brembo

BRAKE PADS
CATALOGUE 2024

Including the new GREENANCE BRAKE PADS

CATALOGUE 2024

brembo

PASTIGLIE

BRAKE PADS

PLAQUETTES

BREMSBELÄGE

PASTILLAS

INDEX

	Introduzione Introduction Introduction Einleitung Introduccion	**4**
	Mescole Mixtures Matériaux de friction Mischungen Compuestos	**16**
Sec.1	Gamma completa veicoli Complete vehicle range Gamme complète des véhicules Motorrad Produktpalette Gama completa de vehículos	**28**
Sec. 2	Disegni pastiglie e loro applicazione per motocicli Brake pad designs and application on motorbikes Liste des applications motos et croquis Zeichnungen der Bremsbeläge und Anwendung für Motorräder Diseños de pastillas y su aplicación en las motos	**188**
Sec. 3	Disegni pastiglie e loro applicazione per scooter Brake pad designs and application on scooters Liste des applications scooters et croquis Zeichnungen der Bremsbeläge und Anwendung für Scooter Diseños de pastillas y su aplicación en los scooters	**486**

INTRODUCTION

I

Brembo – il Solution Provider

Da oltre 60 anni, Brembo è leader nello sviluppo e nella produzione di sistemi frenanti ad alte prestazioni che adottano le ultime innovazioni in materia di design, ingegneria e tecnologia. I suoi prodotti di alta qualità e di comprovata efficienza sono utilizzati in auto e moto, sia stradali che da competizione, e in veicoli commerciali.
Brembo è sinonimo di eccellenza tecnica dei sistemi frenanti. Questa eccellenza è ciò che promettiamo ai clienti e che ci ha permesso di instaurare rapporti di fiducia con partner OEM, costruttori custom e i più grandi piloti dei campionati automobilistici e motociclistici nel corso della nostra attività pluriennale.
A tutti i livelli, il nostro obiettivo è sempre quello di migliorare i risultati passati e cercare nuove sfide.
Questo è il motivo per cui il Gruppo Brembo, il cui organico è formato per oltre il 10% da ingegneri e tecnici specializzati, investe molto in Ricerca e Sviluppo e nel diventare il Solution Provider d'elezione. Migliorando costantemente i propri centri tecnici locali e creando hub digitali e di innovazione, Brembo intende perfezionare le proprie competenze tecniche e i prodotti frenanti. Quando ci sentiamo sicuri, siamo pronti a osare di più. A trasformare l'adrenalina in divertimento. A trasformare la prudenza in controllo. Quando sappiamo come fermarci, possiamo andare avanti. Quando ci fidiamo dei nostri freni, possiamo accelerare e portare la nostra esperienza a un livello superiore. Stiamo entrando in un nuovo mondo facendo leva sulla nostra tradizione per creare soluzioni digitali.
Sfruttando l'IA per rafforzare la nostra dimensione globale. Coinvolgendo le prossime generazioni con la stessa passione che ci guida. In Brembo, trasformiamo l'energia in ispirazione.

UK

Brembo - the Solution Provider

For over 60 years, Brembo has been a leader in the development and production of high-performance braking systems that use the latest innovations in terms of design, engineering and technology. Its top-quality products, of proven efficiency, are used on cars and motorbikes (both street and racing models) and commercial vehicles too.
Brembo is a byword for technical excellence when it comes to braking systems. This excellence is what we promise our customers, and it's what has allowed us to build up relationships of trust with our OEM partners, custom manufacturers and the leading drivers and riders of the car and motorbike racing championships during our many years of business.
At every level, our goal is always to improve on past results and search out new challenges. That's why Brembo Group, where engineers and specialized technicians account for more than 10% of personnel, invests a great deal in R&D and in becoming the first choice as Solution Provider. By constantly improving its local technical centers and creating digital and innovation hubs, Brembo aims to perfect its technical skills and braking products. When we feel confident, we're ready to be more daring. To turn adrenaline into fun. To turn caution into control. When we know how to stop, we can go forward. When we trust our brakes, we can accelerate and take our experience to the next level. We're entering a new world, taking advantage of our tradition to create digital solutions. Exploiting AI to strengthen our global reputation. Drawing in the upcoming generations with the same passion that guides us. At Brembo, we turn energy into inspiration.

F

Brembo – le fournisseur de solutions

Depuis plus de 60 ans, Brembo est le leader dans le développement et la production de systèmes de freinage haute performance utilisant les dernières innovations en matière de design, d'ingénierie et de technologie. Ses produits de haute qualité et à l'efficacité prouvée sont utilisés sur les automobiles et les motos, routières et de compétition, ainsi que sur les véhicules utilitaires.
L'excellence technique du freinage Brembo fait l'unanimité. C'est la promesse que nous faisons à nos clients, et c'est la façon dont nous avons établi des relations de confiance avec des partenaires OEM, des constructeurs de véhicules personnalisés et les plus grands pilotes et coureurs de championnat depuis des décennies
À tous les niveaux, notre objectif est toujours de perfectionner nos réalisations et de rechercher de nouveaux défis C'est la raison pour laquelle le groupe Brembo, dont le personnel est composé à plus de 10 % d'ingénieurs et de techniciens spécialisés, investit massivement dans la recherche et le développement afin de devenir votre fournisseur de solutions privilégié. Ainsi, Brembo améliore continuellement ses centres techniques locaux et établit des hubs numériques et d'innovation en vue d'améliorer les compétences techniques et les produits de freinage. Lorsque nous nous sentons en sécurité, nous sommes prêts à nous montrer plus audacieux. À transformer l'adrénaline en plaisir. À transformer la prudence en contrôle. On peut aller plus loin lorsqu'on sait quand s'arrêter.
Lorsque nous faisons confiance à nos freins, nous pouvons accélérer et faire passer notre expérience à la vitesse supérieure. Nous embrassons un nouveau monde en exploitant notre tradition pour forger des solutions numériques. Tirer parti de l'intelligence artificielle pour renforcer notre dimension mondiale. Dialoguer avec les nouvelles générations qui partagent la passion qui nous anime. Chez Brembo, nous transformons l'énergie en inspiration.

INTRODUCTION

D

Brembo – der Lösungsanbieter

Seit über 60 Jahren ist Brembo das führende Unternehmen im Bereich Entwicklung und Fertigung von Hochleistungs-Bremsanlagen mit den neuesten Innovationen in puncto Design, Ingenieursleistung und Technologie. Seine hochwertigen und bewährten Produkte kommen sowohl im Straßenverkehr als auch im Rennsport bei Personenwagen, Nutzfahrzeugen und Motorrädern zum Einsatz.
Brembo ist ein Synonym für exzellente Bremstechnik. Hervorragende Leistung ist somit unser Kundenversprechen und hat es uns über Jahrzehnte hinweg ermöglicht, eine vertrauensvolle Beziehung zu OEM-Partnern, Konstrukteuren sowie den größten Champions im Automobil- und Motorradsport aufzubauen.
Wir verfolgen auf allen Ebenen stets das Ziel, an bisherige Erfolge anzuknüpfen und neue Herausforderungen zu suchen. Dies ist der Grund, warum die Brembo Group, deren Belegschaft zu mehr als10 % aus spezialisierten Ingenieuren und Technikern besteht, intensiv in Forschung und Entwicklung investiert und darauf abzielt, der bevorzugte Lösungsanbieter zu sein. Brembo optimiert kontinuierlich seine lokalen Technikzentren und errichtet Digital und Innovation Hubs, um seine technischen Kompetenzen und Bremsenprodukte zu verbessern. Wenn wir uns sicher fühlen, sind wir bereit, mehr zu wagen. Adrenalin in Freude zu verwandeln. Vorsicht in Kontrolle zu verwandeln. Wenn wir wissen, wie man anhält, können wir uns vorwärts bewegen. Wenn wir unseren Bremsen vertrauen, können wir unsere Geschwindigkeit erhöhen und unsere Erfahrung auf ein neues Level bringen. Brembo betritt derzeit eine neue Welt, in der wir unser Heritage nutzen, um digitale Lösungen voranzubringen. Künstliche Intelligenz nutzen, um unsere globale Präsenz zu stärken. Kommende Generationen mit derselben Leidenschaft ansprechen, die uns antreibt. Bei Brembo verwandeln wir Energie in Inspiration.

E

Brembo – Solution Provider

Desde hace más de 60 años, Brembo es líder en el desarrollo y la producción de sistemas de frenado de alto rendimiento que utiliza las últimas innovaciones en diseño, ingeniería y tecnología.
Sus productos de alta calidad y eficiencia probada se emplean en automóviles y motos de carretera y comerciales, así como en competición.
Brembo es sinónimo de excelencia técnica de frenado. Es nuestro compromiso con los clientes y la manera en que hemos forjado relaciones de confianza con socios fabricantes de equipos originales, constructores artesanos y los más grandes pilotos de competición durante décadas.
A todos los niveles, nuestro objetivo siempre es superar los logros anteriores y asumir nuevos desafíos. Por ese motivo, el Grupo Brembo, cuya plantilla está formada por más de un 10 % de ingenieros y técnicos especializados, invierte sustancialmente en I+D para convertirse en el Solution Provider de preferencia. Por consiguiente, Brembo mejora continuamente sus centros técnicos locales y crea nodos digitales y de innovación para mejorar la capacitación técnica y los productos de freno. Cuando nos sentimos seguros, estamos preparados para ser más audaces. Para convertir la adrenalina en diversión.
Para transformar la precaución en control. Cuando sabemos cómo detenernos, podemos llegar más lejos.
Cuando confiamos en nuestros frenos, podemos aumentar la velocidad y llevar nuestra experiencia al siguiente nivel.
Entramos en una nueva era valiéndonos de nuestra herencia para forjar soluciones digitales. Aprovechamos la IA para reforzar nuestra dimensión global.
En Brembo, convertimos la energía en inspiración.

GENERAL INFORMATION

Il segreto di una frenata sicura sta anche nelle pastiglie

Brembo, leader mondiale dei freni, integra la propria offerta con una gamma completa di pastiglie ad elevate prestazioni, risultato di una tecnologia d'avanguardia volta a migliorare la sicurezza dell'intero sistema frenante. Con un'ampia varietà di mescole, dalle sinterizzate alle carbon-ceramiche, e un elevatissimo numero di codici prodotto, Brembo soddisfa le specifiche esigenze di tutti i tipi di moto – da competizione, strada, città, off-road – e le aspettative di tutti i piloti. Le mescole normalmente utilizzate negli impianti frenanti sono classificabili in due sole famiglie, ORGANICHE e SINTERIZZATE e l'impiego di un tipo piuttosto che l'altro non è assolutamente legato all'utilizzo: esistono infatti pastiglie freno di diversa tipologia nel medesimo campo di utenza.

Materiali sinterizzati
Sono composti di polveri metalliche, con aggiunte di lubrificanti ed abrasivi che vengono agglomerati tra loro attraverso un processo con pressione e temperature elevate. La mescola si fissa al supporto metallico della forma voluta durante il processo di sinterizzazione senza aggiunta di alcun collante. Le polveri metalliche determinano quanto frena la pastiglia e quanto è stabile a temperature elevate; i lubrificanti concorrono nella stabilità complessiva della frenata, gli abrasivi tengono puliti i dischi.
Materiali Carbon Ceramici
Sono prevalentemente composti di resine, metalli, lubrificanti e abrasivi.
In questa configurazione, il coefficiente di attrito è generato dai metalli e dalle resine, mentre lubrificanti e abrasivi svolgono la funzione sopra descritta per le mescole sinterizzate.
Scelta della mescola
Le pastiglie hanno un loro campo d'applicazione. Questo dipende dalle diverse situazioni che una pastiglia freno deve affrontare: racing – privilegia la frenata ad alte temperature, strada – elevata stabilità, frenate a freddo e a medie temperature. Brembo ha una risposta per ogni esigenza.
Rodaggio
È importantissimo per tutte le mescole e addirittura fondamentale per la mescola RC. Questa operazione si completa effettuando una serie di frenate leggere, lasciando tempo tra una e l'altra. Si compie così un corretto ciclo termico di riscaldamento e raffreddamento dell'impianto. Il periodo di rodaggio dipende dal tipo di mescola: rodaggio più lungo per le organiche rispetto alle sinterizzate.

Le prestazioni delle mescole, molto diverse tra loro, sono descritte attraverso i seguenti parametri: l'efficienza (cioè quanto la pastiglia frena) viene espressa attraverso il coefficiente d'attrito medio e la stabilità dell'attrito alle principali grandezze che caratterizzano la frenata (velocità, decelerazione, temperatura). Viene rilevata attraverso opportune prove al banco e su veicolo.
L'usura: è espressa come la quantità di materiale d'attrito usurato (in mm. di spessore oppure in volume) rispetto al numero di frenate effettuate (banco) oppure di Km. percorsi (veicolo).
Le differenze funzionali tra le varie mescole si possono riassumere osservando i grafici proposti, relativi al coefficiente d'attrito in funzione della temperatura d'esercizio: si nota che la mescola RC (organico Racing, pag.16) dove 350 – 450°C. di temperatura d'esercizio possono essere considerati condizioni normali, possiede un coefficiente d'attrito a caldo molto elevato, mentre le mescole stradali (come appunto è la SA sinterizzato stradale, pag.18) sono progettate per funzionare al meglio a medie/basse temperature, e precisamente attorno ai 300°C.
Quindi queste ultime, se utilizzate in pista e quindi sollecitate oltre misura, risentiranno dell'effetto di "fading" e cioè il degrado del coefficiente d'attrito: infatti, oltre una certa temperatura, tenderanno a perdere efficienza.
Al contrario, utilizzando mescole Racing su strada (e quindi con i dischi freddi), il grip non sarà così buono e si potrà avere la frenata un po' lunga. Le mescole intermedie sono naturalmente un compromesso tra queste situazioni descritte, forniranno prestazioni buone in tutte le condizione pur non eccellendo ai due capi estremi del range di temperatura d'esercizio.

UK The secret of safe braking lies in the brake pads

Brembo, world leader when it comes to brakes, enhances its product range with a complete selection of high-performance brake pads that use pioneering technology to boost the safety of the entire braking system. With a wide range of mixtures, from sintered to carbon-ceramic, and a huge number of product codes, Brembo meets the specific needs of every type of motorbike - be it racing, on-road, city, off-road - and the expectations of every rider. The mixtures normally used in braking systems can be classified in just two groups - ORGANIC and SINTERED, and the preference for one rather than the other isn't linked in any way to how the bike is used: in fact different types of brake pads exist for the same type of bike.

Sintered materials
They're made up of metallic powders with the addition of lubricants and abrasives combined by means of a process using pressure and high temperatures. The mixture adheres to a metallic support (of the required shape) during the sintering process, without the need for any type of bonding agent. The metallic powders determine the braking capacity of the pad, and how stable it is at high temperatures; the lubricants contribute to the overall stability of the braking action, while the abrasives keep the brake discs clean.

Carbon-ceramic materials
These consist mainly of resins, metals, lubricants and abrasives.
In this configuration, the coefficient of friction is generated by the metals and resins, while the lubricants and abrasives fulfil the role described above for sintered mixtures.

Choosing the mixture
Brake pads have their own field of application. This depends on the various situations that a pad has to deal with: racing (calling for high-temperature braking), or road use (requiring high stability, with braking at cold and medium temperatures). Whatever the need, Brembo has the answer.

Breaking in
IS extremely important for all the mixtures, but it's vital in the case of an RC mixture. This operation is completed by making a series of light braking actions, with a gap between them. This produces a correct thermal cycle of system heating and cooling. The breaking in time depends on the type of mixture: it's longer for organic ones than for sintered ones.

The performance of the mixtures differs greatly one from the other, and is explained via the following parameters: efficiency (the braking capacity of the pad), which is expressed in terms of the average friction coefficient, and friction stability in relation to the main braking values (speed, deceleration, temperature). Performance figures are measured by means of bench tests and tests on the vehicle itself.
Wear is measured as the amount of consumed friction material in mm (i.e. thickness) or in volume in relation to the number of braking actions made (bench tests) or km travelled (tests on the vehicle).
The functional differences between the various mixtures are summed up by the charts showing the friction coefficient on the basis of the working temperature. Note that the RC mixture (organic Racing, page 16), where a working temperature of 350 - 450°C can be considered normal) has a very high hot friction coefficient, whereas road mixtures (like the SA sintered Road, page 18) are designed to work best at low/medium temperatures around 300°C.
This means that the latter, if used on the track and therefore subjected to excessive strain, will produce a "fading" effect - in other words, the degradation of the friction coefficient. Beyond a certain temperature in fact, they tend to become less efficient.
On the contrary, the use of Racing mixtures on the road (which means with cold pads) results in a longer braking action because the grip isn't so good.
Intermediate mixtures are, of course, a compromise between the two situations described above. They offer good performance in all conditions, without excelling at the two extremes of the working temperature range.

GENERAL INFORMATION

F

Le secret d'un freinage sûr et efficace réside aussi dans les plaquettes de frein

Brembo, leader mondial des systèmes de freinage, étoffe son offre avec une gamme complète de plaquettes de frein hautes performances, expressément développée pour améliorer la sécurité intrinsèque du système de freinage grâce aux avancées technologiques mises en œuvre. Avec une grande variété de matériaux de friction, du fritté au carbone-céramique, et un grand nombre de références, Brembo répond aux besoins spécifiques de tous les types de motos (compétition, route, ville, tout-terrain) et aux attentes de tous les pilotes. Les matériaux de friction normalement utilisés dans les systèmes de freinage peuvent être classés en deux familles seulement, ORGANIQUES et FRITTÉS, et l'utilisation d'un type plutôt que l'autre n'est en rien liée à l'usage : il existe en effet des plaquettes de frein de types différents dans le même domaine d'utilisation.

Matériaux frittés
Ils sont constitués de poudres métalliques auxquelles sont ajoutés des lubrifiants et des abrasifs et qui sont agglomérées par un processus à haute pression et à haute température. Le matériau de friction est fixé au substrat métallique de la forme souhaitée pendant le processus de frittage, sans ajout d'adhésif. Les poudres métalliques déterminent l'intensité du freinage de la plaquette et sa stabilité à haute température ; les lubrifiants contribuent à la stabilité générale du freinage, les abrasifs assurent la propreté des disques.
Matériaux en carbone-céramique
Ils sont principalement composés de résines, de métaux, de lubrifiants et d'abrasifs. Dans cette configuration, le coefficient de frottement est généré par les métaux et les résines, tandis que les lubrifiants et les abrasifs remplissent la fonction décrite ci-dessus pour les composés frittés.
Choix du matériau de friction
Les plaquettes ont leur propre champ d'application. Cela dépend des différentes situations auxquelles une plaquette doit faire face : compétition – elle favorise le freinage à haute température, route – grande stabilité, freinages à froid et à moyennes températures. Brembo a une réponse pour chaque besoin.
Rodage
Il très important pour tous les matériaux de friction voire fondamental dans le cas du matériau de friction RC. Cette opération s'effectue en exécutant une série de freinages légers, espacés d'un certain temps. Cela permet d'achever le cycle thermique de chauffage et de refroidissement du système. La période de rodage dépend du type de matériau de friction : elle est plus longue pour les matériaux organiques que pour les matériaux frittés.

Les performances des matériaux de friction, qui sont très différentes, sont décrites par les paramètres suivants :
L'efficacité (c'est-à-dire la capacité de freinage de la plaquette) est exprimée par le coefficient de frottement moyen et la stabilité du frottement aux principales grandeurs qui caractérisent le freinage (vitesse, décélération, température). Elle est mesurée par des essais appropriés sur banc et sur véhicule. L'usure est exprimée par la quantité de matériau de friction usé (en mm d'épaisseur ou en volume) par rapport au nombre de freinages effectués (banc) ou de km parcourus (véhicule). Les différences fonctionnelles entre les différents matériaux de friction peuvent être résumées en observant les graphiques proposés, relatifs au coefficient de frottement en fonction de la température de fonctionnement : on constate que le matériau RC (organique Racing, page 16), pour lequel une température de fonctionnement de l'ordre de 350 à 450 °C peut être considérée comme normale, a un coefficient de frottement très élevé à chaud, tandis que les matériaux de friction pour route (tels que le SA fritté pour route, page 18) sont conçus pour fonctionner au mieux à des températures moyennes/basses, et précisément aux alentours de 300 °C. Ces derniers, s'ils sont utilisés sur piste et donc excessivement sollicités, subiront donc l'effet de « fading », c'est-à-dire la dégradation du coefficient de frottement : en effet, au-delà d'une certaine température, ils auront tendance à perdre de leur efficacité. À l'inverse, en utilisant les matériaux de friction Racing sur route (et donc avec des disques froids), l'adhérence sera moins bonne et le freinage pourra être un peu long. Les matériaux de friction intermédiaires sont bien sûr un compromis entre les situations décrites ; ils offriront de bonnes performances dans toutes les conditions, sans pour autant exceller aux deux extrémités de la plage de température de fonctionnement.

D Das Geheimnis des sicheren Bremsens und die Bedeutung der Bremsbeläge

Brembo, Weltmarktführer für Bremssysteme, hat sein Produktangebot um ein vollständiges Sortiment an Hochleistungs-Bremsbelägen erweitert, die das Ergebnis wegweisender Technologie sind und darauf abzielen, die Sicherheit des gesamten Bremssystems zu verbessern. Dank der großen Auswahl an Belagmischungen, von Sinter- bis zu Carbon-Keramik-Mischungen, und der nahezu kompletten Anwendungsliste ist Brembo in der Lage, die spezifischen Anforderungen aller Arten von Motorrädern – von Racing-, Road- und Off-Road-Motorrädern – sowie die Ansprüche aller Fahrer zu erfüllen. Bei den üblicherweise in Bremsanlagen verwendeten Belägen lassen sich zwei Typen unterscheiden, ORGANISCHE BELÄGE und SINTERBELÄGE. Die Verwendung dieser beiden Typen ist jedoch nicht einsatzgebunden: Es können verschiedene Bremsbelagtypen für denselben Anwendungsbereich eingesetzt werden.

Sintermischungen
Sie bestehen aus Metallpulvern mit zugesetzten Schmierstoffen und Schleifmitteln, die durch hohen Druck und hohe Temperaturen miteinander verpresst werden. Die Mischung wird während der Sinterung ohne Verwendung von Klebstoffen auf einer Trägerplatte aus Metall mit der gewünschten Form fixiert. Die Metallanteile bestimmen die Bremskraft des Belags und wie stabil er bei hohen Temperaturen ist; die Schmierstoffe tragen zur Bremsstabilität bei, während die Schleifmittel die Bremsscheiben sauber halten.

Carbon-Keramik-Mischungen
Sie bestehen hauptsächlich aus Harz als Bindemittel, Metallen, Schmierstoffen und Schleifmitteln.
In diesem Fall wird der Reibbeiwert durch die Metalle und Harze erzeugt, während die Schmierstoffe und Schleifmittel die obengenannte Funktion für Sinterrmischungen erfüllen.

Wahl der Mischung
Bremsbeläge haben ihren idealen Anwendungsbereich, der von den unterschiedlichen Einsatzsituationen abhängt: Racing – Fokus auf höchste Bremsleistung bei hohen Temperaturen. Road – Fokus auf hohe Bremsstabilität bei Bremsungen vom Start an bzw. bei Bremsungen bei mittleren Temperaturen. Brembo hat die richtige Lösung für jede Anforderung.

Einfahren
Alle Mischungen erfordern sorgfältiges Einfahren, dies gilt jedoch besonders für die Mischung RC. Dieser Vorgang besteht aus mehreren Bremsungen mit leichtem Druck sowie Kühlphasen zwischen den einzelnen Bremsungen. Auf diese Weise wird ein korrekter thermischer Erwärmungs- und Abkühlungszyklus der Bremsanlage durchgeführt. Die Einfahrzeit hängt von der Belagmischung ab: organische Beläge müssen länger eingefahren werden als Sinterbeläge.

Die stark voneinander abweichenden Bremseigenschaften der verschiedenen Mischungen werden durch die folgenden Parameter definiert: Die Bremswirkung (d. h. wie stark der Bremsbelag verzögert) wird durch den mittleren Reibbeiwert und die Reibwertkonstanz bei den wichtigsten Größen, welche die Bremsung bestimmen (Geschwindigkeit, Verzögerung, Betriebstemperatur), definiert. Sie wird am Bremsprüfstand und in Fahrversuchen am Fahrzeug ermittelt. Verschleiß: dieser entspricht dem verbrauchten Reibmaterial (in mm-Stärke oder in Volumen) im Verhältnis zur Anzahl der (am Bremsprüfstand) durchgeführten Bremsungen oder zur Kilometerleistung (Fahrzeug). Die funktionellen Unterschiede zwischen den verschiedenen Mischungen können in den Grafiken für den Reibbeiwert im Verhältnis zur Betriebstemperatur erkannt werden: Die Mischung RC (Racing/Organisch, Seite 16), bei der 350-450 °C Betriebstemperatur als normale Bedingung angesehen werden kann, besitzt einen sehr hohen Reibbeiwert bei hohen Betriebstemperaturen, während die Mischungen für den Straßeneinsatz (wie die SA Sinter/Straße, Seite 18) sich am besten zum Einsatz bei niedrigen/mittleren Temperaturen, genauer gesagt bei etwa 300 °C, eignen. Das bedeutet, dass die letztgenannten Mischungen, falls sie auf der Rennstrecke eingesetzt und damit über Gebühr beansprucht werden, von starkem Fading, d. h. Reibwertverlust betroffen sind und oberhalb einer gewissen Temperatur zunehmend an Bremswirkung einbüßen. Umgekehrt kann sich beim Einsatz von Racing-Mischungen auf der Straße (also bei vorwiegend kalten Bremsscheiben) kein hoher Grip aufbauen, wodurch sich der Bremsweg verlängert. Die mittleren Mischungen stellen natürlich stets einen Kompromiss für die beschriebenen Situationen dar, d. h. sie bieten gute Leistungen über einen breiten Anwendungsbereich, fallen jedoch bei den Betriebstemperatur-Extremen (kalt/heiß) etwas ab.

GENERAL INFORMATION

El secreto de una frenada segura son también las pastillas

Brembo, líder mundial en frenos, amplía su oferta con una gama completa de pastillas de altas prestaciones, que son el resultado de una tecnología de vanguardia dirigida a mejorar la seguridad de todo el sistema de frenado. Con una amplia variedad de compuestos, sinterizados o carbocerámicos, y un elevado número de códigos de producto, Brembo satisface las exigencias específicas de todo tipo de moto –competición, carretera, ciudad, off-road– y las expectativas de cualquier piloto. Los compuestos que suelen utilizarse en los sistemas de frenado pueden agruparse en dos familias, ORGÁNICOS Y SINTERIZADOS y la elección de un tipo u otro no depende de su modalidad de uso; de hecho, existen distintos tipos de pastillas de freno para un mismo segmento de usuarios.

Materiales sinterizados
Están compuestos por polvos metálicos, a los que se agregan lubricantes y abrasivos aglomerados mediante un proceso de presión a altas temperaturas. El compuesto se adhiere al soporte metálico, en función de la forma deseada, durante el proceso de sinterización sin necesidad de añadir ningún tipo de cola. Los polvos metálicos determinan la capacidad de frenado de la pastilla y su estabilidad a altas temperaturas; los lubricantes optimizan la estabilidad de frenada y los abrasivos mantienen limpios los discos.

Materiales Carbocerámicos
Están compuestos principalmente por resinas, metales, lubricantes y abrasivos. En este caso, el coeficiente de fricción está determinado por los metales y las resinas, mientras que los lubricantes y los abrasivos actúan como se ha descrito arriba para los compuestos sinterizados.

Elección del compuesto
Cada pastilla posee su propio segmento de aplicación. Este depende de las distintas situaciones a las que se somete una pastilla de freno: Racing –privilegia frenadas a altas temperaturas, Carretera –elevada estabilidad, frenadas en frío y a temperaturas medias. Brembo tiene una respuesta para cada necesidad.

Rodaje
ES importantísimo para todos los compuestos y fundamental para el compuesto RC. Esta operación se realiza efectuando una serie de frenadas suaves, dejando pasar algo de tiempo entre una y otra. De esta manera se realiza un ciclo térmico correcto de calentamiento y refrigeración del sistema. El periodo de rodaje depende del tipo de compuesto: el rodaje de los compuestos orgánicos es más largo que el de los sinterizados.

Las prestaciones de los compuestos, tan distintos entre sí, se describen mediante los siguientes parámetros: Eficiencia (es decir, cuánto frena la pastilla): se expresa con el coeficiente de fricción medio y la estabilidad de la fricción con relación a las principales magnitudes que caracterizan la frenada (velocidad, desaceleración, temperatura). Se mide mediante ensayos realizados en el banco de pruebas y sobre el vehículo. Desgaste: se expresa en cantidad de material de fricción desgastado (mm de espesor o volumen) con respecto al número de frenadas efectuadas (banco) o de kilómetros recorridos (vehículo). Las diferencias funcionales entre los distintos compuestos se pueden ver en los gráficos relativos al coeficiente de fricción en función de la temperatura de servicio: el compuesto RC (orgánico Racing, página 16), donde una temperatura de 350 a 450 °C puede considerarse como condiciones normales de funcionamiento, posee un coeficiente de fricción en caliente muy alto, mientras los compuestos de carretera (como, por ejemplo, el SA sinterizado de carretera, página 18) han sido diseñados para ofrecer el máximo rendimiento a medias y bajas temperaturas, en especial, en torno a los 300 °C. Cuando éstos últimos se utilizan en carretera, sometiéndolos a un esfuerzo excesivo, se produce el denominado efecto "fading", es decir, el deterioro del coeficiente de fricción. De hecho, por encima de ciertas temperaturas, tienden a perder eficiencia. Por el contrario, si se utilizan los compuestos Racing en carretera (es decir, con discos fríos), se pierde adherencia y se alarga la frenada. Los compuestos intermedios son, naturalmente, un punto medio entre las situaciones descritas y ofrecen buenas prestaciones siempre que no se alcancen los límites del rango de temperatura de servicio.

NRS NUCAP RETENTION SYSTEM

I Il Sistema di ancoraggio NRS-Nucap è una tecnologia avanzata che permette di fissare meccanicamente il materiale di attrito della pastiglia alla piastrina. Tale tecnologia si basa sulla realizzazione di "uncini" sulla piastrina per permettere l'ancoraggio della mescola in modo robusto anche contro la corrosione, evitando inoltre l'utilizzo di collanti.

UK The NRS-Nucap anchoring system is an advanced technology allowing the friction material of the brake pad to be mechanically bound to the backing plate. This technology is based on the creation of "hooks" on the plate so the mixture can be firmly anchored, even resisting corrosion and avoiding the need for adhesives.

F Le système d'ancrage NRS-Nucap est une technologie avancée qui permet de fixer mécaniquement le matériau de friction de la plaquette sur la platine. Cette technologie est basée sur la création de « crochets » sur la platine qui permettent d'ancrer le composé de manière robuste, même contre la corrosion, tout en évitant l'utilisation d'adhésifs.

D Das NRS Nucap Retention System ist eine moderne Materialverbindungstechnologie, bei der das Reibmaterial des Bremsbelags mechanisch an der Trägerplatte befestigt wird. Diese Technologie basiert auf der Bildung von „Haken" auf der Platte, die eine robuste und korrosionsbeständige Verankerung der Mischung ohne den Einsatz von Klebstoffen ermöglichen.

E El sistema de retención NRS NUCAP es una tecnología avanzada de unión de materiales de fricción que se basa en una matriz de ganchos de acero que sobresalen del material de la placa de soporte de acero. Los ganchos del NRS se integran en el material de fricción de manera que crean una unión mecánica indestructible y anticorrosión sin usar adhesivo alguno.

GREENANCE BRAKE PADS

I

Verso un futuro più sostenibile.

Le pastiglie Greenance, il cui nome deriva dall'unione delle parole "GREEN" e "PERFORMANCE", sono una soluzione che anticipa le esigenze di **basso impatto ambientale**, rispondendo alle aspettative dei clienti e alla volontà di contribuire a un ambiente sostenibile, senza compromettere le **massime prestazioni** di frenata.

La nuova mescola Greenance soddisfa i requisiti più severi in merito al contenuto di rame, amianto e altri metalli pesanti e va a sostituire la gamma di pastiglie per uso Scooter, Road, Genuine e Off-road (ad eccezione della mescola SX).

Le pastiglie Brembo Greenance garantiscono elevate prestazioni in tutte le condizioni di utilizzo - anche in situazioni di surriscaldamento - assicurando ai motociclisti un'esperienza di frenata costante.

UK

Towards a more sustainable future.

Greenance brake pads, whose name derives from the words "GREEN" and "PERFORMANCE", are a solution that pre-empts the need for **low environmental impact**, satisfying customers' expectations and the desire to help create a sustainable environment without renouncing **top braking performance**.

The new Greenance mixture meets the strictest requisites with regards the use of copper, asbestos and other heavy metals, and replaces the range of pads for Scooter, Road, Genuine and Off-road use (apart from the SX mixture).

Brembo Greenance brake pads guarantee top performance in all conditions (even with overheating), ensuring constant braking action for riders.

F

Vers un avenir plus durable.

Les plaquettes Greenance, dont le nom provient de la combinaison des mots « GREEN » et « PERFORMANCE », sont une solution qui anticipe le besoin d'un **faible impact environnemental**, répondant aux attentes des clients et au désir de contribuer à un environnement durable, sans compromettre les **performances maximales** de freinage.

Le nouveau matériau de friction Greenance répond aux exigences les plus strictes en matière de teneur en cuivre, amiante et autres métaux lourds et remplace la gamme de plaquettes pour scooters, routes, véhicules d'origine et tout-terrain (à l'exception du matériau de friction SX).

Les plaquettes Brembo Greenance garantissent des performances élevées dans toutes les conditions d'utilisation - même en cas de surchauffe - et assurent aux pilotes une expérience de freinage constante.

D

Für eine nachhaltigere Zukunft.

Greenance-Bremsbeläge, deren Name sich aus den Wörtern „GREEN" und „PERFORMANCE" zusammensetzt, antizipieren die Notwendigkeit der **geringen Umweltbelastung** und entsprechen so den Erwartungen und Wünschen der Kunden, einen Beitrag zu einer nachhaltigen Umwelt zu leisten, ohne die **maximale Bremsleistung** zu beeinträchtigen.

Die neue Greenance-Mischung erfüllt die strengsten Anforderungen in Bezug auf den Gehalt an Kupfer, Asbest und anderen Schwermetallen und wird die Palette der Bremsbeläge für Scooter, Road, Genuine und Off-Road (mit Ausnahme der SX-Mischung) ersetzen.

Die Brembo Greenance-Bremsbeläge garantieren ausgezeichnete Leistungen unter allen Einsatzbedingungen – auch bei Überhitzung – und bieten dem Fahrer ein konstantes Bremserlebnis.

Hacia un futuro más sostenible.

Las pastillas Greenance, cuyo nombre deriva de la fusión de las palabras "GREEN" y "PERFORMANCE", ofrecen una solución que se adelanta a las necesidades de **bajo impacto medioambiental**, satisfacen las expectativas de los clientes y demuestran la intención de contribuir a crear un medio ambiente sostenible, sin renunciar a las **máximas prestaciones** de frenado.

El nuevo compuesto Greenance cumple los requisitos más estrictos en relación con el contenido de cobre, amianto y otros metales pesados, y sustituye la gama de pastillas de los segmentos Scooter, Road, Genuine y Off-road (excepto el compuesto SX).

Las pastillas Brembo Greenance garantizan altas prestaciones en todas las condiciones de uso, incluso en situaciones de sobrecalentamiento, garantizando una experiencia de frenada constante a los motoristas.

TRANSITION TIMELINE GREENANCE PADS

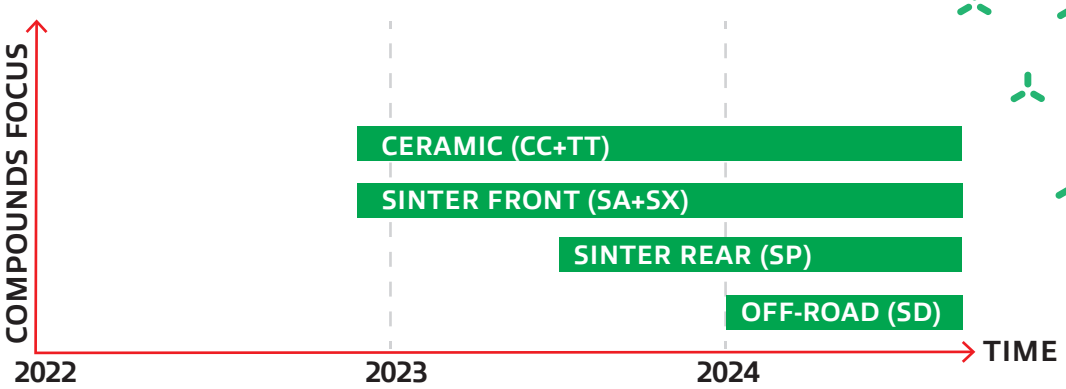

COMPOUNDS

FAMILY	COMPOUND	DESCRIPTION	USE	APPLICATION	PERFORMANCE	CONTROL	DURABILITY	GREENANCE*	ECE-R90 approved**
RACING	RC	Carbon Ceramic	Racing	Front	●●●●	●●●●	●●●●	No	No
	SR	Sintered	Racing Road	Front	●●●●	●●●	●●●	No	Yes
ROAD	SA	Sintered	Road	Front	●●●●	●●●	●●●●	Yes	Yes
	LA	Sintered	Road	Front	●●●●	●●●	●●●●●	No	Yes
	SP	Sintered	Road	Rear	●●●	●●●	●●●●	Yes	Yes
	CC	Carbon Ceramic	Road	Front/Rear	●●●	●●●●	●●●	Yes	Yes
OFF-ROAD	SX	Sintered	Racing Off Road/ Super Motard	Front/Rear	●●●●	●●	●●●●	No	No
	SD	Sintered	Off Road	Front/Rear	●●●	●●●	●●●●	Yes	Yes
	TT	Carbon Ceramic	Off Road/Road	Front/Rear	●●	●●●●	●●●	Yes	Yes
SCOOTER	XS	Sintered	Scooter	Front/Rear	●●●●	●●●	●●●●	Yes	Yes
	CC	Carbon Ceramic	Scooter	Front/Rear	●●	●●●●	●●●	Yes	Yes
GENUINE	50/99	Sintered	Road/Off Road/ Scooter	Front/Rear	OE Supplier	OE Supplier	OE Supplier	No	No
	10/49	Carbon Ceramic	Road/Off Road/ Scooter	Front/Rear	OE Supplier	OE Supplier	OE Supplier	No	No

* Look at pag 15 the transition timeline
**Eventual ECE R90 number is indicated on pad rear

Racing - **RC**

Racing - **SR**

Road - **SA**

Road - **LA**

Road - **SP**

Road - **CC**

Off Road - **SX**

Off Road - **SD**

Off Road - **TT**

Scooter - **XS**

Scooter - **CC**

Genuine - **Sinter**

Genuine - **CC**

GREENANCE

RACING COMPOUND

I

RC – SR

Queste pastiglie sono state studiate per garantire ai loro utilizzatori prestazioni eccezionali. Le principali caratteristiche di questo tipo di materiali sono l'elevato attrito e la costanza di rendimento soprattutto con temperature del disco elevate. Tali caratteristiche garantiscono una frenata eccellente e uniforme per l'intera durata della competizione, rendendo meno probabile il manifestarsi dell'effetto fading. Per tale motivo l'efficienza alle basse temperature assume un'importanza inferiore.

- **RC**: mescola solo uso pista. Vera pastiglia racing indicata per qualsiasi tipo di competizione su pista. Eccellente coefficiente d'attrito a caldo e soprattutto eccezionale stabilità alle alte temperature in grado di mantenere la frenata costante dal primo all'ultimo giro.
- **SR**: mescola sinterizzata per uso pista/strada, con coefficiente d'attrito stabile. Nonostante sia utilizzabile in entrambi gli ambiti mostra elevate prestazioni ad alte temperature e decelerazioni tipiche fasi dell'utilizzo racing.

UK

RC – SR

These brake pads are designed to guarantee outstanding performance. The main characteristics of this type of material are the high degree of friction and the constancy of the results, especially with high disc temperatures. These aspects ensure excellent, consistent braking throughout the whole competition, making any fading effect unlikely. For this reason, good efficiency at low temperatures is less important.

- **RC**: mixture for track use only. A real racing pad, recommended for any type of track competition. Excellent hot friction coefficient but, above all, exceptional stability at high temperatures to maintain constant braking results from the first lap to the last.
- **SR**: sintered mixture for track/road use, with a stable friction coefficient. Although it can be used in both contexts, it gives its best performance at high temperatures and during deceleration - the typical features of racing use.

F

RC – SR

Ces plaquettes sont conçues pour offrir à leurs utilisateurs des performances exceptionnelles. Les principales caractéristiques de ce type de matériau sont une friction élevée et des performances constantes, en particulier à des températures de disque élevées. Ces caractéristiques garantissent un freinage excellent et uniforme pendant toute la durée de la compétition, ce qui réduit l'effet de fading. Pour cette raison, l'efficacité à basse température devient moins importante.

- **RC** : matériau de friction réservé à la piste. Véritable plaquette Racing adaptée à tous les types de compétition sur piste. Excellent coefficient de frottement à chaud et, surtout, stabilité exceptionnelle à haute température permettant de maintenir un freinage constant du premier au dernier tour.
- **SR** : matériau fritté pour utilisation sur piste/route, avec un coefficient de frottement stable. Bien qu'il puisse être utilisé dans les deux domaines, il présente des performances élevées aux températures élevées et aux décélérations typiques de l'utilisation sur piste.

Racing - **SR**

D RC – SR

Diese Brembo Bremsbeläge wurden entwickelt, um Fahrern außerordentlich hohe Bremsleistungen zu bieten. Die Hauptvorzüge dieser Mischung sind der hohe Reibwert und die Bremsstabilität vor allem bei heißen Bremsscheiben. Diese Eigenschaften gewährleisten eine exzellente und gleichmäßig hohe Bremsleistung für die gesamte Racing-Dauer, wodurch
das Auftreten des Fading-Effekts weniger wahrscheinlich ist. Gegenüber dieser Anforderung tritt die Bedeutung der Bremswirkung bei niedrigen Temperaturen in den Hintergrund.

- **RC**: Mischung ausschließlich für den Racing-Einsatz. Reiner Racing-Belag, ideal für alle Arten von Wettrennen. Exzellenter Reibbeiwert bei warmgebremsten Bremsscheiben und vor allem hervorragende Bremsstabilität bei hohen Betriebstemperaturen garantieren konstante Bremsleistungen über die gesamte Renndistanz.
- **SR**: Sintermischung für Racing/Road-Einsatz mit stabilem Reibbeiwert. Wenngleich in beiden Bereichen einsetzbar, zeigt die Mischung hervorragende Leistungen bei hohen Temperaturen und bei den typischen Verzögerungsphasen im Racing-Einsatz.

Racing - **RC**

RACING

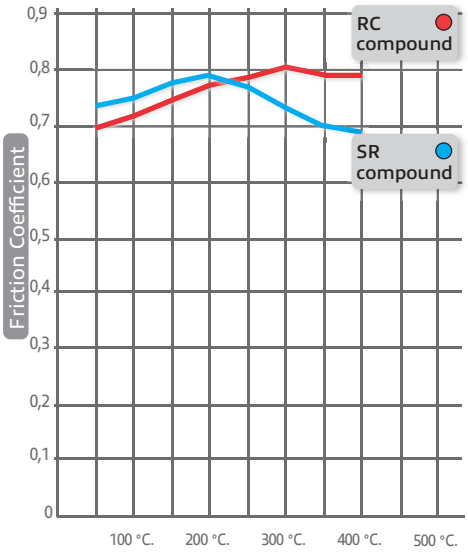

E RC – SR

Estas pastillas han sido estudiadas para garantizar prestaciones excepcionales a sus usuarios. Las principales características de este tipo de material son su alta fricción y su rendimiento constante, especialmente cuando el disco alcanza temperaturas elevadas. Estas características garantizan una frenada excelente y uniforme durante toda la carrera, reduciendo el riesgo de *fading*. Por ello, la eficiencia a baja temperatura es menos importante.

- **RC**: compuesto exclusivo para circuitos. Es una auténtica pastilla racing adecuada para todo tipo de competiciones en circuito. Excelente coeficiente de fricción en caliente y, sobre todo, excepcional estabilidad a altas temperaturas, lo que permite mantener una frenada constante desde la primera hasta la última vuelta.
- **SR**: compuesto sinterizado para uso tanto en circuito como en carretera, con un elevado coeficiente de fricción en caliente. Material muy estable en cualquier condición de uso. Su buen coeficiente de fricción en frío permite utilizar este material también en carretera.

ROAD COMPOUND

Road - **CC**

SA – LA – CC – SP

Sono caratterizzate da un elevato coefficiente d'attrito costante in tutte le condizioni d'utilizzo, quindi sia a freddo che a caldo unitamente ad un'usura contenuta che garantisce durata e percorrenza kilometrica adeguata.

- **SA**: mescola sinterizzata per applicazione anteriore, caratterizzata da una buonissima efficienza in tutte le condizioni d'utilizzo. Ottima alternativa alle pastiglie originali.
- **LA:** mescola sinterizzata per applicazione anteriore, caratterizzata da buonissima efficienza in tutte le condizioni d'utilizzo combinata a eccezionale durata.
- **CC**: è l'evoluzione della mescola organica, Garantisce elevate percorrenze grazie ad usure ridotte. Elevata percorrenza Kilometrica, buone prestazioni sia a caldo che a freddo, su asciutto e bagnato.
- **SP**: mescola sinterizzata per applicazione posteriore, stabile in tutte le condizioni d'utilizzo.

SA – LA – CC – SP

Characterized by a high coefficient of friction that remains constant in all conditions, whether cold or hot, and limited wear that guarantees a long lifespan and considerable distance to be traveled.

- **SA**: sintered mixture for front application, characterized by optimum efficiency in all conditions. An excellent alternative to the original brake pads.
- **LA:** sintered mixture for front application, characterized by optimum efficiency in all conditions along with an exceptional lifespan.
- **CC**: the evolution of the organic mixture. Guarantees long distances thanks to reduced wear levels. Considerable distance traveled, good performance both hot and cold, on dry and wet ground.
- **SP**: sintered mixture for rear application, stable in all conditions.

SA – LA – CC – SP

Ils se caractérisent par un coefficient de frottement constamment élevé dans toutes les conditions d'utilisation, c'est-à-dire à froid comme à chaud, ainsi que par une faible usure, ce qui garantit la durabilité et un kilométrage adéquat.

- **SA** : matériau fritté pour application à l'avant, caractérisé par une très bonne efficacité dans toutes les conditions d'utilisation. Excellente alternative aux plaquettes d'origine.
- **LA :** matériau fritté pour application à l'avant, caractérisé par une très bonne efficacité dans toutes les conditions d'utilisation combinée à une durabilité exceptionnelle.
- **CC** : il représente l'évolution du matériau de friction organique et permet d'obtenir un kilométrage élevé grâce à une faible usure. Kilométrage élevé, bonnes performances à chaud comme à froid, sur sol sec comme sur sol mouillé.
- **SP** : matériau fritté pour l'application à l'arrière, stable dans toutes les conditions d'utilisation.

Road - **SA**

Road - **LA**

D

SA – LA – CC – SP

Mischungen, die einen konstant hohen Reibbeiwert unter allen Einsatzbedingungen, also sowohl bei niedrigen als auch hohen Betriebstemperaturen, zusammen mit geringem Verschleiß, langer Lebensdauer und angemessener Kilometerleistung aufweisen.

- **SA**: Sintermischung für die Vorderradbremse, zeichnet sich durch hervorragende Effizienz unter allen Einsatzbedingungen aus. Optimale Alternative zu den Original-Bremsbelägen.
- **LA:** Sintermischung für die Vorderradbremse, zeichnet sich durch hervorragende Effizienz unter allen Einsatzbedingungen und hervorragende Haltbarkeit aus.
- **CC**: Evolution der organischen Mischung, die geringen Verschleiß gewährleistet, eine hohe Kilometerleistung sowie gute Bremsleistungen bei hohen und niedrigen Betriebstemperaturen, auf trockener und auf nasser Straße.
- **SP**: Sintermischung für die Hinterradbremse, konstante Bremsleistung unter allen Einsatzbedingungen.

Road - **SP**

ROAD

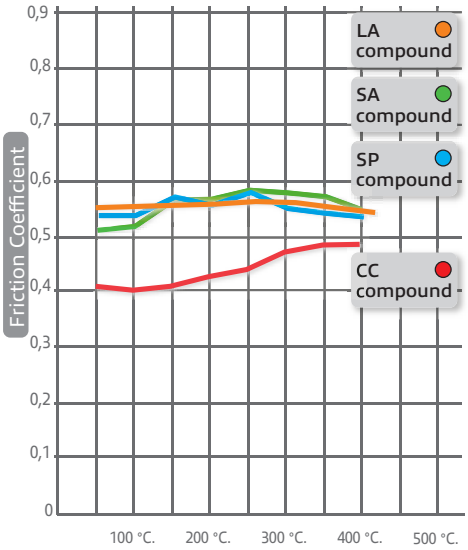

E

SA – LA – CC – SP

Se caracterizan por su elevado coeficiente de fricción constante en cualquier condición de uso, es decir, en frío o caliente, junto con un desgaste reducido que garantiza duración y un buen kilometraje.

- **SA**: compuesto sinterizado para aplicaciones delanteras, caracterizado por su excelente eficiencia en cualquier condición de uso. Óptima alternativa a las pastillas originales.
- **LA:** compuesto sinterizado para aplicaciones delanteras, caracterizado por su excelente eficiencia en cualquier condición de uso, junto con un kilometraje excepcional.
- **CC**: la evolución del compuesto orgánico con una mayor cantidad de carbono. Garantiza un alto kilometraje gracias a su reducido desgaste. Alto kilometraje y buenas prestaciones en frío o en caliente, en seco o mojado.
- **SP**: compuesto sinterizado para aplicaciones traseras, estable en todas las condiciones de uso.

OFF-ROAD COMPOUND

Off Road - **SD**

I

SX – SD – TT

Sono materiali studiati per garantire la massima efficienza nelle svariate condizioni d'utilizzo della motocicletta in fuoristrada, quindi a freddo, a caldo ed in condizioni particolari (acqua, sabbia, fango) che richiedono frenate anche a temperature basse del disco. Per tale motivo è particolarmente importante la resistenza del materiale agli agenti esterni.

- **SX**: sinterizzato Off-Road e Supermotard. Pastiglia molto aggressiva e resistente alle alte temperature, consigliata quindi per Motocross e Supermotard. Molto costante nelle prestazioni.
- **SD**: sinterizzato Off-Road Buona efficienza e stabilità in tutte le condizioni d'uso. Buona resistenza all'usura anche in presenza di acqua e fango. Meno aggressiva rispetto alla SX, quindi più modulabile.
- **TT**: materiale CC Semimetallico, indicato sia all'uso in fuoristrada che su fondali con scarsa aderenza, grazie alla sua elevata modulabilità.

UK

SX – SD – TT

Materials designed to guarantee optimum efficiency in a variety of conditions of off-road use of the motorbike - cold, hot, and special conditions (water, sand, mud) requiring braking action at low disc temperatures too. That's why it's particularly important that the material is resistant to the elements.

- **SX**: sintered Off-Road and Supermotard. A highly aggressive pad that can withstand high temperatures and so is recommended for Motocross and Supermotard. Constant performance at all times.
- **SD**: sintered Off-Road. Good efficiency and stability in all conditions. Good resistance to wear, even when used in water and mud. Less aggressive than the SX, and therefore modular.
- **TT**: CC semi-metallic material, recommended for both off-road and on surfaces with poor grip, thanks to its highly modular nature.

F

SX – SD – TT

Il s'agit de matériaux conçus pour garantir une efficacité maximale dans les différentes conditions d'utilisation des motos tout-terrain, c'est-à-dire à froid, à chaud et dans des conditions spéciales (eau, sable, boue) qui nécessitent un freinage même à basse température du disque. C'est pourquoi la résistance du matériau aux influences extérieures est particulièrement importante.

- **SX** : frittés Off-Road et Supermotard. Plaquette très agressive et résistante à la température, donc recommandée pour les applications Motocross et Supermotard. Performances très constantes.
- **SD** : fritté Off-Road. Bonne efficacité et stabilité dans toutes les conditions d'utilisation. Bonne résistance à l'usure, même en présence d'eau et de boue. Moins agressive que la SX, donc plus modulable.
- **TT** : matériau CC semi-métallique, adapté à une utilisation tout-terrain et sur des surfaces à faible adhérence, grâce à sa grande capacité de modulation.

Off Road - **TT**

D

SX – SD – TT

Diese Materialien wurden entwickelt, um maximale Effizienz bei wechselnden Einsatzbedingungen im Gelände zu garantieren, also bei niedrigen wie bei hohen Betriebstemperaturen sowie unter besonderen Einsatzbedingungen (Wasser, Sand, Schlamm), wenn häufig mit kalten Bremsscheiben gebremst wird. Daher muss das Material gegenüber äußeren Einflüssen besonders resistent sein.

- **SX**: Sinter Off-Road und Supermotard. Sehr aggressiver und temperaturresistenter Belag, empfohlen für Motocross und Supermotard. Bietet konstant hohe Bremsleistungen.
- **SD**: Sinter Off-Road. Gute Bremswirkung und Stabilität unter allen Einsatzbedingungen. Hohe Verschleißfestigkeit, auch in Situationen mit Wasser und Schlamm. Weniger aggressiv als SX, daher besser dosierbar.
- **TT**: Carbon-Keramik mit Metallanteilen, sowohl für den Off-Road-Einsatz als auch in Situationen mit schlechter Bodenhaftung geeignet, wo es auf gute Dosierbarkeit ankommt.

Off Road - **SX**

OFF-ROAD

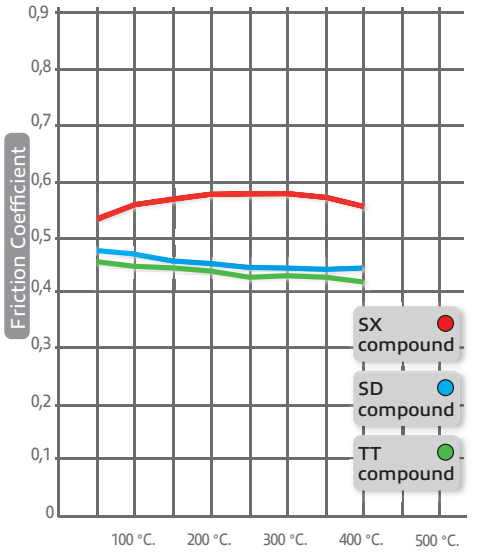

E

SX – SD – TT

Son materiales estudiados para garantizar máxima eficiencia en las distintas condiciones en que se utilizan las motos todoterreno, es decir, en frío, en caliente o en condiciones particulares (agua, arena, barro) que precisan frenadas a baja temperatura del disco. Por ello, es muy importante la resistencia del material a los agentes externos.

- **SX**: sinterizado Off-Road y Supermotard. Pastilla muy agresiva y resistente a las altas temperaturas, ideal para Motocross y Supermotard. Garantiza prestaciones muy constantes.
- **SD**: sinterizado Off-Road. Buena eficiencia y estabilidad en cualquier condición de uso. Buena resistencia al desgaste incluso en presencia de agua y barro. Menos agresiva que la SX, y por tanto más modulable.
- **TT**: material carbocerámico semimetálico, apto tanto para la conducción off-road como en superficies de baja adherencia, gracias a su alta modulabilidad.

SCOOTER COMPOUND

I XS – Carbon Ceramico

Garantiscono lunghe percorrenze e stabilità d'uso in tutte le condizioni d'utilizzo. Sono studiate specificatamente per questa tipologia di veicoli, l'uso in città e la frenata tipica, diversa da quella di una moto.

- **XS**: mescola sinterizzata, specifica per applicazioni scooter, sia anteriore che posteriore. E' un materiale estremamente stabile, garantisce costanza di prestazioni in tutte le situazioni di guida. È il materiale ideale per i maxi scooter di ultima generazione.
- **CC**: di natura semimetallica, garantisce elevata stabilità e modulabilità. è particolarmente indicata per scooter.

UK XS – Carbon Ceramic

These guarantee long distances and stability in all conditions of use. They're purposely designed for this type of vehicle, for city use and the typical braking actions (different from those of a motorbike).

- **XS**: sintered mixture specifically designed for scooter applications (both front and rear). This is an extremely stable material that guarantees constant performance in all riding situations. It's ideal for the next generation maxi scooters.
- **CC**: of a semi-metallic nature, guaranteeing high stability and modular configurations. Particularly recommended for scooters.

F XS – Carbone-céramique

Elles garantissent un long kilométrage et une stabilité dans toutes les conditions d'utilisation. Elles sont spécialement conçues pour ce type de véhicule, pour une utilisation en ville et un freinage typique, différent de celui d'une moto.

- **XS** : matériau fritté, spécialement conçu pour les scooters, tant à l'avant qu'à l'arrière. Il s'agit d'un matériau extrêmement stable, qui garantit des performances constantes dans toutes les situations de conduite. C'est le matériau idéal pour la dernière génération de maxi-scooters.
- **CC** : de nature semi-métallique, garantit une grande stabilité et une grande capacité de modulation. Elle est particulièrement adaptée aux scooters.

D XS – Carbon-Keramik

Gewährleisten hohe Kilometerleistungen und Bremsstabilität unter allen Einsatzbedingungen. Sie wurden speziell für diesen Fahrzeugtyp, die Verwendung in der Stadt und typische Bremsmanöver entwickelt, die sich von denen von Motorrädern unterscheiden.

- **XS**: Sintermischung, spezifisch für Scooter an Vorder- und Hinterradbremse einsetzbar. Dieses Material ist äußerst stabil und bietet konstante Bremsleistungen in allen Fahrsituationen. Es ist das ideale Material für die Maxiscooter der jüngsten Generation.
- **CC**: Die halbmetallische Beschaffenheit garantiert eine hohe Stabilität und Dosierbarkeit. Besonders für Scooter geeignet.

SCOOTER

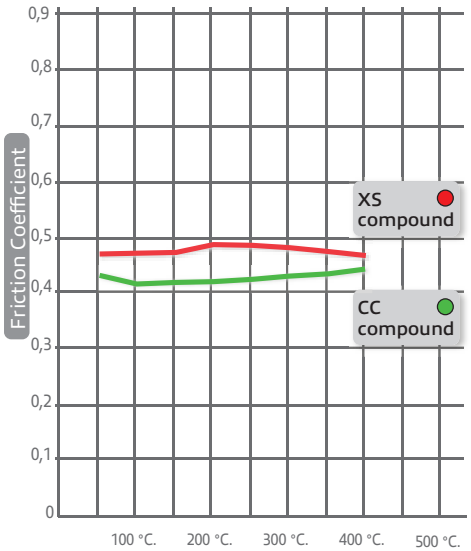

Scooter - **XS**

E XS – Carbocerámico

Garantizan un alto kilometraje y estabilidad en todas las condiciones de uso. Están específicamente estudiadas para este tipo de vehículos, cuyo uso (en ciudad)
y cuya frenada típica son diferentes a los de una moto.

- **XS**: compuesto sinterizado, específico para scooters, tanto en
el delantero como en el trasero. Es un material sumamente estable, garantiza unas prestaciones constantes en todas las situaciones de conducción. Es el material ideal para los maxiscooters de última generación.
- **CC**: de naturaleza semimetálica, garantiza una excelente estabilidad y modulabilidad. Está especialmente indicada para los scooters.

Scooter - **Carbon Ceramico**

GENUINE COMPOUND

I

È il ricambio originale per le pinze Brembo. Acquistando queste pastiglie avrete esattamente lo stesso materiale scelto dal costruttore della moto e sviluppato per la specifica applicazione, secondo i più severi criteri. Possono essere in materiale sinterizzato oppure Carbon Ceramico.

UK

This is the original spare part for Brembo calipers. When you purchase these pads, you'll have exactly the same material chosen by the bike manufacturer and developed for the specific application, following the strictest criteria. They come in both sintered material and carbon-ceramic.

F

C'est la pièce de rechange d'origine pour les étriers Brembo. Lorsque vous achetez ces plaquettes, vous obtenez exactement le même matériau que celui choisi par le constructeur de la moto et développé pour l'application spécifique, selon les critères les plus stricts. Ils peuvent être fabriqués en matériau fritté ou en carbone-céramique.

Genuine - **Sinter**

GENUINE

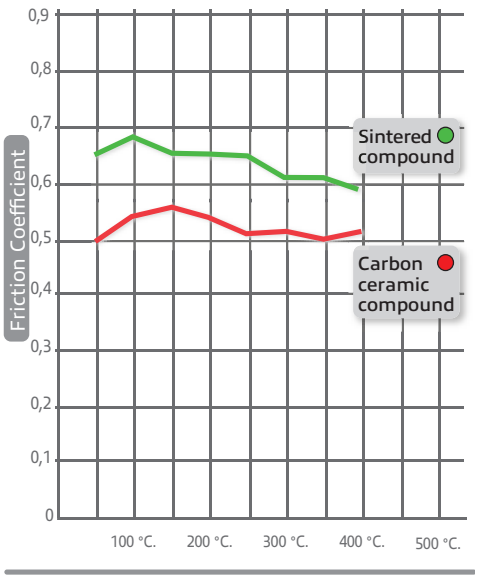

D Originalbelag für Brembo Bremssättel. Das Material dieses Bremsbelags entspricht exakt dem Material, das die Motorradhersteller für die Erstausrüstung verwenden und wurde speziell für den jeweiligen Anwendungsbereich unter Erfüllung strengster Anforderungen entwickelt. Die Beläge können aus Sintermetall oder Carbon-Keramik bestehen.

E Es la pieza de recambio original para las pinzas Brembo. Comprando estas pastillas dispondrás del mismo material elegido por el fabricante de la moto y desarrollado para esa aplicación específica, con arreglo a los más rigurosos criterios de fabricación. Pueden ser de material sinterizado o carbocerámico.

Genuine - **Carbon Ceramico**

GAMMA COMPLETA VEICOLI

COMPLETE VEHICLE RANGE

GAMME COMPLÈTE DES VÉHICULES

MOTORRAD PRODUKTPALETTE

GAMA COMPLETA DE VEHÍCULOS

						↓	CC	Genuine	SA	LA	SD	SX	XS	SR	TT	RC		↓	CC	Genuine	SP	SD	SX	XS	TT
ADIVA																									
	250	AD	06 > 22	N	07004	XS			CC					XS			07004	CC			CC			XS	
ADLY																									
	250	SILVER FOX	00 > 05	N	07041	CC			CC																
	50	CAT	01 > 08	N	07041	CC			CC																
	50	COSY	01 > 08	N	07041	CC			CC																
	50	FOX	00 > 09	N	07041	CC			CC																
	50	FOX PLUS	01 > 09	N	07041	CC			CC																
	50	JET	96 > 99	N	07041	CC			CC																
	50	PANTHER	01 > 09	N	07026	CC			CC																
	50	PISTA, PISTA TWIN LIGHT	96 > 99	N	07041	CC			CC																
	50	SILVER FOX	00 > 05	N	07041	CC			CC																
	50	SILVER FOX	06 > 09	N	07026	CC			CC																
	50	SUPER SONIC	00 > 05	Y	07026	CC			CC																
	50	THUNDERBIKE	97 > 09	N	07026	CC			CC																
RS	50	SUPER SONIC	06 > 08	N	07026	CC			CC								07026	CC			CC				
RT	50	ROAD TRACER	02 > 06	N	07041	CC			CC																
	70	FOX PLUS	01 > 05	N	07041	CC			CC																
	70	PISTA, PISTA TWIN LIGHT	01 > 05	N	07041	CC			CC																
	80	COSY	01 > 06	N	07041	CC			CC																
RT	90	ROAD TRACER	02 > 06	N	07041	CC			CC																
	100	CAT	01 > 08	N	07041	CC			CC																
	100	JET	96 > 99	N	07041	CC			CC																
	100	PANTHER	01 > 06	N	07026	CC			CC																
	100	SILVER FOX	01 > 05	N	07041	CC			CC																
	100	SILVER FOX	06 > 06	N	07026	CC			CC																
	100	SUPER SONIC	01 > 05	Y	07026	CC			CC																
	100	THUNDERBIKE	01 > 04	Y	07026	CC			CC								07026	CC			CC				
RT	100	ROAD TRACER	02 > 06	N	07041	CC			CC																
	125	CAT	01 > 04	N	07041	CC			CC																
	125	SUPER SONIC	01 > 05	Y	07026	CC			CC																
	125	THUNDERBIKE	01 > 04	Y	07026	CC			CC								07026	CC			CC				
	150	ATV	05 > 07	Y	07KA07	SD			17		SX	SD					07KA07	SD			17		SD	SX	
	150	INTERCEPTOR	05 > 07	Y	07KA07	SD			17		SX	SD					07KA07	SD			17		SD	SX	
	300	ATV	05 > 11	Y	07KA07	SD			17		SX	SD					07KA07	SD			17		SD	SX	
	300	CROSS X OVER	07 > 11	Y	07GR52	SD			09		SX	SD													
	300	CROSS X ROAD	07 > 11	Y	07GR52	SD			09		SX	SD													
ATV	300	SPORT	07 > 13	Y	07GR52	SD			09		SX	SD					07GR78	SD			CC		SD		
	320	S	07 > 13	Y	07GR52	SD			09		SX	SD													
	320	U	07 > 13	Y	07GR52	SD			09		SX	SD													
AEON																									
	50	AERO	06 > 06	N	07KA07	17			17		SX	SD													
	50	REGAL	06 > 06	N	07KA07	17			17		SX	SD													
	50	TORCH	06 > 09	N	07KA07	17			17		SX	SD													
	90	REGAL	06 > 06	N	07KA07	17			17		SX	SD													
	100	PULSAR	06 > 06	N	07KA07	17			17		SX	SD													
	100	REVO 2	04 > 06	N													07KA07	SD			17		SD	SX	
	110	AERO	06 > 06	N	07KA07	17			17		SX	SD													
	110	PULSAR	06 > 06	N	07KA07	17			17		SX	SD													
	125	CO-IN	14 > 14	N	07KA07	17			17		SX	SD													
	125	ELITE	13 > 14	N	07035	CC			CC								07KA07	17			17		SD	SX	
	125	OVERLAND	02 > 11	N													07YA22	SD			06	SP	SD	SX	
	125	OZ	14 > 14	N	07033	CC			CC					XS											

						↓	CC	Genuine		SA	LA	SD	SX	XS	SR	TT	RC		↓	CC	Genuine	SP	SD	SX	XS	TT
AEON																										
	125	PULSAR	06 > 06	N	07KA07	17				17			SX	SD												
	125	URBAN	11 > 13	N	07035	CC				CC								07KA07	17			17		SD	SX	
	125	URBAN	14 > 14	N	07033	CC				CC					XS											
	150	PULSAR	06 > 06	N	07KA07	17				17			SX	SD												
	180	OVERLAND	02 > 11	N														07YA22	SD			06	SP	SD	SX	
	180	ROADSTER	02 > 09	N														07YA22	SD			06	SP	SD	SX	
	250	ELITE	11 > 14	N	07035	CC				CC								07KA07	17			17		SD	SX	
	350	URBAN	11 > 13	N	07035	CC				CC								07KA07	17			17		SD	SX	
	400	ELITE	14 > 15	N	07101	XS				CC					XS			07033	XS			CC				XS	
AJP																										
PR3	125	ENDURO	08 > 12	N	07049	CC				CC								07GR58	04			04			SX		
PR3	125	ENDURO	13 > 15	N	07GR03	CC				CC																
PR3	125	ENDURO PRO	13 > 15	N	07GR03	CC				CC																
PR3	125	EXTREME	13 > 15	N	07GR03	CC				CC																
PR3	125	SUPERMOTARD	08 > 12	N	07049	CC				CC								07GR58	04			04			SX	
PR3	125	SUPERMOTO	13 > 15	N	07GR03	CC				CC																
PR4	125	ENDURO	04 > 12	N	07089	CC				CC								07GR58	04			04			SX	
PR4	125	ENDURO	13 > 15	N	07GR03	CC				CC																
PR4	125	ENDURO PRO	13 > 15	N	07GR03	CC				CC																
PR4	125	SUPERMOTARD	04 > 09	N	07089	CC				CC								07GR58	04			04			SX	
PR4	125	SUPERMOTO	13 > 15	N	07GR03	CC				CC																
PR4	125	TRAIL	13 > 15	N	07GR03	CC				CC																
MX	200		09 > 11	N	07049	CC				CC								07BB12	05			05				TT
PR3	200	ENDURO	08 > 12	N	07049	CC				CC								07GR58	04			04			SX	
PR3	200	SUPERMOTARD	08 > 12	N	07049	CC				CC								07GR58	04			04			SX	
PR4	200	ENDURO	04 > 04	N	07089	CC				CC								07GR58	04			04			SX	
PR4	200	SUPERMOTARD	04 > 04	N	07089	CC				CC								07GR58	04			04			SX	
PR3	240	MX	13 > 15	N	07GR03	CC				CC																
PR5	250	ENDURO	09 > 09	N	07KA17	SD				05		LA	SX	SD	TT			07HO26	SD			08		SD	SX		TT
PR5	250	ENDURO	10 > 15	N	07GR03	CC				CC																
PR5	250	EXTREME	12 > 15	N	07GR03	CC				CC																
PR5	250	SUPERMOTARD	09 > 09	N	07KA17	SD				05		LA	SX	SD	TT			07HO26	SD			08		SD	SX		TT
PR5	250	SUPERMOTO	10 > 15	N	07GR03	CC				CC																
PR7	650	ADVENTURE	17 > 17	Y	07GR03	CC				CC								07HO26	08			08		SD	SX		TT
ALFER																										
MC	80		87 > 87	N	07BB01	06	11			06			SX	SD				07BB12	05			05					TT
MC	125		87 > 87	N	07BB01	06	11			06			SX	SD												
MC	125		88 > 88	N	07GR56	05				05						SR		07BB01	06	11		06	SP	SD	SX	
VRE	125	4-STROKE	00 > 00	N	07BB04	SD	30	59	78	CC	SA	LA	SX	SD	TT			07BB02	SD	58	65	CC	SP	SD	SX		TT
GR	250	ENDURO	85 > 85	N	07BB01	06	11			06			SX	SD												
GR	250	ENDURO	88 > 88	N	07GR56	05				05						SR		07BB01	06	11		06	SP	SD	SX	
MC	250		85 > 85	N	07BB01	06	11			06			SX	SD												
MC	250		87 > 87	N	07BB01	06	11			06			SX	SD				07BB01	06	11		06	SP	SD	SX	
MC	250		88 > 88	N	07GR56	05				05						SR		07BB01	06	11		06	SP	SD	SX	
VR	250	CROSS	99 > 99	N	07BB04	SX	30	59	78	CC	SA	LA	SX	SD	TT			07BB02	SX	58	65	CC	SP	SD	SX		TT
VR	250	ENDURO	99 > 99	N	07BB04	SD	30	59	78	CC	SA	LA	SX	SD	TT			07BB02	SD	58	65	CC	SP	SD	SX		TT
VR	250	NO LIMIT	99 > 99	N	07BB04	SX	30	59	78	CC	SA	LA	SX	SD	TT			07BB02	SX	58	65	CC	SP	SD	SX		TT
VR	250	SUPERMOTARD	99 > 99	N	07BB04	SX	30	59	78	CC	SA	LA	SX	SD	TT			07BB02	SX	58	65	CC	SP	SD	SX		TT
GR	300		85 > 85	N	07BB01	06	11			06			SX	SD												
GR	300	ENDURO	88 > 88	N	07GR56	05				05						SR		07BB01	06	11		06	SP	SD	SX	
APRILIA																										
	50	AMICO, SCOOTER	92 > 92	N	07002	CC				CC																

APRILIA

						↓	CC	Genuine		SA	LA	SD	SX	XS	SR	TT	RC		↓	CC	Genuine	SP	SD	SX	XS	TT
	50	AMICO,GL,GLE	93 > 98	N	07002	CC				CC																
	50	AREA 51	99 > 02	N	07003	CC				CC								07003	CC			CC				
	50	BUSINESS	97 > 98	N	07002	CC				CC																
	50	CLASSIC	96 > 99	N	07002	CC				CC																
	50	CLUB	97 > 99	N	07002	CC				CC																
	50	COMPAY	09 > 13	N	07003	CC				CC																
	50	GULLIVER	96 > 00	N	07002	CC				CC																
	50	HABANA/CUSTOM	99 > 02	N	07003	CC				CC																
	50	MCGULLIVER	00 > 00	N	07002	CC				CC																
	50	MINI RX	04 > 04	N	07GR48	SX				04			SX													
	50	MOJITO RETRO	99 > 03	N	07003	CC				CC																
	50	MOJITO, MOJITO CUSTOM	99 > 12	N	07003	CC				CC																
	50	RALLY	95 > 01	N	07002	CC				CC																
	50	RED ROSE	88 > 89	N	07008	CC				CC																
	50	RED ROSE	90 > 94	N	07009	CC				CC																
	50	RED ROSE CLASSIC	92 > 94	N	07009	CC				CC																
	50	SCARABEO 4T	04 > 09	N	07021	CC				CC					XS											
	50	SCARABEO DITECH	02 > 06	N	07002	CC				CC								07020	CC			CC			XS	
	50	SCARABEO STREET	00 > 06	N	07002	CC				CC																
	50	SCARABEO, 2ND SERIES	94 > 99	N	07002	CC				CC																
	50	SONIC, GP	99 > 09	N	07002	CC				CC																
	50	SPORT CITY ONE	08 > 12	N	07056	CC				CC					XS											
	50	TUAREG	85 > 85	N	07BB01	06	11			06			SX	SD												
	50	TUAREG	86 > 96	N	07009	CC				CC								07BB13	05			05		SD		
	50	TUAREG RALLY	90 > 96	N	07009	CC				CC								07BB13	05			05		SD		
	50	TUONO	04 > 07	N	07049	CC				CC								07081	CC			CC				
	50	YOUNGER	97 > 97	N	07002	CC				CC																
AC	50	RALLY	95 > 02	N	07002	CC				CC																
AF1	50	AE	86 > 96	N	07009	CC				CC								07084	CC			CC				
AF1	50	EUROPA, FUTURA	90 > 92	N	07009	CC				CC								07084	CC			CC				
ET	50		85 > 90	N	07081	CC				CC																
LC	50	RALLY	96 > 01	N	07002	CC				CC								07002	CC			CC				
LX	50	AMICO, SPORT	92 > 97	N	07086	CC				CC																
MX	50		03 > 10	N	07012	CC				CC					XS			07084	CC			CC				
RS	50		93 > 95	N	07081	CC				CC								07081	CC			CC				
RS	50		96 > 99	N	07081	CC				CC								07084	CC			CC				
RS	50		06 > 11	N	07004	CC				CC					XS			07044	CC			CC				
RS	50	REPLICA	00 > 05	N	07012	CC				CC					XS			07084	CC			CC				
RS-4	50		12 > 19	N	07079	XS												07KA07	17			17		SD	SX	
RS-4	50	REPLICA	16 > 17	N	07079	XS												07KA07	17			17		SD	SX	
RX	50		90 > 05	N	07012	CC				CC					XS			07084	CC			CC				
RX	50		06 > 14	N	07089	CC				CC								07044	CC			CC				
RX	50	RACING	04 > 06	N	07012	CC				CC					XS			07084	CC			CC				
SR	50	DITECH	01 > 06	N	07002	CC				CC								07020	CC			CC			XS	
SR	50	EUROPA	93 > 94	N	07086	CC				CC																
SR	50	MOTARD	18 > 22	N	07120	CC				CC																
SR	50	RACING	00 > 04	N	07002	CC				CC								07020	CC			CC			XS	
SR	50	REPLICA	94 > 96	N	07013	CC				CC																
SR	50	REPLICA (LIQUID COOLED)	96 > 96	N	07002	CC				CC																
SR	50	STEALTH, RACING	97 > 00	N	07002	CC				CC								07002	CC			CC				
SR	50	STREET	05 > 12	N	07002	CC				CC								07020	CC			CC			XS	
SR	50	URBAN KID	93 > 07	N	07086	CC				CC																

APRILIA

						↓	CC	Genuine		SA	LA	SD	SX	XS	SR	TT	RC		↓	CC	Genuine	SP	SD	SX	XS	TT
SR	50	VIPER	93 > 94	N	07086	CC				CC																
SR	50	WWW, NETSCAPER	97 > 99	N	07087	CC				CC																
SX	50		06 > 13	N	07089	CC				CC																
SX	50	LTD.	07 > 15	N	07076	CC				CC					XS			07KA07	17		17		SD	SX		
SXR	50		21 > 23	N	07120	CC				CC																
	100	SCARABEO	00 > 06	N	07021	CC				CC					XS											
	100	SCARABEO 4T	03 > 11	N	07021	CC				CC					XS											
	100	SCARABEO NET	10 > 14	N	07021	CC				CC					XS											
	125	ATLANTIC	03 > 14	N	07045	CC				CC					XS			07020	CC		CC				XS	
	125	CLASSIC	96 > 03	N	07GR14	06				06								07BB01	06	11	06	SP	SD	SX		
	125	HABANA/CUSTOM	00 > 02	N	07021	CC				CC					XS											
	125	LEONARDO	96 > 96	N	07002	CC				CC								07084	CC		CC					
	125	LEONARDO	97 > 98	N	07087	CC				CC								07003	CC		CC					
	125	LEONARDO	99 > 06	N	07021	CC				CC					XS			07021	CC		CC				XS	
	125	LEONARDO (GRIMECA CAL.)	99 > 06	N	07006	CC				CC					XS			07021	CC		CC				XS	
	125	MOJITO, MOJITO CUSTOM	02 > 12	N	07021	CC				CC					XS											
	125	PEGASO	90 > 91	N	07GR14	06				06								07BB07	08		08					TT
	125	PEGASO	92 > 99	N	07GR04	16				06								07015	CC		CC					
	125	RED ROSE	89 > 89	N	07GR13	CC				CC								07BB01	06	11	06	SP	SD	SX		
	125	RED ROSE	90 > 97	N	07GR14	06				06								07BB01	06	11	06	SP	SD	SX		
	125	SCARABEO, SCARABEO GT	99 > 03	N	07006	CC				CC					XS			07020	CC		CC				XS	
	125	SCARABEO, SCARABEO GT	04 > 10	N	07045	CC				CC					XS			07020	CC		CC				XS	
	125	SPORT PRO.	92 > 92	N	07GR56	05				05						SR		07BB01	06	11	06	SP	SD	SX		
	125	SPORTCITY (GRIMECA CAL.)	04 > 12	N	07006	CC				CC					XS			07020	CC		CC				XS	
	125	SPORTCITY (HENGTONG CAL.)	04 > 12	N	07056	CC				CC					XS			07020	CC		CC				XS	
	125	STRADA	85 > 85	N	07BB13	05				05			SD													
	125	TUAREG	86 > 86	N	07GR13	CC				CC																
	125	TUAREG	87 > 92	N	07GR10	01				01								07BB01	06	11	06	SP	SD	SX		
	125	TUAREG AS	86 > 86	N	07GR10	01				01								07BB01	06	11	06	SP	SD	SX		
	125	TUAREG RALLY	86 > 92	N	07GR04	16				06								07015	CC		CC					
	125	TUAREG WIND	88 > 88	N	07009	CC				CC								07BB13	05		05		SD			
	125	TUAREG WIND	90 > 94	N	07GR14	06				06								07BB07	08		08					TT
	125	TUONO	04 > 07	N	07GR56	05				05						SR		07BB01	06	11	06	SP	SD	SX		
	125	TUONO ABS	17 > 19	N	07GR72	SA					SA							07KA07	17		17		SD	SX		
AF1	125		87 > 87	N	07BB09	07				07								07BB01	06	11	06	SP	SD	SX		
AF1	125		88 > 88	N	07BB09	07				07								07BB13	05		05		SD			
AF1	125	EUROPA, FUTURA	90 > 92	N	07GR56	05				05						SR		07BB01	06	11	06	SP	SD	SX		
AF1	125	REPLICA, SINTESI	89 > 91	N	07GR56	05				05						SR		07BB01	06	11	06	SP	SD	SX		
ETX	125		84 > 86	N	07GR13	CC				CC																
ETX	125		99 > 92	N	07012	CC				CC					XS											
ETX	125	TUAREG	86 > 87	N	07GR13	CC				CC								07BB01	06	11	06	SP	SD	SX		
MX	125		04 > 07	N	07GR04	16				06								07015	CC		CC					
MX	125	CROSS	85 > 85	N	07GR13	CC				CC																
MX	125	SUPERMOTO	07 > 07	N	07GR04	16				06								07015	CC		CC					
RS	125		99 > 05	N	07GR56	05				05						SR										
RS	125		06 > 12	N	07GR77	07				07	SA					SR		07020	CC		CC				XS	
RS	125		17 > 19	N	07GR72	SA					SA							07KA07	17		17		SD	SX		
RS	125	EXTREMA	93 > 98	N	07GR56	05				05						SR										
RS	125	GP	17 > 19	N	07GR72	SA					SA							07KA07	17		17		SD	SX		
RS	125	PISTA	05 > 07	N	07GR56	05				05						SR										
RS-4	125	(AJP CAL.)	11 > 19	N	07GR72	SA					SA							07GR09	CC		CC					
RS-4	125	(J.JUAN CAL.)	11 > 19	N	07BB15	SA				07	SA	LA				SR	RC	07KA07	17		17		SD	SX		

APRILIA

						↓	CC	Genuine		SA	LA	SD	SX	XS	SR	TT	RC		↓	CC	Genuine	SP	SD	SX	XS	TT
RS-4	125	REPLICA, ABS	16 > 19	N	07GR72	SA				SA								07KA07	17			17		SD	SX		
RX	125		90 > 90	N	07BB16	06			06									07YA54	CC			CC	SP	SD	SX		
RX	125		91 > 91	N	07BB16	06			06									07BB07	08			08					TT
RX	125		92 > 92	N	07BB16	06			06									07014	CC			CC					
RX	125		97 > 99	N	07BB04	CC	30	59	78	CC	SA	LA	SX	SD	TT			07BB07	08			08					TT
RX	125	ENDURO	08 > 12	N	07BB04	CC	30	59	78	CC	SA	LA	SX	SD	TT			07KA07	17			17		SD	SX		
RX	125	SUPERMOTARD	08 > 12	N	07BB04	CC	30	59	78	CC	SA	LA	SX	SD	TT			07KA07	17			17		SD	SX		
SR	125		99 > 03	N	07021	CC				CC						XS											
SR	125	GT	21 > 23	N	07GR03	CC				CC								07060	CC			CC				XS	
SR	125	MAX	12 > 17	N	07056	CC				CC						XS		07056	CC			CC				XS	
SR	125	SPORT CITY ONE	12 > 12	N	07056	CC				CC						XS											
STX	125		84 > 84	N	07GR10	01				01																	
SX	125		08 > 13	N	07GR04	16				06								07015	CC			CC					
SX	125		18 > 22	N	07SU12	15				15			SX	SD				07KA07	17			17		SD	SX		
	150	LEONARDO	97 > 98	N	07087	CC				CC								07003	CC			CC					
	150	LEONARDO	99 > 05	N	07021	CC				CC						XS		07021	CC			CC				XS	
	150	LEONARDO (GRIMECA CAL.)	99 > 05	N	07006	CC				CC						XS		07021	CC			CC				XS	
	150	SCARABEO	99 > 04	N	07006	CC				CC						XS		07020	CC			CC				XS	
	150	SCARABEO, SCARABEO GT	04 > 05	N	07045	CC				CC						XS		07020	CC			CC				XS	
SR	150		00 > 03	N	07021	CC				CC						XS											
SXR	160		21 > 23	N	07120	CC				CC																	
	200	ATLANTIC	03 > 06	N	07045	CC				CC						XS		07020	CC			CC				XS	
	200	CLIMBER	93 > 95	N	07BB01	SX	11			06			SX	SD				07BB01	SX	11		06	SP	SD	SX		
	200	SCARABEO	07 > 09	N	07045	CC				CC						XS		07020	CC			CC				XS	
	200	SCARABEO CLASS	10 > 12	N	07045	CC				CC						XS		07020	CC			CC				XS	
	200	SCARABEO IE	12 > 12	N	07045	CC				CC						XS		07020	CC			CC				XS	
	200	SCARABEO, SCARABEO GT	02 > 03	N	07006	CC				CC						XS		07020	CC			CC				XS	
	200	SPORTCITY	04 > 08	N	07006	CC				CC						XS		07020	CC			CC				XS	
SR	200	GT	21 > 23	N	07GR03	CC				CC								07060	CC			CC				XS	
	240	CLIMBER	89 > 90	N	07009	CC				CC								07BB13	05			05		SD			
TX	240		86 > 88	N	07BB12	TT				05					TT												
	250	ATLANTIC	07 > 12	N	07045	XS				CC						XS		07020	XS			CC				XS	
	250	LEONARDO	99 > 05	N	07021	XS				CC						XS		07020	XS			CC				XS	
	250	LEONARDO (GRIMECA CAL.)	99 > 05	N	07006	XS				CC						XS		07020	XS			CC				XS	
	250	SCARABEO, SCARABEO IE	06 > 11	N	07045	XS				CC						XS		07020	XS			CC				XS	
	250	SPORTCITY	06 > 08	Y	07006	XS				CC						XS		07020	XS			CC				XS	
	250	TUAREG RALLY	86 > 86	N	07GR13	CC				CC								07BB01	06	11		06	SP	SD	SX		
AF1	250	REPLICA	90 > 90	N	07GR56	05				05							SR	07BB14	08	18		08	SP				
MX	250	CROSS	85 > 85	N	07BB01	SD	11			06			SX	SD													
RS	250		95 > 96	N	07BB15	07				07	SA	LA					SR	RC	07BB01	06	11		06	SP	SD	SX		
RS	250		97 > 02	Y	07BB19	07	59	73	90	07	SA	LA					SR	RC	07BB01	06	11		06	SP	SD	SX		
RS	250	PISTA	04 > 04	Y	07BB19	07	59	73	90	07	SA	LA					SR	RC	07BB01	06	11		06	SP	SD	SX		
RX	250		86 > 86	N	07BB01	06	11			06			SX	SD													
	275	CLIMBER	89 > 90	N	07009	CC				CC								07BB13	05			05		SD			
	280	R, CLIMBER	92 > 92	N	07BB12	TT				05					TT			07BB12	TT			05					TT
	300	LEONARDO (GRIMECA CAL.)	05 > 06	N	07006	XS				CC						XS		07021	XS			CC				XS	
	300	SCARABEO SPECIAL	10 > 11	N	07045	XS				CC						XS		07020	XS			CC				XS	
SR	300	MAX	12 > 19	N	07056	XS				CC						XS		07056	XS			CC				XS	
TX	311		86 > 86	N	07BB12	TT				05					TT												
TX	312	M	88 > 88	N	07BB12	TT				05					TT			07BB12	TT			05					TT
TXR	312	M	88 > 88	N	07BB12	TT				05					TT			07BB12	TT			05					TT
	350	TUAREG	86 > 86	N	07GR13	CC				CC								07BB01	06	11		06	SP	SD	SX		

APRILIA

						↓	CC	Genuine		SA	LA	SD	SX	XS	SR	TT	RC		↓	CC	Genuine	SP	SD	SX	XS	TT
	350	TUAREG	88 > 89	N	07BB16	06				06								07BB01	06	11		06	SP	SD	SX		
	350	TUAREG WIND	87 > 87	N	07GR13	CC				CC								07BB01	06	11		06	SP	SD	SX		
	350	TUAREG WIND	88 > 88	N	07BB06	06				06								07BB01	06	11		06	SP	SD	SX		
	350	TUAREG WIND	90 > 94	N	07BB16	06				06								07YA54	CC			CC	SP	SD	SX		
ETX	350		85 > 86	N	07GR13	CC				CC								07BB01	06	11		06	SP	SD	SX		
ETX	350		87 > 92	N	07GR10	01				01								07BB01	SD	11		06	SP	SD	SX		
	400	SCARABEO IE	07 > 08	Y	07006	XS				CC					XS			07020	XS			CC				XS	
MXV	450		09 > 13	N	07KA17	SX				05		LA	SX	SD	TT			07YA41	SX					SD	SX		TT
RXV	450		06 > 13	N	07KA17	SD				05		LA	SX	SD	TT			07YA41	SD					SD	SX		TT
SXV	450		06 > 13	N	07GR75	SX					SA		SX					07YA41	SX					SD	SX		TT
SXV	450	VAN DEN BOSCH REP.	08 > 10	N	07BB10	SR										SR	RC	07YA41	SX					SD	SX		TT
	500	ATLANTIC LEFT	02 > 05	N	07006	XS				CC					XS			07020	XS			CC				XS	
	500	ATLANTIC RIGHT	02 > 05	N	07057	XS				CC					XS												
	500	ATLANTIC SPRINT	06 > 10	N	07045	XS				CC					XS			07020	XS			CC				XS	
	500	SCARABEO	03 > 06	Y	07006	XS				CC					XS			07020	XS			CC				XS	
	500	SCARABEO CLASSIC	10 > 11	Y	07006	XS				CC					XS			07020	XS			CC				XS	
	500	SCARABEO IE	07 > 11	Y	07006	XS				CC					XS			07020	XS			CC				XS	
RXV	550		06 > 13	N	07KA17	SD				05		LA	SX	SD	TT			07YA41	SD					SD	SX		TT
SXV	550		06 > 13	N	07GR75	SX					SA		SX					07YA41	SX					SD	SX		TT
SXV	550	VAN DEN BOSCH REP.	08 > 10	N	07BB10	SR										SR	RC	07YA41	SX					SD	SX		TT
	600	PEGASO	90 > 92	N	07GR04	16				06								07015	CC			CC					
	600	TUAREG	86 > 87	N	07GR13	CC				CC								07BB01	06	11		06	SP	SD	SX		
	600	TUAREG	88 > 89	N	07BB16	06				06								07BB07	08			08					TT
	600	TUAREG WIND	88 > 88	N	07BB06	06				06								07BB01	06	11		06	SP	SD	SX		
	600	TUAREG WIND	90 > 94	N	07BB16	06				06								07BB07	08			08					TT
ETX	600		86 > 92	N	07GR13	CC				CC								07BB01	06	11		06	SP	SD	SX		
	650	MOTO	95 > 03	N	07BB03	06	59	65	73	06	SA	LA						07BB07	08			08					TT
	650	PEGASO	92 > 94	N	07GR04	16				06								07015	CC			CC					
	650	PEGASO	95 > 00	N	07BB03	SA	59	65	73	06	SA	LA						07BB07	08			08					TT
	650	PEGASO FACTORY	07 > 09	N	07GR75	SA					SA		SX					07BB02	SP	58	65	CC	SP	SD	SX		TT
	650	PEGASO I.E.	01 > 04	N	07BB03	90	59	65	73	06	SA	LA						07BB02	SP	58	65	CC	SP	SD	SX		TT
	650	PEGASO I.E. TUSCANY TIBET RAID	04 > 04	N	07BB03	SA	59	65	73	06	SA	LA						07BB02	SP	58	65	CC	SP	SD	SX		TT
	650	PEGASO STRADA	05 > 09	N	07BB19	90	59	73	90	07	SA	LA				SR	RC	07BB02	SP	58	65	CC	SP	SD	SX		TT
	650	PEGASO TRAIL	06 > 08	N	07BB03	SA	59	65	73	06	SA	LA						07BB02	SP	58	65	CC	SP	SD	SX		TT
	650	STARCK	96 > 01	N	07BB03	06	59	65	73	06	SA	LA						07BB07	08			08					TT
	660	TUAREG	22 > 23	Y	07BB03	SA	59	65	73	06	SA	LA						07BB02	SP	58	65	CC	SP	SD	SX		TT
	660	TUONO FACTORY	22 > 23	Y	07BB38	SA	59	84	95		SA	LA				SR	RC	07BB20	SP	65	90	CC	SP				
RS	660		20 > 22	Y	07BB38	SA	59	84	95		SA	LA				SR	RC	07BB20	SP	65	90	CC	SP				
RS	660	EXTREM	23 > 23	Y	07BB38	SA	59	84	95		SA	LA				SR	RC	07BB20	SP	65	90	CC	SP				
RS	660	TROFEO	22 > 22	Y	07BB38	SA	59	84	95		SA	LA				SR	RC	07BB20	SP	65	90	CC	SP				
	750	DORSODURO FACTORY	12 > 13	Y	07BB19	90	59	73	90	07	SA	LA				SR	RC	07BB02	SP	58	65	CC	SP	SD	SX		TT
SL	750	SHIVER GT, ABS	09 > 12	Y	07GR77	SA				07	SA					SR		07BB02	SP	58	65	CC	SP	SD	SX		TT
SL	750	SHIVER, ABS	07 > 18	Y	07GR77	SA				07	SA					SR		07BB02	SP	58	65	CC	SP	SD	SX		TT
SMV	750	DORSODURO	08 > 08	Y	07BB19	SA	59	73	90	07	SA	LA				SR	RC	07BB02	SP	58	65	CC	SP	SD	SX		TT
SMV	750	DORSODURO	09 > 18	Y	07GR77	SA				07	SA					SR		07BB02	SP	58	65	CC	SP	SD	SX		TT
NA	850	MANA	07 > 07	Y	07GR77	SA				07	SA					SR		07BB02	SP	58	65	CC	SP	SD	SX		TT
NA	850	MANA GT, ABS	09 > 13	Y	07GR77	SA				07	SA					SR		07GR13	CC			CC					
NA	850	MANA GT, ABS (PARKING BRAKE)	09 > 13	N														07GR19	CC			CC					
NA	850	MANA, ABS	08 > 11	Y	07GR77	SA				07	SA					SR		07GR13	CC			CC					
SRV	850		12 > 19	Y	07001	XS				CC					XS			07056	XS			CC				XS	
SRV	850	(PARKING BRAKE)	12 > 19	N														07094	CC			CC					
	900	DORSODURO	18 > 20	Y	07GR77	SA				07	SA					SR		07BB02	SP	58	65	CC	SP	SD	SX		TT

APRILIA

						↓	CC	Genuine		SA	LA	SD	SX	XS	SR	TT	RC		↓	CC	Genuine	SP	SD	SX	XS	TT
	900	SHIVER	18 > 20	Y	07GR77	SA				07	SA					SR		07BB02	SP	58	65	CC	SP	SD	SX		TT
	1000	BLUE MARLIN	02 > 02	Y	07BB19	SA	59	73	90	07	SA	LA				SR	RC	07BB20	SP	65	90	CC	SP				
ETV	1000	CAPONORD	01 > 08	Y	07BB03	SA	59	65	73	06	SA	LA						07BB20	SP	65	90	CC	SP				
ETV	1000	CAPONORD RALLY RAID	04 > 08	Y	07BB03	SA	59	65	73	06	SA	LA						07BB20	SP	65	90	CC	SP				
RST	1000	FUTURA	01 > 03	Y	07BB19	SA	59	73	90	07	SA	LA				SR	RC	07BB04	SP	30	59	CC	SP	SD	SX		TT
RSV	1000		97 > 01	Y	07BB19	SA	59	73	90	07	SA	LA				SR	RC	07BB20	SP	65	90	CC	SP				
RSV	1000		02 > 03	Y	07BB33	SA	96				SA	LA				SR	RC	07BB20	SP	65	90	CC	SP				
RSV	1000	FACTORY PISTA	04 > 04	Y	07BB33	SA	96				SA	LA				SR	RC	07BB20	SP	65	90	CC	SP				
RSV	1000	FALCO SL, R	00 > 04	Y	07BB19	73	59	73	90	07	SA	LA				SR	RC	07BB20	SP	65	90	CC	SP				
RSV	1000	NERA	04 > 04	Y	07BB33	SA	96				SA	LA				SR	RC	07BB20	SP	65	90	CC	SP				
RSV	1000	R	00 > 00	Y	07BB19	73	59	73	90	07	SA	LA				SR	RC	07BB20	SP	65	90	CC	SP				
RSV	1000	R	01 > 07	Y	07BB33	SA	96				SA	LA				SR	RC	07BB20	SP	65	90	CC	SP				
RSV	1000	R FACTORY	04 > 08	Y	07BB33	SA	96				SA	LA				SR	RC	07BB20	SP	65	90	CC	SP				
RSV	1000	SP	00 > 00	Y	07BB19	SA	59	73	90	07	SA	LA				SR	RC	07BB20	SP	65	90	CC	SP				
	1000	TUONO	03 > 10	Y	07BB38	84	59	84	95		SA	LA				SR	RC	07BB20	SP	65	90	CC	SP				
RSV	1000	TUONO FIGHTER	03 > 05	Y	07BB19	90	59	73	90	07	SA	LA				SR	RC	07BB20	SP	65	90	CC	SP				
RSV	1000	TUONO R	03 > 03	Y	07BB33	SA	96				SA	LA				SR	RC	07BB20	SP	65	90	CC	SP				
RSV	1000	TUONO R FACTORY, ABS	06 > 12	Y	07BB33	SA	96				SA	LA				SR	RC	07BB20	SP	65	90	CC	SP				
RSV	1000	TUONO R, ABS	04 > 12	Y	07BB19	SA	59	73	90	07	SA	LA				SR	RC	07BB20	SP	65	90	CC	SP				
RSV	1000	TUONO V4 R	11 > 13	Y	07BB19	90	59	73	90	07	SA	LA				SR	RC	07BB20	SP	65	90	CC	SP				
RSV	1000	TUONO V4 R	14 > 14	Y	07BB38	84	59	84	95		SA	LA				SR	RC	07BB20	SP	65	90	CC	SP				
RSV4	1000	ABS	09 > 13	Y	07BB37	SA	59	91	92		SA	LA				SR	RC	07BB20	SP	65	90	CC	SP				
RSV4	1000	FACTORY	09 > 11	Y	07BB37	SA	59	91	92		SA	LA				SR	RC	07BB20	SP	65	90	CC	SP				
RSV4	1000	FACTORY APRC ABS	13 > 16	Y	07BB37	SA	59	91	92		SA	LA				SR	RC	07BB20	SP	65	90	CC	SP				
RSV4-R	1000	ABS APRC	10 > 10	Y	07BB37	96	59	91	92		SA	LA				SR	RC	07BB20	SP	65	90	CC	SP				
RSV4-RF	1000		15 > 20	Y	07BB37	96	59	91	92		SA	LA				SR	RC	07BB20	SP	65	90	CC	SP				
RSV4-RR	1000		15 > 20	Y	07BB37	96	59	91	92		SA	LA				SR	RC	07BB20	SP	65	90	CC	SP				
RSV	1100	TUONO V4	15 > 15	Y	07BB38	SA	59	84	95		SA	LA				SR	RC	07BB20	SP	65	90	CC	SP				
RSV	1100	TUONO V4 FACTORY	15 > 16	Y	07BB38	84	59	84	95		SA	LA				SR	RC	07BB20	SP	65	90	CC	SP				
RSV	1100	TUONO V4 FACTORY	17 > 18	Y	07BB37	92	59	91	92		SA	LA				SR	RC	07BB20	SP	65	90	CC	SP				
RSV	1100	TUONO V4 RR	15 > 16	Y	07BB38	84	59	84	95		SA	LA				SR	RC	07BB20	SP	65	90	CC	SP				
RSV	1100	TUONO V4 RR	17 > 19	Y	07BB37	92	59	91	92		SA	LA				SR	RC	07BB20	SP	65	90	CC	SP				
RSV4	1100	FACTORY	19 > 23	Y	07BB37	92	59	91	92		SA	LA				SR	RC	07BB20	SP	65	90	CC	SP				
	1200	CAPONORD	13 > 19	Y	07BB38	SA	59	84	95		SA	LA				SR	RC	07BB02	SP	58	65	CC	SP	SD	SX		TT
	1200	CAPONORD RALLY	15 > 19	Y	07BB38	SA	59	84	95		SA	LA				SR	RC	07BB02	SP	58	65	CC	SP	SD	SX		TT
	1200	CAPONORD TRAVEL PACK	16 > 19	Y	07BB38	SA	59	84	95		SA	LA				SR	RC	07BB02	SP	58	65	CC	SP	SD	SX		TT
	1200	DORSODURO, ABS	11 > 14	Y	07BB19	90	59	73	90	07	SA	LA				SR	RC	07BB02	SP	58	65	CC	SP	SD	SX		TT

ARCTIC CAT

	50	DVX	06 > 08	N														07YA22	SD			06	SP	SD	SX		
	90	DVX	06 > 14	N														07YA22	SD			06	SP	SD	SX		
	250	2X4	05 > 06	Y	07GR53	SD							SD					07GR53	SD					SD			
	250	2X4 (MAN. HAND BRAKE)	99 > 04	N														07GR55	SD					SD			
	250	2X4/4X4	99 > 04	Y	07GR54	SD						SX	SD					07GR54	SD					SD	SX		
	250	4X4 (MAN. HAND BRAKE)	00 > 04	N														07GR55	SD					SD			
	250	DVX	06 > 09	Y	07GR52	SD				09		SX	SD					07GR71	SD					SD	SX		
	300	2X4	10 > 13	Y	07GR53	SD							SD					07GR53	SD					SD			
	300	2X4 (MAN. HAND BRAKE)	98 > 04	N														07GR55	SD					SD			
	300	2X4/4X4	98 > 04	Y	07GR54	SD						SX	SD					07GR54	SD					SD	SX		
	300	4X4	05 > 05	Y	07GR53	SD							SD					07GR53	SD					SD			
	300	4X4 (MAN. HAND BRAKE)	98 > 05	N														07GR55	SD					SD			
	300	DVX	09 > 16	Y	07GR52	SD				09		SX	SD					07GR71	SD					SD	SX		
	375	2X4/4X4	02 > 02	Y	07GR54	SD						SX	SD					07GR54	SD					SD	SX		

ARCTIC CAT

						↓	CC	Genuine	SA	LA	SD	SX	XS	SR	TT	RC		↓	CC	Genuine	SP	SD	SX	XS	TT
	375	2X4/4X4 (MAN. HAND BRAKE)	02 > 02	N													07GR55	SD					SD		
	400	2X4 (MAN. HAND BRAKE)	98 > 02	N													07GR55	SD					SD		
	400	2X4/4X4	98 > 04	Y	07GR54	SD						SX	SD				07GR54	SD					SD	SX	
	400	2X4/4X4 (FIS)	02 > 04	Y	07GR54	SD						SX	SD				07GR54	SD					SD	SX	
	400	2X4/4X4 (FIS)	05 > 07	Y	07GR53	SD							SD				07GR53	SD					SD		
	400	2X4/4X4 (FIS) AUT. (MAN. HAND BRAKE)	03 > 04	N													07GR55	SD					SD		
	400	2X4/4X4 (FIS) (MAN. HAND BRAKE)	02 > 04	N													07GR55	SD					SD		
	400	2X4/4X4 (FIS) (MAN. HAND BRAKE)	05 > 08	N													07GR54	SD					SD	SX	
	400	4X4 (MAN. HAND BRAKE)	98 > 04	N													07GR55	SD					SD		
	400	DVX	04 > 08	Y	07HO32	SD						SX	SD				07SU29	SD			06		SD	SX	
	400	TBX 4X4	04 > 04	Y	07GR54	SD						SX	SD				07GR54	SD					SD	SX	
	400	TBX 4X4 (MAN. HAND BRAKE)	04 > 04	N													07GR55	SD					SD		
TRV	400		09 > 13	Y	07GR53	SD							SD				07GR53	SD					SD		
	440	BEAR CAT	96 > 97	N													07GR54	SD					SD	SX	
	450	H1	10 > 10	Y	07GR53	SD							SD				07GR53	SD					SD		
XC	450		11 > 14	Y	07GR53	SD							SD				07GR53	SD					SD		
	454	ARCTIC CAT 4X4	98 > 98	Y	07GR54	SD						SX	SD				07GR54	SD					SD	SX	
	454	BEAR CAT 2X4/4X4	96 > 98	Y	07GR54	SD						SX	SD				07GR54	SD					SD	SX	
	454	BEAR CAT 2X4/4X4 (MAN. HAND BRAKE)	98 > 98	N													07GR55	SD					SD		
	500	2X4 (FIS)(MAN. HAND BRAKE)	02 > 02	N													07GR55	SD					SD		
	500	2X4 (MAN. HAND BRAKE)	02 > 02	N													07GR55	SD					SD		
	500	2X4/4X4	98 > 04	Y	07GR54	SD						SX	SD				07GR54	SD					SD	SX	
	500	2X4/4X4 (FIS)	02 > 04	Y	07GR54	SD						SX	SD				07GR54	SD					SD	SX	
	500	2X4/4X4 (FIS)	05 > 09	Y	07GR53	SD							SD				07GR53	SD					SD		
	500	4X4 (FIS) AUT. (MAN. HAND BRAKE)	02 > 03	N													07GR55	SD					SD		
	500	4X4 (FIS)(MAN. HAND BRAKE)	02 > 03	N													07GR55	SD					SD		
	500	4X4 (MAN. HAND BRAKE)	98 > 02	N													07GR55	SD					SD		
	500	TBX 4X4	02 > 04	Y	07GR54	SD						SX	SD				07GR54	SD					SD	SX	
	500	TBX 4X4	05 > 06	Y	07GR53	SD							SD				07GR53	SD					SD		
	500	TBX 4X4 (MAN. HAND BRAKE)	03 > 04	N													07GR55	SD					SD		
	500	TBX 4X4 AUT. (MAN. HAND BRAKE)	02 > 02	N													07GR55	SD					SD		
	500	TRV 4X4	03 > 04	Y	07GR54	SD						SX	SD				07GR54	SD					SD	SX	
	500	TRV 4X4	05 > 06	Y	07GR53	SD							SD				07GR53	SD					SD		
	500	TRV 4X4 (MAN. HAND BRAKE)	03 > 04	N													07GR55	SD					SD		
	550	H1	09 > 13	Y	07GR53	SD							SD				07GR53	SD					SD		
	550	LTD	09 > 12	Y	07GR53	SD							SD				07GR53	SD					SD		
	550	PROWLER	09 > 14	Y	07GR53	SD							SD				07GR53	SD					SD		
TRV	550		09 > 14	Y	07GR53	SD							SD				07GR53	SD					SD		
	650	H1 4X4 AUT.	05 > 11	Y	07GR53	SD							SD				07GR53	SD					SD		
	650	PROWLER	06 > 08	Y	07GR53	SD							SD				07GR53	SD					SD		
	650	V2 4X4 AUT.	05 > 06	Y	07GR53	SD							SD				07GR53	SD					SD		
	650	V2 4X4 AUT. LE	05 > 06	Y	07GR53	SD							SD				07GR53	SD					SD		
	700	DIESEL	06 > 14	Y	07GR53	SD							SD				07GR53	SD					SD		
	700	H1	09 > 10	Y	07GR53	SD							SD				07GR53	SD					SD		
	700	PROWLER	08 > 08	Y	07GR53	SD							SD				07GR53	SD					SD		
	700	WILDCAT SPORT	15 > 18	Y	07GR87	SD							SD				07GR53	SD					SD		
	700	WILDCAT SPORT LTD.	16 > 18	Y	07GR87	SD							SD				07GR53	SD					SD		
	700	WILDCAT SPORT LTD. EPS	17 > 18	Y	07GR87	SD							SD				07GR53	SD					SD		
	700	WILDCAT SPORT SE EPS	17 > 19	Y	07GR87	SD							SD				07GR53	SD					SD		
	700	WILDCAT SPORT XT	15 > 18	Y	07GR87	SD							SD				07GR53	SD					SD		
	700	WILDCAT SPORT XT EPS	16 > 18	Y	07GR87	SD							SD				07GR53	SD					SD		
TBX	700		12 > 14	Y	07GR53	SD							SD				07GR53	SD					SD		

						↓	CC	Genuine		SA	LA	SD	SX	XS	SR	TT	RC		↓	CC	Genuine		SD	SX	XS	TT
ARCTIC CAT																										
TRV	700		09 > 12	Y	07GR53	SD							SD					07GR53	SD				SD			
	1000	PROWLER	09 > 09	Y	07GR53	SD							SD					07GR53	SD				SD			
	1000	THUNDERCAT	09 > 14	Y	07GR53	SD							SD					07GR53	SD				SD			
	1000	WILDCAT 4X	16 > 18	Y	07GR85	SD							SD					07GR53	SD				SD			
	1000	WILDCAT X	16 > 18	Y	07GR85	SD							SD					07GR53	SD				SD			
	1000	WILDCAT X LTD.	17 > 18	Y	07GR85	SD							SD					07GR53	SD				SD			
	1000	WILDCAT X SE	17 > 18	Y	07GR85	SD							SD					07GR53	SD				SD			
TRV	1000		09 > 14	Y	07GR53	SD							SD					07GR53	SD				SD			
ARMSTRONG																										
MX	500		86 > 86	N	07BB01	SD	11			06			SX	SD												
MX	600		86 > 86	N	07BB01	SD	11			06			SX	SD												
ASPES																										
	125	SINTESI	88 > 88	N	07GR56	05				05						SR		07BB01	06	11		06	SP	SD	SX	
	125	YUMA	76 > 79	N	07GR02	04				04																
ATALA																										
	25	CAROSELLO	97 > 97	N	07002	CC				CC																
AT10	25		97 > 97	N	07086	CC				CC																
	50	CAROSELLO	97 > 01	N	07002	CC				CC																
	50	HACKER	95 > 00	N	07002	CC				CC																
	50	SKEGGIA	98 > 00	N	07086	CC				CC																
AT10	50		97 > 97	N	07086	CC				CC																
	125	HACKER	98 > 98	N	07002	CC				CC																
BAOXIN																										
BX	125	L	97 > 97	N	07YA34	08				08	SA															
BARIGO																										
	EV	SCOOTER ELECTRIC	97 > 97	N	07044	CC				CC																
BATAVUS																										
	50	GRAND PRIX	80 > 80	N	07KS04	32				32			SX	SD	TT											
BENDA																										
LFS	700		23 > 23	Y	07BB38	SA	59	84	95		SA	LA				SR	RC	07BB20	SP	65	90	CC	SP			
LFX	700		23 > 23	Y	07BB38	SA	59	84	95		SA	LA				SR	RC	07BB20	SP	65	90	CC	SP			
BENELLI																										
	50	49X (QUATTRO NOVE)	08 > 13	N	07018	CC				CC																
	50	CHRONO	92 > 93	N	07009	CC				CC																
	50	CHRONO	94 > 94	N	07002	CC				CC																
	50	DEVIL	92 > 92	N	07GR56	05				05						SR		07008	CC			CC				
	50	NAKED	02 > 02	N	07003	CC				CC																
	50	NEMO, QUADRA	94 > 94	N	07002	CC				CC																
	50	PEPE	99 > 11	N	07002	CC				CC																
	50	SPRING	92 > 92	N	07GR56	05				05						SR		07008	CC			CC				
491	50	GT, SPORT	98 > 99	N	07002	CC				CC																
491	50	NAKED	99 > 02	N	07002	CC				CC																
491	50	RACING	99 > 04	N	07002	CC				CC								07002	CC			CC				
491	50	RR, -GP	00 > 02	N	07002	CC				CC								07002	CC			CC				
491	50	ST	01 > 02	N	07002	CC				CC																
491	50	SUPERBIKE	99 > 04	N	07002	CC				CC								07002	CC			CC				
K2	50	AIR	98 > 01	N	07002	CC				CC								07002	CC			CC				
K2	50	LC	99 > 01	N	07002	CC				CC								07002	CC			CC				
K2	50	NAMUR	99 > 99	N	07002	CC				CC								07002	CC			CC				
KB-X	50	RACE	14 > 14	N	07041	CC				CC																
	100	NAKED	02 > 03	N	07002	CC				CC																

BENELLI

						↓	CC	Genuine			SA	LA	SD	SX	XS	SR	TT	RC		↓	CC	Genuine		SP	SD	SX	XS	TT
K2	100	BIPOSTO	99 > 01	N	07002	CC				CC																		
LX	100	PEPE	02 > 06	N	07002	CC				CC																		
	124	T	83 > 85	N	07BB01	06	11			06			SX	SD														
	125	2CE	76 > 78	N	07BB01	06	11			06			SX	SD														
	125	ADIVA	00 > 05	N	07002	CC				CC									07047	CC			CC				XS	
	125	CAFFENERO LEFT	08 > 11	N	07076	CC				CC						XS			07076	CC			CC				XS	
	125	CAFFENERO RIGHT	08 > 11	N	07071	CC				CC						XS												
	125	CUSTOM	85 > 85	N	07BB01	06	11			06			SX	SD														
	125	JARNO	89 > 89	Y	07GR56	05				05							SR		07BB01	06	11		06	SP	SD	SX		
	125	MJ	10 > 10	N	07076	CC				CC						XS			07076	CC			CC				XS	
	125	SPORT	82 > 89	N	07BB01	06	11			06			SX	SD														
	125	T	76 > 76	N	07BB01	06	11			06			SX	SD														
	125	TT	86 > 86	N	07BB01	06	11			06			SX	SD														
	125	VELVET, VELVET TOURING	99 > 99	N	07002	CC				CC									07088	CC			CC					
	125	WORX	17 > 18	N	07GR96	CC				CC																		
666	125	BORN IN HELL	98 > 98	N	07BB19	07	59	73	90	07	SA	LA					SR	RC	07002	CC			CC					
BKX	125		23 > 23	N	07BB19	07	59	73	90	07	SA	LA					SR	RC	07GR93	CC			CC	SP				
BKX	125	S	23 > 23	N	07BB19	07	59	73	90	07	SA	LA					SR	RC	07GR93	CC			CC	SP				
BN	125		18 > 19	N	07GR96	CC				CC																		
BX	125		89 > 89	N	07GR56	05				05							SR		07BB01	SD	11		06	SP	SD	SX		
BXK	125		88 > 88	N	07BB01	06	11			06			SX	SD					07BB12	05			05					TT
E	125	L.C.	85 > 85	N	07BB01	06	11			06			SX	SD														
TNT	125		17 > 17	N	07HO15	05				05			SX	SD	TT													
TNT	125		18 > 19	N	07GR96	CC				CC									07HO61	CC			CC		SD	SX		
TNT	135		18 > 19	N	07GR96	CC				CC									07HO61	CC			CC		SD	SX		
	150	ADIVA	00 > 05	N	07002	CC				CC									07047	CC			CC				XS	
	150	MJ	10 > 10	N	07076	CC				CC						XS			07076	CC			CC				XS	
	150	VELVET, VELVET TOURING	00 > 12	N	07002	CC				CC									07088	CC			CC					
	250	2CE	76 > 76	N	07BB01	06	11			06			SX	SD														
	250	CAFFENERO LEFT	08 > 14	N	07076	XS				CC						XS			07070	CC			CC					
	250	CAFFENERO RIGHT	08 > 14	N	07071	XS				CC						XS												
	250	DISC	76 > 76	N	07BB01	06	11			06			SX	SD														
	250	LEONCINO	18 > 19	Y	07GR83	SA					SA								07GR93	SP			CC	SP				
	250	VELVET, VELVET TOURING	99 > 08	N	07002	CC				CC									07088	CC			CC					
BKX	250		23 > 23	N	07BB19	07	59	73	90	07	SA	LA					SR	RC	07GR93	CC			CC	SP				
BKX	250	S	23 > 23	N	07BB19	07	59	73	90	07	SA	LA					SR	RC	07GR93	CC			CC	SP				
BN	251		15 > 19	N	07GR83	SA					SA								07GR93	SP			CC	SP				
TRK	251		19 > 20	N	07GR83	SA					SA								07GR93	SP			CC	SP				
	254		83 > 83	N	07GR01	01				01																		
BN	302		14 > 14	Y	07BB19	SA	59	73	90	07	SA	LA					SR	RC	07BB20	SP	65	90	CC	SP				
BN	302		15 > 15	Y	07GR83	SA					SA								07GR93	SP			CC	SP				
BN	302	R	17 > 19	Y	07GR83	SA					SA								07GR93	SP			CC	SP				
BN	302	S	18 > 19	Y	07GR83	SA					SA								07GR93	SP			CC	SP				
BN	302	TORNADO	16 > 16	Y	07GR83	SA					SA								07GR93	SP			CC	SP				
	304		83 > 83	N	07BB01	06	11			06			SX	SD														
	350	4T TURISMO	80 > 80	N	07BB01	06	11			06			SX	SD					07BB14	08	18		08	SP				
	350	ZENZERO	12 > 15	N	07035	CC				CC									07KA07	17			17		SD	SX		
	354		78 > 82	Y	07BB01	06	11			06			SX	SD					07BB14	08	18		08	SP				
	354	SPORT	83 > 85	Y	07BB01	06	11			06			SX	SD					07BB01	06	11		06	SP	SD	SX		
	400	IMPERIALE	19 > 23	N	07KS07	SA					SA								07GR93	SP			CC	SP				
	400	VELVET DUSK	03 > 04	N	07012	CC				CC						XS			07002	CC			CC					
	402	S	18 > 19	Y	07BB19	SA	59	73	90	07	SA	LA					SR	RC	07GR93	SP			CC	SP				

BENELLI

						↓	CC	Genuine			SA	LA	SD	SX	XS	SR	TT	RC		↓	CC	Genuine		SP	SD	SX	XS	TT
BX	449	CROSS	07 > 09	N	07BB04	SX	30	59	78	CC	SA	LA	SX	SD	TT				07BB02	SX	58	65	CC	SP	SD	SX		TT
BX	449	SUPERMOTARD	08 > 10	N	07BB33	SR	96				SA	LA					SR	RC	07BB02	SX	58	65	CC	SP	SD	SX		TT
	500	-4	76 > 76	Y	07BB01	06	11			06			SX	SD														
	500	4T	76 > 76	N	07BB01	06	11			06			SX	SD					07BB14	08	18		08	SP				
	500	C	19 > 19	Y	07BB33	SA	96				SA	LA					SR	RC	07BB20	SP	65	90	CC	SP				
	500	LEONCINO	16 > 17	Y	07BB19	SA	59	73	90	07	SA	LA					SR	RC	07BB20	SP	65	90	CC	SP				
	500	LEONCINO CINQUECENTO	18 > 19	Y	07BB33	SA	96				SA	LA					SR	RC	07GR93	SP			CC	SP				
	500	LEONCINO TRAIL	17 > 23	Y	07KS07	SA					SA								07GR93	SP			CC	SP				
	500	TORNADO NAKED	23 > 23	Y	07BB33	SA	96				SA	LA					SR	RC	07GR93	SP			CC	SP				
	502	C	23 > 23	Y	07BB33	SA	96				SA	LA					SR	RC	07BB20	SP	65	90	CC	SP				
TRK	502		16 > 17	Y	07BB19	SA	59	73	90	07	SA	LA					SR	RC	07BB20	SP	65	90	CC	SP				
TRK	502		18 > 23	Y	07BB33	SA	96				SA	LA					SR	RC	07GR93	SP			CC	SP				
TRK	502	X	17 > 23	Y	07KS07	SA					SA								07GR93	SP			CC	SP				
BX	505	ENDURO	08 > 08	N	07BB04	SD	30	59	78	CC	SA	LA	SX	SD	TT				07BB02	SD	58	65	CC	SP	SD	SX		TT
BN	600		12 > 13	Y	07BB19	SA	59	73	90	07	SA	LA					SR	RC	07BB20	SP	65	90	CC	SP				
BN	600		14 > 17	Y	07BB33	SA	96				SA	LA					SR	RC	07BB20	SP	65	90	CC	SP				
BN	600	GT	14 > 15	Y	07BB33	SA	96				SA	LA					SR	RC	07BB20	SP	65	90	CC	SP				
T	600	TORNADO NAKED	20 > 20	Y	07BB33	SA	96				SA	LA					SR	RC	07BB20	SP	65	90	CC	SP				
	654	SPORT	83 > 83	Y	07BB01	06	11			06			SX	SD					07BB01	06	11		06	SP	SD	SX		
	750	SEI	75 > 78	Y	07BB14	08	18			08																		
	752	S	18 > 18	Y	07BB33	SA	96				SA	LA					SR	RC	07GR93	SP			CC	SP				
	752	S	20 > 23	Y	07BB38	84	59	84	95		SA	LA					SR	RC	07BB20	SP	65	90	CC	SP				
	756	CUE	07 > 09	Y	07BB33	SA	96				SA	LA					SR	RC	07BB20	SP	65	90	CC	SP				
	756	CUE	10 > 12	Y	07BB19	SA	59	73	90	07	SA	LA					SR	RC	07BB20	SP	65	90	CC	SP				
	800	LEONCINO	20 > 21	Y	07BB38	SA	59	84	95		SA	LA					SR	RC	07BB20	SP	65	90	CC	SP				
	800	LEONCINO	22 > 23	Y	07BB33	SA	96				SA	LA					SR	RC	07BB20	SP	65	90	CC	SP				
	800	LEONCINO TRAIL	22 > 23	Y	07BB33	SA	96				SA	LA					SR	RC	07BB20	SP	65	90	CC	SP				
TRK	800		21 > 23	Y	07BB38	SA	59	84	95		SA	LA					SR	RC	07BB20	SP	65	90	CC	SP				
	899	TREK	07 > 12	Y	07BB19	SA	59	73	90	07	SA	LA					SR	RC	07BB20	SP	65	90	CC	SP				
TNT	899		07 > 15	Y	07BB19	SA	59	73	90	07	SA	LA					SR	RC	07BB20	SP	65	90	CC	SP				
TNT	899	CENTURY RACER	11 > 11	Y	07BB33	SA	96				SA	LA					SR	RC	07BB20	SP	65	90	CC	SP				
	900	SEI	81 > 83	Y	07BB23	07				07																		
	900	SEI	84 > 84	Y	07BB14	08	18			08									07BB14	08	18		08	SP				
	900	TORNADO 3	00 > 06	Y	07BB19	SA	59	73	90	07	SA	LA					SR	RC	07BB01	SP	11		06	SP	SD	SX		
	900	TORNADO TRE	03 > 06	Y	07BB33	SA	96				SA	LA					SR	RC	07BB20	SP	65	90	CC	SP				
	900	TORNADO TRE RS	04 > 06	Y	07BB33	SA	96				SA	LA					SR	RC	07BB20	SP	65	90	CC	SP				
TNT	1100		04 > 04	Y	07BB19	SA	59	73	90	07	SA	LA					SR	RC	07BB01	SP	11		06	SP	SD	SX		
TNT	1130		05 > 14	Y	07BB19	SA	59	73	90	07	SA	LA					SR	RC	07BB20	SP	65	90	CC	SP				
TNT	1130	CAFE RACER	05 > 13	Y	07BB33	SA	96				SA	LA					SR	RC	07BB20	SP	65	90	CC	SP				
TNT	1130	CENTURY RACER	11 > 12	Y	07BB33	SA	96				SA	LA					SR	RC	07BB20	SP	65	90	CC	SP				
TNT	1130	OFFICINE	07 > 07	Y	07BB33	SA	96				SA	LA					SR	RC	07BB20	SP	65	90	CC	SP				
TNT	1130	R	17 > 17	Y	07BB37	SA	59	91	92		SA	LA					SR	RC	07BB20	SP	65	90	CC	SP				
TNT	1130	SPORT	05 > 08	Y	07BB33	SA	96				SA	LA					SR	RC	07BB20	SP	65	90	CC	SP				
TNT	1130	TITANIUM	05 > 08	Y	07BB33	SA	96				SA	LA					SR	RC	07BB20	SP	65	90	CC	SP				
TNT	1130	TREK	06 > 12	Y	07BB19	SA	59	73	90	07	SA	LA					SR	RC	07BB20	SP	65	90	CC	SP				
TNT	1130	TREK AMAZONAS	07 > 15	Y	07BB19	SA	59	73	90	07	SA	LA					SR	RC	07BB20	SP	65	90	CC	SP				

BETA

	50	ARK AIRCOOLED	99 > 12	N	07002	CC				CC																		
	50	ARK K SERIES	97 > 05	N	07002	CC				CC									07002	CC			CC					
	50	ARK LC	99 > 12	N	07002	CC				CC									07002	CC			CC					
	50	CHRONO 13	94 > 99	N	07002	CC				CC																		
	50	CRONO 502	97 > 02	N	07081	CC				CC																		

BETA

						↓	CC	Genuine		SA	LA	SD	SX	XS	SR	TT	RC		↓	CC	Genuine	SP	SD	SX	XS	TT
	50	EIKON	99 > 03	N	07044	CC				CC								07044	CC			CC				
	50	EIKON	04 > 07	N	07002	CC				CC								07020	CC			CC			XS	
	50	PRORACE 12/10	04 > 04	N	07GR48	SX				04		SX						07GR48	SX			04		SX		
	50	QUADRA	95 > 96	N	07002	CC				CC																
	50	QUADRA	97 > 00	N	07081	CC				CC																
	50	REV	00 > 09	N	07BB12	05				05				TT				07BB12	05			05				TT
	50	SQUIRREL	83 > 83	N	07GR01	01				01																
	50	SUPER TRIAL	92 > 92	N	07BB12	05				05				TT				07GR57	05			05				
	50	TECHNO	96 > 96	N	07044	CC				CC								07044	CC			CC				
	50	TEMPO	92 > 96	N	07044	CC				CC																
	50	TEMPO	97 > 98	N	07081	CC				CC																
	50	TEMPO	99 > 99	N	07002	CC				CC																
	50	TEMPO (13''WHEELS)	00 > 02	N	07002	CC				CC																
	50	TEMPO (16''WHEELS)	00 > 02	N	07002	CC				CC																
AE	50	FOUR TWIN	88 > 88	N	07008	CC				CC																
ALP	50		91 > 00	N	07008	CC				CC								07009	CC			CC				
KR	50		86 > 87	N	07BB01	06	11			06		SX	SD													
KR	50	TWIN	88 > 88	N	07BB01	06	11			06		SX	SD					07BB01	06	11		06	SP	SD	SX		
MX	50	ENDURO	92 > 92	N	07009	CC				CC								07GR57	05			05				
RR	50	ENDURO	99 > 09	N	07GR14	06				06								07044	CC			CC				
RR	50	ENDURO	10 > 18	N	07049	CC				CC								07GR05	CC			CC				
RR	50	ENDURO ALU	04 > 07	N	07012	CC				CC					XS											
RR	50	PRO RACE	98 > 98	N	07GR14	06				06								07044	CC			CC				
RR	50	STANDARD	99 > 08	N	07GR14	06				06								07044	CC			CC				
RR	50	SUPERMOTARD	99 > 03	N	07GR14	06				06								07044	CC			CC				
RR	50	SUPERMOTARD	04 > 07	N	07044	CC				CC								07044	CC			CC				
RR	50	SUPERMOTARD	08 > 13	N	07049	CC				CC								07GR05	CC			CC				
RR	50	SUPERMOTARD ALU	04 > 05	N	07012	CC				CC					XS											
RV	50		88 > 88	N	07008	CC				CC																
RX	50		84 > 84	N	07GR10	01				01																
ST	50		97 > 97	N	07BB12	05				05				TT				07BB12	05			05				TT
VRS	50		86 > 86	N	07008	CC				CC																
	80	EVO	09 > 10	N	07GR58	SX				04		SX														
	80	EVO JUNIOR	10 > 11	N	07BB12	05				05				TT				07BB12	05			05				TT
	80	REV	00 > 07	N	07BB12	05				05				TT				07BB12	05			05				TT
	80	REV	08 > 10	N	07GR58	SX				04		SX						07GR24	CC			CC				
	125	EIKON	99 > 03	N	07044	CC				CC								07044	CC			CC				
	125	EIKON	04 > 06	N	07002	CC				CC								07020	CC			CC			XS	
	125	EVO	09 > 14	N	07GR58	SX				04		SX						07GR23	CC			CC				
	125	JONATHAN	99 > 05	N	07BB15	07				07	SA	LA				SR	RC	07BB02	CC	58	65	CC	SP	SD	SX		TT
	125	M4	06 > 06	N	07049	CC				CC								07GR05	CC			CC				
	125	REV 3	00 > 05	N	07GR58	SX				04		SX						07GR58	SX			04		SX		
	125	REV 3	06 > 08	N	07GR58	SX				04		SX						07GR24	CC			CC				
	125	TS, CUSTOM	83 > 83	N	07GR02	04				04																
	125	URBAN	10 > 15	N	07049	CC				CC								07GR05	CC			CC				
ALP	125		90 > 90	N	07008	CC				CC								07009	CC			CC				
ALP	125		99 > 09	N	07BB12	TT				05				TT				07BB12	TT			05				TT
ALP	125	4-STROKE	00 > 05	N	07BB12	TT				05				TT				07BB12	TT			05				TT
ALP	125	4-STROKE	06 > 09	N	07049	CC				CC								07GR05	CC			CC				
MG	125		83 > 83	N	07GR01	01				01																
RR	125		18 > 19	N	07KA17	SD				05		LA	SX	SD	TT			07YA41	SD			CC		SD	SX		TT
RR	125	ENDURO 4T	10 > 15	N	07049	CC				CC								07GR05	CC			CC				

BETA

						↓	CC	Genuine		SA	LA	SD	SX	XS	SR	TT	RC		↓	CC	Genuine		SP	SD	SX	XS	TT
RR	125	SUPERMOTARD	08 > 09	N	07049	CC				CC								07GR05	CC			CC					
RX	125		84 > 84	N	07GR10	01				01																	
SR	125	34	89 > 89	N	07BB12	05				05				TT				07GR57	05			05					
TR	125	32,33	86 > 87	N	07008	CC				CC																	
TR	125	34	88 > 88	N	07008	CC				CC								07009	CC			CC					
TR	125	34	92 > 92	N	07GR17	05				05								07GR57	05			05					
TR	125	34,35	89 > 90	N	07BB12	TT				05				TT				07BB12	TT			05					TT
TR	125	36	92 > 92	N	07GR17	05				05								07GR57	05			05					
TRIAL	125		97 > 97	N	07BB12	TT				05				TT				07GR57	05			05					
	150	EIKON	99 > 03	N	07044	CC				CC								07044	CC			CC					
	150	EIKON	04 > 04	N	07002	CC				CC								07020	CC			CC				XS	
R	150		10 > 13	N	07GR12	CC				CC	SA					0											
	200	EVO	09 > 14	N	07GR58	SX				04			SX					07GR23	CC			CC					
	200	REV 3	06 > 08	N	07GR58	SX				04			SX					07GR24	CC			CC					
	200	URBAN	10 > 10	N	07049	CC				CC								07GR05	CC			CC					
ALP	200	4-STROKE	00 > 05	N	07BB12	TT				05				TT				07BB12	TT			05					TT
ALP	200	4-STROKE	06 > 20	N	07049	CC				CC								07GR05	CC			CC					
	240	SUPER TRIAL	92 > 92	N	07BB12	TT				05				TT				07GR57	05			05					
ALP	240		92 > 92	N	07BB12	TT				05				TT				07GR57	05			05					
ALP	240		96 > 96	N	07BB12	TT				05				TT				07BB01	SX	11		06	SP	SD	SX		
TR	240	33	86 > 88	N	07008	CC				CC																	
	250	4-T REV 3	07 > 11	N	07GR58	SX				04			SX					07GR24	CC			CC					
	250	EIKON	99 > 10	N	07044	CC				CC								07044	CC			CC					
	250	EVO (2-T / 4-T)	09 > 14	N	07GR58	SX				04			SX					07GR23	CC			CC					
	250	REV 3	00 > 04	N	07GR58	SX				04			SX					07GR58	SX			04			SX		
	250	REV 3	05 > 09	N	07GR58	SX				04			SX					07GR24	CC			CC					
	250	TECHNO	96 > 96	N	07BB12	TT				05				TT				07BB12	TT			05					TT
	250	ZERO	91 > 91	N	07BB12	TT				05				TT				07GR57	05			05					
ALP	250		92 > 92	N	07BB12	TT				05				TT				07GR57	05			05					
ALP	250		97 > 03	N	07BB12	TT				05				TT				07BB12	TT			05					TT
CR	250		83 > 83	N	07BB01	SD	11			06			SX	SD													
RR	250		05 > 09	N	07KA17	SD				05		LA	SX	SD	TT			07YA41	SD			CC		SD	SX		TT
	260	SYNT	92 > 92	N	07008	CC				CC								07GR57	05			05					
	260	ZERO	91 > 91	N	07BB12	TT				05				TT				07GR57	05			05					
ALP	260		96 > 96	N	07BB12	TT				05				TT				07BB01	SX	11		06	SP	SD	SX		
TR	260	34	86 > 88	N	07008	CC				CC								07009	CC			CC					
TR	260	34,35,ZERO	89 > 92	N	07BB12	TT				05				TT				07GR57	05			05					
	270	REV 3	00 > 04	N	07GR58	SX				04			SX					07GR58	SX			04			SX		
	270	REV 3	05 > 08	N	07GR58	SX				04			SX					07GR24	CC			CC					
	290	EVO	09 > 13	N	07GR58	SX				04			SX					07GR23	CC			CC					
	300	CROSSTRAINER	15 > 15	N	07KA17	SD				05		LA	SX	SD	TT			07YA41	SD			CC		SD	SX		TT
	300	EVO	09 > 15	N	07GR58	SX				04			SX					07GR23	CC			CC					
RR	300		13 > 19	N	07KA17	SD				05		LA	SX	SD	TT			07YA41	SD			CC		SD	SX		TT
	350	4.0 MOTARD	04 > 06	N	07BB15	SA				07	SA	LA				SR	RC	07BB13	SD			05		SD			
	350	EURO	99 > 03	N	07BB15	07				07	SA	LA				SR	RC	07BB02	CC	58	65	CC	SP	SD	SX		TT
	350	JONATHAN	02 > 03	N	07BB15	07				07	SA	LA				SR	RC	07BB02	CC	58	65	CC	SP	SD	SX		TT
	350	M4 (BREMBO CAL.)	06 > 07	N	07BB15	07				07	SA	LA				SR	RC	07GR05	CC			CC					
ALP	350	4.0	04 > 05	N	07049	CC				CC								07BB13	SD			05		SD			
ALP	350	4.0	06 > 18	N	07049	CC				CC								07GR05	CC			CC					
RR	350	EFI	15 > 15	N	07KA17	SD				05		LA	SX	SD	TT			07YA41	SD			CC		SD	SX		TT
RR	350	EFI RACING	15 > 15	N	07KA17	SD				05		LA	SX	SD	TT			07YA41	SD			CC		SD	SX		TT
RR	350	ENDURO	12 > 14	N	07KA17	SD				05		LA	SX	SD	TT			07YA41	SD			CC		SD	SX		TT

						↓	CC	Genuine		SA	LA	SD	SX	XS	SR	TT	RC		↓	CC	Genuine	SP	SD	SX	XS	TT
BETA																										
RR	390		15 > 19	N	07KA17	SD				05		LA	SX	SD	TT				07YA41	SD			CC		SD	SX		TT
RR	400	ENDURO	05 > 05	N	07KA17	SD				05		LA	SX	SD	TT				07YA41	SD			CC		SD	SX		TT
RR	430		15 > 19	N	07KA17	SD				05		LA	SX	SD	TT				07YA41	SD			CC		SD	SX		TT
RR	430	RACING	15 > 19	N	07KA17	SD				05		LA	SX	SD	TT				07YA41	SD			CC		SD	SX		TT
RR	450	CROSS COUNTRY	12 > 12	N	07KA17	SD				05		LA	SX	SD	TT				07YA41	SD			CC		SD	SX		TT
RR	450	ENDURO	05 > 07	N	07KA17	SD				05		LA	SX	SD	TT				07YA41	SD			CC		SD	SX		TT
RR	480		15 > 19	N	07KA17	SD				05		LA	SX	SD	TT				07YA41	SD			CC		SD	SX		TT
RR	480	RACING	15 > 19	N	07KA17	SD				05		LA	SX	SD	TT				07YA41	SD			CC		SD	SX		TT
RR	498	ENDURO	12 > 14	N	07KA17	SD				05		LA	SX	SD	TT				07YA41	SD			CC		SD	SX		TT
	500	GS, RV	84 > 84	N	07BB01	06	11			06			SX	SD														
RR	525	ENDURO	05 > 13	N	07KA17	SD				05		LA	SX	SD	TT				07YA41	SD			CC		SD	SX		TT
BIMOTA																												
	EV	ALL MODELS	82 > 88	Y	07BB14	08	18			08									07BB14	08	18		08	SP				
BBX	300	ENDURO	12 > 12	N	07KA17	SD				05		LA	SX	SD	TT				07YA41	SD			CC		SD	SX		TT
YB7	400		89 > 89	Y	07BB15	07				07	SA	LA				SR	RC		07BB01	06	11		06	SP	SD	SX		
BX	450		23 > 23	N	07KA17	SD				05		LA	SX	SD	TT				07YA41	SD			CC		SD	SX		TT
	500	VDUE	97 > 00	Y	07BB15	07				07	SA	LA				SR	RC		07BB01	06	11		06	SP	SD	SX		
BBX	508	ENDURO	12 > 12	N	07KA17	SD				05		LA	SX	SD	TT				07HO26	SD			08		SD	SX		TT
	600	BELLARIA	91 > 91	Y	07BB15	07				07	SA	LA				SR	RC		07BB01	06	11		06	SP	SD	SX		
YB9	600	SRI	97 > 97	Y	07BB15	07				07	SA	LA				SR	RC		07BB01	06	11		06	SP	SD	SX		
BB1	650	SUPERMONO	97 > 00	Y	07BB15	07				07	SA	LA				SR	RC		07BB01	06	11		06	SP	SD	SX		
SB7	750		96 > 88	Y	07BB15	07				07	SA	LA				SR	RC		07BB01	06	11		06	SP	SD	SX		
YB4	750		89 > 89	Y	07BB15	07				07	SA	LA				SR	RC		07BB01	06	11		06	SP	SD	SX		
3D	800	TESI	16 > 16	Y	07BB37	SA	59	91	92		SA	LA				SR	RC		07BB20	SP	65	90	CC	SP				
1D	851	TESI	91 > 91	Y	07BB15	07				07	SA	LA				SR	RC		07BB01	06	11		06	SP	SD	SX		
1D	900	TESI	93 > 93	Y	07BB15	07				07	SA	LA				SR	RC		07BB01	06	11		06	SP	SD	SX		
DB2	900		92 > 00	Y	07BB15	07				07	SA	LA				SR	RC		07BB01	06	11		06	SP	SD	SX		
DB3	900	MANTRA	97 > 00	Y	07BB15	07				07	SA	LA				SR	RC		07BB01	06	11		06	SP	SD	SX		
DB4	900		99 > 00	Y	07BB19	SA	59	73	90	07	SA	LA				SR	RC		07BB01	SP	11		06	SP	SD	SX		
1D	906	TESI	91 > 91	Y	07BB15	07				07	SA	LA				SR	RC		07BB01	06	11		06	SP	SD	SX		
	1000	FURANO	92 > 93	Y	07BB15	07				07	SA	LA				SR	RC		07BB01	06	11		06	SP	SD	SX		
	1000	TESI H2	21 > 23	Y	07BB37	SA	59	91	92		SA	LA				SR	RC		07BB20	SP	65	90	CC	SP				
2D	1000	TESI	04 > 06	Y	07BB15	SA				07	SA	LA				SR	RC		07BB01	SP	11		06	SP	SD	SX		
BB3	1000		14 > 18	Y	07BB37	93	59	91	92		SA	LA				SR	RC		07BB20	SP	65	90	CC	SP				
DB5	1000		05 > 11	Y	07BB33	SA	96				SA	LA				SR	RC		07BB20	SP	65	90	CC	SP				
DB5	1000	S	07 > 11	Y	07BB33	SA	96				SA	LA				SR	RC		07BB20	SP	65	90	CC	SP				
DB6	1000	DELIRIO	07 > 09	Y	07BB33	SA	96				SA	LA				SR	RC		07BB20	SP	65	90	CC	SP				
KB4	1000		23 > 23	Y	07BB37	SA	59	91	92		SA	LA				SR	RC		07BB20	SP	65	90	CC	SP				
KB4	1000	RC	23 > 23	Y	07BB37	SA	59	91	92		SA	LA				SR	RC		07BB20	SP	65	90	CC	SP				
SB3	1000	D	83 > 83	Y	07BB14	08	18			08									07BB14	08	18		08	SP				
SB8	1000	R	98 > 00	Y	07BB19	SA	59	73	90	07	SA	LA				SR	RC		07BB01	SP	11		06	SP	SD	SX		
SB8K	1000		06 > 06	Y	07BB19	SA	59	73	90	07	SA	LA				SR	RC		07BB01	SP	11		06	SP	SD	SX		
SB8K	1000	SANTAMONICA	07 > 09	Y	07BB33	SA	96				SA	LA				SR	RC		07BB01	SP	11		06	SP	SD	SX		
YB11	1000		97 > 00	Y	07BB15	07				07	SA	LA				SR	RC		07BB01	06	11		06	SP	SD	SX		
YB6	1000		89 > 89	Y	07BB15	07				07	SA	LA				SR	RC		07BB01	06	11		06	SP	SD	SX		
YB8	1000		90 > 90	Y	07BB15	07				07	SA	LA				SR	RC		07BB01	06	11		06	SP	SD	SX		
	1002	DIECI	91 > 91	Y	07BB15	07				07	SA	LA				SR	RC		07BB01	06	11		06	SP	SD	SX		
DB10	1078	BIMOTARD	12 > 12	Y	07BB33	SA	96				SA	LA				SR	RC		07BB20	SP	65	90	CC	SP				
DB5	1078	RE	12 > 12	Y	07BB33	SA	96				SA	LA				SR	RC		07BB20	SP	65	90	CC	SP				
DB7	1098		08 > 08	Y	07BB33	SA	96				SA	LA				SR	RC		07BB20	SP	65	90	CC	SP				
DB7	1099		09 > 09	Y	07BB37	93	59	91	92		SA	LA				SR	RC		07BB01	SP	11		06	SP	SD	SX		
3D	1100	TESI	07 > 11	Y	07BB33	SA	96				SA	LA				SR	RC		07BB20	SP	65	90	CC	SP				

						↓	CC	Genuine			SA	LA	SD	SX	XS	SR	TT	RC		↓	CC	Genuine		SP	SD	SX	XS	TT
BIMOTA																												
DB6R	1100	DELIRIO	08 > 09	Y	07BB33	SA	96				SA	LA					SR	RC	07BB20	SP	65	90	CC	SP				
DBX	1100		13 > 18	Y	07BB03	SA	59	65	73	06	SA	LA							07BB04	SP	30	59	CC	SP	SD	SX		TT
SB6	1100		97 > 00	Y	07BB15	07				07	SA	LA					SR	RC	07BB01	06	11		06	SP	SD	SX		
DB8	1198		10 > 14	Y	07BB37	93	59	91	92		SA	LA					SR	RC	07BB20	SP	65	90	CC	SP				
	1200	IMPETO	16 > 17	Y	07BB37	SA	59	91	92		SA	LA					SR	RC	07BB20	SP	65	90	CC	SP				
DB11	1200	VLX	13 > 13	Y	07BB37	SA	59	91	92		SA	LA					SR	RC	07BB20	SP	65	90	CC	SP				
DB12	1200		12 > 12	Y	07BB33	SA	96				SA	LA					SR	RC	07BB20	SP	65	90	CC	SP				
DB9	1200	BRIVIDO	12 > 18	Y	07BB33	SA	96				SA	LA					SR	RC	07BB20	SP	65	90	CC	SP				
BLATA																												
	125	ENDURO	07 > 08	N	07GR72	SA					SA								07BB12	05			05					TT
	125	MOTARD	07 > 08	N	07GR72	SA					SA								07BB12	05			05					TT
BMW																												
C	EV	EVOLUTION	12 > 18	Y	07074	XS				CC						XS			07074	XS			CC				XS	
C	EV	EVOLUTION (PARKING BRAKE)	12 > 18	N															07094	CC			CC					
C1	125		00 > 03	N	07083	CC				CC						XS			07082	CC			CC				XS	
C1	200		02 > 04	N	07083	CC				CC						XS			07082	CC			CC				XS	
G	310	GS	17 > 23	N	07GR18	SA				CC	SA						SR		07BB02	SP	58	65	CC	SP	SD	SX		TT
G	310	R	16 > 23	N	07GR18	SA				CC	SA						SR		07BB02	SP	58	65	CC	SP	SD	SX		TT
C	400	GT	19 > 23	Y	07GR18	SA				CC	SA						SR		07082	XS			CC				XS	
C	400	X	18 > 23	Y	07GR18	SA				CC	SA						SR		07082	XS			CC				XS	
G	450	SMR	09 > 10	N	07BB33	SR	96				SA	LA					SR	RC	07BB27	5A					SD	SX		TT
G	450	X	08 > 10	N	07BB04	SD	30	59	78	CC	SA	LA	SX	SD	TT				07BB27	5A					SD	SX		TT
R45	450		78 > 79	Y	07GR60	07				07																		
R45	450		80 > 85	Y	07GR60	07				07																		
C	600	SPORT	12 > 15	Y	07074	XS				CC						XS			07074	XS			CC				XS	
C	600	SPORT (PARKING BRAKE)	12 > 15	N															07094	CC			CC					
R60/7	600		76 > 77	N	07GR59	15				15																		
C	650	GT	12 > 21	Y	07074	XS				CC						XS			07074	XS			CC				XS	
C	650	GT (PARKING BRAKE)	12 > 15	N															07094	CC			CC					
C	650	SPORT	16 > 20	Y	07074	XS				CC						XS			07074	XS			CC				XS	
F	650	ST	94 > 00	N	07BB03	06	59	65	73	06	SA	LA							07BB02	CC	58	65	CC	SP	SD	SX		TT
F	650	CS SCARVER	02 > 06	N	07BB03	73	59	65	73	06	SA	LA							07BB02	SP	58	65	CC	SP	SD	SX		TT
F	650	GS	08 > 12	N	07BB03	59	59	65	73	06	SA	LA							07BB02	SP	58	65	CC	SP	SD	SX		TT
F	650	GS ABS	01 > 07	N	07BB03	06	59	65	73	06	SA	LA							07BB02	CC	58	65	CC	SP	SD	SX		TT
F	650	GS ABS	08 > 12	N	07BB03	SA	59	65	73	06	SA	LA							07BB02	SP	58	65	CC	SP	SD	SX		TT
F	650	GS DAKAR	01 > 07	N	07BB03	73	59	65	73	06	SA	LA							07BB02	CC	58	65	CC	SP	SD	SX		TT
F	650	GS, RALLY	01 > 07	N	07BB03	06	59	65	73	06	SA	LA							07BB02	CC	58	65	CC	SP	SD	SX		TT
F	650	ST STRADA	97 > 01	N	07BB03	06	59	65	73	06	SA	LA							07BB02	CC	58	65	CC	SP	SD	SX		TT
G	650	GS	09 > 15	N	07BB03	73	59	65	73	06	SA	LA							07BB02	SP	58	65	CC	SP	SD	SX		TT
G	650	GS SERTAO	12 > 14	N	07BB03	SA	59	65	73	06	SA	LA							07BB02	SP	58	65	CC	SP	SD	SX		TT
G	650	XCHALLENGE	06 > 07	N	07BB03	SA	59	65	73	06	SA	LA							07BB02	SP	58	65	CC	SP	SD	SX		TT
G	650	XCOUNTRY	06 > 09	N	07BB03	SA	59	65	73	06	SA	LA							07BB02	SP	58	65	CC	SP	SD	SX		TT
G	650	XMOTO	06 > 07	N	07BB19	90	59	73	90	07	SA	LA					SR	RC	07BB02	SP	58	65	CC	SP	SD	SX		TT
R65	650		78 > 79	N	07GR60	07				07																		
R65	650	GS	87 > 92	N	07BB14	08	18			08																		
R65	650	LS	82 > 85	Y	07BB14	08	18			08																		
R65/1	650		86 > 86	Y	07BB23	07				07									07BB14	08	18		08	SP				
F	700	GS	13 > 16	Y	07BB03	SA	59	65	73	06	SA	LA							07BB02	SP	58	65	CC	SP	SD	SX		TT
F	750	GS	18 > 23	Y	07BB03	SA	59	65	73	06	SA	LA							07BB02	SP	58	65	CC	SP	SD	SX		TT
K75	750		90 > 90	N	07BB21	SA				07	SA								07BB14	SP	18		08	SP				
K75	750	C	85 > 88	Y	07BB14	08	18			08																		
K75	750	RT	91 > 96	Y	07BB21	SA				07	SA								07BB14	SP	18		08	SP				

BMW

						↓	CC	Genuine		SA	LA	SD	SX	XS	SR	TT	RC		↓	CC	Genuine	SP	SD	SX	XS	TT
K75	750	S, C	85 > 95	Y	07BB14	08	18			08								07BB14	08	18		08	SP			
R75/6	750		74 > 76	N	07GR59	15				15																
R75/7	750		76 > 77	N	07GR59	15				15																
F	800	GS	08 > 20	Y	07BB03	59	59	65	73	06	SA	LA						07BB02	SP	58	65	CC	SP	SD	SX	TT
F	800	GT	13 > 20	Y	07BB19	SA	59	73	90	07	SA	LA				SR	RC	07BB02	SP	58	65	CC	SP	SD	SX	TT
F	800	R	09 > 14	Y	07BB19	SA	59	73	90	07	SA	LA				SR	RC	07BB02	SP	58	65	CC	SP	SD	SX	TT
F	800	R	15 > 18	Y	07BB38	97	59	84	95		SA	LA				SR	RC	07BB02	SP	58	65	CC	SP	SD	SX	TT
F	800	S	06 > 10	Y	07BB19	59	59	73	90	07	SA	LA				SR	RC	07BB02	SP	58	65	CC	SP	SD	SX	TT
F	800	ST	06 > 12	Y	07BB19	SA	59	73	90	07	SA	LA				SR	RC	07BB02	SP	58	65	CC	SP	SD	SX	TT
F	800	ST TOURING	11 > 12	Y	07BB19	SA	59	73	90	07	SA	LA				SR	RC	07BB02	SP	58	65	CC	SP	SD	SX	TT
R80	800		77 > 85	N	07BB14	08	18			08																
R80	800		86 > 88	N	07BB23	07				07																
R80	800	G/S P.-D.	86 > 86	N	07BB14	08	18			08																
R80	800	GS	81 > 87	N	07BB14	08	18			08																
R80	800	GS	91 > 92	N	07BB14	08	18			08																
R80	800	GS MYSTIC	91 > 95	Y	07BB23	07				07																
R80	800	GS PARIS DAKAR	88 > 94	N	07BB23	07				07																
R80	800	R	91 > 95	Y	07BB22	SA				07	SA	LA						07BB14	SP	18		08	SP			
R80	800	RT	83 > 83	Y	07BB14	08	18			08																
R80	800	RT	84 > 85	Y	07BB23	07				07																
R80/7	800		77 > 78	N	07GR59	15				15																
R80/7	800		79 > 81	N	07GR59	15				15								07BB14	08	18		08	SP			
F	850	GS	18 > 23	Y	07BB03	SA	59	65	73	06	SA	LA						07BB02	SP	58	65	CC	SP	SD	SX	TT
F	850	GS ADVENTURE	18 > 23	Y	07BB03	59	59	65	73	06	SA	LA						07BB02	SP	58	65	CC	SP	SD	SX	TT
R	850	C	99 > 01	Y	07BB24	SA				07	SA	LA						07BB28	SP			09	SP			
R	850	GS	99 > 07	Y	07BB24	SA				07	SA	LA						07BB28	SP			09	SP			
R	850	R	96 > 02	Y	07BB24	SA				07	SA	LA						07BB28	SP			09	SP			
R	850	R	03 > 07	Y	07GR62	SA				07	SA	LA				SR		07BB28	SP			09	SP			
R	850	RT	96 > 01	Y	07BB24	SA				07	SA	LA						07BB02	SP	58	65	CC	SP	SD	SX	TT
R	850	RT WITH INTEGRAL ABS	01 > 06	Y	07BB26	SA				07	SA	LA				SR		07BB28	SP			09	SP			
F	900	R	20 > 23	Y	07BB38	97	59	84	95		SA	LA				SR	RC	07BB02	SP	58	65	CC	SP	SD	SX	TT
F	900	XR	20 > 23	Y	07BB38	97	59	84	95		SA	LA				SR	RC	07BB02	SP	58	65	CC	SP	SD	SX	TT
R	900	RT	05 > 13	Y	07BB26	SA				07	SA	LA				SR		07BB28	SP			09	SP			
R90	900	S	73 > 76	Y	07GR59	15				15																
R90/6	900		73 > 76	N	07GR59	15				15																
K1	1000		89 > 89	Y	07BB22	SA				07	SA	LA						07BB14	SP	18		08	SP			
K100	1000	LT	87 > 87	Y	07BB14	08	18			08								07BB14	08	18		08	SP			
K100	1000	LT	92 > 94	Y	07BB22	SA				07	SA	LA						07BB14	SP	18		08	SP			
K100	1000	LT ABS	89 > 89	Y	07BB21	SA				07	SA							07BB14	SP	18		08	SP			
K100	1000	RS	90 > 92	Y	07BB22	SA				07	SA	LA						07BB14	SP	18		08	SP			
K100	1000	RS ABS	88 > 89	Y	07BB21	SA				07	SA							07BB14	SP	18		08	SP			
K100	1000	RS, RT	83 > 89	Y	07BB14	08	18			08								07BB14	08	18		08	SP			
M	1000	R	23 > 23	Y	07GR99	SA					SA					SR	RC	07KS06	SP				SP			
M	1000	RR	21 > 23	Y	07GR99	SA					SA					SR	RC	07KS06	SP				SP			
R100	1000		81 > 84	Y	07BB14	08	18			08								07BB14	08	18		08	SP			
R100	1000	CS,RS, RT	81 > 84	Y	07BB14	08	18			08								07BB14	08	18		08	SP			
R100	1000	GS	87 > 94	N	07BB23	07				07																
R100	1000	GS MYSTIC	91 > 94	Y	07BB23	07				07																
R100	1000	R	91 > 95	Y	07BB22	SA				07	SA	LA						07BB14	SP	18		08	SP			
R100	1000	RS	76 > 80	Y	07GR59	15				15								07BB14	08	18		08	SP			
R100	1000	RS	93 > 95	Y	07BB21	SA				07	SA							07BB14	SP	18		08	SP			
R100	1000	RT	91 > 95	Y	07BB23	07				07																

BMW

						↓	CC	Genuine		SA	LA	SD	SX	XS	SR	TT	RC		↓	CC	Genuine	SP	SD	SX	XS	TT
R100	1000	S	76 > 77	Y	07GR59	15				15																
R100	1000	S	78 > 80	Y	07GR59	15				15								07BB14	08	18		08	SP			
R100	1000	T	79 > 84	Y	07GR59	15				15								07BB14	08	18		08	SP			
R100/7	1000		78 > 80	N	07GR59	15				15																
S	1000	R	13 > 19	Y	07BB33	96	96				SA	LA				SR	RC	07BB02	SP	58	65	CC	SP	SD	SX	TT
S	1000	R	20 > 23	Y	07GR90	SA					SA	LA				SR	RC	07BB02	SP	58	65	CC	SP	SD	SX	TT
S	1000	RR	09 > 18	Y	07BB33	96	96				SA	LA				SR	RC	07BB02	SP	58	65	CC	SP	SD	SX	TT
S	1000	RR (HAYES CAL.)	19 > 21	Y	07GR90	SA					SA	LA				SR	RC	07BB02	SP	58	65	CC	SP	SD	SX	TT
S	1000	RR (NISSIN CAL.)	21 > 23	Y	07GR99	SA					SA					SR	RC	07BB02	SP	58	65	CC	SP	SD	SX	TT
S	1000	RR HP4	12 > 14	Y	07BB37	SA	59	91	92		SA	LA				SR	RC	07BB02	SP	58	65	CC	SP	SD	SX	TT
S	1000	XR	15 > 19	Y	07BB38	97	59	84	95		SA	LA				SR	RC	07BB28	SP			09	SP			
S	1000	XR	20 > 23	Y	07GR90	SA					SA	LA				SR	RC	07BB28	SP			09	SP			
K1100	1100	LT/SE	92 > 00	Y	07BB22	SA				07	SA	LA						07BB14	SP	18		08	SP			
K1100	1100	RS	93 > 96	Y	07BB22	SA				07	SA	LA						07BB14	SP	18		08	SP			
R	1100	GS	94 > 01	Y	07BB24	SA				07	SA	LA						07BB28	SP			09	SP			
R	1100	R CAST WHEELS	99 > 01	Y	07BB24	SA				07	SA	LA						07BB28	SP			09	SP			
R	1100	R SPOKE WHEELS	99 > 06	Y	07BB24	SA				07	SA	LA						07BB28	SP			09	SP			
R	1100	RT CAST WHEELS	95 > 01	Y	07BB24	SA				07	SA	LA						07BB28	SP			09	SP			
R	1100	RT SPOKE WHEELS	95 > 01	Y	07BB24	SA				07	SA	LA						07BB28	SP			09	SP			
R	1100	S	99 > 00	Y	07BB24	SA				07	SA	LA						07BB28	SP			09	SP			
R	1100	S WITH INTEGRAL ABS	01 > 05	Y	07GR62	SA				07	SA	LA				SR		07BB28	SP			09	SP			
R	1100	S WITHOUT INTEGRAL ABS	01 > 05	Y	07BB26	SA				07	SA	LA				SR		07BB28	SP			09	SP			
R1100	1100	RS	93 > 93	Y	07BB22	SA				07	SA	LA						07BB14	SP	18		08	SP			
R1100	1100	RS	94 > 01	Y	07BB24	SA				07	SA	LA						07BB14	SP	18		08	SP			
R	1150	GS	00 > 01	Y	07BB24	SA				07	SA	LA						07BB28	SP			09	SP			
R	1150	GS (TOKICO CAL.)	02 > 05	Y	07GR62	SA				07	SA	LA				SR		07BB28	SP			09	SP			
R	1150	GS ADVENTURER (TOKICO CAL.)	02 > 05	Y	07BB26	SA				07	SA	LA				SR		07BB28	SP			09	SP			
R	1150	R	01 > 06	Y	07GR62	SA				07	SA	LA				SR		07BB28	SP			09	SP			
R	1150	R ROCKSTER	03 > 05	Y	07GR62	SA				07	SA	LA				SR		07BB28	SP			09	SP			
R	1150	RS	01 > 04	Y	07GR62	SA				07	SA	LA				SR		07BB28	SP			09	SP			
R	1150	RT WITH INTEGRAL ABS	01 > 06	Y	07BB26	SA				07	SA	LA				SR		07BB28	SP			09	SP			
	1200	HP2 ENDURO	04 > 06	Y	07BB03	73	59	65	73	06	SA	LA						07BB04	SP	30	59	CC	SP	SD	SX	TT
	1200	HP2 MEGAMOTO	06 > 08	Y	07BB26	SA				07	SA	LA				SR		07BB28	SP			09	SP			
	1200	HP2 SPORT	08 > 10	Y	07BB37	59	59	91	92		SA	LA				SR	RC	07BB04	SP	30	59	CC	SP	SD	SX	TT
K	1200	GT (K41) WITH INTEGRAL ABS	02 > 05	Y	07BB26	SA				07	SA	LA				SR		07BB14	SP	18		08	SP			
K	1200	GT (K44) WITH INTEGRAL ABS	04 > 08	Y	07BB26	SA				07	SA	LA				SR		07BB04	SP	30	59	CC	SP	SD	SX	TT
K	1200	LT	99 > 00	Y	07BB24	SA				07	SA	LA						07BB25	07			07				
K	1200	LT WITH INTEGRAL ABS	01 > 08	Y	07GR62	SA				07	SA	LA				SR		07BB25	07			07				
K	1200	R	05 > 08	Y	07GR62	SA				07	SA	LA				SR		07BB28	SP			09	SP			
K	1200	R SPORT	05 > 07	Y	07GR62	SA				07	SA	LA				SR		07BB28	SP			09	SP			
K	1200	RS	97 > 00	Y	07BB24	SA				07	SA	LA						07BB14	SP	18		08	SP			
K	1200	RS	01 > 05	Y	07BB26	SA				07	SA	LA				SR		07BB14	SP	18		08	SP			
K	1200	S	05 > 08	Y	07BB26	SA				07	SA	LA				SR		07BB28	SP			09	SP			
R	1200	C	98 > 02	Y	07BB24	SA				07	SA	LA						07BB28	SP			09	SP			
R	1200	C CLASSIC	03 > 04	Y	07GR62	SA				07	SA	LA				SR		07BB28	SP			09	SP			
R	1200	C INDEPENDENT	03 > 04	Y	07GR62	SA				07	SA	LA				SR		07BB28	SP			09	SP			
R	1200	C MONTAUK	02 > 04	Y	07GR62	SA				07	SA	LA				SR		07BB28	SP			09	SP			
R	1200	CL	03 > 04	Y	07GR62	SA				07	SA	LA				SR		07BB25	07			07				
R	1200	GS	04 > 12	Y	07BB26	SA				07	SA	LA				SR		07BB28	SP			09	SP			
R	1200	GS	13 > 18	Y	07BB38	97	59	84	95		SA	LA				SR	RC	07BB03	SP	59	65	06	SP			
R	1200	GS ADVENTURE	08 > 13	Y	07BB26	SA				07	SA	LA				SR		07BB28	SP			09	SP			
R	1200	GS ADVENTURE	14 > 18	Y	07BB38	97	59	84	95		SA	LA				SR	RC	07BB03	SP	59	65	06	SP			

						↓	CC	Genuine			SA	LA	SD	SX	XS	SR	TT	RC		↓	CC	Genuine		SP	SD	SX	XS	TT
BMW																												
R	1200	GS TRIPPLE BLACK	11 > 16	Y	07BB26	SA				07	SA	LA					SR		07BB28	SP			09	SP				
R	1200	NINE-T	14 > 23	Y	07BB38	SA	59	84	95		SA	LA					SR	RC	07BB04	SP	30	59	CC	SP	SD	SX		TT
R	1200	NINE-T PURE	17 > 23	Y	07BB19	SA	59	73	90	07	SA	LA					SR	RC	07BB04	SP	30	59	CC	SP	SD	SX		TT
R	1200	NINE-T RACER	17 > 20	Y	07BB19	59	59	73	90	07	SA	LA					SR	RC	07BB04	SP	30	59	CC	SP	SD	SX		TT
R	1200	NINE-T SCRAMBLER	16 > 23	Y	07BB19	59	59	73	90	07	SA	LA					SR	RC	07BB04	SP	30	59	CC	SP	SD	SX		TT
R	1200	NINE-T URBAN GS	17 > 23	Y	07BB19	SA	59	73	90	07	SA	LA					SR	RC	07BB04	SP	30	59	CC	SP	SD	SX		TT
R	1200	R	07 > 14	Y	07GR62	SA				07	SA	LA					SR		07BB28	SP			09	SP				
R	1200	R	15 > 18	Y	07BB38	97	59	84	95		SA	LA					SR	RC	07BB03	SP	59	65	06	SP				
R	1200	RS	14 > 18	Y	07BB38	97	59	84	95		SA	LA					SR	RC	07BB03	SP	59	65	06	SP				
R	1200	RT	06 > 13	Y	07BB26	SA				07	SA	LA					SR		07BB28	SP			09	SP				
R	1200	RT	14 > 18	Y	07BB38	97	59	84	95		SA	LA					SR	RC	07BB03	SP	59	65	06	SP				
R	1200	S	06 > 07	Y	07BB26	SA				07	SA	LA					SR		07BB28	SP			09	SP				
R	1200	ST	06 > 07	Y	07BB26	SA				07	SA	LA					SR		07BB28	SP			09	SP				
R	1250	GS	19 > 23	Y	07GR90	SA					SA	LA					SR	RC	07BB03	SP	59	65	06	SP				
R	1250	GS ADVENTURE	19 > 23	Y	07GR90	SA					SA	LA					SR	RC	07BB03	SP	59	65	06	SP				
R	1250	R	19 > 23	Y	07BB38	SA	59	84	95		SA	LA					SR	RC	07BB03	SP	59	65	06	SP				
R	1250	RS	19 > 23	Y	07BB38	SA	59	84	95		SA	LA					SR	RC	07BB03	SP	59	65	06	SP				
R	1250	RT	19 > 23	Y	07GR90	SA					SA	LA					SR	RC	07BB03	SP	59	65	06	SP				
R	1250	RT SPORT	19 > 20	Y	07GR90	SA					SA	LA					SR	RC	07BB03	SP	59	65	06	SP				
K	1300	GT	09 > 10	Y	07BB26	SA				07	SA	LA					SR		07BB04	SP	30	59	CC	SP	SD	SX		TT
K	1300	R	09 > 15	Y	07GR62	SA				07	SA	LA					SR		07BB28	SP			09	SP				
K	1300	R DYNAMIC	11 > 15	Y	07GR62	SA				07	SA	LA					SR		07BB28	SP			09	SP				
K	1300	S	09 > 15	Y	07BB26	SA				07	SA	LA					SR		07BB28	SP			09	SP				
K	1600	B	17 > 23	Y	07GR62	SA				07	SA	LA					SR		07BB03	SP	59	65	06	SP				
K	1600	GRAND AMERICA	18 > 23	Y	07GR62	SA				07	SA	LA					SR		07BB03	SP	59	65	06	SP				
K	1600	GT	11 > 23	Y	07GR62	SA				07	SA	LA					SR		07BB03	SP	59	65	06	SP				
K	1600	GTL	11 > 23	Y	07GR62	SA				07	SA	LA					SR		07BB03	SP	59	65	06	SP				
R18	1800		21 > 23	Y	07BB40	80	80				SA								07BB41	80				SP				
R18	1800	B	22 > 23	Y	07BB40	80	80				SA								07BB41	80				SP				
R18	1800	CLASSIC	21 > 23	Y	07BB40	80	80				SA								07BB41	80				SP				
R18	1800	TRANSCONTINENTAL	22 > 23	Y	07BB40	80	80				SA								07BB41	80				SP				
BOMBARDIER																												
	200	RALLY 2X4	03 > 04	Y	07KA07	SD				17			SX	SD														
DS	250	LEFT	06 > 06	N	07GR49	SD							SX	SD					07GR49	SD					SD	SX		
DS	250	RIGHT	06 > 06	N	07GR50	SD							SX	SD														
	330	OUTLANDER LEFT	03 > 06	N	07GR49	SD							SX	SD					07GR49	SD					SD	SX		
	330	OUTLANDER RIGHT	03 > 06	N	07GR50	SD							SX	SD														
	400	OUTLANDER LEFT	03 > 06	N	07GR49	SD							SX	SD					07GR49	SD					SD	SX		
	400	OUTLANDER MAX LEFT	03 > 06	N	07GR49	SD							SX	SD					07GR49	SD					SD	SX		
	400	OUTLANDER MAX RIGHT	03 > 06	N	07GR50	SD							SX	SD														
	400	OUTLANDER RIGHT	03 > 06	N	07GR50	SD							SX	SD														
	500	QUEST LEFT	02 > 06	N	07GR49	SD							SX	SD					07GR49	SD					SD	SX		
	500	QUEST RIGHT	02 > 06	N	07GR50	SD							SX	SD														
	500	TRAXTER 4X4	99 > 00	Y	07BB20	65	65	90	9A	CC									07BB20	CC	65	90	CC	SP				
	500	TRAXTER 4X4 LEFT	01 > 06	N	07GR49	SD							SX	SD					07GR50	SD					SD	SX		
	500	TRAXTER 4X4 RIGHT	01 > 06	N	07GR50	SD							SX	SD														
	500	TRAXTER MAX LEFT	03 > 05	N	07GR49	SD							SX	SD					07GR50	SD					SD	SX		
	500	TRAXTER MAX RIGHT	03 > 05	N	07GR50	SD							SX	SD														
LYNX	600	ADVENTURE GRAND TOURER SDI	09 > 09	N	07BB35	90	90																					
LYNX	600	ADVENTURE GT SDI	10 > 10	N	07BB35	90	90																					
LYNX	600	RAVE	09 > 13	N	07BB35	90	90																					
LYNX	600	RAVE RE E-TEC	09 > 13	N	07BB35	90	90																					

						↓	CC	Genuine		SA	LA	SD	SX	XS	SR	TT	RC		↓	CC	Genuine	SP	SD	SX	XS	TT
BOMBARDIER																										
LYNX	600	RAVE RS	08 > 13	N	07BB35	90	90																			
LYNX	600	XTRIM COMMANDER LIMITED SDI	07 > 17	N	07BB35	90	90																			
LYNX	600	XTRIM COMMANDER SDI	07 > 17	N	07BB35	90	90																			
LYNX	600	XTRIM SC E-TEC	07 > 17	N	07BB35	90	90																			
SKI-DOO	600	EXPEDITION SE HOETEC XU	11 > 15	N	07BB35	90	90																			
SKI-DOO	600	EXPEDITION TUV H.O. SDI REV-XU	09 > 13	N	07BB35	90	90																			
SKI-DOO	600	EXPEDITION TUV H.O. SDI XU	10 > 14	N	07BB35	90	90																			
SKI-DOO	600	EXPEDITION TUV SE HO SDI XU	10 > 14	N	07BB35	90	90																			
SKI-DOO	600	MX Z RS	08 > 14	N	07BB35	90	90																			
SKI-DOO	600	SKANDIC WT ACE XU	11 > 15	N	07BB35	90	90																			
SKI-DOO	600	SKANDIC WT HO ETEC	11 > 15	N	07BB35	90	90																			
DS	650	LEFT	01 > 06	N	07GR49	SD						SX	SD					07GR49	SD				SD	SX		
DS	650	RIGHT	01 > 06	N	07GR50	SD						SX	SD													
	650	QUEST LEFT	02 > 06	N	07GR49	SD						SX	SD					07GR49	SD				SD	SX		
	650	QUEST MAX LEFT	03 > 06	N	07GR49	SD						SX	SD					07GR50	SD				SD	SX		
	650	QUEST MAX RIGHT	03 > 06	N	07GR50	SD						SX	SD													
	650	QUEST RIGHT	02 > 06	N	07GR50	SD						SX	SD													
	650	TRAXTER MAX LEFT	03 > 05	N	07GR49	SD						SX	SD					07GR50	SD				SD	SX		
	650	TRAXTER MAX RIGHT	03 > 05	N	07GR50	SD						SX	SD													
	800	OUTLANDER LEFT	06 > 06	N	07GR49	SD						SX	SD					07GR49	SD				SD	SX		
	800	OUTLANDER RIGHT	06 > 06	N	07GR50	SD						SX	SD													
	800	OUTLANDER XT LEFT	06 > 06	N	07GR49	SD						SX	SD					07GR49	SD				SD	SX		
	800	OUTLANDER XT RIGHT	06 > 06	N	07GR50	SD						SX	SD													
LYNX	800	RAVE POWER TEK	09 > 14	N	07BB35	90	90																			
LYNX	800	XTRIM SC POWER TEK	07 > 15	N	07BB35	90	90																			
LYNX	1200	ADVENTURE GT	10 > 12	N	07BB35	90	90																			
SKI-DOO	1200	EXPEDITION SE XU	11 > 12	N	07BB35	90	90																			
SKI-DOO	1200	EXPEDITION TUV REV-XU	10 > 12	N	07BB35	90	90																			
SKI-DOO	1200	EXPEDITION TUV SE REV-XU	10 > 12	N	07BB35	90	90																			
BORILE																										
B	500	CR, MT	02 > 04	N	07BB15	07				07	SA	LA				SR	RC	07BB02	CC	58	65	CC	SP	SD	SX		TT
BRAMMO																										
	EV	EMPULSE	14 > 16	Y	07BB19	SA	59	73	90	07	SA	LA				SR	RC	07BB20	SP	65	90	CC	SP			
BRIXTON																										
	125	HAYCROFT	15 > 18	N	07GR12	CC				CC	SA							07YA22	06			06	SP	SD	SX	
	125	RAYBURN	15 > 23	N	07GR12	CC				CC	SA							07YA22	06			06	SP	SD	SX	
BX	125	CROMWELL	15 > 23	N	07GR12	CC				CC	SA							07YA22	06			06	SP	SD	SX	
BX	125	CROMWELL ABS	19 > 23	N	07GR12	CC				CC	SA							07YA22	06			06	SP	SD	SX	
BX	125	R SUNRAY	15 > 23	N	07GR12	CC				CC	SA							07YA22	06			06	SP	SD	SX	
BX	125	R SUNRAY ABS	19 > 23	N	07GR12	CC				CC	SA							07YA22	06			06	SP	SD	SX	
BX	125	S	15 > 23	N	07GR12	CC				CC	SA							07YA22	06			06	SP	SD	SX	
BX	125	X FELSBERG	15 > 23	N	07GR12	CC				CC	SA							07YA22	06			06	SP	SD	SX	
BX	125	XC FELSBERG	15 > 18	N	07GR12	CC				CC	SA							07YA22	06			06	SP	SD	SX	
BX	150	CROMWELL	15 > 23	N	07GR12	CC				CC	SA							07YA22	06			06	SP	SD	SX	
BX	150	R SUNRAY	15 > 23	N	07GR12	CC				CC	SA							07YA22	06			06	SP	SD	SX	
BX	150	S	15 > 23	N	07GR12	CC				CC	SA							07YA22	06			06	SP	SD	SX	
BX	150	X FELSBERG	15 > 23	N	07GR12	CC				CC	SA							07YA22	06			06	SP	SD	SX	
BX	500	CROSSFIRE	15 > 23	N	07BB15	SA				07	SA	LA				SR	RC	07BB02	SP	58	65	CC	SP	SD	SX	TT
BX	500	X CROSSFIRE	15 > 23	N	07BB15	SA				07	SA	LA				SR	RC	07BB02	SP	58	65	CC	SP	SD	SX	TT
BX	500	XC CROSSFIRE	15 > 23	N	07BB15	SA				07	SA	LA				SR	RC	07BB02	SP	58	65	CC	SP	SD	SX	TT
	1200	CROMWELL	15 > 23	Y	07HO41	SA				08	SA							07GR12	SP			CC	SP			

						↓	CC	Genuine		SA	LA	SD	SX	XS	SR	TT	RC		↓	CC	Genuine	SP	SD	SX	XS	TT
BS VILLA																										
AX	50		93 > 93	N	07041	CC				CC																
GZ	50		93 > 93	N	07041	CC				CC																
ZX	50		93 > 93	N	07032	CC				CC																
BUELL																										
	EV	ALL MODELS	94 > 97	N	07HD11	09				09								07BB07	08			08				TT
	500	BLAST	01 > 09	N	07HO30	05				05	SA	LA				SR		07HO27	11			11	SP			
XB9R	984	FIREBOLT	02 > 10	N	07GR68	SA					SA							07HO27	SP			11	SP			
XB9S	984	LIGHTNING	03 > 10	N	07GR68	SA					SA							07HO27	SP			11	SP			
XB9SX	984	CITYX	05 > 10	N	07GR68	SA					SA							07HO27	SP			11	SP			
	1125	CR	09 > 10	N	07HD19	SA					SA					SR		07HD08	SP				SP			
	1125	R	08 > 10	N	07HD19	SA					SA					SR		07HD08	SP				SP			
M2	1200	CYCLONE	98 > 02	N	07KA20	SA				09	SA					SR	RC	07HO27	SP			11	SP			
RS	1200		12 > 12	N	07HD11	09				09								07BB07	08			08				TT
S1	1200	LIGHTNING	98 > 02	N	07KA20	SA				09	SA					SR	RC	07HO27	SP			11	SP			
S1	1200	WHITELIGHTNING	98 > 02	N	07KA20	SA				09	SA					SR	RC	07HO27	SP			11	SP			
S3	1200	THUNDERBOLT	98 > 02	N	07KA20	SA				09	SA					SR	RC	07HO27	SP			11	SP			
X1	1200	LIGHTNING	01 > 02	N	07KA20	SA				09	SA					SR	RC	07HO27	SP			11	SP			
XB12R	1200	FIREBOLT	04 > 08	N	07GR68	SA					SA							07HO27	SP			11	SP			
XB12R	1200	FIREBOLT	09 > 10	N	07HD19	SA					SA					SR		07HO27	SP			11	SP			
XB12S	1200	LIGHTNING	04 > 08	N	07GR68	SA					SA							07HO27	SP			11	SP			
XB12SCG	1200	LIGHTNING	06 > 08	N	07GR68	SA					SA							07HO27	SP			11	SP			
XB12SCG	1200	LIGHTNING	09 > 10	N	07HD19	SA					SA					SR		07HO27	SP			11	SP			
XB12SS	1200	LIGHTNING LONG	06 > 08	N	07GR68	SA					SA							07HO27	SP			11	SP			
XB12SS	1200	LIGHTNING LONG	09 > 10	N	07HD19	SA					SA					SR		07HO27	SP			11	SP			
XB12STT	1200	SUPER TT	07 > 10	N	07GR68	SA					SA							07HO27	SP			11	SP			
XB12X	1200	ULYSSES	06 > 10	N	07GR68	SA					SA							07HO27	SP			11	SP			
BULTACO																										
	50	ASTRO	01 > 06	N	07GR14	06				06								07044	CC			CC				
	50	LOBITO	99 > 06	N	07GR14	06				06								07044	CC			CC				
CAGIVA																										
	50	BLUES	89 > 89	N	07006	CC				CC					XS			07084	CC			CC				
	50	CITY	92 > 94	N	07032	CC				CC																
	50	CITY	95 > 97	N	07005	CC				CC																
	50	CITY	08 > 08	N	07041	CC				CC																
	50	COCIS	88 > 88	N	07081	CC				CC								07084	CC			CC				
	50	COCIS	89 > 89	N	07081	CC				CC								07081	CC			CC				
	50	CORSA	98 > 98	N	07044	CC				CC																
	50	CUCCIOLO	97 > 99	N	07081	CC				CC																
	50	LUCKY EXPLORER	88 > 02	N	07BB01	06	11			06			SX	SD				07BB13	05			05		SD		
	50	MANTIS	99 > 99	N	07044	CC				CC																
	50	MITO	99 > 06	N	07027	CC				CC								07044	CC			CC				
	50	NAG	08 > 08	N	07018	CC				CC																
	50	NUVOLA	00 > 00	N	07081	CC				CC																
	50	PRIMA	92 > 92	N	07BB01	06	11			06			SX	SD				07BB01	06	11		06	SP	SD	SX	
	50	PRIMA	93 > 94	N	07GR17	05				05								07013	CC			CC				
	50	PROGRESS	98 > 99	N	07044	CC				CC																
	50	SUPER CITY	93 > 95	N	07BB16	06				06								07BB01	06	11		06	SP	SD	SX	
	50	SUPERCITY	92 > 92	N	07BB01	06	11			06			SX	SD				07BB01	06	11		06	SP	SD	SX	
	50	W 4	92 > 92	N	07BB01	06	11			06			SX	SD				07BB01	06	11		06	SP	SD	SX	
WMX	50		89 > 89	N	07BB09	07				07								07GR04	16			CC				
	80	CITY	93 > 95	N	07GR17	05				05								07013	CC			CC				
	80	COCIS	91 > 91	N	07BB01	06	11			06			SX	SD				07BB13	05			05		SD		

CAGIVA

						↓	CC	Genuine		SA	LA	SD	SX	XS	SR	TT	RC		↓	CC	Genuine	SP	SD	SX	XS	TT
	80	PRIMA	92 > 92	N	07GR17	05				05								07013	CC			CC				
	80	SUPER CITY	94 > 84	N	07BB16	06				06								07BB01	06	11		06	SP	SD	SX	
	80	SUPERCITY	92 > 93	N	07BB01	06	11			06			SX	SD				07BB01	06	11		06	SP	SD	SX	
	80	W 4	92 > 92	N	07BB01	06	11			06			SX	SD				07BB01	06	11		06	SP	SD	SX	
LR	80		83 > 83	N	07BB01	06	11			06			SX	SD												
SST	80		83 > 83	N	07BB01	06	11			06			SX	SD												
SXT	80		83 > 83	N	07BB01	06	11			06			SX	SD												
	110	PASSING	94 > 94	N	07SU12	15				15			SX	SD												
	125	ALETTA ELECTRA	83 > 86	N	07BB13	05				05				SD												
	125	ALETTA ELECTRA	87 > 87	N	07BB01	06	11			06			SX	SD												
	125	ALETTA ORO	85 > 85	N	07BB13	05				05				SD				07BB13	05			05		SD		
	125	ALETTA ORO	86 > 89	Y	07BB01	06	11			06			SX	SD				07BB01	06	11		06	SP	SD	SX	
	125	BLUES	87 > 85	N	07GR13	CC				CC								07BB01	06	11		06	SP	SD	SX	
	125	BLUES	93 > 93	N	07BB01	06	11			06			SX	SD				07BB01	06	11		06	SP	SD	SX	
	125	BRILLO	08 > 08	N	07018	CC				CC																
	125	CROSS	86 > 86	N	07BB09	07				07								07BB07	TT			08				TT
	125	CRUISER	88 > 88	N	07BB06	06				06								07BB01	06	11		06	SP	SD	SX	
	125	CRUISER	89 > 89	N	07BB09	07				07								07BB13	05			05		SD		
	125	CUCCIOLO	00 > 01	N	07081	CC				CC																
	125	DAKAR	86 > 86	N	07BB01	06	11			06			SX	SD												
	125	E2	86 > 86	N	07BB13	05				05				SD												
	125	ELEFANT	81 > 88	N	07BB13	05				05				SD												
	125	ELEFANTRE	87 > 88	N	07BB01	06	11			06			SX	SD												
	125	ENDURO	86 > 86	N	07BB01	06	11			06			SX	SD												
	125	FRECCIA	89 > 89	N	07BB09	07				07								07BB01	06	11		06	SP	SD	SX	
	125	FRECCIA C 12 R	91 > 91	N	07BB16	06				06								07BB01	06	11		06	SP	SD	SX	
	125	MITO	91 > 92	N	07BB16	06				06								07BB01	06	11		06	SP	SD	SX	
	125	MITO	93 > 07	N	07BB15	07				07	SA	LA				SR	RC	07BB01	06	11		06	SP	SD	SX	
	125	NUVOLA	00 > 00	N	07081	CC				CC																
	125	PLANET	97 > 07	N	07BB15	07				07	SA	LA				SR	RC	07BB01	06	11		06	SP	SD	SX	
	125	RAPTOR	03 > 10	N	07BB15	07				07	SA	LA				SR	RC	07BB01	06	11		06	SP	SD	SX	
	125	ROADSTER	94 > 97	N	07GR13	CC				CC																
	125	SST	81 > 81	N	07BB13	05				05				SD												
	125	STELLA	97 > 08	N	07027	CC				CC																
	125	SUPERCITY	92 > 00	N	07BB09	07				07								07BB01	06	11		06	SP	SD	SX	
	125	TAMANACO	87 > 92	N	07BB09	07				07								07BB13	05			05		SD		
	125	W 8	92 > 95	N	07BB01	06	11			06			SX	SD				07BB01	06	11		06	SP	SD	SX	
	125	W 8	96 > 01	N	07BB16	06				06								07BB07	08			08				TT
	125	WSTX ALETTA ROSSA	83 > 84	N	07BB13	05				05				SD												
K7	125		91 > 94	N	07BB16	06				06								07BB01	06	11		06	SP	SD	SX	
N1	125		96 > 99	N	07BB16	06				06								07BB01	06	11		06	SP	SD	SX	
N90	125		91 > 98	N	07BB16	06				06								07BB13	05			05		SD		
WMX	125		88 > 88	N	07BB09	07				07																
WMX	125		89 > 90	N	07BB07	TT				08				TT				07BB07	TT			08				TT
WMX	125	GP-REPLICA	86 > 89	N	07BB01	SD	11			06			SX	SD												
WRX	125		85 > 85	N	07BB01	06	11			06			SX	SD												
	200	ALETTA ELECTRA	83 > 83	N	07BB13	05				05				SD												
	200	CROSS	83 > 86	N	07BB13	05				05				SD												
	200	ELEFANT	86 > 86	N	07BB01	06	11			06			SX	SD												
	200	ROADSTER	96 > 01	N	07GR13	CC				CC																
	250	CROSS	86 > 86	N	07BB09	07				07																
MXR	250		82 > 82	N	07BB01	06	11			06			SX	SD												

CAGIVA

						↓	CC	Genuine		SA	LA	SD	SX	XS	SR	TT	RC		↓	CC	Genuine	SP	SD	SX	XS	TT
SST	250	ALA VERDE	81 > 82	N	07BB01	06	11			06			SX	SD												
WMX	250		89 > 90	N	07BB09	07				07									07BB07	TT			08					TT
WMX	250	GP	82 > 82	N	07BB01	SD	11			06			SX	SD														
	350	ALAZURRA	85 > 87	Y	07BB01	06	11			06			SX	SD					07BB01	06	11		06	SP	SD	SX		
	350	ELEFANT	86 > 89	N	07BB06	06				06									07BB01	06	11		06	SP	SD	SX		
	350	W 12	92 > 95	N	07BB16	06				06									07BB01	06	11		06	SP	SD	SX		
SST	350		83 > 83	N	07BB01	06	11			06			SX	SD														
SST	350	ALA VERDE	81 > 82	N	07BB01	06	11			06			SX	SD														
SXT	350	ALA ROSA	82 > 82	N	07BB01	06	11			06			SX	SD														
T4	350	E	87 > 91	N	07BB01	06	11			06			SX	SD														
T4	350	R	87 > 99	N	07BB01	06	11			06			SX	SD														
MXR	400		82 > 82	N	07BB01	06	11			06			SX	SD														
	500	CANYON	99 > 01	N	07HO35	SA				09	SA								07YA22	SP			06	SP	SD	SX		
	500	MITO	07 > 07	N	07BB15	SA				07	SA	LA					SR	RC	07BB01	SP	11		06	SP	SD	SX		
	500	RIVER	00 > 01	N	07BB15	07				07	SA	LA					SR	RC	07BB01	06	11		06	SP	SD	SX		
MXR	500		82 > 82	N	07BB01	06	11			06			SX	SD														
T4	500	E	87 > 90	N	07BB01	06	11			06			SX	SD														
WMX	500		85 > 86	N	07BB01	SD	11			06			SX	SD														
WMX	500	CROSS	87 > 87	N	07BB01	SD	11			06			SX	SD					07BB01	SD	11		06	SP	SD	SX		
SP	525	MITO	08 > 10	N	07BB15	SA				07	SA	LA					SR	RC	07BB01	SP	11		06	SP	SD	SX		
	600	CANYON	95 > 99	N	07YA21	SA				15			SX	SD					07YA22	SP			06	SP	SD	SX		
	600	RIVER	94 > 99	N	07BB15	07				07	SA	LA					SR	RC	07BB01	06	11		06	SP	SD	SX		
	600	W 16	95 > 97	N	07BB16	06				06									07BB07	08			08					TT
	650	ALAZURRA	84 > 84	N	07BB01	06	11			06			SX	SD					07BB01	06	11		06	SP	SD	SX		
	650	ALAZURRA	85 > 88	Y	07GR02	04				04									07GR02	04			04					
	650	ELEFANT	86 > 87	N	07BB06	06				06									07BB01	06	11		06	SP	SD	SX		
	650	RAPTOR	01 > 08	Y	07BB19	SA	59	73	90	07	SA	LA					SR	RC	07BB20	SP	65	90	CC	SP				
	650	V-RAPTOR	01 > 08	Y	07BB19	SA	59	73	90	07	SA	LA					SR	RC	07BB20	SP	65	90	CC	SP				
	750	ELEFANT	88 > 88	N	07BB01	06	11			06			SX	SD					07BB01	06	11		06	SP	SD	SX		
	750	ELEFANT	93 > 95	N	07HO35	SA				09	SA								07BB04	SP	30	59	CC	SP	SD	SX		TT
	750	ELEFANT BIFARO	90 > 90	N	07BB06	06				06									07BB16	06			06					
	750	LUCKY EXPLORER	88 > 88	N	07BB06	06				06									07BB01	06	11		06	SP	SD	SX		
	900	CANYON I.E.	97 > 97	N	07HO35	SA				09	SA								07YA22	SP			06	SP	SD	SX		
	900	ELEFANT	93 > 97	Y	07BB04	CC	30	59	78	CC	SA	LA	SX	SD	TT				07BB04	CC	30	59	CC	SP	SD	SX		TT
	900	ELEFANT I.E.	91 > 92	N	07HO35	SA				09	SA								07YA22	SP			06	SP	SD	SX		
	900	GRAN CANYON	99 > 04	Y	07HO30	SA				05	SA	LA					SR		07YA22	SP			06	SP	SD	SX		
	1000	NAVIGATOR, T	00 > 05	Y	07HO30	SA				05	SA	LA					SR		07YA22	SP			06	SP	SD	SX		
	1000	RAPTOR	00 > 08	Y	07BB19	SA	59	73	90	07	SA	LA					SR	RC	07BB20	SP	65	90	CC	SP				
	1000	V-RAPTOR	00 > 08	Y	07BB19	SA	59	73	90	07	SA	LA					SR	RC	07BB20	SP	65	90	CC	SP				
	1000	X3 RAPTOR	04 > 04	Y	07BB33	SA	96				SA	LA					SR	RC	07BB20	SP	65	90	CC	SP				
	1000	X-RAPTOR	03 > 04	Y	07BB33	SA	96				SA	LA					SR	RC	07BB20	SP	65	90	CC	SP				
	1000	XTRA RAPTOR	02 > 06	Y	07BB19	SA	59	73	90	07	SA	LA					SR	RC	07BB20	SP	65	90	CC	SP				

CAN-AM

DS	90	X	08 > 18	Y	07KA07	SD				17			SX	SD					07KA07	SD			17		SD	SX		
	200	ASE	86 > 86	N	07BB01	SD	11			06			SX	SD														
	250	ASE	86 > 86	N	07BB01	SD	11			06			SX	SD														
	250	MX LC	86 > 86	N	07BB01	SD	11			06			SX	SD														
DS	250		08 > 18	Y	07GR52	SD				09			SX	SD					07GR52	SD			09		SD	SX		
	350	ASE	86 > 86	N	07BB01	SD	11			06			SX	SD														
	400	OUTLANDER EFI LEFT	09 > 14	N	07GR49	SD							SX	SD					07GR49	SD					SD	SX		
	400	OUTLANDER EFI RIGHT	09 > 14	N	07GR50	SD							SX	SD														
	400	OUTLANDER MAX STD LEFT	07 > 13	N	07GR49	SD							SX	SD					07GR49	SD					SD	SX		

CAN-AM

						↓	CC	Genuine		SA	LA	SD	SX	XS	SR	TT	RC		↓	CC	Genuine		SD	SX	XS	TT
	400	OUTLANDER MAX STD RIGHT	07 > 13	N	07GR50	SD						SX	SD													
	400	OUTLANDER MAX XT LEFT	07 > 13	N	07GR49	SD						SX	SD					07GR49	SD				SD	SX		
	400	OUTLANDER MAX XT RIGHT	07 > 13	N	07GR50	SD						SX	SD													
	400	OUTLANDER STD LEFT	07 > 14	N	07GR49	SD						SX	SD					07GR49	SD				SD	SX		
	400	OUTLANDER STD RIGHT	07 > 14	N	07GR50	SD						SX	SD													
	400	OUTLANDER XT LEFT	07 > 14	N	07GR49	SD						SX	SD					07GR49	SD				SD	SX		
	400	OUTLANDER XT RIGHT	07 > 14	N	07GR50	SD						SX	SD													
	406	ASE	87 > 87	N	07BB01	SD	11			06		SX	SD													
	450	OUTLANDER LEFT	15 > 18	N	07GR27	SD						SX	SD													
	450	OUTLANDER RIGHT	15 > 18	N	07GR26	SD						SX	SD					07GR26	SD				SD	SX		
	450	OUTLANDER MAX LEFT	15 > 18	N	07GR27	SD						SX	SD													
	450	OUTLANDER MAX RIGHT	15 > 18	N	07GR26	SD						SX	SD					07GR26	SD				SD	SX		
DS	450		08 > 12	Y	07GR22	SD						SX	SD					07GR25	SD				SD	SX		
	500	ASE	86 > 86	N	07BB01	SD	11			06		SX	SD													
	500	MX	86 > 86	N	07BB01	SD	11			06		SX	SD													
	500	OUTLANDER LEFT	13 > 14	N	07GR27	SD						SX	SD													
	500	OUTLANDER RIGHT	13 > 14	N	07GR26	SD						SX	SD					07GR26	SD				SD	SX		
	500	OUTLANDER MAX LEFT	13 > 14	N	07GR27	SD						SX	SD													
	500	OUTLANDER MAX RIGHT	13 > 14	N	07GR26	SD						SX	SD					07GR26	SD				SD	SX		
	500	OUTLANDER MAX STD LEFT	07 > 12	N	07GR49	SD						SX	SD					07GR49	SD				SD	SX		
	500	OUTLANDER MAX STD RIGHT	07 > 12	N	07GR50	SD						SX	SD													
	500	OUTLANDER MAX XT LEFT	07 > 12	N	07GR49	SD						SX	SD					07GR49	SD				SD	SX		
	500	OUTLANDER MAX XT RIGHT	07 > 12	N	07GR50	SD						SX	SD													
	500	OUTLANDER STD LEFT	07 > 12	N	07GR49	SD						SX	SD					07GR49	SD				SD	SX		
	500	OUTLANDER STD RIGHT	07 > 12	N	07GR50	SD						SX	SD													
	500	OUTLANDER XT LEFT	07 > 12	N	07GR49	SD						SX	SD					07GR49	SD				SD	SX		
	500	OUTLANDER XT RIGHT	07 > 12	N	07GR50	SD						SX	SD													
	500	RENEGADE LEFT	08 > 11	N	07GR49	SD						SX	SD					07GR49	SD				SD	SX		
	500	RENEGADE RIGHT	08 > 11	N	07GR50	SD						SX	SD													
	500	RENEGADE LEFT	12 > 13	N	07GR27	SD						SX	SD													
	500	RENEGADE RIGHT	12 > 13	N	07GR26	SD						SX	SD					07GR26	SD				SD	SX		
	500	RENEGADE LEFT	14 > 14	N	07GR27	SD						SX	SD					07GR27	SD				SD	SX		
	500	RENEGADE RIGHT	14 > 14	N	07GR26	SD						SX	SD					07GR26	SD				SD	SX		
	560	SONIC	86 > 14	N	07BB01	SD	11			06		SX	SD													
	650	OUTLANDER LEFT	13 > 15	N	07GR27	SD						SX	SD													
	650	OUTLANDER RIGHT	13 > 15	N	07GR26	SD						SX	SD					07GR26	SD				SD	SX		
	650	OUTLANDER MAX LEFT	13 > 15	N	07GR27	SD						SX	SD													
	650	OUTLANDER MAX RIGHT	13 > 15	N	07GR26	SD						SX	SD					07GR26	SD				SD	SX		
	650	OUTLANDER MAX STD LEFT	07 > 12	N	07GR49	SD						SX	SD					07GR49	SD				SD	SX		
	650	OUTLANDER MAX STD RIGHT	07 > 12	N	07GR50	SD						SX	SD													
	650	OUTLANDER MAX XT LEFT	07 > 12	N	07GR49	SD						SX	SD					07GR49	SD				SD	SX		
	650	OUTLANDER MAX XT RIGHT	07 > 12	N	07GR50	SD						SX	SD													
	650	OUTLANDER STD LEFT	07 > 12	N	07GR49	SD						SX	SD					07GR49	SD				SD	SX		
	650	OUTLANDER STD RIGHT	07 > 12	N	07GR50	SD						SX	SD													
	650	OUTLANDER XT LEFT	07 > 12	N	07GR49	SD						SX	SD					07GR49	SD				SD	SX		
	650	OUTLANDER XT RIGHT	07 > 12	N	07GR50	SD						SX	SD													
	800	COMMANDER LEFT	11 > 14	N	07YA22	SD				06	SA	SX	SD					07SU12	SD			15	SP	SD	SX		
	800	COMMANDER RIGHT	11 > 14	N	07SU12	SD				15		SX	SD													
	800	COMMANDER MAX R EFI LEFT	18 > 20	N	07GR97	SD							SD					07GR49	SD				SD	SX		
	800	COMMANDER MAX R EFI RIGHT	18 > 20	N	07GR98	SD							SD													
	800	COMMANDER R EFI LEFT	18 > 18	N	07GR97	SD							SD					07GR49	SD				SD	SX		
	800	COMMANDER R EFI RIGHT	18 > 18	N	07GR98	SD							SD													

CAN-AM

						↓	CC	Genuine	SA	LA	SD	SX	XS	SR	TT	RC		↓	CC	Genuine	SP	SD	SX	XS	TT
	800	OUTLANDER LEFT	12 > 15	N	07GR27	SD						SX	SD														
	800	OUTLANDER RIGHT	12 > 15	N	07GR26	SD						SX	SD					07GR26	SD					SD	SX		
	800	OUTLANDER MAX LEFT	13 > 14	N	07GR27	SD						SX	SD														
	800	OUTLANDER MAX RIGHT	13 > 14	N	07GR26	SD						SX	SD					07GR26	SD					SD	SX		
	800	OUTLANDER MAX LTD LEFT	07 > 11	N	07GR49	SD						SX	SD					07GR49	SD					SD	SX		
	800	OUTLANDER MAX LTD RIGHT	07 > 11	N	07GR50	SD						SX	SD														
	800	OUTLANDER MAX STD LEFT	07 > 11	N	07GR49	SD						SX	SD					07GR49	SD					SD	SX		
	800	OUTLANDER MAX STD RIGHT	07 > 11	N	07GR50	SD						SX	SD														
	800	OUTLANDER MAX XT LEFT	07 > 11	N	07GR49	SD						SX	SD					07GR49	SD					SD	SX		
	800	OUTLANDER MAX XT RIGHT	07 > 11	N	07GR50	SD						SX	SD														
	800	OUTLANDER STD LEFT	07 > 11	N	07GR49	SD						SX	SD					07GR49	SD					SD	SX		
	800	OUTLANDER STD RIGHT	07 > 11	N	07GR50	SD						SX	SD														
	800	OUTLANDER XT LEFT	07 > 11	N	07GR49	SD						SX	SD					07GR49	SD					SD	SX		
	800	OUTLANDER XT RIGHT	07 > 11	N	07GR50	SD						SX	SD														
	800	RENEGADE LEFT	08 > 11	N	07GR49	SD						SX	SD					07GR49	SD					SD	SX		
	800	RENEGADE RIGHT	08 > 11	N	07GR50	SD						SX	SD														
	800	RENEGADE LEFT	12 > 13	N	07GR27	SD						SX	SD														
	800	RENEGADE RIGHT	12 > 13	N	07GR26	SD						SX	SD					07GR26	SD					SD	SX		
	800	RENEGADE LEFT	14 > 15	N	07GR27	SD						SX	SD					07GR27	SD					SD	SX		
	800	RENEGADE RIGHT	14 > 15	N	07GR26	SD						SX	SD					07GR26	SD					SD	SX		
	800	RENEGADE EFI LEFT	07 > 11	N	07GR49	SD						SX	SD					07GR49	SD					SD	SX		
	800	RENEGADE EFI RIGHT	07 > 11	N	07GR50	SD						SX	SD														
	800	RENEGADE X LEFT	08 > 11	N	07GR49	SD						SX	SD					07GR49	SD					SD	SX		
	800	RENEGADE X RIGHT	08 > 11	N	07GR50	SD						SX	SD														
	900	X3 LEFT	17 > 19	N	07GR91	SX						SX						07GR91	SX						SX		
	900	X3 RIGHT	17 > 19	N	07GR92	SX						SX						07GR92	SX						SX		
	900	X3 MAX LEFT	17 > 19	N	07GR91	SX						SX						07GR91	SX						SX		
	900	X3 MAX RIGHT	17 > 19	N	07GR92	SX						SX						07GR92	SX						SX		
	900	X3 MAX TURBO LEFT	18 > 19	N	07GR91	SX						SX						07GR91	SX						SX		
	900	X3 MAX TURBO RIGHT	18 > 19	N	07GR92	SX						SX						07GR92	SX						SX		
	900	X3 MAX TURBO R LEFT	18 > 19	N	07GR91	SX						SX						07GR91	SX						SX		
	900	X3 MAX TURBO R RIGHT	18 > 19	N	07GR92	SX						SX						07GR92	SX						SX		
	900	X3 TURBO LEFT	18 > 19	N	07GR91	SX						SX						07GR91	SX						SX		
	900	X3 TURBO RIGHT	18 > 19	N	07GR92	SX						SX						07GR92	SX						SX		
	900	X3 TURBO R LEFT	18 > 19	N	07GR91	SX						SX						07GR91	SX						SX		
	900	X3 TURBO R RIGHT	18 > 19	N	07GR92	SX						SX						07GR92	SX						SX		
	1000	COMMANDER LEFT	16 > 17	N	07GR97	SD							SD					07GR49	SD					SD	SX		
	1000	COMMANDER RIGHT	16 > 17	N	07GR98	SD							SD														
	1000	COMMANDER MAX LEFT	14 > 17	N	07GR97	SD							SD					07GR49	SD					SD	SX		
	1000	COMMANDER MAX RIGHT	14 > 17	N	07GR98	SD							SD														
	1000	COMMANDER MAX R EFI LEFT	18 > 19	N	07GR97	SD							SD					07GR49	SD					SD	SX		
	1000	COMMANDER MAX R EFI RIGHT	18 > 19	N	07GR98	SD							SD														
	1000	COMMANDER R EFI LEFT	18 > 20	N	07GR97	SD							SD					07GR49	SD					SD	SX		
	1000	COMMANDER R EFI RIGHT	18 > 20	N	07GR98	SD							SD														
	1000	MAVERICK LEFT	14 > 18	N	07GR97	SD							SD					07GR49	SD					SD	SX		
	1000	MAVERICK RIGHT	14 > 18	N	07GR98	SD							SD														
	1000	MAVERICK MAX LEFT	14 > 18	N	07GR97	SD							SD					07GR49	SD					SD	SX		
	1000	MAVERICK MAX RIGHT	14 > 18	N	07GR98	SD							SD														
	1000	OUTLANDER LEFT	12 > 15	N	07GR26	SD						SX	SD					07GR26	SD					SD	SX		
	1000	OUTLANDER RIGHT	12 > 15	N	07GR27	SD						SX	SD														
	1000	OUTLANDER MAX LEFT	12 > 18	N	07GR27	SD						SX	SD														
	1000	OUTLANDER MAX RIGHT	12 > 18	N	07GR26	SD						SX	SD					07GR26	SD					SD	SX		

						↓	CC	Genuine		SA	LA	SD	SX	XS	SR	TT	RC		↓	CC	Genuine	SP	SD	SX	XS	TT
CAN-AM																										
	1000	RENEGADE LEFT	12 > 13	N	07GR27	SD						SX	SD													
	1000	RENEGADE RIGHT	12 > 13	N	07GR26	SD						SX	SD					07GR26	SD				SD	SX		
	1000	RENEGADE LEFT	14 > 18	N	07GR27	SD						SX	SD					07GR27	SD				SD	SX		
	1000	RENEGADE RIGHT	14 > 18	N	07GR26	SD						SX	SD					07GR26	SD				SD	SX		
	1330	SPYDER F3	15 > 22	Y	07BB38	SA	59	84	95		SA	LA				SR	RC	07GR88	SA							
	1330	SPYDER F3 LIMITED	16 > 22	Y	07BB38	SA	59	84	95		SA	LA				SR	RC	07GR88	SA							
	1330	SPYDER F3-S	15 > 22	Y	07BB38	SA	59	84	95		SA	LA				SR	RC	07GR88	SA							
	1330	SPYDER F3-T	16 > 22	Y	07BB38	SA	59	84	95		SA	LA				SR	RC	07GR88	SA							
	1330	SPYDER RS	14 > 16	Y	07BB38	SA	59	84	95		SA	LA				SR	RC	07GR88	SA							
	1330	SPYDER RS RSS	13 > 13	Y	07BB38	SA	59	84	95		SA	LA				SR	RC	07GR88	SA							
	1330	SPYDER RSS	14 > 15	Y	07BB38	SA	59	84	95		SA	LA				SR	RC	07GR88	SA							
	1330	SPYDER RSS SPECIAL SERIES	15 > 15	Y	07BB38	SA	59	84	95		SA	LA				SR	RC	07GR88	SA							
	1330	SPYDER RT	14 > 22	Y	07BB38	SA	59	84	95		SA	LA				SR	RC	07GR88	SA							
	1330	SPYDER RT LIMITED	13 > 22	Y	07BB38	SA	59	84	95		SA	LA				SR	RC	07GR88	SA							
	1330	SPYDER RT RTS	13 > 13	Y	07BB38	SA	59	84	95		SA	LA				SR	RC	07GR88	SA							
	1330	SPYDER RTS	14 > 15	Y	07BB38	SA	59	84	95		SA	LA				SR	RC	07GR88	SA							
	1330	SPYDER RTS SPECIAL SERIES	15 > 15	Y	07BB38	SA	59	84	95		SA	LA				SR	RC	07GR88	SA							
	1330	SPYDER ST	14 > 16	Y	07BB38	SA	59	84	95		SA	LA				SR	RC	07GR88	SA							
	1330	SPYDER ST LIMITED	13 > 15	Y	07BB38	SA	59	84	95		SA	LA				SR	RC	07GR88	SA							
	1330	SPYDER ST STS	13 > 13	Y	07BB38	SA	59	84	95		SA	LA				SR	RC	07GR88	SA							
	1330	SPYDER STS	14 > 15	Y	07BB38	SA	59	84	95		SA	LA				SR	RC	07GR88	SA							
	1330	SPYDER STS SPECIAL SERIES	15 > 15	Y	07BB38	SA	59	84	95		SA	LA				SR	RC	07GR88	SA							
CANNONDALE																										
MX	400		00 > 03	N	07KA17	SX				05		LA	SX	SD	TT			07KA12	SX				SD	SX		TT
	440	BLAZE LEFT	03 > 03	N	07GR49	SD							SX	SD				07GR49	SD				SD	SX		
	440	BLAZE RIGHT	03 > 03	N	07GR50	SD							SX	SD												
	440	CANNIBAL LEFT	03 > 03	N	07GR49	SD							SX	SD				07GR49	SD				SD	SX		
	440	CANNIBAL RIGHT	03 > 03	N	07GR50	SD							SX	SD												
	440	GLAMIS LEFT	03 > 03	N	07GR49	SD							SX	SD				07GR49	SD				SD	SX		
	440	GLAMIS RIGHT	03 > 03	N	07GR50	SD							SX	SD												
	440	MOTO LEFT	03 > 03	N	07GR49	SD							SX	SD				07GR49	SD				SD	SX		
	440	MOTO RIGHT	03 > 03	N	07GR50	SD							SX	SD												
	440	SPEED LEFT	03 > 03	N	07GR49	SD							SX	SD				07GR49	SD				SD	SX		
	440	SPEED RIGHT	03 > 03	N	07GR50	SD							SX	SD												
C	440	R	03 > 03	N	07KA17	SX				05		LA	SX	SD	TT			07KA12	SX				SD	SX		TT
E	440	A, R	03 > 03	N	07KA17	SX				05		LA	SX	SD	TT			07KA12	SX				SD	SX		TT
S	440		03 > 03	N	07BB15	07				07	SA	LA				SR	RC	07KA12	TT				SD	SX		TT
X	440		03 > 03	N	07KA17	SX				05		LA	SX	SD	TT			07KA12	SX				SD	SX		TT
CASAL																										
RZ	50		82 > 82	N	07GR01	01				01																
COLOVE																										
	322	321RR	22 > 23	N	07BB38	95	59	84	95		SA	LA				SR	RC	07GR79	CC							
CCM																										
	450	MX	08 > 10	N	07BB04	SX	30	59	78	CC	SA	LA	SX	SD	TT			07YA41	SX			CC		SD	SX		TT
GP	450		16 > 16	N	07BB04	SD	30	59	78	CC	SA	LA	SX	SD	TT			07BB02	SD	58	65	CC	SP	SD	SX		TT
604	600	RS	01 > 01	N	07BB04	CC	30	59	78	CC	SA	LA	SX	SD	TT			07BB02	CC	58	65	CC	SP	SD	SX		TT
604E	600	SPORT	99 > 01	N	07BB04	SD	30	59	78	CC	SA	LA	SX	SD	TT			07BB02	SD	58	65	CC	SP	SD	SX		TT
604E	600	SUPERMOTO	99 > 01	N	07BB04	SD	30	59	78	CC	SA	LA	SX	SD	TT			07BB02	SD	58	65	CC	SP	SD	SX		TT
C25	600		96 > 98	N	07BB04	SD	30	59	78	CC	SA	LA	SX	SD	TT			07BB02	SD	58	65	CC	SP	SD	SX		TT
	644	DS	03 > 06	N	07BB04	CC	30	59	78	CC	SA	LA	SX	SD	TT			07BB02	CC	58	65	CC	SP	SD	SX		TT
	644	R30	02 > 06	N	07BB04	CC	30	59	78	CC	SA	LA	SX	SD	TT			07BB02	CC	58	65	CC	SP	SD	SX		TT

						↓	CC	Genuine		SA	LA	SD	SX	XS	SR	TT	RC		↓	CC	Genuine	SP	SD	SX	XS	TT
CECTEK																										
	500	EFI GLADIATOR	09 > 13	Y	07GR52	09				09			SX	SD					07KA07	17			17		SD	SX		
	500	EFI KING COBRA	09 > 13	Y	07095	CC				CC						XS			07KA07	17			17		SD	SX		
	500	EFI QUADRIFT	09 > 11	Y	07095	CC				CC						XS			07KA07	17			17		SD	SX		
	500	I ESTOC	10 > 10	Y	07095	CC				CC						XS			07KA07	17			17		SD	SX		
CF MOTO																										
	125	PAPIO	17 > 17	N	07HO40	08				08									07HO49	05			05					
	400	C-FORCE	18 > 21	Y	07KS08	SD								SD					07YA45	SD					SD			
	400	NK EFI	17 > 17	Y	07BB03	SA	59	65	73	06	SA	LA							07BB02	SP	58	65	CC	SP	SD	SX		TT
SR	450		23 > 23	N	07BB38	SA	59	84	95		SA	LA				SR	RC		07HO61	CC			CC		SD	SX		
	450	C-FORCE L	16 > 17	N															07YA45	SD					SD			
	450	G-FORCE L	16 > 17	N															07YA45	SD					SD			
	450	450SR	22 > 23	N	07BB38	SA	59	84	95		SA	LA				SR	RC											
	500	C-FORCE HO	18 > 18	Y	07KS08	SD								SD					07YA45	SD					SD			
	500	C-FORCE S	18 > 21	Y	07KS08	SD								SD					07YA45	SD					SD			
	500	U-FORCE	18 > 20	Y	07KS08	SD								SD					07KS09	SD					SD			
	500	Z-FORCE	18 > 21	Y	07KS08	SD								SD					07KS09	SD					SD			
CF	500	TERRALANDER	13 > 15	N															07YA45	SD					SD			
	550	C-FORCE	16 > 17	N															07YA45	SD					SD			
	550	U-FORCE LEFT	15 > 16	N	07YA22	SD				06	SA		SX	SD														
	550	U-FORCE RIGHT	15 > 16	N	07SU12	SD				15			SX	SD														
	550	Z-FORCE LEFT	15 > 16	N	07YA22	SD				06	SA		SX	SD														
	550	Z-FORCE RIGHT	15 > 16	N	07SU12	SD				15			SX	SD														
	600	C-FORCE	19 > 19	Y	07KS08	SD								SD					07YA45	SD					SD			
	600	C-FORCE	20 > 21	Y	07KS08	SD								SD					07KS09	SD					SD			
	600	C-FORCE TOURING	20 > 21	Y	07KS08	SD								SD					07KS09	SD					SD			
CF	625	TERRALANDER	11 > 15	N															07YA45	SD					SD			
	650	NK	14 > 16	Y	07BB03	SA	59	65	73	06	SA	LA							07BB02	SP	58	65	CC	SP	SD	SX		TT
	650	NK EFI	17 > 17	Y	07BB03	SA	59	65	73	06	SA	LA							07BB02	SP	58	65	CC	SP	SD	SX		TT
	650	TK	14 > 15	Y	07BB03	SA	59	65	73	06	SA	LA							07BB02	SP	58	65	CC	SP	SD	SX		TT
	700	CL-X HERITAGE	22 > 22	Y	07BB19	SA	59	73	90	07	SA	LA				SR	RC		07BB04	SP	30	59	CC	SP	SD	SX		TT
	700	CL-X SPORT	22 > 22	Y	07BB37	SA	59	91	92		SA	LA				SR	RC		07BB20	SP	65	90	CC	SP				
	800	MT SPORT	22 > 22	Y	07BB19	SA	59	73	90	07	SA	LA				SR	RC		07BB04	SP	30	59	CC	SP	SD	SX		TT
	800	MT TOURING	22 > 22	Y	07BB19	SA	59	73	90	07	SA	LA				SR	RC		07BB04	SP	30	59	CC	SP	SD	SX		TT
	800	U-FORCE	18 > 21	Y	07KS08	SD								SD					07KS09	SD					SD			
	800	Z-FORCE EX LEFT	15 > 15	N	07YA22	SD				06	SA		SX	SD														
	800	Z-FORCE EX RIGHT	15 > 15	N	07SU12	SD				15			SX	SD														
	800	Z-FORCE EX	18 > 21	Y	07KS08	SD								SD					07KS09	SD					SD			
	800	Z-FORCE TRAIL	18 > 21	Y	07KS08	SD								SD					07KS09	SD					SD			
CF	800	TERRALANDER	12 > 14	N															07YA45	SD					SD			
	1000	Z-FORCE	18 > 19	Y	07KS08	SD								SD					07KS09	SD					SD			
CF MOTO ZEEHO																										
	EV	AE8	22 > 23	N	07BB04	SD	30	59	78	CC	SA	LA	SX	SD	TT				07BB20	SP	65	90	CC	SP				
CIMATTI																										
	50	GRINGO	85 > 85	N	07GR01	01				01																		
COBRA																										
CX	50	BIG WHEEL	10 > 14	N	07GR70	SX							SX	SD					07GR70	SX					SD	SX		
CX	50	JUNIOR	07 > 10	N	07GR70	SX							SX	SD														
CX	50	JUNIOR	11 > 13	N	07GR70	SX							SX	SD					07GR70	SX					SD	SX		
CX	50	SENIOR	07 > 13	N	07GR70	SX							SX	SD					07GR70	SX					SD	SX		
CPI																										
	50	ARAGON CLUB	07 > 09	N	07018	CC				CC																		
	50	ARAGON GP	06 > 09	N	07018	CC				CC																		

						↓	CC	Genuine		SA	LA	SD	SX	XS	SR	TT	RC		↓	CC	Genuine	SP	SD	SX	XS	TT
CPI																										
	50	ARAGON SP	07 > 09	N	07018	CC			CC																	
	50	BABY	02 > 02	N	07KA07	17			17			SX	SD													
	50	FREAKY	07 > 07	N	07018	CC			CC																	
	50	GTR	02 > 02	N	07012	CC			CC						XS											
	50	GTR	03 > 09	N	07004	CC			CC						XS			07002	CC		CC					
	50	GTS	02 > 03	N	07012	CC			CC						XS			07066	CC		CC				XS	
	50	HUSSAR	01 > 02	N	07KA07	17			17			SX	SD													
	50	HUSSAR	03 > 06	N	07018	CC			CC																	
	50	MARS	01 > 02	N	07KA07	17			17			SX	SD													
	50	OLIVER	03 > 12	N	07018	CC			CC																	
	50	OLIVER CITY	03 > 12	N	07018	CC			CC																	
	50	OLIVER SPORT	03 > 12	N	07018	CC			CC																	
	50	POPCORN	01 > 02	N	07KA07	17			17			SX	SD													
	50	POPCORN	03 > 06	N	07018	CC			CC																	
	50	SUPERMOTO, SUPERCROSS	03 > 09	N	07044	CC			CC									07044	CC		CC					
	125	ARAGON GP	07 > 12	N	07018	CC			CC																	
	125	GTR, GTS	02 > 03	N	07012	CC			CC						XS			07003	CC		CC					
	125	SAHEL	02 > 02	N	07KA17	05			05		LA	SX	SD	TT				07HO26	08		08		SD	SX		TT
	125	SUPERMOTO	07 > 12	N	07BB12	05			05					TT												
	125	X-LARGE	02 > 03	Y	07004	CC			CC						XS			07004	CC		CC				XS	
	200	GTR, GTS	02 > 03	N	07012	CC			CC						XS			07003	CC		CC					
	200	X-LARGE	02 > 03	Y	07004	CC			CC						XS			07004	CC		CC				XS	
	250	XS ATV	07 > 08	Y	07GR52	SD			09			SX	SD													
XS	250	QUAD	06 > 08	Y	07KA07	SD			17			SX	SD					07GR78	SD		CC		SD			
CZ																										
CZ	180		93 > 93	N	07BB14	08	18		08																	
DAELIM																										
	50	A FOUR	06 > 12	N	07035	CC			CC																	
	50	BESBI	07 > 07	N	07011	CC			CC																	
	50	BONITA	09 > 12	N	07032	CC			CC																	
	50	DELFINO	99 > 99	N	07024	CC			CC																	
	50	E-FIVE	03 > 08	N	07024	CC			CC																	
	50	HISTORY, S-FIVE	01 > 01	N	07024	CC			CC									07024	CC		CC					
	50	MESSAGE II	02 > 02	N	07024	CC			CC																	
	50	TAPO	99 > 04	N	07024	CC			CC																	
	50	VIVO	99 > 99	N	07024	CC			CC																	
GZ	50	G MESSAGE	98 > 01	N	07032	CC			CC																	
SE	50	CORDI	06 > 12	N	07024	CC			CC																	
SJ	50	S-FIVE	06 > 12	N	07032	CC			CC																	
	100	ALTINO	99 > 03	N	07HO09	06			06			SX	SD	TT												
	100	DELFINO	99 > 04	N	07024	CC			CC																	
	110	CITY ACE	03 > 07	N	07027	CC			CC																	
	125	ALTINO	02 > 04	N	07024	CC			CC																	
	125	DELFINO	08 > 11	N	07035	CC			CC																	
	125	DLX, OTELLO DLX	01 > 02	N	07024	CC			CC									07024	CC		CC					
	125	HISTORY	01 > 06	N	07024	CC			CC									07024	CC		CC					
	125	MESSAGE II	00 > 00	N	07024	CC			CC																	
	125	OTELLO	99 > 00	N	07024	CC			CC																	
	125	OTELLO	08 > 08	N	07037	CC			CC						XS			07024	CC		CC					
	125	ROADWIN	04 > 12	N	07HO31	09			09									07HO40	08		08					
	125	ROCKET	99 > 01	N	07HO31	09			09																	

						↓	CC	Genuine		SA	LA	SD	SX	XS	SR	TT	RC		↓	CC	Genuine	SP	SD	SX	XS	TT
DAELIM																										
	125	S2	06 > 08	N	07074	CC				CC					XS			07024	CC			CC				
	125	S2 FI	07 > 15	N	07037	CC				CC					XS			07024	CC			CC				
NF	125		03 > 03	N	07HO09	06				06		SX	SD	TT												
NS	125	II	00 > 00	N	07024	CC				CC																
QL	125	STEEZER	17 > 19	N	07037	CC				CC					XS			07033	CC			CC			XS	
S	125	FROM VIN SDC007441	17 > 19	N	07037	CC				CC					XS			07040	CC			CC			XS	
S	125	TO VIN SDC007440	17 > 19	N	07037	CC				CC					XS			07033	CC			CC			XS	
SC	125	BESBI	08 > 13	N	07028	CC				CC																
SL	125	U3 FI	07 > 09	N	07037	CC				CC					XS			07024	CC			CC				
SV	125	S3	11 > 15	N	07037	CC				CC					XS			07033	CC			CC			XS	
VL	125	DAYSTAR	00 > 12	N	07HO31	09				09																
VS	125	EVOLUTION	95 > 08	N	07HO09	06				06		SX	SD	TT												
VT	125	EVOLUTION	00 > 03	N	07HO31	09				09																
VT	125	MAGNA	97 > 99	N	07HO31	09				09																
	250	ROADWIN	08 > 12	N	07HO31	09				09								07HO40	08			08				
	250	S2	06 > 10	N	07074	CC				CC					XS			07024	CC			CC				
ST	250	SECTOR QUAD	05 > 06	Y	07KA07	SD				17		SX	SD					07040	CC			CC			XS	
S	300		17 > 19	N	07037	XS				CC					XS			07040	XS			CC			XS	
DAVINCI																										
	EV	DC100	22 > 23	N	07BB39	9A	9A																			
DAYTONA																										
DY	125	RS EFI	17 > 21	N	07119	CC				CC								07071	CC			CC			XS	
DB MOTORS																										
ZZ	50	PIRAT	00 > 05	N	07BB01	06	11			06			SX	SD				07BB01	06	11		06	SP	SD	SX	
ZZ	50	SPORT	00 > 05	N	07BB01	06	11			06			SX	SD												
DERBI																										
	50	ATLANTIS	99 > 08	N	07044	CC				CC																
	50	ATLANTIS 4T	04 > 10	N	07044	CC				CC																
	50	ATLANTIS BULLET	04 > 05	N	07044	CC				CC																
	50	ATLANTIS H2O	01 > 01	N	07044	CC				CC																
	50	ATLANTIS H2O WAVE	01 > 01	N	07044	CC				CC																
	50	ATLANTIS WAVE	01 > 02	N	07044	CC				CC																
	50	AVENTURA	96 > 96	N	07044	CC				CC																
	50	BLACK DEVIL	04 > 04	N	07049	CC				CC								07044	CC			CC				
	50	BOULEVARD	09 > 13	N	07056	CC				CC					XS											
	50	DRD PRO CORSE	06 > 08	N	07079	XS												07044	CC			CC				
	50	DRD RACING R	05 > 10	N	07049	CC				CC								07044	CC			CC				
	50	DRD RACING R LTD.	05 > 05	N	07049	CC				CC								07044	CC			CC				
	50	DRD RACING SM	05 > 05	N	07049	CC				CC								07044	CC			CC				
	50	DRD RACING SM LTD.	05 > 05	N	07049	CC				CC								07044	CC			CC				
	50	EASY	96 > 98	N	07081	CC				CC																
	50	FENIX	94 > 07	N	07044	CC				CC								07044	CC			CC				
	50	FURAX	96 > 98	N	07044	CC				CC								07044	CC			CC				
	50	HUNTER	97 > 99	N	07044	CC				CC																
	50	MANHATTAN	99 > 99	N	07044	CC				CC																
	50	PREDATOR LC	99 > 02	N	07044	CC				CC								07044	CC			CC				
	50	PREDATOR O2	00 > 02	N	07044	CC				CC								07044	CC			CC				
	50	RAMBLA	06 > 06	N	07044	CC				CC								07044	CC			CC				
	50	SAVANNAH	91 > 97	N	07044	CC				CC																
	50	SENDA DRD PRO SM	05 > 11	N	07004	CC				CC					XS			07048	CC			CC				
	50	SENDA L	99 > 01	N	07044	CC				CC								07044	CC			CC				
	50	SENDA R DRD	03 > 04	Y	07GR14	06				06								07044	CC			CC				

DERBI

						↓	CC	Genuine		SA	LA	SD	SX	XS	SR	TT	RC		↓	CC	Genuine	SP	SD	SX	XS	TT
	50	SENDA R, X-TREME	94 > 04	N	07044	CC				CC									07044	CC			CC					
	50	SENDA SM DRD	03 > 04	Y	07044	CC				CC									07044	CC			CC					
	50	SENDA SM DRD BLACK EDITION	03 > 04	N	07049	CC				CC									07044	CC			CC					
	50	SENDA SM, X-TREME	99 > 06	N	07044	CC				CC									07044	CC			CC					
	50	SONAR	10 > 11	N	07019	CC				CC					XS													
	50	STINGER	96 > 96	N	07044	CC				CC																		
	50	VAMOS FL	95 > 99	N	07044	CC				CC																		
	50	VAMOS L	95 > 95	N	07044	CC				CC																		
	50	VAMOS R (A.J.P. CAL.)	95 > 95	N	07044	CC				CC																		
	50	VAMOS R (BREMBO CAL.)	95 > 95	N	07002	CC				CC																		
	50	VARIANT SPORT-R	01 > 13	N	07044	CC				CC																		
	50	X-RACE R	05 > 09	N	07044	CC				CC									07044	CC			CC					
	50	X-TREME R	05 > 05	N	07044	CC				CC									07044	CC			CC					
DS	50		88 > 88	N	07BB12	05				05					TT													
FD	50	YUMBO	84 > 84	N	07BB12	05				05					TT													
FD	50	YUMBO EXTRA	87 > 87	N	07BB12	05				05					TT													
FDS	50		87 > 87	N	07BB12	05				05					TT													
FDT	50		87 > 87	N	07BB12	05				05					TT													
FDT	50	COPPA	85 > 85	N	07BB12	05				05					TT													
FDX	50		89 > 89	N	07BB12	05				05					TT													
GP	50		01 > 01	N	07044	CC				CC																		
GP1	50		01 > 03	N	07044	CC				CC									07044	CC			CC					
GP1	50		05 > 05	N	07004	CC				CC						XS			07044	CC			CC					
GPR	50	NUDE	04 > 10	N	07BB20	CC	65	90	9A	CC									07BB12	05			05					TT
GPR	50	R	98 > 03	N	07GR14	06				06									07044	CC			CC					
GPR	50	RACING	04 > 13	N	07BB20	CC	65	90	9A	CC									07BB12	05			05					TT
GPX1	50		06 > 06	N	07079	XS													07044	CC			CC					
ST	50	PADDOCK	96 > 99	N	07044	CC				CC																		
	75	GPR	89 > 89	N	07009	CC				CC									07BB12	05			05					TT
	75	SPORT, COPPA	84 > 84	N	07BB12	05				05					TT													
GPR	75	SPORT	92 > 92	N	07009	CC				CC									07BB12	05			05					TT
GPR	80	CUP	04 > 05	N	07GR72	SA					SA								07BB12	05			05					TT
	100	ATLANTIS 4T	04 > 06	N	07044	CC				CC																		
	100	ATLANTIS O2/H2O	01 > 01	N	07044	CC				CC																		
	125	ATMOSPHERE	99 > 99	N	07GR14	06				06																		
	125	BOULEVARD	03 > 07	N	07048	CC				CC																		
	125	MULHACEN	07 > 07	N	07049	CC				CC									07BB01	06	11		06	SP	SD	SX		
	125	MULHACEN	08 > 11	N	07GR03	CC				CC									07GR09	CC			CC					
	125	PREDATOR	99 > 99	N	07044	CC				CC																		
	125	RAMBLA	08 > 14	N	07006	CC				CC						XS			07020	CC			CC				XS	
	125	SENDA BAJA	06 > 12	N	07049	CC				CC									07048	CC			CC					
	125	SENDA DRD SM	10 > 14	N	07004	CC				CC						XS			07GR09	CC			CC					
	125	SENDA R 4T	04 > 12	N	07049	CC				CC									07BB12	05			05					TT
	125	SENDA X-TREME SM 4T	04 > 05	N	07049	CC				CC									07BB12	05			05					TT
	125	TERRA	07 > 07	N	07BB12	05				05					TT				07BB01	06	11		06	SP	SD	SX		
	125	TERRA	08 > 13	N	07GR03	CC				CC									07GR09	CC			CC					
	125	TERRA ADVENTURE	08 > 14	N	07GR03	CC				CC									07GR09	CC			CC					
GP1	125		05 > 06	N	07BB20	CC	65	90	9A	CC									07BB12	05			05					TT
GPR	125		05 > 06	N	07GR72	SA					SA								07BB12	05			05					TT
GPR	125	NUDE	05 > 08	N	07GR72	SA					SA								07BB12	05			05					TT
GPR	125	RACING	09 > 09	N	07GR72	SA					SA								07BB12	05			05					TT
	150	BOULEVARD	03 > 09	N	07048	CC				CC																		

						↓	CC	Genuine		SA	LA	SD	SX	XS	SR	TT	RC		↓	CC	Genuine	SP	SD	SX	XS	TT
DERBI																										
	180	PREDATOR	99 > 99	N	07GR14	06				06																
DXR	200	QUAD (FRONT DISC)	04 > 07	Y	07KA07	SD				17			SX	SD				07YA54	SD			CC	SP	SD	SX	
DXR	200	QUAD (FRONT DRUM)	04 > 05	N														07YA54	SD			CC	SP	SD	SX	
DXR	200	QUAD (FRONT DRUM)	04 > 05	N														07YA54	CC			CC	SP	SD	SX	
	250	RC	85 > 85	N	07BB01	06	11			06			SX	SD												
DXR	250	QUAD (FRONT DISC)	04 > 07	Y	07KA07	SD				17			SX	SD				07YA54	SD			CC	SP	SD	SX	
DXR	250	QUAD (FRONT DRUM)	04 > 05	N														07YA54	SD			CC	SP	SD	SX	
DXR	250	QUAD (FRONT DRUM)	04 > 05	N														07YA54	CC			CC	SP	SD	SX	
GP1	250		05 > 09	N	07BB20	CC	65	90	9A	CC								07047	CC			CC				XS
	300	RAMBLA	08 > 12	N	07006	XS				CC					XS			07020	XS			CC				XS
	659	MULHACEN	05 > 05	N	07SU26	SA					SA	LA						07BB20	SP	65	90	CC	SP			
	659	MULHACEN	06 > 07	N	07BB33	SA	96				SA	LA				SR	RC	07BB20	SP	65	90	CC	SP			
	659	MULHACEN CAFE	08 > 08	N	07BB33	SA	96				SA	LA				SR	RC	07BB20	SP	65	90	CC	SP			
DUCATI																										
	250	DESMO	70 > 77	N	07BB14	08	18			08																
	350		75 > 78	N	07BB01	06	11			06			SX	SD												
	350	DESMO	70 > 77	N	07BB14	08	18			08																
	350	F3	86 > 90	Y	07BB14	08	18			08								07BB14	08	18		08	SP			
	350	GTV	77 > 77	N	07BB01	06	11			06			SX	SD				07BB01	06	11		06	SP	SD	SX	
	350	INDIANA	86 > 91	N	07BB06	06				06								07BB01	06	11		06	SP	SD	SX	
	350	PASO	86 > 86	Y	07BB01	06	11			06			SX	SD				07BB01	06	11		06	SP	SD	SX	
	350	SPORT	77 > 80	Y	07BB01	06	11			06			SX	SD				07BB01	06	11		06	SP	SD	SX	
	400	MONSTER (JAPAN)	01 > 06	N	07BB19	SA	59	73	90	07	SA	LA				SR	RC	07BB01	SP	11		06	SP	SD	SX	
	400	SCRAMBLER SIXTY TWO	16 > 20	N	07BB03	SA	59	65	73	06	SA	LA						07BB02	SP	58	65	CC	SP	SD	SX	TT
	400	SS, JUNIOR	92 > 97	Y	07BB15	07				07	SA	LA				SR	RC	07BB01	06	11		06	SP	SD	SX	
	400	SS, NUDA	92 > 96	N	07BB15	07				07	SA	LA				SR	RC	07BB01	06	11		06	SP	SD	SX	
	500	GTV	77 > 82	Y	07BB01	06	11			06			SX	SD				07BB01	06	11		06	SP	SD	SX	
	500	PANTAH	85 > 89	Y	07BB01	06	11			06			SX	SD				07BB01	06	11		06	SP	SD	SX	
	500	SPORT	77 > 82	Y	07BB14	08	18			08								07BB14	08	18		08	SP			
	500	SPORT DESMO	77 > 82	Y	07BB01	06	11			06			SX	SD												
	500	TWIN GTL	75 > 80	N	07BB01	06	11			06			SX	SD												
	502	SINGLE	93 > 93	Y	07BB15	07				07	SA	LA				SR	RC	07BB01	06	11		06	SP	SD	SX	
	502	SUPERMONO	93 > 93	Y	07BB15	07				07	SA	LA				SR	RC	07BB01	06	11		06	SP	SD	SX	
	600	MONSTER	00 > 01	N	07BB19	SA	59	73	90	07	SA	LA				SR	RC	07BB01	SP	11		06	SP	SD	SX	
	600	PANTAH TL, SL	78 > 89	Y	07BB14	08	18			08								07BB14	08	18		08	SP			
	600	SL, TL PANTAH	76 > 89	Y	07BB14	08	18			08								07BB01	06	11		06	SP	SD	SX	
	600	SS SUPERSPORT	95 > 00	N	07BB15	07				07	SA	LA				SR	RC	07BB01	06	11		06	SP	SD	SX	
M	600	MONSTER	94 > 99	N	07BB15	07				07	SA	LA				SR	RC	07BB01	06	11		06	SP	SD	SX	
	620	MONSTER DARK I.E.	02 > 06	N	07BB19	SA	59	73	90	07	SA	LA				SR	RC	07BB01	SP	11		06	SP	SD	SX	
	620	MONSTER I.E., S I.E.	02 > 06	Y	07BB19	SA	59	73	90	07	SA	LA				SR	RC	07BB01	SP	11		06	SP	SD	SX	
	620	MULTISTRADA	05 > 06	Y	07BB04	SA	30	59	78	CC	SA	LA	SX	SD	TT			07BB20	SP	65	90	CC	SP			
	620	MULTISTRADA DARK	05 > 06	N	07BB19	SA	59	73	90	07	SA	LA				SR	RC	07BB20	SP	65	90	CC	SP			
	620	SPORT	03 > 06	Y	07BB19	SA	59	73	90	07	SA	LA				SR	RC	07BB20	SP	65	90	CC	SP			
	650	INDIANA	86 > 89	N	07BB06	06				06								07BB01	06	11		06	SP	SD	SX	
	650	PANTAH	84 > 89	Y	07BB14	08	18			08								07BB14	08	18		08	SP			
	695	MONSTER	07 > 12	Y	07BB04	SA	30	59	78	CC	SA	LA	SX	SD	TT			07BB01	SP	11		06	SP	SD	SX	
	696	MONSTER	08 > 12	Y	07BB19	SA	59	73	90	07	SA	LA				SR	RC	07BB20	SP	65	90	CC	SP			
	748	S	99 > 02	Y	07BB19	73	59	73	90	07	SA	LA				SR	RC	07BB01	SP	11		06	SP	SD	SX	
	748	BIPOSTO	95 > 98	Y	07BB15	07				07	SA	LA				SR	RC	07BB01	06	11		06	SP	SD	SX	
	748	R	00 > 00	Y	07BB19	SA	59	73	90	07	SA	LA				SR	RC	07BB01	SP	11		06	SP	SD	SX	
	748	R	01 > 02	Y	07BB33	SA	96				SA	LA				SR	RC	07BB01	SP	11		06	SP	SD	SX	
	748	SP	95 > 97	Y	07BB15	07				07	SA	LA				SR	RC	07BB01	06	11		06	SP	SD	SX	

DUCATI

						↓	CC	Genuine			SA	LA	SD	SX	XS	SR	TT	RC		↓	CC	Genuine		SP	SD	SX	XS	TT
	748	SPS	98 > 99	Y	07BB19	SA	59	73	90	07	SA	LA					SR	RC	07BB01	SP	11		06	SP	SD	SX		
	749	S	03 > 07	Y	07BB33	SA	96				SA	LA					SR	RC	07BB20	SP	65	90	CC	SP				
	749	R	04 > 07	Y	07BB33	SA	96				SA	LA					SR	RC	07BB20	SP	65	90	CC	SP				
	750	F1	86 > 98	Y	07BB14	08	18			08									07BB14	08	18		08	SP				
	750	GT	74 > 76	Y	07BB14	08	18			08																		
	750	INDIANA	85 > 86	N	07BB06	06				06									07BB01	06	11		06	SP	SD	SX		
	750	MONSTER	96 > 99	Y	07BB15	07				07	SA	LA					SR	RC	07BB01	06	11		06	SP	SD	SX		
	750	MONSTER	00 > 01	Y	07BB19	SA	59	73	90	07	SA	LA					SR	RC	07BB01	SP	11		06	SP	SD	SX		
	750	MONSTER I.E.	02 > 02	Y	07BB19	SA	59	73	90	07	SA	LA					SR	RC	07BB01	SP	11		06	SP	SD	SX		
	750	PASO	86 > 88	Y	07BB14	08	18			08									07BB01	06	11		06	SP	SD	SX		
	750	SPORT	74 > 76	Y	07GR66	10				10																		
	750	SPORT	90 > 90	Y	07BB14	08	18			08									07BB14	SP	18		08	SP				
	750	SPORT	00 > 02	N	07BB19	SA	59	73	90	07	SA	LA					SR	RC	07BB20	SP	65	90	CC	SP				
	750	SS	74 > 76	Y	07BB14	08	18			08									07BB14	08	18		08	SP				
	750	SS	91 > 98	N	07BB15	07				07	SA	LA					SR	RC	07BB14	08	18		08	SP				
	750	SS SUPERSPORT	95 > 99	N	07BB15	07				07	SA	LA					SR	RC	07BB01	06	11		06	SP	SD	SX		
	750	SS, CARENARA	92 > 98	N	07BB15	07				07	SA	LA					SR	RC	07BB01	06	11		06	SP	SD	SX		
	750	SS, NUDA	92 > 92	N	07BB15	07				07	SA	LA					SR	RC	07BB01	06	11		06	SP	SD	SX		
	750	SUPER SPORT	92 > 94	Y	07BB15	07				07	SA	LA					SR	RC	07BB01	06	11		06	SP	SD	SX		
	750	SUPER SPORT	00 > 02	Y	07BB19	SA	59	73	90	07	SA	LA					SR	RC	07BB20	SP	65	90	CC	SP				
	795	MONSTER	12 > 12	Y	07BB19	SA	59	73	90	07	SA	LA					SR	RC	07BB20	SP	65	90	CC	SP				
	796	HYPERMOTARD	10 > 12	Y	07BB19	SA	59	73	90	07	SA	LA					SR	RC	07BB20	SP	65	90	CC	SP				
	796	MONSTER	11 > 14	Y	07BB19	SA	59	73	90	07	SA	LA					SR	RC	07BB20	SP	65	90	CC	SP				
	796	MONSTER ABS	11 > 14	Y	07BB19	SA	59	73	90	07	SA	LA					SR	RC	07BB20	SP	65	90	CC	SP				
	797	MONSTER	17 > 21	N	07BB38	SA	59	84	95		SA	LA					SR	RC	07BB02	SP	58	65	CC	SP	SD	SX		TT
	797	MONSTER+	17 > 20	Y	07BB38	59	59	84	95		SA	LA					SR	RC	07BB02	SP	58	65	CC	SP	SD	SX		TT
	800	MONSTER DARK I.E., S I.E.	03 > 07	Y	07BB19	SA	59	73	90	07	SA	LA					SR	RC	07BB01	SP	11		06	SP	SD	SX		
	800	MONSTER I.E., S I.E.	03 > 07	Y	07BB19	SA	59	73	90	07	SA	LA					SR	RC	07BB01	SP	11		06	SP	SD	SX		
	800	SPORT	03 > 06	Y	07BB19	SA	59	73	90	07	SA	LA					SR	RC	07BB20	SP	65	90	CC	SP				
	800	SUPERSPORT	03 > 06	Y	07BB19	90	59	73	90	07	SA	LA					SR	RC	07BB20	SP	65	90	CC	SP				
	803	MONSTER S2R	05 > 07	Y	07BB04	SA	30	59	78	CC	SA	LA	SX	SD	TT				07BB01	SP	11		06	SP	SD	SX		
	803	MONSTER S2R ABS	05 > 07	Y	07BB04	SA	30	59	78	CC	SA	LA	SX	SD	TT				07BB01	SP	11		06	SP	SD	SX		
	803	SCRAMBLER	17 > 18	Y	07BB38	59	59	84	95		SA	LA					SR	RC	07BB02	SP	58	65	CC	SP	SD	SX		TT
	803	SCRAMBLER CLASSIC	15 > 19	Y	07BB38	59	59	84	95		SA	LA					SR	RC	07BB02	SP	58	65	CC	SP	SD	SX		TT
	803	SCRAMBLER CR	17 > 20	Y	07BB38	59	59	84	95		SA	LA					SR	RC	07BB02	SP	58	65	CC	SP	SD	SX		TT
	803	SCRAMBLER CR CAFE RACER	17 > 20	Y	07BB38	59	59	84	95		SA	LA					SR	RC	07BB02	SP	58	65	CC	SP	SD	SX		TT
	803	SCRAMBLER DESERT SLED	17 > 23	Y	07BB38	SA	59	84	95		SA	LA					SR	RC	07BB02	SP	58	65	CC	SP	SD	SX		TT
	803	SCRAMBLER ENDURO	15 > 16	Y	07BB38	59	59	84	95		SA	LA					SR	RC	07BB02	SP	58	65	CC	SP	SD	SX		TT
	803	SCRAMBLER FLAT TRACK PRO	16 > 16	Y	07BB38	59	59	84	95		SA	LA					SR	RC	07BB02	SP	58	65	CC	SP	SD	SX		TT
	803	SCRAMBLER FULL THROTTLE	15 > 23	Y	07BB38	59	59	84	95		SA	LA					SR	RC	07BB02	SP	58	65	CC	SP	SD	SX		TT
	803	SCRAMBLER ICON	15 > 23	Y	07BB38	59	59	84	95		SA	LA					SR	RC	07BB02	SP	58	65	CC	SP	SD	SX		TT
	803	SCRAMBLER ICON DARK	20 > 23	Y	07BB38	59	59	84	95		SA	LA					SR	RC	07BB02	SP	58	65	CC	SP	SD	SX		TT
	803	SCRAMBLER MACH 2.0	18 > 18	Y	07BB38	59	59	84	95		SA	LA					SR	RC	07BB02	SP	58	65	CC	SP	SD	SX		TT
	803	SCRAMBLER NIGHTSHIFT	20 > 23	Y	07BB38	59	59	84	95		SA	LA					SR	RC	07BB02	SP	58	65	CC	SP	SD	SX		TT
	803	SCRAMBLER SCR	20 > 20	Y	07BB38	59	59	84	95		SA	LA					SR	RC	07BB02	SP	58	65	CC	SP	SD	SX		TT
	803	SCRAMBLER STREET CLASSIC	17 > 18	Y	07BB38	59	59	84	95		SA	LA					SR	RC	07BB02	SP	58	65	CC	SP	SD	SX		TT
	803	SCRAMBLER URBAN ENDURO	15 > 18	Y	07BB38	59	59	84	95		SA	LA					SR	RC	07BB02	SP	58	65	CC	SP	SD	SX		TT
	803	SCRAMBLER URBAN MOTARD	22 > 23	Y	07BB38	59	59	84	95		SA	LA					SR	RC	07BB02	SP	58	65	CC	SP	SD	SX		TT
	821	HYPERMOTARD	13 > 16	Y	07BB38	SA	59	84	95		SA	LA					SR	RC	07BB20	SP	65	90	CC	SP				
	821	HYPERMOTARD ABS	13 > 16	Y	07BB38	SA	59	84	95		SA	LA					SR	RC	07BB20	SP	65	90	CC	SP				
	821	HYPERMOTARD SP	13 > 16	Y	07BB38	SA	59	84	95		SA	LA					SR	RC	07BB20	SP	65	90	CC	SP				
	821	HYPERMOTARD SP ABS	13 > 16	Y	07BB38	SA	59	84	95		SA	LA					SR	RC	07BB20	SP	65	90	CC	SP				

DUCATI

						↓	CC	Genuine			SA	LA	SD	SX	XS	SR	TT	RC		↓	CC	Genuine	SP	SD	SX	XS	TT
	821	HYPERSTRADA	13 > 16	Y	07BB38	SA	59	84	95		SA	LA					SR	RC	07BB20	SP	65	90	CC	SP			
	821	HYPERSTRADA ABS	13 > 16	Y	07BB38	SA	59	84	95		SA	LA					SR	RC	07BB20	SP	65	90	CC	SP			
	821	MONSTER	14 > 21	Y	07BB38	SA	59	84	95		SA	LA					SR	RC	07BB20	SP	65	90	CC	SP			
	821	MONSTER DARK	15 > 16	Y	07BB38	SA	59	84	95		SA	LA					SR	RC	07BB20	SP	65	90	CC	SP			
	821	MONSTER STEALTH	19 > 21	Y	07BB38	SA	59	84	95		SA	LA					SR	RC	07BB20	SP	65	90	CC	SP			
	848		08 > 10	Y	07BB19	90	59	73	90	07	SA	LA					SR	RC	07BB20	SP	65	90	CC	SP			
	848	EVO	11 > 12	Y	07BB37	93	59	91	92		SA	LA					SR	RC	07BB20	SP	65	90	CC	SP			
	848	STREETFIGHTER	12 > 15	Y	07BB19	59	59	73	90	07	SA	LA					SR	RC	07BB20	SP	65	90	CC	SP			
	848	STREETFIGHTER S	12 > 15	Y	07BB37	59	59	91	92		SA	LA					SR	RC	07BB20	SP	65	90	CC	SP			
	851	STRADA	89 > 89	Y	07BB15	07				07	SA	LA					SR	RC	07BB01	06	11		06	SP	SD	SX	
	851	STRADA	91 > 92	Y	07BB15	07				07	SA	LA					SR	RC	07BB14	08	18		08	SP			
	851	SUPERBIKE	90 > 90	Y	07BB15	07				07	SA	LA					SR	RC	07BB01	06	11		06	SP	SD	SX	
	860	GT	75 > 77	N	07BB14	08	18			08																	
	860	GT	85 > 85	N	07BB14	08	18			08									07BB14	08	18		08	SP			
	888	ROCHE REPLICA	91 > 91	Y	07BB15	07				07	SA	LA					SR	RC	07BB14	08	18		08	SP			
	888	SP V	93 > 93	Y	07BB15	07				07	SA	LA					SR	RC	07BB01	06	11		06	SP	SD	SX	
	888	SP4	92 > 95	Y	07BB15	07				07	SA	LA					SR	RC	07BB01	06	11		06	SP	SD	SX	
	888	SPO	93 > 93	Y	07BB15	07				07	SA	LA					SR	RC	07BB01	06	11		06	SP	SD	SX	
	888	SPS	92 > 95	Y	07BB15	07				07	SA	LA					SR	RC	07BB01	06	11		06	SP	SD	SX	
	888	STRADA	93 > 93	Y	07BB15	07				07	SA	LA					SR	RC	07BB01	06	11		06	SP	SD	SX	
	888	SUPERBIKE	93 > 93	Y	07BB15	07				07	SA	LA					SR	RC	07BB01	06	11		06	SP	SD	SX	
	899	PANIGALE	14 > 15	Y	07BB38	95	59	84	95		SA	LA					SR	RC	07BB20	SP	65	90	CC	SP			
	900	FE	97 > 98	Y	07BB15	07				07	SA	LA					SR	RC	07BB01	06	11		06	SP	SD	SX	
	900	GTS	77 > 79	N	07BB14	08	18			08																	
	900	M, IL MONSTER	93 > 99	Y	07BB15	07				07	SA	LA					SR	RC	07BB01	06	11		06	SP	SD	SX	
	900	MIKE HAILWOOD REPLICA	85 > 86	Y	07BB14	08	18			08									07BB14	08	18		08	SP			
	900	MONSTER	00 > 01	Y	07BB19	SA	59	73	90	07	SA	LA					SR	RC	07BB01	SP	11		06	SP	SD	SX	
	900	MONSTER I.E.	02 > 02	Y	07BB19	SA	59	73	90	07	SA	LA					SR	RC	07BB01	SP	11		06	SP	SD	SX	
	900	S2 DESMO	85 > 85	Y	07BB14	08	18			08									07BB14	08	18		08	SP			
	900	SL	92 > 97	Y	07BB15	07				07	SA	LA					SR	RC	07BB01	06	11		06	SP	SD	SX	
	900	SPORT	77 > 78	Y	07BB14	08	18			08									07BB14	08	18		08	SP			
	900	SS	78 > 89	Y	07BB14	08	18			08									07BB14	08	18		08	SP			
	900	SS	90 > 94	Y	07BB15	07				07	SA	LA					SR	RC	07BB01	06	11		06	SP	SD	SX	
	900	SS SUPERSPORT	95 > 97	N	07BB15	07				07	SA	LA					SR	RC	07BB01	06	11		06	SP	SD	SX	
	900	SSR	92 > 92	Y	07BB15	07				07	SA	LA					SR	RC	07BB01	06	11		06	SP	SD	SX	
	900	SUPER SPORT	98 > 02	Y	07BB19	SA	59	73	90	07	SA	LA					SR	RC	07BB20	SP	65	90	CC	SP			
906	900	PASO	89 > 89	Y	07BB14	08	18			08									07BB01	06	11		06	SP	SD	SX	
907	900	I. E.	90 > 93	Y	07BB15	07				07	SA	LA					SR	RC	07BB01	06	11		06	SP	SD	SX	
M	900	STREET MONSTER	94 > 99	Y	07BB15	07				07	SA	LA					SR	RC	07BB01	06	11		06	SP	SD	SX	
MH	900		00 > 01	Y	07BB19	SA	59	73	90	07	SA	LA					SR	RC	07BB01	SP	11		06	SP	SD	SX	
	916	BIPOSTO	94 > 98	Y	07BB15	07				07	SA	LA					SR	RC	07BB01	06	11		06	SP	SD	SX	
	916	MONSTER S4	01 > 03	Y	07BB19	SA	59	73	90	07	SA	LA					SR	RC	07BB01	SP	11		06	SP	SD	SX	
	916	SPORT TOURING 4	99 > 01	Y	07BB19	73	59	73	90	07	SA	LA					SR	RC	07BB20	SP	65	90	CC	SP			
	916	SPS	97 > 98	Y	07BB19	SA	59	73	90	07	SA	LA					SR	RC	07BB01	SP	11		06	SP	SD	SX	
	937	DESERTX	23 > 23	Y	07BB37	59	59	91	92		SA	LA					SR	RC	07BB04	SP	30	59	CC	SP	SD	SX	TT
	937	MONSTER	20 > 23	Y	07BB38	SA	59	84	95		SA	LA					SR	RC	07BB20	90	65	90	CC	SP			
	937	MONSTER +	20 > 23	N	07BB38	59	59	84	95		SA	LA					SR	RC	07BB20	90	65	90	CC	SP			
	937	MONSTER SP	23 > 23	Y	07BB37	59	59	91	92		SA	LA					SR	RC	07BB20	90	65	90	CC	SP			
	937	MULTISTRADA V2	22 > 23	Y	07BB38	95	59	84	95		SA	LA					SR	RC	07BB04	SP	30	59	CC	SP	SD	SX	TT
	937	MULTISTRADA V2 S	22 > 23	Y	07BB38	95	59	84	95		SA	LA					SR	RC	07BB04	SP	30	59	CC	SP	SD	SX	TT
	939	HYPERMOTARD	16 > 18	Y	07BB38	84	59	84	95		SA	LA					SR	RC	07BB20	SP	65	90	CC	SP			
	939	HYPERMOTARD SP	16 > 18	Y	07BB38	84	59	84	95		SA	LA					SR	RC	07BB20	SP	65	90	CC	SP			

DUCATI

						↓	CC	Genuine			SA	LA	SD	SX	XS	SR	TT	RC		↓	CC	Genuine		SP	SD	SX	XS	TT
	939	HYPERSTRADA	16 > 16	Y	07BB38	84	59	84	95		SA	LA					SR	RC	07BB20	SP	65	90	CC	SP				
	939	SUPERSPORT	17 > 20	Y	07BB38	SA	59	84	95		SA	LA					SR	RC	07BB20	SP	65	90	CC	SP				
	939	SUPERSPORT S	17 > 20	Y	07BB38	SA	59	84	95		SA	LA					SR	RC	07BB20	SP	65	90	CC	SP				
	944	SPORT TOURING	98 > 03	Y	07BB19	SA	59	73	90	07	SA	LA					SR	RC	07BB20	SP	65	90	CC	SP				
	944	ST2	97 > 03	Y	07BB19	SA	59	73	90	07	SA	LA					SR	RC	07BB20	SP	65	90	CC	SP				
	950	HYPERMOTARD	19 > 23	Y	07BB38	59	59	84	95		SA	LA					SR	RC	07BB20	SP	65	90	CC	SP				
	950	HYPERMOTARD RVE	20 > 23	Y	07BB38	59	59	84	95		SA	LA					SR	RC	07BB20	90	65	90	CC	SP				
	950	HYPERMOTARD SP	19 > 23	Y	07BB38	59	59	84	95		SA	LA					SR	RC	07BB20	SP	65	90	CC	SP				
	950	MULTISTRADA	17 > 21	N	07BB38	SA	59	84	95		SA	LA					SR	RC	07BB04	SP	30	59	CC	SP	SD	SX		TT
	950	MULTISTRADA S	19 > 21	N	07BB38	SA	59	84	95		SA	LA					SR	RC	07BB04	SP	30	59	CC	SP	SD	SX		TT
	950	SUPERSPORT	20 > 23	Y	07BB38	59	59	84	95		SA	LA					SR	RC	07BB20	90	65	90	CC	SP				
	950	SUPERSPORT S	20 > 23	Y	07BB38	59	59	84	95		SA	LA					SR	RC	07BB20	90	65	90	CC	SP				
	955	PANIGALE V2	20 > 23	Y	07BB38	95	59	84	95		SA	LA					SR	RC	07BB20	90	65	90	CC	SP				
	955	PANIGALE V2 BAYLISS	22 > 23	Y	07BB38	95	59	84	95		SA	LA					SR	RC	07BB20	90	65	90	CC	SP				
	955	STREETFIGHTER V2	22 > 23	Y	07BB38	95	59	84	95		SA	LA					SR	RC	07BB20	SP	65	90	CC	SP				
	959	PANIGALE	16 > 20	Y	07BB38	95	59	84	95		SA	LA					SR	RC	07BB20	SP	65	90	CC	SP				
	959	PANIGALE CORSE	18 > 20	Y	07BB38	95	59	84	95		SA	LA					SR	RC	07BB20	SP	65	90	CC	SP				
D16RR	990	DESMOSEDICI RR	07 > 08	Y	07BB37	96	59	91	92		SA	LA					SR	RC	07BB20	SP	65	90	CC	SP				
	992	ST3	04 > 07	Y	07BB19	73	59	73	90	07	SA	LA					SR	RC	07BB20	SP	65	90	CC	SP				
	992	ST3S ABS	06 > 07	Y	07BB19	SA	59	73	90	07	SA	LA					SR	RC	07BB20	SP	65	90	CC	SP				
	996		99 > 01	Y	07BB19	SA	59	73	90	07	SA	LA					SR	RC	07BB01	SP	11		06	SP	SD	SX		
	996	MONSTER S4R	04 > 06	Y	07BB19	73	59	73	90	07	SA	LA					SR	RC	07BB01	SP	11		06	SP	SD	SX		
	996	R	01 > 01	Y	07BB33	SA	96				SA	LA					SR	RC	07BB01	SP	11		06	SP	SD	SX		
	996	RS (SLIPPER CLUTCH)	00 > 01	Y	07BB33	SA	96				SA	LA					SR	RC	07BB01	SP	11		06	SP	SD	SX		
	996	S	01 > 01	N	07BB19	73	59	73	90	07	SA	LA					SR	RC	07BB01	SP	11		06	SP	SD	SX		
	996	ST4S	02 > 06	Y	07BB19	SA	59	73	90	07	SA	LA					SR	RC	07BB20	SP	65	90	CC	SP				
	996	ST4S ABS	03 > 06	Y	07BB19	SA	59	73	90	07	SA	LA					SR	RC	07BB20	SP	65	90	CC	SP				
	998		02 > 04	Y	07BB19	SA	59	73	90	07	SA	LA					SR	RC	07BB01	SP	11		06	SP	SD	SX		
	998	MONSTER S4RS	06 > 06	Y	07BB33	SA	96				SA	LA					SR	RC	07BB20	SP	65	90	CC	SP				
	998	PANIGALE V4R	19 > 23	Y	07BB37	SA	59	91	92		SA	LA					SR	RC	07BB20	SP	65	90	CC	SP				
	998	R	02 > 04	Y	07BB33	SA	96				SA	LA					SR	RC	07BB01	SP	11		06	SP	SD	SX		
	998	RS (SLIPPER CLUTCH)	02 > 03	Y	07BB33	SA	96				SA	LA					SR	RC	07BB01	SP	11		06	SP	SD	SX		
	998	S	02 > 04	Y	07BB19	SA	59	73	90	07	SA	LA					SR	RC	07BB01	SP	11		06	SP	SD	SX		
	998	SUPERLEGGERA V4	20 > 23	Y	07BB37	96	59	91	92		SA	LA					SR	RC	07BB20	90	65	90	CC	SP				
	999		03 > 07	Y	07BB33	SA	96				SA	LA					SR	RC	07BB20	SP	65	90	CC	SP				
	999	MONSTER S4R	07 > 08	Y	07BB33	SA	96				SA	LA					SR	RC	07BB20	SP	65	90	CC	SP				
	999	MONSTER S4RS	07 > 08	Y	07BB33	SA	96				SA	LA					SR	RC	07BB20	SP	65	90	CC	SP				
	999	R	03 > 07	Y	07BB33	SA	96				SA	LA					SR	RC	07BB20	SP	65	90	CC	SP				
	999	RS (SLIPPER CLUTCH)	04 > 05	Y	07BB33	SA	96				SA	LA					SR	RC	07BB20	SP	65	90	CC	SP				
	999	S	03 > 07	Y	07BB33	SA	96				SA	LA					SR	RC	07BB20	SP	65	90	CC	SP				
	1000	/6 MIKE HAILWOOD REPLICA	85 > 86	Y	07BB14	08	18			08									07BB14	08	18		08	SP				
	1000	BIPOSTO	07 > 08	Y	07BB03	SA	59	65	73	06	SA	LA							07BB02	SP	58	65	CC	SP	SD	SX		TT
	1000	GT	05 > 10	Y	07BB03	SA	59	65	73	06	SA	LA							07BB02	SP	58	65	CC	SP	SD	SX		TT
	1000	GT TOURING	09 > 10	Y	07BB03	SA	59	65	73	06	SA	LA							07BB02	SP	58	65	CC	SP	SD	SX		TT
	1000	HYPERMOTARD	06 > 06	Y	07BB33	SA	96				SA	LA					SR	RC	07BB20	SP	65	90	CC	SP				
	1000	MILLE REPLICA	84 > 85	Y	07BB14	08	18			08									07BB14	08	18		08	SP				
	1000	MONSTER DARK I.E., S I.E.	03 > 06	Y	07BB19	SA	59	73	90	07	SA	LA					SR	RC	07BB01	SP	11		06	SP	SD	SX		
	1000	MONSTER I.E., S I.E.	03 > 06	Y	07BB19	SA	59	73	90	07	SA	LA					SR	RC	07BB01	SP	11		06	SP	SD	SX		
	1000	MONSTER S2R	06 > 07	Y	07BB19	SA	59	73	90	07	SA	LA					SR	RC	07BB20	SP	65	90	CC	SP				
	1000	MULTISTRADA	07 > 07	Y	07BB19	SA	59	73	90	07	SA	LA					SR	RC	07BB20	SP	65	90	CC	SP				
	1000	MULTISTRADA DS	03 > 06	Y	07BB19	SA	59	73	90	07	SA	LA					SR	RC	07BB20	SP	65	90	CC	SP				
	1000	MULTISTRADA S DS	05 > 06	Y	07BB19	SA	59	73	90	07	SA	LA					SR	RC	07BB20	SP	65	90	CC	SP				

DUCATI

						↓	CC	Genuine			SA	LA	SD	SX	XS	SR	TT	RC		↓	CC	Genuine	SP	SD	SX	XS	TT
	1000	PAUL SMART	05 > 08	Y	07BB03	90	59	65	73	06	SA	LA							07BB02	SP	58	65	CC	SP	SD	SX		TT
	1000	S2 DESMO	85 > 85	Y	07BB14	08	18			08									07BB14	08	18		08	SP				
	1000	SPORT	05 > 09	Y	07BB03	90	59	65	73	06	SA	LA							07BB02	SP	58	65	CC	SP	SD	SX		TT
	1000	SPORT S	05 > 09	Y	07BB03	90	59	65	73	06	SA	LA							07BB02	SP	58	65	CC	SP	SD	SX		TT
	1000	SUPERSPORT DS	03 > 06	Y	07BB19	SA	59	73	90	07	SA	LA					SR	RC	07BB20	SP	65	90	CC	SP				
	1098		07 > 08	Y	07BB37	93	59	91	92		SA	LA					SR	RC	07BB20	SP	65	90	CC	SP				
	1098	R	08 > 10	Y	07BB37	SA	59	91	92		SA	LA					SR	RC	07BB20	SP	65	90	CC	SP				
	1098	R BAYLISS LE	09 > 10	Y	07BB37	SA	59	91	92		SA	LA					SR	RC	07BB20	SP	65	90	CC	SP				
	1098	S	07 > 08	Y	07BB37	93	59	91	92		SA	LA					SR	RC	07BB20	SP	65	90	CC	SP				
	1098	STREETFIGHTER	09 > 14	Y	07BB37	93	59	91	92		SA	LA					SR	RC	07BB20	SP	65	90	CC	SP				
	1098	STREETFIGHTER S	09 > 13	Y	07BB37	93	59	91	92		SA	LA					SR	RC	07BB20	SP	65	90	CC	SP				
	1100	HYPERMOTARD	07 > 09	Y	07BB19	90	59	73	90	07	SA	LA					SR	RC	07BB20	SP	65	90	CC	SP				
	1100	HYPERMOTARD EVO	10 > 12	Y	07BB19	SA	59	73	90	07	SA	LA					SR	RC	07BB20	SP	65	90	CC	SP				
	1100	HYPERMOTARD EVO SP	10 > 12	Y	07BB37	93	59	91	92		SA	LA					SR	RC	07BB20	SP	65	90	CC	SP				
	1100	HYPERMOTARD S	07 > 09	Y	07BB37	SA	59	91	92		SA	LA					SR	RC	07BB20	SP	65	90	CC	SP				
	1100	MONSTER	09 > 13	Y	07BB19	SA	59	73	90	07	SA	LA					SR	RC	07BB20	SP	65	90	CC	SP				
	1100	MONSTER ABS	09 > 10	Y	07BB19	SA	59	73	90	07	SA	LA					SR	RC	07BB20	SP	65	90	CC	SP				
	1100	MONSTER EVO	11 > 13	Y	07BB19	SA	59	73	90	07	SA	LA					SR	RC	07BB20	SP	65	90	CC	SP				
	1100	MONSTER EVO ABS	11 > 13	Y	07BB19	SA	59	73	90	07	SA	LA					SR	RC	07BB20	SP	65	90	CC	SP				
	1100	MONSTER S	09 > 13	Y	07BB19	SA	59	73	90	07	SA	LA					SR	RC	07BB20	SP	65	90	CC	SP				
	1100	MONSTER S ABS	09 > 10	Y	07BB19	SA	59	73	90	07	SA	LA					SR	RC	07BB20	SP	65	90	CC	SP				
	1100	MULTISTRADA	07 > 09	Y	07BB19	SA	59	73	90	07	SA	LA					SR	RC	07BB20	SP	65	90	CC	SP				
	1100	MULTISTRADA S	07 > 09	Y	07BB19	SA	59	73	90	07	SA	LA					SR	RC	07BB20	SP	65	90	CC	SP				
	1100	SCRAMBLER	18 > 19	Y	07BB38	59	59	84	95		SA	LA					SR	RC	07BB02	SP	58	65	CC	SP	SD	SX		TT
	1100	SCRAMBLER DARK PRO	20 > 23	Y	07BB38	SA	59	84	95		SA	LA					SR	RC	07BB02	SP	58	65	CC	SP	SD	SX		TT
	1100	SCRAMBLER DESERT X	20 > 20	Y	07BB38	SA	59	84	95		SA	LA					SR	RC	07BB02	SP	58	65	CC	SP	SD	SX		TT
	1100	SCRAMBLER PRO	20 > 23	Y	07BB38	SA	59	84	95		SA	LA					SR	RC	07BB02	SP	58	65	CC	SP	SD	SX		TT
	1100	SCRAMBLER SPECIAL	18 > 19	Y	07BB38	59	59	84	95		SA	LA					SR	RC	07BB02	SP	58	65	CC	SP	SD	SX		TT
	1100	SCRAMBLER SPORT	18 > 19	Y	07BB38	59	59	84	95		SA	LA					SR	RC	07BB02	SP	58	65	CC	SP	SD	SX		TT
	1100	SCRAMBLER SPORT PRO	20 > 23	Y	07BB38	SA	59	84	95		SA	LA					SR	RC	07BB02	SP	58	65	CC	SP	SD	SX		TT
	1100	SCRAMBLER TRIBUTE PRO	22 > 23	Y	07BB38	SA	59	84	95		SA	LA					SR	RC	07BB02	SP	58	65	CC	SP	SD	SX		TT
	1103	PANIGALE V4	18 > 23	Y	07BB37	SA	59	91	92		SA	LA					SR	RC	07BB20	SP	65	90	CC	SP				
	1103	PANIGALE V4 SP	21 > 21	Y	07BB37	SA	59	91	92		SA	LA					SR	RC	07BB20	SP	65	90	CC	SP				
	1103	PANIGALE V4 SP2	22 > 23	Y	07BB37	SA	59	91	92		SA	LA					SR	RC	07BB20	SP	65	90	CC	SP				
	1103	PANIGALE V4 SPECIALE	18 > 19	Y	07BB37	SA	59	91	92		SA	LA					SR	RC	07BB20	SP	65	90	CC	SP				
	1103	PANIGALE V4S	18 > 23	Y	07BB37	SA	59	91	92		SA	LA					SR	RC	07BB20	SP	65	90	CC	SP				
	1103	PANIGALE V4S CORSE	19 > 19	Y	07BB37	SA	59	91	92		SA	LA					SR	RC	07BB20	SP	65	90	CC	SP				
	1103	STREETFIGHTER V4	20 > 23	Y	07BB37	96	59	91	92		SA	LA					SR	RC	07BB20	90	65	90	CC	SP				
	1103	STREETFIGHTER V4 SP	22 > 23	Y	07BB37	96	59	91	92		SA	LA					SR	RC	07BB20	90	65	90	CC	SP				
	1103	STREETFIGHTER V4 SP2	23 > 23	Y	07BB37	96	59	91	92		SA	LA					SR	RC	07BB20	90	65	90	CC	SP				
	1103	STREETFIGHTER V4S	20 > 23	Y	07BB37	96	59	91	92		SA	LA					SR	RC	07BB20	90	65	90	CC	SP				
	1103	STREETFIGHTER V4 LAMBORGHINI	20 > 23	N	07BB37	96	59	91	92		SA	LA					SR	RC	07BB20	90	65	90	CC	SP				
	1158	DIAVEL V4	23 > 23	Y	07BB37	SA	59	91	92		SA	LA					SR	RC	07BB03	SP	59	65	06	SP				
	1158	MULTISTRADA V4	21 > 23	Y	07BB38	95	59	84	95		SA	LA					SR	RC	07BB04	SP	30	59	CC	SP	SD	SX		TT
	1158	MULTISTRADA V4 PIKES PEAK	22 > 23	Y	07BB37	96	59	91	92		SA	LA					SR	RC	07BB04	SP	30	59	CC	SP	SD	SX		TT
	1158	MULTISTRADA V4 RALLY	23 > 23	Y	07BB37	96	59	91	92		SA	LA					SR	RC	07BB04	SP	30	59	CC	SP	SD	SX		TT
	1158	MULTISTRADA V4S	21 > 23	Y	07BB37	96	59	91	92		SA	LA					SR	RC	07BB04	SP	30	59	CC	SP	SD	SX		TT
	1158	MULTISTRADA V4S SPORT	21 > 23	Y	07BB37	96	59	91	92		SA	LA					SR	RC	07BB04	SP	30	59	CC	SP	SD	SX		TT
	1198		09 > 13	Y	07BB37	SA	59	91	92		SA	LA					SR	RC	07BB20	SP	65	90	CC	SP				
	1198	S	09 > 12	Y	07BB37	SA	59	91	92		SA	LA					SR	RC	07BB20	SP	65	90	CC	SP				
	1198	SP	11 > 12	Y	07BB37	SA	59	91	92		SA	LA					SR	RC	07BB20	SP	65	90	CC	SP				
	1199	PANIGALE	12 > 14	Y	07BB37	93	59	91	92		SA	LA					SR	RC	07BB20	SP	65	90	CC	SP				

DUCATI

					↓	CC	Genuine			SA	LA	SD	SX	XS	SR	TT	RC		↓	CC	Genuine	SP	SD	SX	XS	TT
	1199	PANIGALE R	13 > 15	Y	07BB37	93	59	91	92		SA	LA					SR	RC	07BB20	SP	65	90	CC	SP				
	1199	PANIGALE S	12 > 14	Y	07BB37	93	59	91	92		SA	LA					SR	RC	07BB20	SP	65	90	CC	SP				
	1199	SUPERLEGGERA	14 > 14	Y	07BB37	93	59	91	92		SA	LA					SR	RC	07BB20	SP	65	90	CC	SP				
	1200	DIAVEL	11 > 18	Y	07BB37	59	59	91	92		SA	LA					SR	RC	07BB03	SP	59	65	06	SP				
	1200	DIAVEL CARBON	14 > 23	Y	07BB37	59	59	91	92		SA	LA					SR	RC	07BB03	SP	59	65	06	SP				
	1200	DIAVEL DARK	14 > 23	Y	07BB37	59	59	91	92		SA	LA					SR	RC	07BB03	SP	59	65	06	SP				
	1200	DIAVEL STRADA	11 > 14	Y	07BB37	59	59	91	92		SA	LA					SR	RC	07BB03	SP	59	65	06	SP				
	1200	DIAVEL TITANIUM	15 > 23	Y	07BB37	59	59	91	92		SA	LA					SR	RC	07BB03	SP	59	65	06	SP				
	1200	MONSTER	14 > 21	Y	07BB38	59	59	84	95		SA	LA					SR	RC	07BB20	SP	65	90	CC	SP				
	1200	MONSTER 25 ANNIVERSARIO	19 > 19	Y	07BB37	59	59	91	92		SA	LA					SR	RC	07BB20	SP	65	90	CC	SP				
	1200	MONSTER R	16 > 19	Y	07BB37	59	59	91	92		SA	LA					SR	RC	07BB20	SP	65	90	CC	SP				
	1200	MONSTER S	14 > 21	Y	07BB37	59	59	91	92		SA	LA					SR	RC	07BB20	SP	65	90	CC	SP				
	1200	MONSTER S STRIPE	15 > 17	Y	07BB37	59	59	91	92		SA	LA					SR	RC	07BB20	SP	65	90	CC	SP				
	1200	MULTISTRADA	10 > 14	Y	07BB19	90	59	73	90	07	SA	LA					SR	RC	07BB20	SP	65	90	CC	SP				
	1200	MULTISTRADA	15 > 16	Y	07BB38	95	59	84	95		SA	LA					SR	RC	07BB04	SP	30	59	CC	SP	SD	SX		TT
	1200	MULTISTRADA ENDURO	16 > 18	Y	07BB38	95	59	84	95		SA	LA					SR	RC	07BB04	SP	30	59	CC	SP	SD	SX		TT
	1200	MULTISTRADA ENDURO PRO	18 > 18	Y	07BB38	SA	59	84	95		SA	LA					SR	RC	07BB04	SP	30	59	CC	SP	SD	SX		TT
	1200	MULTISTRADA S	15 > 17	Y	07BB37	59	59	91	92		SA	LA					SR	RC	07BB04	SP	30	59	CC	SP	SD	SX		TT
	1200	MULTISTRADA S D-AIR	15 > 17	Y	07BB37	59	59	91	92		SA	LA					SR	RC	07BB04	SP	30	59	CC	SP	SD	SX		TT
	1200	MULTISTRADA S GT	12 > 14	Y	07BB19	90	59	73	90	07	SA	LA					SR	RC	07BB20	SP	65	90	CC	SP				
	1200	MULTISTRADA S PIKES PEAK	11 > 14	Y	07BB19	90	59	73	90	07	SA	LA					SR	RC	07BB20	SP	65	90	CC	SP				
	1200	MULTISTRADA S PIKES PEAK	16 > 17	Y	07BB37	59	59	91	92		SA	LA					SR	RC	07BB04	SP	30	59	CC	SP	SD	SX		TT
	1200	MULTISTRADA S SPORT	10 > 14	Y	07BB19	SA	59	73	90	07	SA	LA					SR	RC	07BB20	SP	65	90	CC	SP				
	1200	MULTISTRADA S TOURING	10 > 14	Y	07BB19	90	59	73	90	07	SA	LA					SR	RC	07BB20	SP	65	90	CC	SP				
	1200	MULTISTRADA S TOURING ABS	15 > 16	Y	07BB37	59	59	91	92		SA	LA					SR	RC	07BB04	SP	30	59	CC	SP	SD	SX		TT
	1200	MULTISTRADA TOURING ABS	10 > 14	Y	07BB19	90	59	73	90	07	SA	LA					SR	RC	07BB20	SP	65	90	CC	SP				
	1200	XDIAVEL	16 > 18	Y	07BB37	SA	59	91	92		SA	LA					SR	RC	07BB03	SP	59	65	06	SP				
	1200	XDIAVEL S	16 > 18	Y	07BB37	SA	59	91	92		SA	LA					SR	RC	07BB03	SP	59	65	06	SP				
	1260	DIAVEL	19 > 22	Y	07BB38	59	59	84	95		SA	LA					SR	RC	07BB03	SP	59	65	06	SP				
	1260	DIAVEL LAMBORGHINI	20 > 22	Y	07BB37	SA	59	91	92		SA	LA					SR	RC	07BB03	SP	59	65	06	SP				
	1260	DIAVEL S	19 > 22	Y	07BB37	59	59	91	92		SA	LA					SR	RC	07BB03	SP	59	65	06	SP				
	1260	MULTISTRADA	18 > 18	Y	07BB37	SA	59	91	92		SA	LA					SR	RC	07BB04	SP	30	59	CC	SP	SD	SX		TT
	1260	MULTISTRADA ENDURO	19 > 21	Y	07BB38	95	59	84	95		SA	LA					SR	RC	07BB04	SP	30	59	CC	SP	SD	SX		TT
	1260	MULTISTRADA S	18 > 19	Y	07BB37	SA	59	91	92		SA	LA					SR	RC	07BB04	SP	30	59	CC	SP	SD	SX		TT
	1260	MULTISTRADA S D-AIR	18 > 19	Y	07BB37	59	59	91	92		SA	LA					SR	RC	07BB04	SP	30	59	CC	SP	SD	SX		TT
	1260	MULTISTRADA S GRAND TOUR	20 > 20	Y	07BB37	96	59	91	92		SA	LA					SR	RC	07BB04	SP	30	59	CC	SP	SD	SX		TT
	1260	MULTISTRADA S PIKES PEAK	18 > 19	Y	07BB37	59	59	91	92		SA	LA					SR	RC	07BB04	SP	30	59	CC	SP	SD	SX		TT
	1262	XDIAVEL	19 > 23	Y	07BB37	SA	59	91	92		SA	LA					SR	RC	07BB03	SP	59	65	06	SP				
	1262	XDIAVEL BLACK STAR	20 > 23	Y	07BB37	SA	59	91	92		SA	LA					SR	RC	07BB03	SP	59	65	06	SP				
	1262	XDIAVEL DARK	22 > 23	Y	07BB37	SA	59	91	92		SA	LA					SR	RC	07BB03	SP	59	65	06	SP				
	1262	XDIAVEL S	19 > 23	Y	07BB37	SA	59	91	92		SA	LA					SR	RC	07BB03	SP	59	65	06	SP				
	1299	PANIGALE	15 > 17	Y	07BB37	93	59	91	92		SA	LA					SR	RC	07BB20	SP	65	90	CC	SP				
	1299	PANIGALE R	15 > 17	Y	07BB37	93	59	91	92		SA	LA					SR	RC	07BB20	SP	65	90	CC	SP				
	1299	PANIGALE R FINAL EDITION	17 > 20	Y	07BB37	59	59	91	92		SA	LA					SR	RC	07BB20	SP	65	90	CC	SP				
	1299	PANIGALE S	15 > 17	Y	07BB37	93	59	91	92		SA	LA					SR	RC	07BB20	SP	65	90	CC	SP				
	1299	PANIGALE S ANNIVERSARIO	17 > 17	Y	07BB37	59	59	91	92		SA	LA					SR	RC	07BB20	SP	65	90	CC	SP				
	1299	SUPERLEGGERA	17 > 17	Y	07BB37	92	59	91	92		SA	LA					SR	RC	07BB20	SP	65	90	CC	SP				

EASY RIDER

	50	EASY RIDER	99 > 99	N	07026	CC				CC																	

EBR

	1190	RS	12 > 15	N	07HD19	SA					SA						SR		07HD08	SP				SP				

						↓	CC	Genuine		SA	LA	SD	SX	XS	SR	TT	RC		↓	CC	Genuine	SP	SD	SX	XS	TT
EBR																										
	1190	RX	14 > 15	N	07HD19	SA				SA						SR		07HD08	SP			SP				
	1190	SX	14 > 15	N	07HD19	SA				SA						SR		07HD08	SP			SP				
ELSTARS																										
	125	BLADE S	10 > 11	N	07097	CC				CC								07097	CC			CC				
ENDRESS																										
EMR	50		95 > 95	N	07011	CC				CC																
ENERGICA																										
	EV	EGO	15 > 21	Y	07BB37	SA	59	91	92		SA	LA				SR	RC	07BB20	SP	65	90	CC	SP			
	EV	EVA ESSEESSE9	18 > 23	Y	07BB37	SA	59	91	92		SA	LA				SR	RC	07BB20	SP	65	90	CC	SP			
	EV	EVA RIBELLE	15 > 21	Y	07BB37	SA	59	91	92		SA	LA				SR	RC	07BB20	SP	65	90	CC	SP			
	EV	EXPERIA	23 > 23	Y	07BB37	SA	59	91	92		SA	LA				SR	RC	07BB20	SP	65	90	CC	SP			
E-TON																										
RXL	150	VIPER	07 > 07	N														07040	CC			CC			XS	
VXL	250	VECTOR, ST VECTOR	06 > 07	Y	07KA07	SD				17			SX	SD				07040	CC			CC			XS	
VTX	300	VORTEX, ST VORTEX	07 > 07	Y	07KA07	SD				17			SX	SD				07040	CC			CC			XS	
VXL	300	VECTOR, ST VECTOR	07 > 13	Y	07KA07	SD				17			SX	SD				07040	CC			CC			XS	
FACTORY																										
	50	HELIX	04 > 06	N														07KA07	SD			17		SD	SX	
	50	REX	04 > 06	N														07KA07	SD			17		SD	SX	
R12	50	PHANTOM AGUA	06 > 06	N	07GR48	SX				04			SX					07BB12	TT			05				TT
R14	50	PHANTOM AGUA	04 > 04	N	07GR48	SX				04			SX					07BB12	TT			05				TT
R14	50	PHANTOM AIRE	03 > 03	N	07BB12	TT				05					TT											
RP	50	DESERT	04 > 04	N	07012	CC				CC						XS		07044	CC			CC				
SM	50	CHRONO	04 > 04	N	07012	CC				CC						XS		07044	CC			CC				
SP	50	CHRONO	04 > 04	N	07012	CC				CC						XS		07044	CC			CC				
YR	50	DESERT	04 > 04	N	07012	CC				CC						XS		07044	CC			CC				
R2	65	PHANTOM	04 > 04	N	07GR48	SX				04			SX					07BB12	TT			05				TT
	100	HELIX	04 > 06	N														07KA07	SD			17		SD	SX	
	100	REX	04 > 06	N														07KA07	SD			17		SD	SX	
YR	125		06 > 06	N	07027	CC				CC								07BB12	05			05				TT
YR	250		99 > 03	N	07BB04	SD	30	59	78	CC	SA	LA	SX	SD	TT			07BB02	SD	58	65	CC	SP	SD	SX		TT
FANTIC																										
	50	.1 OASIS	87 > 87	N	07BB13	05				05				SD				07BB13	05			05		SD		
	50	.1 RAIDER	87 > 87	N	07BB07	08				08					TT											
	50	.1 RAIDER RALLY	87 > 87	N	07BB13	05				05				SD												
	50	BIG WHEEL	93 > 93	N	07041	CC				CC								07014	CC			CC				
	50	CABALLERO MOTARD	10 > 10	N	07107	CC				CC								07106	CC			CC				
	50	CABALLERO REGOLARITA	10 > 10	N	07107	CC				CC								07106	CC			CC				
	50	FAST	88 > 88	N	07009	CC				CC																
	50	GRINTA	95 > 96	N	07041	CC				CC								07014	CC			CC				
	50	KOALA	88 > 89	N	07BB01	06	11			06			SX	SD				07BB01	06	11		06	SP	SD	SX	
	50	KOALA	90 > 90	N	07BB13	05				05				SD				07BB13	05			05		SD		
	50	LEADER	95 > 95	N	07041	CC				CC								07014	CC			CC				
	50	OASIS	90 > 90	N	07009	CC				CC								07BB13	05			05		SD		
	50	PONY SR	93 > 95	N	07041	CC				CC																
	50	QUEENIE	95 > 96	N	07041	CC				CC																
	50	REGOLARNA CASA	08 > 09	N	07049	CC				CC								07KA07	17			17		SD	SX	
	50	REGOLARNA COMPETIZIONE	08 > 09	N	07KA17	05				05		LA	SX	SD	TT			07HO26	08			08		SD	SX		TT
	50	STRADA	83 > 83	N	07BB07	08				08					TT											
	50	SUPER SIX	83 > 83	N	07GR01	01				01																
	50	SUPERSEI MOTARD	08 > 09	N	07049	CC				CC								07KA07	17			17		SD	SX	
	50	TRIAL	83 > 83	N	07008	CC				CC																

FANTIC

						↓	CC	Genuine		SA	LA	SD	SX	XS	SR	TT	RC		↓	CC	Genuine		SP	SD	SX	XS	TT
	50	TRIAL .5 .7 .9	89 > 91	N	07044	CC				CC								07044	CC			CC					
MX	50	REGOLARNA COMPETIZIONE	08 > 08	N	07KA17	SX				05		LA	SX	SD	TT			07HO26	SX			08		SD	SX		TT
RC	50	CABALLERO	91 > 91	N	07BB01	06	11			06			SX	SD				07BB01	06	11		06	SP	SD	SX		
RS	50	CABALLERO	91 > 91	N	07BB01	06	11			06			SX	SD				07BB01	06	11		06	SP	SD	SX		
MX	65	REGOLARNA COMPETIZIONE	08 > 08	N	07KA17	SX				05		LA	SX	SD	TT			07HO26	SX			08		SD	SX		TT
	75	OASIS	89 > 89	N	07009	CC				CC								07BB13	05			05		SD			
	80	REGOLARNA COMPETIZIONE	08 > 08	N	07KA17	05				05		LA	SX	SD	TT			07HO26	08			08		SD	SX		TT
MX	85	REGOLARNA COMPETIZIONE	08 > 08	N	07KA17	SX				05		LA	SX	SD	TT			07HO26	SX			08		SD	SX		TT
	125	CABALLERO DELUXE	23 > 23	N	07GR18	CC				CC	SA					SR		07BB02	CC	58	65	CC	SP	SD	SX		TT
	125	CABALLERO ENDURO 2T	12 > 10	N	07KA17	05				05		LA	SX	SD	TT			07HO48	CC					SD	SX		TT
	125	CABALLERO FLAT TRACK	17 > 23	N	07GR18	SA				CC	SA					SR		07BB02	SP	58	65	CC	SP	SD	SX		TT
	125	CABALLERO MOTARD 2T	10 > 10	N	07KA17	05				05		LA	SX	SD	TT			07HO48	CC					SD	SX		TT
	125	CABALLERO MOTARD 4T	10 > 10	N	07GR79	CC				CC								07HO48	CC					SD	SX		TT
	125	CABALLERO RALLY	22 > 23	N	07GR18	SA				CC	SA					SR		07BB02	CC	58	65	CC	SP	SD	SX		TT
	125	CABALLERO REGOLARITA 4T	10 > 10	N	07GR79	CC				CC								07HO48	CC					SD	SX		TT
	125	CABALLERO SCRAMBLER	22 > 23	N	07GR18	SA				CC	SA					SR		07BB02	CC	58	65	CC	SP	SD	SX		TT
	125	RAIDER	83 > 85	N	07BB13	05				05				SD													
	125	REGOLARNA CASA	08 > 08	N	07049	CC				CC								07KA07	17			17		SD	SX		
	125	REGOLARNA COMPETIZIONE	08 > 08	N	07KA17	05				05		LA	SX	SD	TT			07HO26	08			08		SD	SX		TT
	125	STRADA	83 > 85	N	07GR02	04				04																	
	125	SUPERSEI MOTARD	08 > 08	N	07049	CC				CC								07KA07	17			17		SD	SX		
	125	TRIAL	78 > 84	N	07008	CC				CC																	
	125	TRIAL PROFESSIONAL	87 > 87	N	07008	CC				CC								07008	CC			CC					
	125	TRIAL PROGRESS 1	87 > 87	N	07008	CC				CC																	
HP1	125	SPORT	86 > 86	Y	07GR02	04				04																	
HP1	125	SPORT	87 > 87	Y	07BB13	05				05				SD													
HP1	125	STRADA	85 > 85	N	07008	CC				CC																	
TZ	125	SM	12 > 12	N	07BB15	07				07	SA	LA				SR	RC										
XE	125		22 > 22	N	07YA47	SD							SX	SD				07YA41	SD			CC		SD	SX		TT
XE	125		23 > 23	N	07YA55	SD							SX	SD				07YA41	SD			CC		SD	SX		TT
XEF	125	COMPETITION	22 > 22	N	07GR79	CC				CC								07HO48	CC					SD	SX		TT
XMF	125	COMPETITION	22 > 22	N	07GR79	CC				CC								07HO48	CC					SD	SX		TT
XX	125		20 > 21	N	07YA47	SX							SX	SD				07YA41	SX			CC		SD	SX		TT
XX	125		22 > 23	N	07YA55	SX							SX	SD				07YA41	SX			CC		SD	SX		TT
	200	CABALLERO MOTARD 4T	10 > 10	N	07GR79	CC				CC								07HO48	CC					SD	SX		TT
	200	CABALLERO REGOLARITA 4T	10 > 10	N	07GR79	CC				CC								07HO48	CC					SD	SX		TT
	201	TRIAL	85 > 91	N	07008	CC				CC																	
	201	TRIAL PROGRESS 2	87 > 87	N	07008	CC				CC																	
	241	TRIAL PROGRESS 2	87 > 87	N	07008	CC				CC																	
	243	TRIAL	87 > 90	N	07008	CC				CC								07008	CC			CC					
	250	COACH	91 > 98	N	07BB01	06	11			06			SX	SD													
	250	ENDURO 4T	16 > 17	N	07GR79	CC				CC								07HO48	CC					SD	SX		TT
	250	K-ROO	93 > 95	N	07BB12	TT				05					TT			07BB12	TT			05					TT
	250	RAIDER	85 > 85	N	07GR13	CC				CC																	
XEF	250		22 > 22	N	07YA47	SD							SX	SD				07YA41	SD			CC		SD	SX		TT
XEF	250		23 > 23	N	07YA55	SD							SX	SD				07YA41	SD			CC		SD	SX		TT
XX	250		22 > 23	N	07YA55	SX							SX	SD				07YA41	SX			CC		SD	SX		TT
XXF	250		22 > 23	N	07YA55	SX							SX	SD				07YA41	SX			CC		SD	SX		TT
	301	TRIAL	85 > 91	N	07008	CC				CC																	
	301	TRIAL PROGRESS 2	87 > 87	N	07008	CC				CC																	
	303	TRIAL PROFESSIONAL	87 > 87	N	07008	CC				CC								07008	CC			CC					
	305		89 > 90	N	07BB12	TT				05					TT			07BB12	TT			05					TT

						↓	CC	Genuine		SA	LA	SD	SX	XS	SR	TT	RC		↓	CC	Genuine	SP	SD	SX	XS	TT
FANTIC																										
	307	TRIAL	91 > 94	N	07BB12	TT				05					TT				07BB12	TT			05					TT
	343	TRIAL PROGRESS 2	87 > 87	N	07008	CC				CC									07008	CC			CC					
XEF	450		22 > 23	N	07YA55	SD							SX	SD					07YA41	SD			CC		SD	SX		TT
XEF	450	RALLY	22 > 22	N	07YA47	SD							SX	SD					07YA41	SD			CC		SD	SX		TT
XEF	450	RALLY	23 > 23	N	07YA55	SD							SX	SD					07YA41	SD			CC		SD	SX		TT
XXF	450		22 > 23	N	07YA55	SX							SX	SD					07YA41	SX			CC		SD	SX		TT
	500	CABALLERO	17 > 17	N	07BB38	SA	59	84	95		SA	LA				SR	RC		07BB02	SP	58	65	CC	SP	SD	SX		TT
	500	CABALLERO ANNIVERSARY	23 > 23	N	07GR18	SA				CC	SA					SR			07BB02	SP	58	65	CC	SP	SD	SX		TT
	500	CABALLERO DELUXE	23 > 23	N	07GR18	SA				CC	SA					SR			07BB02	SP	58	65	CC	SP	SD	SX		TT
	500	CABALLERO EXPLORER	22 > 23	N	07GR18	SA				CC	SA					SR			07BB02	CC	58	65	CC	SP	SD	SX		TT
	500	CABALLERO FLAT TRACK	23 > 23	N	07GR18	SA				CC	SA					SR			07BB02	SP	58	65	CC	SP	SD	SX		TT
	500	CABALLERO RALLY	22 > 23	N	07GR18	SA				CC	SA					SR			07BB02	CC	58	65	CC	SP	SD	SX		TT
	500	CABALLERO SCRAMBLER	22 > 23	N	07GR18	SA				CC	SA					SR			07BB02	CC	58	65	CC	SP	SD	SX		TT
	500	CABALLERO SIX DAYS	22 > 22	N	07GR18	SA				CC	SA					SR			07BB02	CC	58	65	CC	SP	SD	SX		TT
	700	CABALLERO SCRAMBLER	23 > 23	N	07BB19	SA	59	73	90	07	SA	LA				SR	RC		07BB20	SP	65	90	CC	SP				
GAC																										
	50	NEW T.T.	87 > 87	N	07BB12	05				05					TT													
GARELLI																										
	EV	XO ELECTRIC	12 > 12	N	07080	CC				CC									07039	CC			CC					
	50	CICLONE LC, SM	86 > 86	N	07BB12	05				05					TT													
	50	FLEXI	12 > 12	N	07018	CC				CC																		
	50	FLO'	00 > 02	N	07002	CC				CC																		
	50	S, SPORT	80 > 80	N	07GR01	01				01																		
	50	SAHEL	91 > 91	N	07009	CC				CC									07BB12	05			05					TT
	50	STARTER	02 > 02	N	07041	CC				CC																		
	50	TIGER XLE	86 > 86	N	07BB01	06	11			06			SX	SD					07BB01	06	11		06	SP	SD	SX		
	50	URKA	91 > 91	N	07BB01	06	11			06			SX	SD														
	50	XO	12 > 12	N	07018	CC				CC									07044	CC			CC					
CPR	50		02 > 02	N	07041	CC				CC																		
FX	50		02 > 06	N	07041	CC				CC																		
GSP	50		12 > 12	N	07018	CC				CC									07044	CC			CC					
KRS	50		02 > 02	N	07005	CC				CC																		
PMX	50	RALLY	00 > 00	N	07041	CC				CC																		
PMX	50	SPORT	00 > 00	N	07005	CC				CC																		
SR	50	PONY	95 > 02	N	07041	CC				CC																		
	80	SPORT	83 > 83	N	07GR01	01				01																		
	125	FLEXI	12 > 12	N	07080	CC				CC																		
	125	FREELAND	02 > 02	N	07005	CC				CC																		
	125	JOKER 2	02 > 02	N	07027	CC				CC																		
	125	PANTHER	02 > 02	N	07032	CC				CC									07002	CC			CC					
	125	RAIDER	02 > 02	N	07KA07	17				17			SX	SD														
	125	TIGER XLE	86 > 86	N	07GR13	CC				CC									07BB13	05			05		SD			
	125	T-REX	00 > 00	N	07005	CC				CC																		
	125	XO	12 > 12	N	07080	CC				CC									07039	CC			CC					
GTA	125		80 > 82	Y	07BB01	06	11			06			SX	SD					07BB01	06	11		06	SP	SD	SX		
GTA	125		83 > 85	N	07BB01	06	11			06			SX	SD														
GTA	125		86 > 86	Y	07GR02	04				04																		
TSR	125		83 > 83	N	07GR02	04				04																		
XR	125	TIGER XRD	85 > 85	N	07BB01	06	11			06			SX	SD														
	150	FREELAND	02 > 02	N	07005	CC				CC																		
	150	JOKER 2	02 > 02	N	07027	CC				CC																		

						↓	CC	Genuine		SA	LA	SD	SX	XS	SR	TT	RC		↓	CC	Genuine		SP	SD	SX	XS	TT
GARELLI																											
	150	PANTHER	02 > 02	N	07032	CC				CC									07002	CC			CC				
	150	XO	12 > 12	N	07080	CC				CC									07039	CC			CC				
	200	XO	12 > 12	N	07076	CC				CC					XS				07039	CC			CC				
	250	PANTHER	02 > 02	N	07032	CC				CC									07002	CC			CC				
	323	TRIAL	86 > 86	N	07008	CC				CC																	
GASGAS																											
MC	EV	E 5	21 > 23	N	07GR70	SX							SX	SD					07GR70	SX					SD	SX	
	50	WILD HP	04 > 07	Y	07BB04	SD	30	59	78	CC	SA	LA	SX	SD	TT				07BB04	SD	30	59	CC	SP	SD	SX		TT
EC	50	BOY	01 > 04	N	07GR51	05				05									07GR51	05			05				
EC	50	ROOKIE	01 > 04	N	07GR14	06				06																	
EC	50	ROOKIE	05 > 05	N	07049	CC				CC																	
MC	50		21 > 23	N	07GR70	SX							SX	SD					07GR70	SX					SD	SX	
SM	50	ROOKIE	01 > 02	N	07GR14	06				06																	
TXT	50	BOY	01 > 01	N	07GR51	05				05									07GR51	05			05				
TXT	50	BOY	04 > 04	N	07BB12	TT				05					TT				07BB12	TT			05					TT
TXT	50	ROOKIE	02 > 03	N	07GR51	05				05									07GR51	05			05				
MC	65		05 > 06	N	07GR51	05				05									07GR51	05			05				
MC	65		21 > 22	N	07GR69	SX							SX	SD					07GR69	SX					SD	SX	
MC	65		23 > 23	N	07BB27	SX							SX	SD	TT				07BB27	SX					SD	SX		TT
TXT	80	ROOKIE	02 > 03	N	07GR51	05				05									07GR51	05			05				
MC	85		21 > 23	N	07BB04	SX	30	59	78	CC	SA	LA	SX	SD	TT				07BB27	SX					SD	SX		TT
	125	DELTA	91 > 91	N	07BB12	05				05					TT												
	125	ENDUCROSS	93 > 93	N	07KA17	SD				05		LA	SX	SD	TT				07YA54	SD			CC	SP	SD	SX	
	125	PAMPERA	96 > 03	N	07BB12	TT				05					TT				07BB12	TT			05					TT
	125	PAMPERA	04 > 13	N	07049	CC				CC									07GR51	05			05				
	125	TRIAL	91 > 91	N	07BB12	TT				05					TT												
EC	125		97 > 99	N	07BB04	SD	30	59	78	CC	SA	LA	SX	SD	TT				07BB02	SD	58	65	CC	SP	SD	SX		TT
EC	125		00 > 06	N	07KA17	SD				05		LA	SX	SD	TT				07HO26	SD			08		SD	SX		TT
MC	125		03 > 13	N	07KA17	SX				05		LA	SX	SD	TT				07HO26	SX			08		SD	SX		TT
MC	125		21 > 23	N	07BB04	SX	30	59	78	CC	SA	LA	SX	SD	TT				07BB27	SX					SD	SX		TT
SM	125		02 > 13	N	07BB15	07				07	SA	LA				SR	RC		07HO26	08			08		SD	SX		TT
TX	125	RANDONE	12 > 13	N	07GR58	SX				04			SX						07GR48	SX			04			SX	
TXT	125		04 > 13	N	07GR58	SX				04			SX						07GR48	SX			04			SX	
TXT	125	(FORMULA CAL.)	12 > 13	N	07GR20	SX							SX	SD					07GR48	SX			04			SX	
TXT	125	GP	19 > 23	N	07GR95	CC				CC			0						07GR48	SX			04			SX	
TXT	125	PRO RACING	14 > 14	N	07GR84	SX				CC			SX						07GR48	SX			04			SX	
TXT	125	PRO REPLICA	13 > 13	N	07GR84	SX				CC			SX						07GR48	SX			04			SX	
TXT	125	RACING	19 > 23	N	07GR95	CC				CC			0						07GR48	SX			04			SX	
	200	PAMPERA	99 > 08	N	07BB12	TT				05					TT				07BB12	TT			05					TT
	200	WILD HP	08 > 09	Y	07BB04	SD	30	59	78	CC	SA	LA	SX	SD	TT				07BB04	SD	30	59	CC	SP	SD	SX		TT
EC	200		99 > 99	N	07BB04	SD	30	59	78	CC	SA	LA	SX	SD	TT				07BB02	SD	58	65	CC	SP	SD	SX		TT
EC	200		00 > 09	N	07KA17	SD				05		LA	SX	SD	TT				07HO26	SD			08		SD	SX		TT
EC	200		17 > 17	N	07KA17	SD				05		LA	SX	SD	TT				07YA41	SD			CC		SD	SX		TT
EC	200	HOBBY	07 > 16	N	07KA17	SD				05		LA	SX	SD	TT				07HO26	SD			08		SD	SX		TT
EC	200	RANGER ENDURO	19 > 19	N	07BB04	SD	30	59	78	CC	SA	LA	SX	SD	TT				07BB27	SD					SD	SX		TT
TX	200		97 > 98	N	07BB12	TT				05					TT				07BB12	TT			05					TT
TXT	200		04 > 10	N	07GR58	SX				04			SX						07GR48	SX			04			SX	
XC	200		18 > 19	N	07KA17	SD				05		LA	SX	SD	TT				07YA41	SD			CC		SD	SX		TT
	240	WILD HP	04 > 06	Y	07BB04	SD	30	59	78	CC	SA	LA	SX	SD	TT				07BB04	SD	30	59	CC	SP	SD	SX		TT
	250	PAMPERA	96 > 99	N	07BB12	TT				05					TT				07BB12	TT			05					TT
	250	PAMPERA	02 > 13	N	07049	CC				CC									07GR51	05			05				
	250	TRIAL	89 > 96	N	07BB12	TT				05					TT				07BB12	TT			05					TT

GASGAS

						↓	CC	Genuine		SA	LA	SD	SX	XS	SR	TT	RC		↓	CC	Genuine		SD	SX	XS	TT
	250	WILD HP	08 > 08	Y	07BB04	SD	30	59	78	CC	SA	LA	SX	SD	TT				07BB04	SD	30	59	CC	SP	SD	SX		TT
EC	250		97 > 99	N	07BB04	SD	30	59	78	CC	SA	LA	SX	SD	TT				07BB02	SD	58	65	CC	SP	SD	SX		TT
EC	250		00 > 11	N	07KA17	SD				05		LA	SX	SD	TT				07HO26	SD			08		SD	SX		TT
EC	250		12 > 20	N	07KA17	SD				05		LA	SX	SD	TT				07YA41	SD			CC		SD	SX		TT
EC	250		21 > 23	N	07BB04	SD	30	59	78	CC	SA	LA	SX	SD	TT				07BB27	SD					SD	SX		TT
EC	250	ENDURO GP 18	18 > 19	N	07KA17	SD				05		LA	SX	SD	TT				07YA41	SD			CC		SD	SX		TT
EC	250	F	21 > 23	N	07BB04	SD	30	59	78	CC	SA	LA	SX	SD	TT				07BB27	SD					SD	SX		TT
EC	250	FSE	02 > 11	N	07KA17	SD				05		LA	SX	SD	TT				07HO26	SD			08		SD	SX		TT
GT	250	CONTACT	92 > 93	N	07BB12	TT				05					TT				07BB12	TT			05					TT
MC	250		97 > 99	N	07BB04	SX	30	59	78	CC	SA	LA	SX	SD	TT				07BB02	SX	58	65	CC	SP	SD	SX		TT
MC	250		00 > 13	N	07KA17	SX				05		LA	SX	SD	TT				07HO26	SX			08		SD	SX		TT
MC	250		21 > 23	N	07BB04	SX	30	59	78	CC	SA	LA	SX	SD	TT				07BB27	SX					SD	SX		TT
MC	250	F	21 > 23	N	07BB04	SX	30	59	78	CC	SA	LA	SX	SD	TT				07BB27	SX					SD	SX		TT
SM	250		02 > 13	N	07BB15	07				07	SA	LA				SR	RC		07HO26	08			08		SD	SX		TT
TXT	250		04 > 07	N	07GR58	SX				04			SX						07GR48	SX			04			SX		
TXT	250	(FORMULA CAL.)	12 > 13	N	07GR20	SX							SX	SD					07GR48	SX			04			SX		
TXT	250	GP	19 > 23	N	07GR95	CC				CC			0						07GR48	SX			04			SX		
TXT	250	PRO RACING	14 > 19	N	07GR84	SX				CC			SX						07GR48	SX			04			SX		
TXT	250	PRO REPLICA	13 > 14	N	07GR84	SX				CC			SX						07GR48	SX			04			SX		
TXT	250	RACING	19 > 23	N	07GR95	CC				CC			0						07GR48	SX			04			SX		
XC	250		17 > 19	N	07KA17	SD				05		LA	SX	SD	TT				07YA41	SD			CC		SD	SX		TT
TX	270		97 > 98	N	07BB12	TT				05					TT				07BB12	TT			05					TT
	280	PAMPERA	04 > 08	N	07049	CC				CC									07GR51	05			05					
TXT	280		04 > 04	N	07GR58	SX				04			SX						07GR48	SX			04			SX		
TXT	280	(FORMULA CAL.)	12 > 12	N	07GR20	SX							SX	SD					07GR48	SX			04			SX		
TXT	280	GP	19 > 23	N	07GR95	CC				CC			0						07GR48	SX			04			SX		
TXT	280	PRO RACING	14 > 19	N	07GR84	SX				CC			SX						07GR48	SX			04			SX		
TXT	280	PRO REPLICA	13 > 13	N	07GR84	SX				CC			SX						07GR48	SX			04			SX		
TXT	280	RACING	19 > 23	N	07GR95	CC				CC			0						07GR48	SX			04			SX		
	300	WILD HP	03 > 05	Y	07BB04	SD	30	59	78	CC	SA	LA	SX	SD	TT				07BB04	SD	30	59	CC	SP	SD	SX		TT
EC	300		99 > 99	N	07BB04	SD	30	59	78	CC	SA	LA	SX	SD	TT				07BB02	SD	58	65	CC	SP	SD	SX		TT
EC	300		00 > 11	N	07KA17	SD				05		LA	SX	SD	TT				07HO26	SD			08		SD	SX		TT
EC	300		12 > 20	N	07KA17	SD				05		LA	SX	SD	TT				07YA41	SD			CC		SD	SX		TT
EC	300		21 > 23	N	07BB04	SD	30	59	78	CC	SA	LA	SX	SD	TT				07BB27	SD					SD	SX		TT
EC	300	ENDURO GP 18	18 > 19	N	07KA17	SD				05		LA	SX	SD	TT				07YA41	SD			CC		SD	SX		TT
EC	300	RANGER ENDURO	19 > 19	N	07BB04	SD	30	59	78	CC	SA	LA	SX	SD	TT				07BB27	SD					SD	SX		TT
TXT	300		04 > 06	N	07GR58	SX				04			SX						07GR48	SX			04			SX		
TXT	300	(FORMULA CAL.)	12 > 12	N	07GR20	SX							SX	SD					07GR48	SX			04			SX		
TXT	300	GP	19 > 23	N	07GR95	CC				CC			0						07GR48	SX			04			SX		
TXT	300	PRO	07 > 11	N	07GR58	SX				04			SX						07GR48	SX			04			SX		
TXT	300	PRO RACING	14 > 19	N	07GR84	SX				CC			SX						07GR48	SX			04			SX		
TXT	300	PRO REPLICA	13 > 13	N	07GR84	SX				CC			SX						07GR48	SX			04			SX		
TXT	300	RACING	19 > 23	N	07GR95	CC				CC			0						07GR48	SX			04			SX		
XC	300		18 > 19	N	07KA17	SD				05		LA	SX	SD	TT				07YA41	SD			CC		SD	SX		TT
TX	320		97 > 99	N	07BB12	TT				05					TT				07BB12	TT			05					TT
	325	HALLEY PXC	86 > 86	N	07BB12	TT				05					TT				07BB12	TT			05					TT
	327	TRIAL	89 > 90	N	07BB12	TT				05					TT				07BB12	TT			05					TT
GT	327	CONTACT	89 > 90	N	07BB12	TT				05					TT				07BB12	TT			05					TT
EC	350	F	21 > 23	N	07BB04	SD	30	59	78	CC	SA	LA	SX	SD	TT				07BB27	SD					SD	SX		TT
MC	350	F	22 > 23	N	07BB04	SX	30	59	78	CC	SA	LA	SX	SD	TT				07BB27	SX					SD	SX		TT
	370	PAMPERA	96 > 00	N	07BB12	TT				05					TT				07BB12	TT			05					TT
	400	PAMPERA	06 > 09	N	07KA17	SD				05		LA	SX	SD	TT				07HO26	SD			08		SD	SX		TT

						↓	CC	Genuine		SA	LA	SD	SX	XS	SR	TT	RC		↓	CC	Genuine		SP	SD	SX	XS	TT
GASGAS																											
EC	400	FSE	02 > 02	N	07KA17	SD				05		LA	SX	SD	TT				07HO26	SD			08		SD	SX		TT
SM	400	FSE	02 > 02	N	07BB15	07				07	SA	LA					SR	RC	07HO26	08			08		SD	SX		TT
	450	WILD HP	03 > 09	Y	07BB04	SD	30	59	78	CC	SA	LA	SX	SD	TT				07BB04	SD	30	59	CC	SP	SD	SX		TT
EC	450	FSE	03 > 15	N	07KA17	SD				05		LA	SX	SD	TT				07HO26	SD			08		SD	SX		TT
EC	450	FSR	07 > 16	N	07KA17	SD				05		LA	SX	SD	TT				07HO26	SD			08		SD	SX		TT
MC	450	F	21 > 23	N	07BB04	SX	30	59	78	CC	SA	LA	SX	SD	TT				07BB27	SX					SD	SX		TT
RX	450	F	23 > 23	N	07BB03	SA	59	65	73	06	SA	LA							07BB27	5A					SD	SX		TT
SM	450	FSE	03 > 06	N	07BB15	07				07	SA	LA					SR	RC	07HO26	08			08		SD	SX		TT
SM	450	FSR	07 > 13	N	07BB15	07				07	SA	LA					SR	RC	07HO26	08			08		SD	SX		TT
	515	WILD HP	09 > 09	Y	07BB04	SD	30	59	78	CC	SA	LA	SX	SD	TT				07BB04	SD	30	59	CC	SP	SD	SX		TT
EC	515	FSR	08 > 16	N	07KA17	SD				05		LA	SX	SD	TT				07HO26	SD			08		SD	SX		TT
ES	700		23 > 23	N	07BB03	SA	59	65	73	06	SA	LA							07BB02	SP	58	65	CC	SP	SD	SX		TT
SM	700		23 > 23	N	07BB38	SA	59	84	95		SA	LA					SR	RC	07BB02	SP	58	65	CC	SP	SD	SX		TT
GENERIC																											
	50	IDEO	06 > 13	N	07018	CC				CC																	
	50	ROC	08 > 11	N	07018	CC				CC																	
	50	STROKE	08 > 12	N	07018	CC				CC																	
	50	TOXIC	07 > 16	N	07049	CC				CC									07002	CC			CC					
	50	TRIGGER SM	06 > 14	N	07049	CC				CC									07002	CC			CC					
	50	TRIGGER SM COMPETITION	08 > 14	N	07049	CC				CC									07002	CC			CC					
	50	TRIGGER X	06 > 14	N	07049	CC				CC									07002	CC			CC					
	50	TRIGGER X COMPETITION	08 > 12	N	07049	CC				CC									07002	CC			CC					
	50	XOR	06 > 13	N	07018	CC				CC																	
SM	50	MINI TRIGGER	08 > 09	N	07097	CC				CC									07097	CC			CC					
X	50	MINI TRIGGER	08 > 09	N	07097	CC				CC									07097	CC			CC					
	125	SOHO	07 > 16	N	07018	CC				CC																	
	125	STROKE	08 > 15	N	07018	CC				CC																	
	125	XOR	07 > 11	N	07018	CC				CC																	
	125	ZION	08 > 15	N	07035	CC				CC																	
GILERA																											
SP	EV	01	90 > 90	N	07GR56	05				05							SR		07BB01	06	11		06	SP	SD	SX		
	50	503	91 > 94	N	07008	CC				CC									07008	CC			CC					
	50	BULLIT	90 > 97	N	07008	CC				CC																	
	50	DNA	01 > 07	N	07012	CC				CC						XS			07003	CC			CC					
	50	EAGLET	97 > 99	N	07002	CC				CC									07026	CC			CC					
	50	EASY MOVING	96 > 11	N	07017	CC				CC																	
	50	H@K	99 > 02	N	07044	CC				CC									07044	CC			CC					
	50	ICE	02 > 05	N	07002	CC				CC																	
	50	RALLY, R1	92 > 96	N	07BB01	06	11			06			SX	SD													
	50	RUNNER	97 > 05	N	07003	CC				CC																	
	50	RUNNER PJ	06 > 11	N	07056	CC				CC						XS			07067	CC			CC				XS	
	50	RUNNER SP	06 > 12	N	07056	CC				CC						XS			07067	CC			CC				XS	
	50	RUNNER SP, PUREJET	98 > 05	N	07003	CC				CC									07067	CC			CC				XS	
	50	SIOUX	92 > 92	N	07BB01	06	11			06			SX	SD					07BB01	06	11		06	SP	SD	SX		
	50	STALKER	97 > 01	N	07002	CC				CC									07067	CC			CC				XS	
	50	STORM	94 > 98	N	07003	CC				CC																	
	50	TYPHOON	93 > 95	N	07003	CC				CC																	
	50	TYPHOON	96 > 01	N	07017	CC				CC																	
	50	ZULU	01 > 03	N	07044	CC				CC									07044	CC			CC					
DT	50	STALKER	01 > 05	N	07002	CC				CC									07067	CC			CC				XS	
GSM	50	SUPERMOTARD	01 > 13	N	07044	CC				CC									07044	CC			CC					
NRG	50		94 > 95	N	07002	CC				CC																	

GILERA

						↓	CC	Genuine		SA	LA	SD	SX	XS	SR	TT	RC		↓	CC	Genuine	SP	SD	SX	XS	TT
R	50		96 > 96	N	07008	CC				CC																
RC	50	TOP RALLY	90 > 90	N	07BB01	06	11			06			SX	SD				07BB01	06	11		06	SP	SD	SX		
RCR	50		04 > 13	N	07044	CC				CC								07044	CC			CC					
SMT	50		04 > 13	N	07044	CC				CC								07044	CC			CC					
	70	RUNNER MALOSSI	98 > 98	N	07002	CC				CC																
	80	TG 1, 2, 3	77 > 82	N	07GR02	04				04																
	80	TYPHOON	95 > 99	N	07003	CC				CC																
	125	APACHE	91 > 94	N	07BB09	07				07								07YA14	07			07		SD	SX		
	125	ARIZONA HAWK	86 > 89	N	07BB01	06	11			06			SX	SD													
	125	COUGAR	99 > 02	N	07006	CC				CC					XS												
	125	CRONO	92 > 95	N	07GR56	05				05						SR		07BB01	06	11		06	SP	SD	SX		
	125	DNA	01 > 03	N	07012	CC				CC					XS			07003	CC			CC					
	125	FAST BIKE	88 > 89	N	07GR13	CC				CC																
	125	FREESTYLE	92 > 95	N	07GR56	05				05						SR		07BB01	06	11		06	SP	SD	SX		
	125	GSM	00 > 00	N	07044	CC				CC								07044	CC			CC					
	125	HX, HE	83 > 83	N	07BB01	06	11			06			SX	SD													
	125	KK, KR, KZ	86 > 91	N	07GR13	CC				CC								07BB01	06	11		06	SP	SD	SX		
	125	MX1, MRX, SP01	89 > 93	N	07GR56	05				05						SR		07BB01	06	11		06	SP	SD	SX		
	125	NEXUS	07 > 12	N	07056	CC				CC					XS			07056	CC			CC				XS	
	125	R1, R1S	90 > 92	N	07GR13	CC				CC								07BB01	06	11		06	SP	SD	SX		
	125	SP02	90 > 94	N	07GR56	05				05						SR		07BB01	06	11		06	SP	SD	SX		
	125	SURFER	00 > 00	N	07BB12	05				05				TT				07BB12	05			05					TT
	125	TG 1, 2, 3 (ALU WHEELS)	77 > 85	N	07GR02	04				04																
	125	TG1, GR1, RTX	77 > 85	N	07GR02	04				04																
	125	TYPHOON	96 > 00	N	07017	CC				CC																
CX	125		91 > 95	N	07GR56	05				05						SR		07BB01	06	11		06	SP	SD	SX		
ER	125	RALLY	87 > 87	N	07GR13	CC				CC																
FX	125	RUNNER	97 > 99	N	07GR14	06				06																
FX	125	RUNNER (GRIMECA CAL.)	00 > 05	N	07012	CC				CC					XS			07067	CC			CC				XS	
FX	125	RUNNER (HENGTONG CAL.)	00 > 05	N	07056	CC				CC					XS			07067	CC			CC				XS	
FX	125	RUNNER SP (GRIMECA CAL.)	00 > 03	N	07012	CC				CC					XS			07067	CC			CC				XS	
FX	125	RUNNER SP (HENGTONG CAL.)	00 > 03	N	07056	CC				CC					XS			07067	CC			CC				XS	
MXR	125		90 > 90	N	07GR13	CC				CC								07BB01	06	11		06	SP	SD	SX		
RC	125	TOP RALLY	90 > 93	N	07BB09	07				07								07YA14	07			07		SD	SX		
RRT	125	NEBRASKA	87 > 87	N	07GR13	CC				CC																
RTX	125		86 > 86	N	07GR13	CC				CC																
RV	125		86 > 88	Y	07GR02	04				04																
RX	125		83 > 83	N	07BB01	06	11			06			SX	SD													
RX	125	ARIZONA HAWK	85 > 85	N	07GR13	CC				CC																
SC	125		06 > 07	N	07079	XS												07044	CC			CC					
ST	125	RUNNER	08 > 11	N	07056	CC				CC					XS			07047	CC			CC				XS	
ST	125	RUNNER	12 > 13	N	07056	CC				CC					XS			07067	CC			CC				XS	
VX	125	RUNNER 4T (GRIMECA CAL.)	01 > 12	N	07012	CC				CC					XS			07047	CC			CC				XS	
VX	125	RUNNER 4T (HENGTONG CAL.)	01 > 12	N	07056	CC				CC					XS			07047	CC			CC				XS	
X1	125		89 > 89	N	07GR13	CC				CC								07BB13	05			05		SD			
XR2	125		90 > 90	N	07GR13	CC				CC								07BB01	06	11		06	SP	SD	SX		
FX	150	RUNNER	97 > 01	N	07GR14	06				06																
	175	MAD MUD	02 > 02	N	07012	CC				CC					XS			07003	CC			CC					
	180	DNA	01 > 03	N	07012	CC				CC					XS			07003	CC			CC					
FXR	180	RUNNER	97 > 97	N	07GR14	06				06																
FXR	180	RUNNER	98 > 99	N	07012	CC				CC					XS											
FXR	180	RUNNER (GRIMECA CAL.)	00 > 03	N	07012	CC				CC					XS			07067	CC			CC				XS	

						↓	CC	Genuine		SA	LA	SD	SX	XS	SR	TT	RC		↓	CC	Genuine	SP	SD	SX	XS	TT
GILERA																										
FXR	180	RUNNER (HENGTONG CAL.)	00 > 03	N	07056	CC				CC						XS			07067	CC			CC				XS	
FXR	180	RUNNER SP (GRIMECA CAL.)	00 > 00	N	07012	CC				CC						XS			07067	CC			CC				XS	
FXR	180	RUNNER SP (HENGTONG CAL.)	00 > 00	N	07056	CC				CC						XS			07067	CC			CC				XS	
VXR	180	RUNNER	01 > 08	N	07056	CC				CC						XS												
VXR	180	RUNNER 4T (GRIMECA CAL.)	01 > 08	N	07012	CC				CC						XS			07047	CC			CC				XS	
VXR	180	RUNNER 4T (HENGTONG CAL.)	01 > 08	N	07056	CC				CC						XS			07047	CC			CC				XS	
	200	ARIZONA HAWK	85 > 85	N	07GR13	CC				CC																		
	200	ER	87 > 87	N	07GR13	CC				CC																		
	200	FAST BIKE	87 > 87	N	07GR13	CC				CC									07BB01	06	11		06	SP	SD	SX		
	200	RX	83 > 83	N	07BB01	06	11			06			SX	SD														
	200	STALKER	97 > 01	N	07002	CC				CC									07067	CC			CC				XS	
	200	T4, T4C, T4S	79 > 82	N	07GR02	04				04																		
FX	200	RUNNER	97 > 98	N	07GR14	06				06																		
FX	200	RUNNER SP	98 > 01	N	07012	CC				CC						XS			07067	CC			CC				XS	
RV	200		85 > 86	Y	07GR10	01				01									07BB01	06	11		06	SP	SD	SX		
ST	200	RUNNER	08 > 11	N	07056	CC				CC						XS			07047	CC			CC				XS	
VXR	200	RUNNER 4T (GRIMECA CAL.)	01 > 09	N	07012	CC				CC						XS			07047	CC			CC				XS	
VXR	200	RUNNER 4T (HENGTONG CAL.)	01 > 09	N	07056	CC				CC						XS			07047	CC			CC				XS	
	250	ARIZONA HAWK	86 > 91	N	07BB01	06	11			06			SX	SD														
	250	ARIZONA RALLY	86 > 91	N	07BB01	06	11			06			SX	SD														
	250	ARIZONA RALLY	08 > 08	N	07GR13	CC				CC									07BB01	06	11		06	SP	SD	SX		
	250	NEXUS	07 > 08	N	07056	XS				CC						XS			07056	XS			CC				XS	
	250	OREGON QUAD	07 > 11	Y	07YA14	SD				07			SX	SD					07GR71	SD					SD	SX		
NGR	250		85 > 85	Y	07BB13	05				05				SD					07BB01	06	11		06	SP	SD	SX		
	350	DAKOTA	85 > 85	N	07GR13	CC				CC																		
	350	DAKOTA	86 > 89	N	07BB06	06				06																		
	350	SATURNO BIALBERO	90 > 90	N	07BB15	07				07	SA	LA					SR	RC	07BB01	06	11		06	SP	SD	SX		
XRT	350		90 > 90	N	07GR13	CC				CC									07BB01	06	11		06	SP	SD	SX		
	500	DAKOTA	86 > 86	N	07GR13	CC				CC																		
	500	NEXUS	04 > 12	Y	07001	XS				CC						XS			07004	XS			CC				XS	
	500	SATURNO BIALBERO	90 > 90	N	07BB15	07				07	SA	LA					SR	RC	07BB01	06	11		06	SP	SD	SX		
	500	SATURNO PIUMA	90 > 94	N	07BB15	07				07	SA	LA					SR	RC	07BB01	06	11		06	SP	SD	SX		
RC	500	FUOCO IE	08 > 17	Y	07067	XS				CC						XS			07061	XS			CC				XS	
RC	500	FUOCO IE (PARKING BRAKE)	08 > 17	N															07094	CC			CC					
	600	NORDWEST	91 > 94	Y	07GR56	05				05							SR		07BB01	06	11		06	SP	SD	SX		
	600	SUPERSPORT	02 > 02	Y	07BB33	SA	96				SA	LA					SR	RC	07BB20	SP	65	90	CC	SP				
RC	600		88 > 88	N	07GR13	CC				CC									07BB01	06	11		06	SP	SD	SX		
RC	600	TOP RALLY	90 > 94	N	07BB09	07				07									07YA14	07			07		SD	SX		
XRT	600		89 > 89	N	07GR13	CC				CC									07BB01	06	11		06	SP	SD	SX		
GP	800		08 > 15	Y	07001	XS				CC						XS			07056	XS			CC				XS	
GP	800	(PARKING BRAKE)	08 > 15	N															07094	CC			CC					
GOES																										
	520	MAX	07 > 12	N															07YA45	SD					SD			
G	520		07 > 12	N															07YA45	SD					SD			
G	525		12 > 14	N															07YA45	SD					SD			
G	620		11 > 14	N															07YA45	SD					SD			
G	625	A	12 > 14	N															07YA45	SD					SD			
HAO-QING																										
	125	2C	02 > 02	N	07GR09	CC				CC																		
HARLEY DAVIDSON																										
	EV	LIVEWIRE	19 > 21	Y	07BB38	SA	59	84	95		SA	LA					SR	RC	07BB20	SP	65	90	CC	SP				
FLT	EV	SERIES	88 > 99	Y	07HD06	14				14									07HD09	10			10					

HARLEY DAVIDSON

						↓	CC	Genuine		SA	LA	SD	SX	XS	SR	TT	RC		↓	CC	Genuine	SP	SD	SX	XS	TT
FXE	EV	SERIES	74 > 77	N														07HD01	05			05				
XLH	EV	SERIES	88 > 99	Y	07HD06	14				14								07HD10	11			11				
XG	500	STREET	14 > 15	N	07HD21	CC				CC	SA							07HD21	CC			CC	SP			
XG	500	STREET	16 > 18	N	07BB03	06	59	65	73	06	SA	LA						07BB04	CC	30	59	CC	SP	SD	SX	TT
XG	750	STREET	14 > 15	N	07HD21	CC				CC	SA							07HD21	CC			CC	SP			
XG	750	STREET	16 > 17	N	07BB03	06	59	65	73	06	SA	LA						07BB04	CC	30	59	CC	SP	SD	SX	TT
XG	750	STREET ROD	18 > 20	Y	07BB03	06	59	65	73	06	SA	LA						07BB04	CC	30	59	CC	SP	SD	SX	TT
XL	883	C SPORTSTER CUSTOM	04 > 13	N	07HD13	SA					SA							07HD14	SP				SP			
XL	883	L SPORTSTER LOW	06 > 13	N	07HD13	SA					SA							07HD14	SP				SP			
XL	883	L SUPER LOW	11 > 13	N	07HD13	SA					SA							07HD14	SP				SP			
XL	883	L SUPER LOW	14 > 18	N	07HD22	SA				CC	SA							07KA21	SP			07	SP			
XL	883	N IRON	13 > 13	N	07HD13	SA					SA							07HD14	SP				SP			
XL	883	N IRON	14 > 22	N	07HD22	SA				CC	SA							07KA21	SP			07	SP			
XL	883	R ROADSTER	10 > 13	Y	07HD13	SA					SA							07HD14	SP				SP			
XL	883	R ROADSTER	14 > 15	N	07HD22	SA				CC	SA							07KA21	SP			07	SP			
XL	883	R SPORTSTER	00 > 03	N	07HD16	SA				CC	SA							07HD16	SP			CC				
XL	883	SPORTSTER	04 > 13	N	07HD13	SA					SA							07HD14	SP				SP			
XL	883	SPORTSTER CUSTOM	00 > 03	N	07HD16	SA				CC	SA							07HD16	SP			CC				
XL	883	SPORTSTER R	05 > 13	Y	07HD13	SA					SA							07HD14	SP				SP			
XLH	883		70 > 83	N	07HD02	02				02																
XLH	883	SPORTSTER	85 > 86	N	07HD06	14				14								07HD04	13			13				
XLH	883	SPORTSTER	87 > 99	N	07HD06	14				14								07HD10	11			11				
XLH	883	SPORTSTER	00 > 03	N	07HD16	SA				CC	SA							07HD16	SP			CC				
XLH	883	SPORTSTER HUGGER	00 > 03	N	07HD16	SA				CC	SA							07HD16	SP			CC				
	975	BRONX	20 > 21	Y	07BB38	SA	59	84	95		SA	LA				SR	RC	07BB02	SP	58	65	CC	SP	SD	SX	TT
RH	975	NIGHTSTER	22 > 23	N	07HD17	SA					SA															
XL	1000		78 > 78	N	07HD02	02				02																
XLCH	1000		73 > 73	N	07HD01	05				05																
XLCH	1000		78 > 80	N	07HD02	02				02																
XLH	1000	SPORTSTER	79 > 82	Y	07HD02	02				02																
XLH	1000	SPORTSTER	83 > 85	Y	07HD02	02				02								07HD04	13			13				
XLS	1000	ANNIVERSARY	82 > 82	Y	07HD02	02				02								07HD04	13			13				
XLS	1000	ROADSTER	79 > 82	Y	07HD02	02				02																
XLS	1000	SPORTSTER	83 > 83	Y	07HD02	02				02								07HD04	13			13				
XLX	1000	61	83 > 84	N	07HD02	02				02								07HD04	13			13				
XR	1000		85 > 85	Y	07HD02	02				02								07HD04	13			13				
XLH	1100		87 > 88	N	07HD06	14				14								07HD10	11			11				
XLH	1100	SPORTSTER	85 > 86	N	07HD06	14				14								07HD04	13			13				
XLX	1100		86 > 86	N	07HD06	14				14								07HD04	13			13				
VRSCA	1130	V-ROD	02 > 05	Y	07HD16	SA				CC	SA							07HD16	SP			CC				
VRSCA	1130	V-ROD	06 > 10	Y	07HD17	SA					SA							07HD17	SP				SP			
VRSCB	1130	V-ROD	04 > 04	Y	07HD16	SA				CC	SA							07HD16	SP			CC				
VRSCD	1130	NIGHT ROD	06 > 08	Y	07HD17	SA					SA							07HD17	SP				SP			
VRSCR	1130	STREET ROD	06 > 07	Y	07HD17	SA					SA							07HD17	SP				SP			
FL	1200	FLH POLICE	75 > 79	N	07HD01	05				05								07HD01	05			05				
FLH	1200		74 > 76	N	07HD01	05				05								07HD01	05			05				
FLH	1200		80 > 80	N	07HD01	05				05																
FLH	1200	ANNIVERSARY	78 > 78	N	07HD01	05				05								07HD01	05			05				
FLH	1200	TOURING	77 > 78	N	07HD01	05				05								07HD01	05			05				
FLHS	1200		77 > 80	N	07HD01	05				05								07HD01	05			05				
FX	1200		74 > 80	N	07HD02	02				02								07HD01	05			05				
FXE	1200		74 > 80	N	07HD02	02				02								07HD01	05			05				

HARLEY DAVIDSON

						↓	CC	Genuine	SA	LA	SD	SX	XS	SR	TT	RC		↓	CC	Genuine	SP	SD	SX	XS	TT
FXS	1200		78 > 79	N	07HD02	02			02								07HD01	05		05					
XL	1200	C SPORTSTER CUSTOM	04 > 13	N	07HD13	SA				SA							07HD14	SP			SP				
XL	1200	C, CA, CB, CP CUSTOM	14 > 19	N	07HD22	SA			CC	SA							07KA21	SP		07	SP				
XL	1200	CX	17 > 17	Y	07HD22	SA			CC	SA							07KA21	SP		07	SP				
XL	1200	IRON	18 > 22	Y	07HD22	SA			CC	SA							07KA21	SP		07	SP				
XL	1200	L SPORTSTER LOW	07 > 10	N	07HD13	SA				SA							07HD14	SP			SP				
XL	1200	N NIGHTSTER	07 > 12	N	07HD13	SA				SA							07HD14	SP			SP				
XL	1200	R SPORTSTER ROADSTER	04 > 09	Y	07HD13	SA				SA							07HD14	SP			SP				
XL	1200	ROADSTER	18 > 20	Y	07HD22	SA			CC	SA							07KA21	SP		07	SP				
XL	1200	SPORTSTER CUSTOM	00 > 03	N	07HD16	SA			CC	SA							07HD16	SP		CC					
XL	1200	SPORTSTER SPORT	00 > 03	Y	07HD16	SA			CC	SA							07HD16	SP		CC					
XL	1200	T SUPER LOW	15 > 17	N	07HD22	SA			CC	SA							07KA21	SP		07	SP				
XL	1200	V SEVENTY-TWO	11 > 13	N	07HD13	SA				SA							07HD14	SP			SP				
XL	1200	V SEVENTY-TWO	14 > 16	N	07HD22	SA			CC	SA							07KA21	SP		07	SP				
XL	1200	X FORTY-EIGHT	11 > 13	N	07HD13	SA				SA							07HD14	SP			SP				
XL	1200	X FORTY-EIGHT	14 > 22	N	07HD22	SA			CC	SA							07KA21	SP		07	SP				
XL	1200	X FORTY-EIGHT SPEC.	19 > 20	N	07HD22	SA			CC	SA							07KA21	SP		07	SP				
XLH	1200	SPORTSTER	90 > 99	N	07HD06	14			14								07HD10	11		11					
XLH	1200	SPORTSTER	00 > 03	N	07HD16	SA			CC	SA							07HD16	SP		CC					
XR	1200		08 > 10	Y	07HD20	SA				SA							07HD14	SP			SP				
XR	1200	X	10 > 13	Y	07HD20	SA				SA							07HD14	SP			SP				
VRSCAW	1250	V-ROD	08 > 10	Y	07HD17	SA				SA							07HD17	SP			SP				
VRSCDX	1250	NIGHT ROD SPECIAL	08 > 17	Y	07HD17	SA				SA							07HD17	SP			SP				
VRSCF	1250	MUSCLE	09 > 17	N	07HD17	SA				SA							07HD17	SP			SP				
VRSCX	1250	V-ROD	08 > 10	Y	07HD17	SA				SA							07HD17	SP			SP				
FLH	1340	80	78 > 80	N	07HD01	05			05								07HD01	05		05					
FLH	1340	80	81 > 81	N	07HD01	05			05																
FLH	1340	ELECTRA GLIDE	82 > 83	N													07HD01	05		05					
FLH	1340	ELECTRA GLIDE SPEC.	84 > 84	N	07HD01	05			05																
FLHS	1340	ELECTRA GLIDE SPORT	90 > 90	Y	07HD06	14			14								07HD09	10		10					
FLHT	1340	ELECTRA GLIDE	85 > 86	Y	07HD06	14			14								07HD04	13		13					
FLHT	1340	ELECTRA GLIDE CLASSIC	87 > 99	Y	07HD06	14			14								07HD10	11		11					
FLHT	1340	TOUR GLIDE	84 > 84	Y	07HD02	02			02																
FLHTC	1340	ELECTRA GLIDE CLASSIC	85 > 86	Y	07HD06	14			14								07HD04	13		13					
FLHTC	1340	ELECTRA GLIDE CLASSIC	90 > 99	Y	07HD06	14			14								07HD09	10		10					
FLHTC	1340	ULTRA CLASSIC	90 > 99	Y	07HD06	14			14								07HD09	10		10					
FLST	1340	HERITAGE SOFTAIL	86 > 87	N	07HD06	14			14								07HD04	13		13					
FLST	1340	HERITAGE SOFTAIL	88 > 99	N	07HD06	14			14								07HD09	10		10					
FLSTC	1340	HERITAGE SOFTAIL CL.	90 > 99	N	07HD06	14			14								07HD10	11		11					
FLSTF	1340	FAT BOY	90 > 99	N	07HD06	14			14								07HD10	11		11					
FLSTN	1340	HERITAGE SOFTAIL NOST.	93 > 99	Y	07HD06	14			14								07HD10	11		11					
FLT	1340		84 > 85	N	07HD06	14			14																
FLT/H	1340	SERIES	86 > 87	Y	07HD06	14			14								07HD09	10		10					
FLTC	1340	TOUR GLIDE CLASSIC	85 > 86	N	07HD06	14			14								07HD04	13		13					
FLTC	1340	TOUR GLIDE CLASSIC	90 > 90	Y	07HD06	14			14								07HD09	10		10					
FXB	1340	80	80 > 81	N	07HD02	02			02								07HD01	05		05					
FXB	1340	STURGIS	82 > 82	Y	07HD02	02			02								07HD01	05		05					
FXDB	1340	DYNA GLIDE DAYTONA	91 > 99	Y	07HD06	14			14								07HD10	11		11					
FXDB	1340	DYNA GLIDE STURGIS	91 > 99	N	07HD06	14			14								07HD10	11		11					
FXDB	1340	STURGIS	91 > 99	N	07HD06	14			14								07HD10	11		11					
FXDL	1340	DYNA LOW RIDER	93 > 99	Y	07HD06	14			14								07HD10	11		11					
FXDWG	1340	DYNA WIDE GLIDE	93 > 99	N	07HD06	14			14								07HD10	11		11					

HARLEY DAVIDSON

						↓	CC	Genuine		SA	LA	SD	SX	XS	SR	TT	RC		↓	CC	Genuine	SP	SD	SX	XS	TT
FXE	1340		82 > 82	N	07HD02	02				02									07HD10	11			11					
FXE	1340		85 > 86	N	07HD06	14				14									07HD04	13			13					
FXE	1340	80	78 > 81	N	07HD02	02				02									07HD01	05			05					
FXE	1340	SUPER GLIDE	83 > 84	Y	07HD02	02				02									07HD01	05			05					
FXEF	1340	80 FAT BOB	79 > 81	N	07HD02	02				02									07HD01	05			05					
FXLR	1340	LOW RIDER CUSTOM	87 > 99	N	07HD06	14				14									07HD10	11			11					
FXR	1340		78 > 81	N	07HD02	02				02									07HD01	05			05					
FXR	1340		87 > 88	N	07HD06	14				14									07HD10	11			11					
FXR	1340	SUPER GLIDE	82 > 83	N	07HD02	02				02									07HD04	13			13					
FXR	1340	SUPER GLIDE	85 > 86	N	07HD06	14				14									07HD04	13			13					
FXR	1340	SUPER GLIDE	90 > 99	N	07HD06	14				14									07HD10	11			11					
FXRD	1340	SPORT GLIDE GTE	85 > 86	Y	07HD06	14				14									07HD04	13			13					
FXRS	1340	LOW GLIDE	82 > 84	Y	07HD02	02				02									07HD04	13			13					
FXRS	1340	LOW RIDER	85 > 86	Y	07HD06	14				14									07HD04	13			13					
FXRS	1340	LOW RIDER SPORT	87 > 99	Y	07HD06	14				14									07HD10	11			11					
FXRS	1340	LOW RIDER SPORT ED.	90 > 99	Y	07HD06	14				14									07HD10	11			11					
FXRS	1340	LOW RIDER, CONVERT.	90 > 99	Y	07HD06	14				14									07HD10	11			11					
FXRS	1340	SUPER GLIDE II	82 > 83	Y	07HD02	02				02									07HD04	13			13					
FXRT	1340	SPORT GLIDE	85 > 86	Y	07HD06	14				14									07HD04	13			13					
FXRT	1340	SPORT GLIDE	90 > 99	Y	07HD06	14				14									07HD10	11			11					
FXRT	1340	SUPER GLIDE II	83 > 83	N	07HD02	02				02									07HD04	13			13					
FXS	1340	80	79 > 81	N	07HD02	02				02									07HD01	05			05					
FXS	1340	LOW RIDER	82 > 82	Y	07HD02	02				02									07HD01	05			05					
FXSB	1340	LOW RIDER	83 > 83	Y	07HD02	02				02									07HD04	13			13					
FXST	1340	SOFTAIL	84 > 86	N	07HD06	14				14									07HD04	13			13					
FXSTC	1340	SOFTAIL CUSTOM	85 > 86	N	07HD06	14				14									07HD04	13			13					
FXSTC	1340	SOFTAIL CUSTOM	88 > 99	N	07HD06	14				14									07HD10	11			11					
FXSTS	1340	SPRINGER SOFTAIL	90 > 99	N	07HD06	14				14									07HD10	11			11					
FXWG	1340		87 > 88	N	07HD06	14				14									07HD10	11			11					
FXWG	1340	80	80 > 81	N	07HD02	02				02									07HD01	05			05					
FXWG	1340	WIDE GLIDE	82 > 82	Y	07HD02	02				02									07HD01	05			05					
FXWG	1340	WIDE GLIDE	83 > 84	N	07HD02	02				02									07HD04	13			13					
FXWG	1340	WIDE GLIDE	85 > 86	N	07HD06	14				14									07HD04	13			13					
FLHR/I	1450	ROAD KING	00 > 06	Y	07HD16	SA				CC	SA								07HD16	SP			CC					
FLHRCI	1450	ROAD KING CLASSIC	00 > 06	Y	07HD16	SA				CC	SA								07HD16	SP			CC					
FLHRS/I	1450	ROAD KING CUSTOM	04 > 06	Y	07HD16	SA				CC	SA								07HD16	SP			CC					
FLHT/I	1450	ELECTRA GLIDE STANDARD	00 > 06	Y	07HD16	SA				CC	SA								07HD16	SP			CC					
FLHTC/I	1450	ELECTRA GLIDE CLASSIC	00 > 06	Y	07HD16	SA				CC	SA								07HD16	SP			CC					
FLHTCUI	1450	ULTRA CLASSIC ELECTRA GLIDE	00 > 06	Y	07HD16	SA				CC	SA								07HD16	SP			CC					
FLHXI	1450	STREET GLIDE	06 > 06	Y	07HD16	SA				CC	SA								07HD16	SP			CC					
FLSTC	1450	SOFTAIL	06 > 07	N	07HD16	SA				CC	SA								07HD16	SP			CC					
FLSTC/I	1450	HERITAGE SOFTAIL CLASSIC	00 > 04	N	07HD16	SA				CC	SA								07HD16	SP			CC					
FLSTCI	1450	SOFTAIL	06 > 06	N	07HD16	SA				CC	SA								07HD16	SP			CC					
FLSTF	1450	FAT BOY	06 > 07	N	07HD16	SA				CC	SA								07HD16	SP			CC					
FLSTF/I	1450	FAT BOY	00 > 04	N	07HD16	SA				CC	SA								07HD16	SP			CC					
FLSTFI	1450	FAT BOY	06 > 06	N	07HD16	SA				CC	SA								07HD16	SP			CC					
FLSTI	1450	HERITAGE SOFTAIL	06 > 06	N	07HD16	SA				CC	SA								07HD18	SP			CC	SP				
FLSTN/I	1450	SOFTAIL DELUXE	06 > 06	N	07HD16	SA				CC	SA								07HD16	SP			CC					
FLSTS/I	1450	HERITAGE SPRINGER	00 > 03	N	07HD06	14				14									07HD16	SP			CC					
FLSTSC/I	1450	SPRINGER SOFTAIL CLASSIC	06 > 06	N	07HD06	14				14									07HD16	SP			CC					
FLTR/I	1450	ROAD GLIDE CLASSIC	00 > 06	Y	07HD16	SA				CC	SA								07HD16	SP			CC					
FXD	1450	DYNA SUPER GLIDE	00 > 03	N	07HD16	SA				CC	SA								07HD16	SP			CC					

HARLEY DAVIDSON

						↓	CC	Genuine		SA	LA	SD	SX	XS	SR	TT	RC		↓	CC	Genuine	SP	SD	SX	XS	TT
FXDBI	1450	DYNA STREET BOB	06 > 06	N	07HD16	SA			CC	SA								07HD16	SP		CC					
FXDC/I	1450	DYNA SUPER GLIDE CUSTOM	05 > 06	N	07HD16	SA			CC	SA								07HD16	SP		CC					
FXDI	1450	35TH ANNIVERSARY SUPER GLIDE	06 > 06	N	07HD16	SA			CC	SA								07HD18	SP		CC	SP				
FXDI	1450	DYNA SUPER GLIDE	04 > 07	N	07HD16	SA			CC	SA								07HD16	SP		CC					
FXDL	1450	DYNA LOW RIDER	00 > 03	Y	07HD16	SA			CC	SA								07HD16	SP		CC					
FXDLI	1450	DYNA LOW RIDER	04 > 06	N	07HD16	SA			CC	SA								07HD16	SP		CC					
FXDS	1450	DYNA CONVERTIBLE	00 > 02	Y	07HD16	SA			CC	SA								07HD16	SP		CC					
FXDWG	1450	DYNA WIDE GLIDE	00 > 03	N	07HD16	SA			CC	SA								07HD16	SP		CC					
FXDWGI	1450	DYNA WIDE GLIDE	04 > 06	N	07HD16	SA			CC	SA								07HD16	SP		CC					
FXDX	1450	DYNA SUPER GLIDE SPORT	00 > 03	Y	07HD16	SA			CC	SA								07HD16	SP		CC					
FXDXI	1450	DYNA SUPER GLIDE SPORT	04 > 06	N	07HD16	SA			CC	SA								07HD16	SP		CC					
FXDXT	1450	DYNA SUPER GLIDE T-SPORT	00 > 03	Y	07HD16	SA			CC	SA								07HD16	SP		CC					
FXST/I	1450	SOFTAIL STANDARD	00 > 05	N	07HD16	SA			CC	SA								07HD16	SP		CC					
FXST/I	1450	SOFTAIL STANDARD	06 > 06	N	07HD16	SA			CC	SA								07HD18	SP		CC	SP				
FXSTB/I	1450	NIGHT TRAIN	00 > 05	N	07HD16	SA			CC	SA								07HD16	SP		CC					
FXSTB/I	1450	NIGHT TRAIN	06 > 06	N	07HD16	SA			CC	SA								07HD18	SP		CC	SP				
FXSTD/I	1450	SOFTAIL DEUCE	00 > 05	N	07HD16	SA			CC	SA								07HD16	SP		CC					
FXSTD/I	1450	SOFTAIL DEUCE	06 > 06	N	07HD16	SA			CC	SA								07HD18	SP		CC	SP				
FXSTS/I	1450	SOFTAIL	05 > 05	N	07HD06	14			14									07HD16	SP		CC					
FXSTS/I	1450	SOFTAIL	06 > 06	N	07HD06	14			14									07HD18	SP		CC	SP				
FXSTS/I	1450	SPRINGER SOFTAIL	00 > 04	N	07HD06	14			14									07HD16	SP		CC					
FLHR	1584	ROAD KING	07 > 07	Y	07HD16	SA			CC	SA								07HD16	SP		CC					
FLHR	1584	ROAD KING	08 > 10	Y	07HD17	SA				SA								07HD17	SP			SP				
FLHRC	1584	ROAD KING CLASSIC	07 > 07	Y	07HD16	SA			CC	SA								07HD16	SP		CC					
FLHRC	1584	ROAD KING CLASSIC	08 > 10	Y	07HD17	SA				SA								07HD17	SP			SP				
FLHRS	1584	ROAD KING CUSTOM	07 > 07	Y	07HD16	SA			CC	SA								07HD16	SP		CC					
FLHT	1584	ELECTRA GLIDE STANDARD	07 > 07	Y	07HD16	SA			CC	SA								07HD16	SP		CC					
FLHT	1584	ELECTRA GLIDE STANDARD	08 > 10	Y	07HD17	SA				SA								07HD17	SP			SP				
FLHTC	1584	ELECTRA GLIDE CLASSIC	07 > 07	Y	07HD16	SA			CC	SA								07HD16	SP		CC					
FLHTC	1584	ELECTRA GLIDE CLASSIC	08 > 10	Y	07HD17	SA				SA								07HD17	SP			SP				
FLHTCI	1584	ULTRA ELECTRA GLIDE CLASSIC	08 > 10	Y	07HD17	SA				SA								07HD17	SP			SP				
FLHTCU	1584	ULTRA CLASSIC ELECTRA GLIDE	07 > 08	Y	07HD16	SA			CC	SA								07HD16	SP		CC					
FLHTCU	1584	ULTRA CLASSIC ELECTRA GLIDE	09 > 10	Y	07HD17	SA				SA								07HD17	SP			SP				
FLHTK	1584	ELECTRA GLIDE ULTRA LTD	10 > 10	Y	07HD17	SA				SA								07HD17	SP			SP				
FLHX	1584	STREET GLIDE	07 > 07	Y	07HD16	SA			CC	SA								07HD16	SP		CC					
FLHX	1584	STREET GLIDE	08 > 10	Y	07HD17	SA				SA								07HD17	SP			SP				
FLSTC	1584	HERITAGE SOFTAIL CLASSIC	07 > 07	N	07HD16	SA			CC	SA								07HD18	SP		CC	SP				
FLSTC	1584	HERITAGE SOFTAIL CLASSIC	08 > 11	N	07HD15	SA				SA								07HD07	SP			SP				
FLSTF	1584	FAT BOY	07 > 07	N	07HD16	SA			CC	SA								07HD18	SP		CC	SP				
FLSTF	1584	FAT BOY	08 > 11	N	07HD15	SA				SA								07HD07	SP			SP				
FLSTFB	1584	FAT BOY SPECIAL	10 > 11	N	07HD15	SA				SA								07HD07	SP			SP				
FLSTN	1584	SOFTAIL DELUXE	07 > 07	N	07HD16	SA			CC	SA								07HD18	SP		CC	SP				
FLSTN	1584	SOFTAIL DELUXE	08 > 11	N	07HD15	SA				SA								07HD07	SP			SP				
FLSTSC/I	1584	SOFTAIL	07 > 07	N	07HD06	14			14									07HD18	SP		CC	SP				
FLTR	1584	ROAD GLIDE	08 > 10	Y	07HD17	SA				SA								07HD17	SP			SP				
FLTRU	1584	ROAD GLIDE ULTRA	11 > 16	Y	07HD17	SA				SA								07HD17	SP			SP				
FLTRX	1584	ROAD GLIDE CUSTOM	10 > 10	Y	07HD17	SA				SA								07HD17	SP			SP				
FXCW	1584	ROCKER	08 > 09	N	07HD15	SA				SA								07HD07	SP			SP				
FXCWC	1584	ROCKER C	08 > 13	N	07HD15	SA				SA								07HD07	SP			SP				
FXD	1584	DYNA SUPER GLIDE	07 > 07	N	07HD16	SA			CC	SA								07HD16	SP		CC					
FXD	1584	DYNA SUPER GLIDE	08 > 10	N	07HD15	SA				SA								07HD07	SP			SP				
FXDB	1584	DYNA STREET BOB	07 > 07	N	07HD16	SA			CC	SA								07HD16	SP		CC					

HARLEY DAVIDSON

						↓	CC	Genuine		SA	LA	SD	SX	XS	SR	TT	RC		↓	CC	Genuine	SP	SD	SX	XS	TT
FXDB	1584	DYNA STREET BOB	08 > 13	N	07HD15	SA				SA								07HD07	SP			SP				
FXDC	1584	DYNA SUPER GLIDE CUSTOM	07 > 07	N	07HD16	SA			CC	SA								07HD16	SP		CC					
FXDC	1584	DYNA SUPER GLIDE CUSTOM	08 > 13	N	07HD15	SA				SA								07HD07	SP			SP				
FXDF	1584	FAT BOB	08 > 11	N	07HD15	SA				SA								07HD07	SP			SP				
FXDL	1584	DYNA LOW RIDER	07 > 07	N	07HD16	SA			CC	SA								07HD16	SP		CC					
FXDL	1584	DYNA LOW RIDER	08 > 13	N	07HD15	SA				SA								07HD07	SP			SP				
FXDWG	1584	DYNA WIDE GLIDE	07 > 07	N	07HD16	SA			CC	SA								07HD16	SP		CC					
FXDWG	1584	DYNA WIDE GLIDE	08 > 10	N	07HD15	SA				SA								07HD07	SP			SP				
FXST	1584	SOFTAIL STANDARD	07 > 07	N	07HD16	SA			CC	SA								07HD18	SP		CC	SP				
FXST	1584	SOFTAIL STANDARD	08 > 14	N	07HD15	SA				SA								07HD07	SP			SP				
FXST	1584	SOFTAIL STANDARD	15 > 17	N	07HD20	SA				SA								07HD07	SP			SP				
FXSTB	1584	NIGHT TRAIN	07 > 07	N	07HD16	SA			CC	SA								07HD18	SP		CC	SP				
FXSTB	1584	NIGHT TRAIN	08 > 09	N	07HD15	SA				SA								07HD07	SP			SP				
FXSTC	1584	SOFTAIL CUSTOM	07 > 07	N	07HD16	SA			CC	SA								07HD18	SP		CC	SP				
FXSTC	1584	SOFTAIL CUSTOM	08 > 10	N	07HD15	SA				SA								07HD07	SP			SP				
FXSTD	1584	SOFTAIL DEUCE	07 > 07	N	07HD16	SA			CC	SA								07HD18	SP		CC	SP				
FLD	1690	SWITCHBACK	12 > 16	N	07HD15	SA				SA								07HD07	SP			SP				
FLHR	1690	ROAD KING	11 > 16	Y	07HD17	SA				SA								07HD17	SP			SP				
FLHRC	1690	ROAD KING CLASSIC	11 > 16	N	07HD17	SA				SA								07HD17	SP			SP				
FLHTC	1690	ELECTRA GLIDE CLASSIC	11 > 16	N	07HD15	SA				SA								07HD07	SP			SP				
FLHTCU	1690	ULTRA CLASSIC ELECTRA GLIDE	11 > 16	Y	07HD17	SA				SA								07HD17	SP			SP				
FLHTCUL	1690	ELECTRA GLIDE ULTRA CLASSIC LOW	15 > 16	Y	07HD17	SA				SA								07HD17	SP			SP				
FLHTCUTG	1690	TRI GLIDE ULTRA CLASSIC TRIKE	09 > 13	Y	07HD17	SA				SA																
FLHTK	1690	ULTRA CLASSIC ELECTRA GLIDE	10 > 16	Y	07HD17	SA				SA								07HD17	SP			SP				
FLHTK	1690	ULTRA ELECTRA GLIDE	11 > 16	N	07HD15	SA				SA								07HD07	SP			SP				
FLHTKL	1690	ULTRA LIMITED LOW	15 > 16	Y	07HD17	SA				SA								07HD17	SP			SP				
FLHX	1690	STREET GLIDE	11 > 16	Y	07HD17	SA				SA								07HD17	SP			SP				
FLHXS	1690	STREET GLIDE SPECIAL	14 > 16	Y	07HD17	SA				SA								07HD17	SP			SP				
FLHXXX	1690	STREET GLIDE TRIKE	10 > 11	Y	07HD17	SA				SA																
FLS	1690	SOFTAIL SLIM	12 > 14	N	07HD15	SA				SA								07HD07	SP			SP				
FLS	1690	SOFTAIL SLIM	15 > 17	N	07HD20	SA				SA								07HD07	SP			SP				
FLSTC	1690	HERITAGE SOFTAIL CLASSIC	12 > 14	N	07HD15	SA				SA								07HD07	SP			SP				
FLSTC	1690	HERITAGE SOFTAIL CLASSIC	15 > 17	N	07HD20	SA				SA								07HD07	SP			SP				
FLSTF	1690	FAT BOY	12 > 14	N	07HD15	SA				SA								07HD07	SP			SP				
FLSTF	1690	FAT BOY	15 > 17	N	07HD20	SA				SA								07HD07	SP			SP				
FLSTF	1690	FAT BOY SPECIAL	12 > 14	N	07HD15	SA				SA								07HD07	SP			SP				
FLSTFB	1690	FAT BOY	12 > 14	N	07HD15	SA				SA								07HD07	SP			SP				
FLSTFB	1690	FAT BOY	15 > 17	N	07HD20	SA				SA								07HD07	SP			SP				
FLSTN	1690	SOFTAIL DELUXE	12 > 14	N	07HD15	SA				SA								07HD07	SP			SP				
FLSTN	1690	SOFTAIL DELUXE	15 > 17	N	07HD20	SA				SA								07HD07	SP			SP				
FLTRX	1690	ROAD GLIDE	15 > 16	Y	07HD17	SA				SA								07HD17	SP			SP				
FLTRXS	1690	ROAD GLIDE SPECIAL	15 > 16	Y	07HD17	SA				SA								07HD17	SP			SP				
FXDB	1690	DYNA STREET BOB	14 > 17	N	07HD15	SA				SA								07HD07	SP			SP				
FXDBA	1690	DYNA STREET BOB	13 > 17	N	07HD15	SA				SA								07HD07	SP			SP				
FXDBB	1690	DYNA STREET BOB	14 > 17	N	07HD15	SA				SA								07HD07	SP			SP				
FXDBP	1690	DYNA STREET BOB	13 > 17	N	07HD15	SA				SA								07HD07	SP			SP				
FXDC	1690	DYNA SUPER GLIDE CUSTOM	14 > 14	N	07HD15	SA				SA								07HD07	SP			SP				
FXDF	1690	DYNA WIDE GLIDE	12 > 17	N	07HD15	SA				SA								07HD07	SP			SP				
FXDF	1690	FAT BOB	12 > 17	Y	07HD15	SA				SA								07HD07	SP			SP				
FXDL	1690	DYNA LOW RIDER	14 > 17	Y	07HD15	SA				SA								07HD07	SP			SP				
FXDLS	1690	DYNA LOW RIDER S	17 > 17	Y	07HD15	SA				SA								07HD07	SP			SP				
FXS	1690	BLACKLINE	13 > 17	N	07HD15	SA				SA								07HD07	SP			SP				

HARLEY DAVIDSON

						↓	CC	Genuine	SA	LA	SD	SX	XS	SR	TT	RC		↓	CC	Genuine	SP	SD	SX	XS	TT
FXSB	1690	BREAKOUT	14 > 14	N	07HD15	SA					SA								07HD07	SP			SP				
FXSB	1690	BREAKOUT	15 > 17	N	07HD20	SA					SA								07HD07	SP			SP				
FLDE	1750	SOFTAIL DELUXE	18 > 19	N	07HD20	SA					SA								07HD23	SP		CC	SP				
FLFB	1750	FAT BOY	18 > 20	N	07HD20	SA					SA								07HD23	SP		CC	SP				
FLHC	1750	HERITAGE CLASSIC	18 > 19	N	07HD20	SA					SA								07HD23	SP		CC	SP				
FLHR	1750	ROAD KING	17 > 22	Y	07HD17	SA					SA								07HD17	SP			SP				
FLHRC	1750	ROAD KING CLASSIC	17 > 17	Y	07HD17	SA					SA								07HD17	SP			SP				
FLHRXS	1750	ROAD KING SPECIAL	17 > 22	N	07HD17	SA					SA								07HD17	SP			SP				
FLHT	1750	ELECTRA GLIDE STANDARD	19 > 22	Y	07HD17	SA					SA								07HD17	SP			SP				
FLHTCU	1750	ULTRA CLASSIC ELECTRA GLIDE	17 > 19	Y	07HD17	SA					SA								07HD17	SP			SP				
FLHTK	1750	ULTRA LIMITED	17 > 22	Y	07HD17	SA					SA								07HD17	SP			SP				
FLHTKL	1750	ULTRA LIMITED LOW	17 > 19	Y	07HD17	SA					SA								07HD17	SP			SP				
FLHX	1750	STREET GLIDE	17 > 22	Y	07HD17	SA					SA								07HD17	SP			SP				
FLHX	1750	STREET GLIDE SPECIAL	17 > 19	Y	07HD17	SA					SA								07HD17	SP			SP				
FLHXS	1750	STREET GLIDE SPECIAL	17 > 22	Y	07HD17	SA					SA								07HD17	SP			SP				
FLSB	1750	SPORT GLIDE	18 > 20	Y	07HD20	SA					SA								07HD23	SP		CC	SP				
FLSL	1750	SOFTAIL SLIM	18 > 20	N	07HD20	SA					SA								07HD23	SP		CC	SP				
FLTRU	1750	ROAD GLIDE ULTRA	17 > 19	Y	07HD17	SA					SA								07HD17	SP			SP				
FXBB	1750	STREET BOB	18 > 22	N	07HD20	SA					SA								07HD23	SP		CC	SP				
FXBR	1750	BREAKOUT	18 > 19	N	07HD20	SA					SA								07HD23	SP		CC	SP				
FXFB	1750	FAT BOB	18 > 20	N	07HD20	SA					SA								07HD23	SP		CC	SP				
FXLR	1750	LOW RIDER	18 > 20	N	07HD20	SA					SA								07HD23	SP		CC	SP				
FXST	1750	SOFTAIL STANDARD	22 > 22	N	07HD20	SA					SA								07HD23	SP		CC	SP				
FLHRSE5	1802	CVO ROAD KING	14 > 15	Y	07HD17	SA					SA								07HD17	SP			SP				
FLHTKSE	1802	CVO LIMITED	14 > 16	Y	07HD17	SA					SA								07HD17	SP			SP				
FLHXSE	1802	CVO STREET GLIDE	10 > 16	Y	07HD17	SA					SA								07HD17	SP			SP				
FLSS	1802	SOFTAIL SLIM S	16 > 17	N	07HD20	SA					SA								07HD07	SP			SP				
FLSTFBS	1802	FAT BOY S	16 > 17	N	07HD20	SA					SA								07HD07	SP			SP				
FLSTNSE	1802	CVO SOFTAIL DELUXE	14 > 14	Y	07HD15	SA					SA								07HD07	SP			SP				
FLSTNSE	1802	CVO SOFTAIL DELUXE	15 > 17	Y	07HD20	SA					SA								07HD07	SP			SP				
FLTRUSE	1802	CVO ROAD GLIDE ULTRA	11 > 16	N	07HD17	SA					SA								07HD17	SP			SP				
FXSBSE	1802	CVO BREAKOUT	13 > 14	N	07HD15	SA					SA								07HD07	SP			SP				
FLFBS	1870	FAT BOY	18 > 22	N	07HD20	SA					SA								07HD23	SP		CC	SP				
FLHCS	1870	HERITAGE CLASSIC	18 > 22	N	07HD20	SA					SA								07HD23	SP		CC	SP				
FLHTKSE	1870	CVO LIMITED	17 > 17	Y	07HD17	SA					SA								07HD17	SP			SP				
FLHXSE	1870	CVO STREET GLIDE	17 > 17	Y	07HD17	SA					SA								07HD17	SP			SP				
FLRT	1870	FREEWHEELER	19 > 22	Y	07HD17	SA					SA								07GR88	SA							
FLTHCUTG	1870	TRI GLIDE ULTRA	19 > 22	Y	07HD17	SA					SA								07GR88	SA							
FXBBS	1870	STREET BOB	22 > 22	N	07HD20	SA					SA								07HD23	SP		CC	SP				
FXBRS	1870	BREAKOUT	18 > 20	N	07HD20	SA					SA								07HD23	SP		CC	SP				
FXDR	1870		19 > 20	N	07HD20	SA					SA								07HD23	SP		CC	SP				
FXFBS	1870	FAT BOB	18 > 22	Y	07HD20	SA					SA								07HD23	SP		CC	SP				
FLHTCUTGSE	1917	CVO TRI GLIDE	20 > 22	Y	07HD17	SA					SA								07GR88	SA							
FLHTKSE	1917	CVO LIMITED	18 > 19	Y	07HD17	SA					SA								07HD17	SP			SP				
FLHXSE	1917	CVO STREET GLIDE	18 > 22	Y	07HD17	SA					SA								07HD17	SP			SP				
FXLRS	1917	LOW RIDER S	22 > 22	Y	07HD20	SA					SA								07HD23	SP		CC	SP				
FXLRST	1917	LOW RIDER ST	22 > 22	Y	07HD20	SA					SA								07HD23	SP		CC	SP				

HERCULES

	50	GIPSY, SPLINTER, REGGAE	95 > 95	N	07002	CC				CC																
	50	ULTRA	79 > 83	Y	07GR01	01				01																
RS	50		79 > 83	Y	07GR01	01				01																
	80	ULTRA AC	81 > 81	Y	07GR01	01				01																

						↓	CC	Genuine		SA	LA	SD	SX	XS	SR	TT	RC		↓	CC	Genuine	SP	SD	SX	XS	TT
HERCULES																										
	80	ULTRA AC CH.	81 > 83	Y	07GR01	01				01																
	80	ULTRA CHOPPER	81 > 83	Y	07GR01	01				01																
RX-9	80		82 > 83	N	07GR01	01				01																
RX-9	80	AIRCOOLED	82 > 83	N	07GR01	01				01																
	125	SILVER STAR CLASSIC	93 > 93	N	07BB14	08	18			08																
KX-5	125		87 > 87	N	07GR01	01				01																
ZX	125		86 > 86	N	07BB01	06	11			06			SX	SD												
	280	ATV	07 > 07	Y	07GR52	SD				09			SX	SD												
	300	ATV SPORT	07 > 07	Y	07GR52	SD				09			SX	SD												
HERO ENVOY																										
	50		99 > 99	N	07044	CC				CC																
HIGHLAND																										
	450	MX	06 > 09	N	07BB04	SX	30	59	78	CC	SA	LA	SX	SD	TT				07BB02	SX	58	65	CC	SP	SD	SX		TT
	950	V2 MOTARD	00 > 08	N	07BB04	CC	30	59	78	CC	SA	LA	SX	SD	TT				07BB02	CC	58	65	CC	SP	SD	SX		TT
	950	V2 OUTBACK	99 > 08	N	07BB04	CC	30	59	78	CC	SA	LA	SX	SD	TT				07BB02	CC	58	65	CC	SP	SD	SX		TT
HM																										
CRE	50		98 > 01	N	07BB09	07				07									07HO11	18			18					
CRE	50		06 > 13	N	07049	CC				CC									07HO26	08			08		SD	SX		TT
CRE	50	BAJA	97 > 01	N	07HO11	18				18									07HO11	18			18					
CRE	50	SIX COMP.	07 > 12	N	07HO71	CC				CC									07YA41	TT					SD	SX		TT
CRM	50	DERAPAGE COMP.	07 > 12	N	07HO71	CC				CC									07YA41	TT					SD	SX		TT
	125	SUPERMOTARD	00 > 02	N	07KA17	05				05		LA	SX	SD	TT				07HO26	08			08		SD	SX		TT
CR	125	SUPERMOTARD	04 > 06	N	07KA17	SX				05		LA	SX	SD	TT				07HO48	SX					SD	SX		TT
CRE	125	ENDURO	95 > 01	N	07KA17	SD				05		LA	SX	SD	TT				07HO26	SD			08		SD	SX		TT
CRE	125	ENDURO	02 > 06	N	07KA17	SD				05		LA	SX	SD	TT				07HO48	SD					SD	SX		TT
CRE	125	SIX COMP.	10 > 11	N	07HO71	CC				CC									07YA41	TT					SD	SX		TT
CRE	125	SUPERMOTARD	03 > 03	N	07KA17	05				05		LA	SX	SD	TT				07HO26	08			08		SD	SX		TT
CRM	125	DERAPAGE COMP. 2T	11 > 12	N	07HO71	CC				CC									07YA41	TT					SD	SX		TT
CRM	125	DERAPAGE COMP. 4T	11 > 12	N	07HO71	CC				CC									07YA41	TT					SD	SX		TT
CRM	125	X SUPERMOTARD	07 > 07	N	07GR76	SX					SA		SX					RC	07HO48	SX					SD	SX		TT
	250	SUPERMOTARD	00 > 02	N	07KA17	05				05		LA	SX	SD	TT				07HO26	08			08		SD	SX		TT
CRE	250	ENDURO	95 > 01	N	07KA17	SD				05		LA	SX	SD	TT				07HO26	SD			08		SD	SX		TT
CRE	250	ENDURO	02 > 03	N	07KA17	SD				05		LA	SX	SD	TT				07HO48	SD					SD	SX		TT
CRE	250	F ENDURO	04 > 13	N	07KA17	SD				05		LA	SX	SD	TT				07HO48	SD					SD	SX		TT
CRE	250	SUPERMOTARD	03 > 03	N	07KA17	05				05		LA	SX	SD	TT				07HO26	08			08		SD	SX		TT
CRE	250	SUPERMOTARD	04 > 07	N	07KA17	SX				05		LA	SX	SD	TT				07HO48	SX					SD	SX		TT
CRE	250	X ENDURO	04 > 13	N	07KA17	SD				05		LA	SX	SD	TT				07HO48	SD					SD	SX		TT
CRF	250	SUPERMOTARD	04 > 06	N	07KA17	SX				05		LA	SX	SD	TT				07HO48	SX					SD	SX		TT
CRM	250	X SUPERMOTARD	07 > 13	N	07GR76	SX					SA		SX					RC	07HO48	SX					SD	SX		TT
CRE	450	F ENDURO	02 > 13	N	07KA17	SD				05		LA	SX	SD	TT				07HO48	SD					SD	SX		TT
CRE	450	X ENDURO	04 > 13	N	07KA17	SD				05		LA	SX	SD	TT				07HO48	SD					SD	SX		TT
CRF	450	SUPERMOTARD	02 > 06	N	07KA17	SX				05		LA	SX	SD	TT				07HO48	SX					SD	SX		TT
CRM	450	X SUPERMOTARD	07 > 13	N	07GR76	SX					SA		SX					RC	07HO48	SX					SD	SX		TT
CRM	500	X SUPERMOTARD	07 > 13	N	07GR76	SX					SA		SX					RC	07HO48	SX					SD	SX		TT
HONDA																										
	50	FORMULA	94 > 98	N	07002	CC				CC																
	50	GIORNO	92 > 94	N	07032	CC				CC																
	50	JAZZ	92 > 92	N	07032	CC				CC																
	50	SKY CLASSIC	00 > 03	N	07002	CC				CC																
	50	SKY VETRO	00 > 02	N	07002	CC				CC																
CB	50	J, K1	75 > 79	N	07HO06	31				31																

HONDA

						↓	CC	Genuine		SA	LA	SD	SX	XS	SR	TT	RC		↓	CC	Genuine		SP	SD	SX	XS	TT
CB	50	REPLICA	99 > 00	N														07028	CC			CC					
CRM	50		88 > 92	N	07024	CC				CC								07011	CC			CC					
CRM	50		93 > 96	N	07032	CC				CC								07011	CC			CC					
CRM	50	(MADE IN SPAIN)	93 > 96	N	07HO25	06				06		SX	SD	TT													
GP	50	DIO	89 > 90	N	07032	CC				CC																	
GP	50	DIO	91 > 91	N	07032	CC				CC																	
HSC	50	ZR, 01 SCOOTER	92 > 95	N	07032	CC				CC																	
MB	50	S	80 > 82	N	07024	CC				CC																	
MBX	50		80 > 82	N	07024	CC				CC																	
MBX	50	S	83 > 85	N	07027	CC				CC																	
MRX	50		88 > 92	N	07024	CC				CC																	
NH	50	LEAD	86 > 93	N	07031	CC				CC																	
NH	50	LEAD	94 > 94	N	07011	CC				CC																	
NS	50	F, AERO	88 > 91	N	07027	CC				CC																	
NS-1	50		91 > 94	N	07027	CC				CC																	
NSC	50	VISION	10 > 18	N	07090	CC				CC																	
NSR	50		89 > 90	N	07027	CC				CC																	
R	50	MONKEY	88 > 88	N	07031	CC				CC																	
SC	50	1-ZX	92 > 95	N	07032	CC				CC																	
SFX	50	SPORT	96 > 04	N	07002	CC				CC																	
SGX	50	SKY DX	97 > 03	N	07002	CC				CC																	
SH	50	FIFTY, SCOOPY	00 > 03	N	07002	CC				CC																	
SH	50	T	97 > 97	N	07002	CC				CC																	
SJ	50	BALI	93 > 98	N	07007	CC				CC																	
SP	50		91 > 91	N	07024	CC				CC																	
SP	50		92 > 92	N	07032	CC				CC																	
SR	50	DIO	93 > 93	N	07032	CC				CC																	
SR	50	SUPER DIO	91 > 92	N	07032	CC				CC																	
SRX	50	SHADOW	98 > 99	N	07028	CC				CC																	
SS	50	ZB2	75 > 80	N	07HO06	31				31																	
SXR	50		98 > 00	N	07002	CC				CC																	
SZ	50	TACT S	93 > 96	N	07032	CC				CC																	
SZX	50	X8R-S	98 > 04	N	07002	CC				CC								07016	CC			CC					
SZX	50	X8R-X	98 > 01	N	07002	CC				CC								07016	CC			CC					
ZX	50	SUPER DIO	92 > 01	N	07032	CC				CC																	
	75	YUPY	90 > 95	N	07011	CC				CC																	
CRM	75	R	90 > 94	N	07HO25	06				06		SX	SD	TT				07HO26	08			08		SD	SX		TT
NS-1	75		92 > 00	N	07033	CC				CC					XS			07011	CC			CC					
NSR	75	FII	88 > 00	N	07027	CC				CC																	
CB	80		80 > 81	N	07024	CC				CC																	
CR	80	R	86 > 91	N	07HO22	SD				05		SX	SD	TT													
CR	80	R, RB	92 > 02	N	07HO22	SX				05		SX	SD	TT				07HO26	SX			08		SD	SX		TT
CRM	80		89 > 92	N	07HO22	05				05		SX	SD	TT				07HO26	08			08		SD	SX		TT
MB	80		80 > 83	N	07HO11	18				18																	
MBX	80		83 > 85	N	07027	CC				CC																	
MBX	80		86 > 87	N	07HO15	05				05		SX	SD	TT													
MBX	80	DX	82 > 86	N	07027	CC				CC																	
MBX	80	FWD	83 > 86	Y	07HO09	06				06		SX	SD	TT													
MBX	80	SW, SWD	83 > 83	N	07027	CC				CC																	
MCX	80		82 > 85	N	07HO11	18				18																	
MTX	80	R	87 > 87	N	07HO15	05				05		SX	SD	TT													
NH	80	LEAD SCOOTER	86 > 95	N	07031	CC				CC																	

HONDA

						↓	CC	Genuine		SA	LA	SD	SX	XS	SR	TT	RC		↓	CC	Genuine	SP	SD	SX	XS	TT
NSR	80	R	87 > 92	N	07027	CC				CC									07011	CC			CC				
NSR	80	R	93 > 95	N	07033	CC				CC					XS				07011	CC			CC				
R	80	LEAD	88 > 95	N	07031	CC				CC																	
CR	85	R, R EXPERT	03 > 12	N	07HO32	SX						SX	SD						07HO26	SX			08		SD	SX		TT
CB	90		79 > 84	N	07HO06	31				31																	
NH	90	YUPY	90 > 94	N	07011	CC				CC																	
SRX	90	SHADOW	99 > 99	N	07028	CC				CC																	
EX	100	BALI	96 > 03	N	07007	CC				CC																	
NF	100	SUPRA	97 > 99	N	07033	CC				CC					XS												
NH	100	LEAD	00 > 08	N	07078	CC				CC					XS												
NSF	100		06 > 06	N	07HO40	08				08									07HO26	08			08		SD	SX		TT
SJ	100	BALI	97 > 03	N	07007	CC				CC																	
AFS	110	WAVE	12 > 19	N	07102	CC				CC																	
CG	110		77 > 79	N	07HO06	31				31																	
NHX	110		08 > 09	N	07038	CC				CC					XS												
NHX	110		10 > 12	N	07078	CC				CC					XS												
NSC	110	VISION	10 > 12	N	07090	CC				CC																	
NSC	110	VISION	17 > 20	N	07122	CC																					
SCV	110	LEAD	08 > 09	N	07038	CC				CC					XS												
SCV	110	LEAD	10 > 12	N	07090	CC				CC																	
ANF	125	I INNOVA	07 > 11	N	07HO56	06				06																	
ANF	125	INNOVA	03 > 06	N	07HO56	06				06																	
C	125	SUPER CUB	19 > 22	N	07102	CC				CC																	
CA	125	REBEL	95 > 96	N	07035	CC				CC																	
CA	125	REBEL	97 > 00	N	07GR13	CC				CC																	
CB	125	F	15 > 16	N	07YA22	06				06	SA		SX	SD													
CB	125	F	17 > 21	N	07HO64	CC				CC																	
CB	125	J	79 > 79	N	07HO06	31				31																	
CB	125	R	18 > 22	N	07HO62	SA					SA	LA							07HO61	CC			CC		SD	SX	
CB	125	RS	83 > 83	N	07HO09	06				06			SX	SD	TT												
CB	125	S	76 > 78	N	07HO06	31				31																	
CB	125	T, SUPERDREAM	82 > 83	N	07HO18	07				07																	
CB	125	TDC	83 > 89	N	07HO10	10				10	SA	LA															
CB	125	TT	90 > 90	N	07HO35	09				09	SA																
CBF	125		09 > 18	N	07HO56	06				06																	
CBR	125	R	03 > 10	N	07HO56	06				06									07HO49	05			05				
CBR	125	R	11 > 18	N	07HO56	06				06									07HO61	CC			CC		SD	SX	
CBX	125	CUSTOM	88 > 88	N	07027	CC				CC																	
CBX	125	F	84 > 88	N	07HO18	07				07																	
CG	125		04 > 08	N	07HO09	06				06			SX	SD	TT												
CH	125	SPACY	94 > 01	N	07038	CC				CC					XS												
CLR	125	CITYFLY	99 > 03	N	07GR13	CC				CC																	
CR	125	R	95 > 01	N	07KA17	SX				05		LA	SX	SD	TT				07HO26	SX			08		SD	SX		TT
CR	125	R	02 > 07	N	07KA17	SX				05		LA	SX	SD	TT				07HO48	SX					SD	SX		TT
CR	125	RE, RF	84 > 85	N	07HO15	SD				05			SX	SD	TT												
CR	125	RG	86 > 86	N	07HO15	SD				05			SX	SD	TT												
CR	125	RH, RJ, RK	87 > 94	N	07HO25	SX				06			SX	SD	TT				07HO26	SX			08		SD	SX		TT
CRE	125		02 > 07	N	07KA17	SD				05		LA	SX	SD	TT				07HO48	SD					SD	SX		TT
CRE	125	RR	11 > 11	N	07GR03	CC				CC									07HO48	SD					SD	SX		TT
CRF	125	F	14 > 23	N	07KA17	SD				05		LA	SX	SD	TT												
CRM	125	R	90 > 98	N	07GR13	CC				CC									07HO33	CC			CC				
CT	125	TRAIL	21 > 21	N	07HO56	06				06									07HO49	05			05				

HONDA

						↓	CC	Genuine			SA	LA	SD	SX	XS	SR	TT	RC		↓	CC	Genuine		SP	SD	SX	XS	TT
FES	125	PANTHEON	98 > 02	N	07034	CC				CC						XS												
FES	125	PANTHEON	03 > 06	N	07034	CC				CC						XS			07029	CC			CC				XS	
FES	125	S-WING	07 > 11	N	07063	CC				CC						XS			07064	CC			CC				XS	
FS	125	SONIC	03 > 04	N	07027	CC				CC																		
MBX	125	RWB	84 > 86	N	07027	CC				CC																		
MSX	125		14 > 23	N	07HO56	06				06									07HO61	CC			CC		SD	SX		
MT	125	R	77 > 77	N	07HO06	31				31																		
MT	125	R	78 > 78	N	07HO03	07				07																		
MTX	125	CAMEL, ITALY	88 > 98	N	07GR13	CC				CC																		
MTX	125	R	84 > 95	N	07HO15	05				05			SX	SD	TT													
MTX	125	R, ITALY	86 > 86	N	07GR13	CC				CC																		
NES	125	@	01 > 06	N	07078	CC				CC						XS												
NS	125		89 > 89	N	07HO28	07				07	SA	LA					SR	RC	07031	CC			CC					
NS	125	ITALY	85 > 88	N	07GR13	CC				CC																		
NSR	125	F	88 > 89	N	07HO15	05				05			SX	SD	TT													
NSR	125	F, R	90 > 92	N	07GR13	CC				CC									07HO33	CC			CC					
NSR	125	R, ITALY	89 > 01	N	07GR13	CC				CC									07HO33	CC			CC					
NSS	125	FORZA	15 > 19	N	07074	CC				CC						XS			07064	CC			CC				XS	
NX	125	TRANSCITY	90 > 98	N	07GR13	CC				CC																		
PCX	125		09 > 17	N	07090	CC				CC																		
PCX	125		18 > 20	N	07GR03	CC				CC																		
PCX	125	(NISSIN CAL.)	18 > 20	N	07118	CC				CC						XS												
PS	125	I	07 > 13	N	07038	CC				CC						XS												
R	125	LEAD	88 > 88	N	07031	CC				CC																		
RS	125		95 > 03	N	07BB15	RC				07	SA	LA					SR	RC	07031	CC			CC					
RS	125	R	91 > 94	Y	07HO30	05				05	SA	LA					SR		07031	CC			CC					
RTV	125	NRS, ITALY	87 > 87	N	07GR13	CC				CC																		
SES	125	DYLAN	02 > 07	N	07038	CC				CC						XS												
SH	125		02 > 08	N	07038	CC				CC						XS												
SH	125		13 > 20	N	07074	CC				CC						XS			07064	CC			CC				XS	
SH	125	I	09 > 12	N	07063	CC				CC						XS			07064	CC			CC				XS	
SH	125	MODE	14 > 20	N	07090	CC				CC																		
VT	125	C1 SHADOW	99 > 08	N	07HO40	08				08																		
VT	125	C2 SHADOW	99 > 08	N	07HO40	08				08																		
XL	125	R	86 > 86	N	07HO15	05				05			SX	SD	TT													
XL	125	R, P.D., ITALY	85 > 85	N	07GR13	CC				CC																		
XL	125	R, P.D., ITALY, EX	87 > 87	N	07GR13	CC				CC																		
XLR	125	R	98 > 01	N	07KA17	05				05		LA	SX	SD	TT													
XLV	125	VARADERO	01 > 11	N	07HO40	08				08									07HO49	05			05					
XR	125	L	03 > 07	N	07KA17	05				05		LA	SX	SD	TT													
Z	125	MONKEY	19 > 23	N	07HO56	06				06									07HO49	05			05					
CBR	150	R	00 > 10	N	07HO56	06				06									07HO49	05			05					
CG	150		04 > 05	N	07HO09	06				06			SX	SD	TT													
CRF	150	F	03 > 06	N	07KA17	SD				05		LA	SX	SD	TT													
CRF	150	R	07 > 23	N	07HO32	SX							SX	SD					07HO48	SX					SD	SX		TT
FES	150	PANTHEON	99 > 02	N	07034	CC				CC						XS												
FES	150	PANTHEON	03 > 06	N	07034	CC				CC						XS			07029	CC			CC				XS	
FES	150	S-WING	07 > 11	N	07063	CC				CC						XS			07064	CC			CC				XS	
NES	150	@	01 > 06	N	07078	CC				CC						XS												
NS	150		92 > 95	N	07011	CC				CC																		
NSR	150		02 > 02	N	07HO40	08				08									07SU12	15			15	SP	SD	SX		
PCX	150		12 > 17	N	07090	CC				CC																		

HONDA

						↓	CC	Genuine		SA	LA	SD	SX	XS	SR	TT	RC		↓	CC	Genuine	SP	SD	SX	XS	TT
PCX	150		18 > 20	N	07118	CC				CC					XS											
PS	150	I	07 > 11	N	07038	CC				CC					XS											
SES	150	DYLAN	02 > 06	N	07038	CC				CC					XS											
SH	150		02 > 08	N	07038	CC				CC					XS											
SH	150		13 > 18	N	07074	CC				CC					XS			07064	CC		CC			XS	
SH	150	I	09 > 12	N	07063	CC				CC					XS			07064	CC		CC			XS	
ATC	200	X	83 > 85	N	07HO32	SD						SX	SD					07HO20	SD				SD	SX		TT
ATC	200	X	86 > 87	N	07HO32	SD						SX	SD					07HO32	SD			SP	SD	SX		
CTX	200		04 > 06	N	07KA17	SD				05		LA	SX	SD	TT											
MTX	200	R	85 > 86	N	07HO15	05				05			SX	SD	TT											
XL	200	R, P.D., ITALY	85 > 85	N	07GR13	CC				CC																
CRF	230		04 > 09	N	07KA17	SD				05		LA	SX	SD	TT											
CRF	230	L	08 > 10	N	07KA17	SD				05		LA	SX	SD	TT			07HO26	SD		08		SD	SX		TT
CRF	230	M	09 > 12	N	07KA17	SD				05		LA	SX	SD	TT			07HO26	SD		08		SD	SX		TT
SL	230		97 > 01	N	07KA17	05				05		LA	SX	SD	TT			07HO26	08		08		SD	SX		TT
	250	STEED	93 > 96	N	07HO30	05				05	SA	LA				SR										
ATC	250	R	81 > 81	N	07HO09	SD				06			SX	SD	TT											
ATC	250	R	82 > 84	N	07HO22	SD				05			SX	SD	TT			07HO20	SD				SD	SX		TT
ATC	250	R	85 > 86	N	07HO15	SD				05			SX	SD	TT			07HO15	SD		05		SD	SX		TT
ATC	250	X	85 > 85	N	07HO15	SD				05			SX	SD	TT			07HO20	SD				SD	SX		TT
AX-1	250		90 > 90	N	07HO25	06				06			SX	SD	TT											
CA	250	REBEL	90 > 95	N	07YA22	06				06	SA		SX	SD												
CB	250		88 > 98	N	07HO23	07				07	SA															
CB	250		92 > 05	N	07HO30	05				05	SA	LA				SR										
CB	250	G, T	74 > 76	N	07HO01	30				30																
CB	250	N	78 > 81	N	07HO07	12				12																
CB	250	NA, NB, T, TZ	77 > 81	N	07HO07	12				12																
CB	250	REBEL	86 > 96	N	07027	CC				CC																
CB	250	RS	80 > 84	N	07HO07	12				12																
CB	250	RS	85 > 85	N	07HO15	05				05			SX	SD	TT											
CBF	250		04 > 08	N	07HO40	08				08																
CBR	250	F	86 > 86	Y	07HO21	07				07	SA					SR										
CBR	250	HURRICANE	87 > 87	Y	07HO21	07				07	SA					SR		07HO27	11		11	SP				
CBR	250	NIGHTHAWK	92 > 95	N	07HO30	05				05	SA	LA				SR										
CBR	250	R (BYBRE CAL)	11 > 11	N	07BB03	SA	59	65	73	06	SA	LA						07BB02	SP	58	65	CC	SP	SD	SX		TT
CBR	250	R (NISSIN CAL)	11 > 13	N	07HO30	SA				05	SA	LA				SR		07HO53	SP			CC	SP				
CBR	250	R ABS (NISSIN CAL)	11 > 13	N	07HO57	SA					SA	LA						07HO53	SP			CC	SP				
CBR	250	R, RR	90 > 90	Y	07HO30	05				05	SA	LA				SR		07HO27	11			11	SP				
CBR	250	RJ	88 > 88	Y	07HO30	05				05	SA	LA				SR		07HO27	11			11	SP				
CBR	250	RR	17 > 21	N	07HO41	SA				08	SA							07HO53	SP			CC	SP				
CBX	250	RSE	84 > 85	N	07HO10	10				10	SA	LA														
CBX	250	S	88 > 88	N	07HO18	07				07																
CD	250	UJ	88 > 92	N	07HO23	07				07	SA															
CH	250	SPACY	85 > 86	N	07HO15	05				05			SX	SD	TT											
CH	250	SPACY, FREEWAY FUSION	88 > 93	N	07078	XS				CC					XS											
CJ	250	T	76 > 78	N	07HO01	30				30																
CM	250	TB	81 > 81	N	07HO07	12				12																
CMX	250	C REBEL	96 > 00	N	07035	CC				CC																
CMX	250	REBEL	85 > 12	N	07027	CC				CC																
CN	250		93 > 04	N	07025	CC				CC																
CN	250	HELIX	86 > 87	N	07HO10	10				10	SA	LA														
CN	250	HELIX (FUSION)	92 > 92	N	07025	CC				CC																

HONDA

						↓	CC	Genuine	SA	LA	SD	SX	XS	SR	TT	RC		↓	CC	Genuine	SP	SD	SX	XS	TT
CN	250	HELIX (FUSION)	93 > 03	N	07074	XS			CC					XS											
CN	250	SCOOTER	88 > 92	N	07025	CC			CC																
CN	250	SPAZIO	88 > 89	N	07HO15	05			05		SX	SD	TT												
CN	250	SPAZIO	90 > 92	N	07HO18	07			07																
COTA	250	4RT	04 > 16	N	07GR58	SX			04		SX						07GR48	SX		04		SX		
CR	250	R	87 > 94	N	07HO25	SX			06		SX	SD	TT				07HO26	SX		08		SD	SX	TT
CR	250	R	95 > 01	N	07KA17	SX			05	LA	SX	SD	TT				07HO26	SX		08		SD	SX	TT
CR	250	R	02 > 07	N	07KA17	SX			05	LA	SX	SD	TT				07HO48	SX				SD	SX	TT
CR	250	RE, RF	84 > 85	N	07HO15	SD			05		SX	SD	TT											
CR	250	RG	86 > 86	N	07HO15	SD			05		SX	SD	TT											
CRE	250		02 > 07	N	07KA17	SD			05	LA	SX	SD	TT				07HO48	SD				SD	SX	TT
CRE	250	F	04 > 04	N	07KA17	SD			05	LA	SX	SD	TT				07HO48	SD				SD	SX	TT
CRF	250	F	19 > 23	N	07KA17	SD			05	LA	SX	SD	TT				07HO48	SD				SD	SX	TT
CRF	250	L	13 > 15	N	07GR03	CC			CC								07HO61	SD		CC		SD	SX	
CRF	250	L ABS	17 > 21	N	07GR03	CC			CC								07HO61	SD		CC		SD	SX	
CRF	250	M	14 > 18	N	07GR03	CC			CC								07HO61	SD		CC		SD	SX	
CRF	250	R	04 > 23	N	07KA17	SX			05	LA	SX	SD	TT				07HO48	SX				SD	SX	TT
CRF	250	RALLY	17 > 19	N	07GR03	CC			CC								07HO61	SD		CC		SD	SX	
CRF	250	RX	19 > 23	N	07KA17	SD			05	LA	SX	SD	TT				07HO48	SD				SD	SX	TT
CRF	250	X	04 > 19	N	07KA17	SD			05	LA	SX	SD	TT				07HO48	SD				SD	SX	TT
CRM	250	R	90 > 90	N	07HO25	06			06		SX	SD	TT											
FES	250	FORESIGHT	98 > 99	N	07072	XS			CC					XS											
FES	250	FORESIGHT	00 > 07	N	07072	XS			CC					XS			07029	XS		CC			XS	
FL	250	ODYSSEY	77 > 84	N	07HO06	31			31															
FTR	250		86 > 86	N	07HO15	05			05		SX	SD	TT				07HO15	05		05		SD	SX	TT
GB	250	CLUBMAN	88 > 97	N	07HO10	10			10	SA	LA													
NS	250		89 > 89	N	07HO28	07			07	SA	LA				SR	RC	07031	CC		CC				
NS	250	R	85 > 85	Y	07HO18	07			07								07HO10	10		10	SP			
NSR	250	R	87 > 87	Y	07HO21	07			07	SA					SR		07HO10	10		10	SP			
NSR	250	R, SP	90 > 90	Y	07HO28	SA			07	SA	LA				SR	RC	07HO27	SP		11	SP			
NSR	250	RJ	88 > 89	Y	07HO28	07			07	SA	LA				SR	RC	07HO27	11		11	SP			
NSS	250		00 > 04	N	07072	XS			CC					XS			07053	XS		CC			XS	
NSS	250		05 > 13	N	07063	XS			CC					XS			07064	XS		CC			XS	
NSS	250	FORZA	00 > 04	N	07072	XS			CC					XS			07053	XS		CC			XS	
NSS	250	FORZA	05 > 13	N	07063	XS			CC					XS			07064	XS		CC			XS	
NSS	250	JAZZ	01 > 04	N	07072	XS			CC					XS			07053	XS		CC			XS	
NX	250		88 > 90	N	07HO25	SD			06		SX	SD	TT											
PS	250		05 > 06	N	07063	XS			CC					XS										
RS	250	R	91 > 92	Y	07HO28	RC			07	SA	LA				SR	RC	07HO27	11		11	SP			
RS	250	R	93 > 93	Y	07BB15	RC			07	SA	LA				SR	RC	07031	CC		CC				
TRX	250	EX SPORTRAX	01 > 08	Y	07HO32	SD					SX	SD												
TRX	250	R	86 > 89	Y	07HO25	SD			06		SX	SD	TT				07HO15	SD		05		SD	SX	TT
TRX	250	X	08 > 13	Y	07HO32	SD					SX	SD												
TRX	250	X FOURTRAX	87 > 87	Y	07HO25	SD			06		SX	SD	TT				07HO15	SD		05		SD	SX	TT
TRX	250	X FOURTRAX	88 > 92	Y	07HO22	SD			05		SX	SD	TT				07HO22	SD		05		SD	SX	TT
VT	250	F	83 > 87	N	07HO14	06			06															
VT	250	F	88 > 90	N	07HO21	07			07	SA					SR									
VT	250	SPADA	89 > 89	N	07HO30	05			05	SA	LA				SR		07HO27	11		11	SP			
VTR	250		88 > 89	N	07HO14	06			06															
VTR	250		90 > 90	N	07HO21	SA			07	SA					SR									
VTR	250		98 > 02	N	07HO34	05			05								07HO27	11		11	SP			
VTZ	250		88 > 99	N	07HO21	07			07	SA					SR									

HONDA

						↓	CC	Genuine		SA	LA	SD	SX	XS	SR	TT	RC		↓	CC	Genuine	SP	SD	SX	XS	TT
XL	250	DEGREE	91 > 91	N	07HO25	SD				06			SX	SD	TT											
XL	250	R	84 > 87	N	07HO15	05				05			SX	SD	TT											
XLR	250	R	88 > 89	N	07HO15	SD				05			SX	SD	TT											
XLR	250	R BAJA	88 > 90	N	07HO25	SD				06			SX	SD	TT											
XLR	250	R SPL	94 > 94	N	07KA17	SD				05		LA	SX	SD	TT			07HO26	SD			08		SD	SX		TT
XR	250	L	91 > 92	N	07HO25	SD				06			SX	SD	TT			07HO26	08			08		SD	SX		TT
XR	250	L	93 > 97	N	07KA17	05				05		LA	SX	SD	TT			07HO26	08			08		SD	SX		TT
XR	250	R	84 > 87	N	07HO15	SD				05			SX	SD	TT											
XR	250	R	88 > 89	N	07HO25	SD				06			SX	SD	TT											
XR	250	R	90 > 95	N	07HO25	SD				06			SX	SD	TT			07HO26	SD			08		SD	SX		TT
XR	250	S	96 > 00	N	07KA17	05				05		LA	SX	SD	TT			07HO26	08			08		SD	SX		TT
COTA	260	4RIDE	16 > 23	N	07GR84	SX				CC			SX					07GR48	SX			04			SX		
COTA	260	4RT	04 > 23	N	07GR58	SX				04			SX					07GR48	SX			04			SX		
COTA	260	4RT RACE REPLICA	15 > 23	N	07GR84	SX				CC			SX					07GR48	SX			04			SX		
CB	300		10 > 10	N	07HO40	08				08																
CB	300	R	18 > 21	N	07HO62	SA					SA	LA						07HO61	CC			CC		SD	SX		
CB	300	R NEO SPORTS CAFE	19 > 19	N	07HO62	SA					SA	LA						07HO61	CC			CC		SD	SX		
CBR	300	F	14 > 16	N	07HO41	SA				08	SA							07HO53	SP			CC	SP				
CBR	300	F ABS	14 > 17	N	07HO41	SA				08	SA							07HO53	SP			CC	SP				
CBR	300	R	14 > 21	N	07HO41	SA				08	SA							07HO53	SP			CC	SP				
CMX	300	REBEL	17 > 18	N	07HO41	SA				08	SA							07HO53	SP			CC	SP				
COTA	300	RR	16 > 19	N	07GR84	SX				CC			SX					07GR48	SX			04			SX		
CRF	300	L	21 > 21	N	07GR03	CC				CC								07HO61	SD			CC		SD	SX		
CRF	300	RALLY	21 > 21	N	07GR03	CC				CC								07HO61	SD			CC		SD	SX		
NSS	300	FORZA	14 > 17	N	07063	XS				CC					XS			07064	XS			CC				XS	
NSS	300	FORZA	18 > 20	N	07074	XS				CC					XS			07064	XS			CC				XS	
SH	300	I	07 > 19	N	07063	XS				CC					XS			07064	XS			CC				XS	
SH	300	I SH30	15 > 18	N	07074	XS				CC					XS			07064	XS			CC				XS	
TRX	300	EX SPORTRAX	01 > 08	Y	07HO32	SD							SX	SD				07HO32	SD				SP	SD	SX		
TRX	300	X	09 > 09	Y	07HO32	SD							SX	SD				07HO32	SD				SP	SD	SX		
XR	300		10 > 12	N	07KA17	05				05		LA	SX	SD	TT			07HO26	08			08		SD	SX		TT
COTA	301	RR	20 > 23	N	07GR84	SX				CC			SX					07GR48	SX			04			SX		
COTA	301	RR RACE REPLICA	20 > 23	N	07GR84	SX				CC			SX					07GR48	SX			04			SX		
ADV	350		22 > 22	N	07074	XS				CC					XS			07064	XS			CC				XS	
ATC	350	X	85 > 85	N	07HO15	SD				05			SX	SD	TT			07HO20	SD					SD	SX		TT
ATC	350	X	86 > 89	N	07HO25	SD				06			SX	SD	TT			07HO20	SD					SD	SX		TT
CB	350	F, F1	73 > 76	N	07HO01	30				30																
CB	350	S.G. (U.K. ONLY)	87 > 90	Y	07HO21	07				07	SA					SR										
NX	350		88 > 99	N	07HO21	07				07	SA					SR										
SH	350		21 > 22	N	07074	XS				CC					XS			07064	XS			CC				XS	
XL	350	R	84 > 87	N	07HO15	05				05			SX	SD	TT											
XR	350	R	84 > 85	N	07HO15	SD				05			SX	SD	TT											
CB	360	G, T	73 > 76	N	07HO01	30				30																
CJ	360	T	76 > 78	N	07HO01	30				30																
CL	360		74 > 77	N	07HO01	30				30																
	400	XELVIS	93 > 93	N	07HO10	10				10	SA	LA						07HO10	10			10	SP				
CB	400		81 > 82	N	07HO10	10				10	SA	LA						07HO10	10			10	SP				
CB	400	A	77 > 81	N	07HO07	12				12																
CB	400	F, F1, F2	75 > 79	N	07HO01	30				30																
CB	400	FOUR	81 > 85	Y	07HO10	10				10	SA	LA														
CB	400	HAWK	81 > 85	N	07HO10	10				10	SA	LA						07HO10	10			10	SP				
CB	400	N	78 > 82	N	07HO03	07				07																

HONDA

						↓	CC	Genuine	SA	LA	SD	SX	XS	SR	TT	RC		↓	CC	Genuine	SP	SD	SX	XS	TT
CB	400	N	83 > 85	Y	07HO10	10			10	SA	LA														
CB	400	N	86 > 86	N	07HO21	07			07	SA					SR										
CB	400	N, T, HAWK	78 > 82	N	07HO07	12			12																
CB	400	NZ	79 > 79	Y	07HO03	07			07																
CB	400	SUPER FOUR	92 > 95	Y	07HO34	05			05								07HO27	SP			11	SP			
CB	400	SUPER FOUR S	97 > 02	Y	07HO47	SA			CC	SA															
CB	400	T1, T2	77 > 78	N	07HO07	12			12																
CB	400	TWIN	82 > 86	N	07HO10	10			10	SA	LA														
CB-1	400	(CB 400 F)	89 > 90	N	07HO30	SA			05	SA	LA				SR		07HO27	SP			11	SP			
CBR	400	F	92 > 96	Y	07HO21	SA			07	SA					SR		07HO36	SP			07	SP			
CBR	400	F, FII	85 > 85	Y	07HO10	10			10	SA	LA						07HO10	10			10	SP			
CBR	400	R	87 > 87	Y	07HO21	07			07	SA					SR		07HO10	10			10	SP			
CBR	400	RR	87 > 89	Y	07HO30	SA			05	SA	LA				SR		07HO27	SP			11	SP			
CBX	400	CUSTOM	88 > 88	N	07HO17	08			08								07HO17	08			08				
CBX	400	F	85 > 86	N	07HO17	08			08								07HO17	08			08				
CBX	400	F, F2, F2C	82 > 84	N	07HO14	06			06								07HO17	08			08				
CM	400	A, T, TZ	79 > 79	N	07HO07	12			12																
CM	400	C	81 > 81	N	07HO18	07			07																
CM	400	T	79 > 81	N	07HO07	12			12																
CM	400	T	82 > 84	N	07HO10	10			10	SA	LA														
CX	400		81 > 81	N	07HO03	07			07																
FJS	400	SILVERWING	06 > 08	N	07072	XS			CC					XS			07075	XS						XS	
FJS	400	SILVERWING (PARKING BRAKE)	06 > 08	N													07094	CC			CC				
GB	400	T.T.	88 > 92	N	07HO10	10			10	SA	LA														
GL	400		77 > 80	Y	07HO03	07			07																
NS	400	R	85 > 87	Y	07HO18	07			07								07HO10	SP			10	SP			
NTV	400	BROS II	88 > 88	N	07HO28	07			07	SA	LA				SR	RC	07HO27	11			11	SP			
NV	400	CUSTOM	88 > 88	N	07HO17	08			08								07HO10	10			10	SP			
NV	400	STEED	88 > 88	N	07HO23	07			07	SA															
NV	400	STEED	92 > 93	N	07HO30	SA			05	SA	LA				SR										
RVF	400	RR (NC35)	90 > 96	Y	07HO28	07			07	SA	LA				SR	RC	07HO29	11			11	SP			
SW-T	400		09 > 13	N	07063	XS			CC					XS			07075	XS						XS	
SW-T	400	ABS	09 > 14	N	07063	XS			CC					XS			07075	XS						XS	
TRX	400	EX SPORTRAX	01 > 08	Y	07HO32	SD						SX	SD				07HO32	SD				SP	SD	SX	
TRX	400	FOURTRAX EX	99 > 00	Y	07HO32	SD						SX	SD				07HO32	SD				SP	SD	SX	
TRX	400	X	09 > 12	Y	07HO32	SD						SX	SD				07HO32	SD				SP	SD	SX	
VF	400	F	85 > 86	N	07HO14	06			06								07HO17	08			08				
VF	400	FD	83 > 85	Y	07HO14	06			06								07HO17	08			08				
VF	400	INTEGRA	86 > 88	N	07HO18	07			07								07HO18	07			07	SP			
VFR	400	R	86 > 86	Y	07HO21	07			07	SA					SR		07HO21	07			07				
VFR	400	R	87 > 88	Y	07HO21	SA			07	SA					SR		07HO27	SP			11	SP			
VFR	400	R	89 > 92	Y	07HO28	SA			07	SA	LA				SR	RC	07HO29	SP			11	SP			
VRX	400	T ROADSTAR	95 > 99	N	07HO31	09			09								07HO27	SP			11	SP			
VT	400	E	83 > 86	N	07HO14	06			06								07HO17	08			08				
VTR	400	R (NC 30)	90 > 90	Y	07HO28	SA			07	SA	LA				SR	RC	07HO29	SP			11	SP			
XR	400	R	96 > 04	N	07KA17	SD			05		LA	SX	SD	TT			07HO26	SD			08		SD	SX		TT
XR	400	SUPERMOTARD	00 > 03	N	07KA17	SX			05		LA	SX	SD	TT			07HO26	SX			08		SD	SX		TT
TRX	420	FA / FPA	09 > 13	Y	07HO32	SD						SX	SD				07HO55	SD					SD		
TRX	420	FPE / FPM 4X4	09 > 14	Y	07HO32	SD						SX	SD												
XR	440	R	00 > 03	N	07KA17	SD			05		LA	SX	SD	TT			07HO26	SD			08		SD	SX		TT
CB	450	DX	89 > 92	N	07HO24	08			08								07HO24	08			08				
CB	450	K5, K6, K7	72 > 77	N	07HO01	30			30																

HONDA

						↓	CC	Genuine		SA	LA	SD	SX	XS	SR	TT	RC		↓	CC	Genuine	SP	SD	SX	XS	TT
CB	450	N	84 > 85	N	07HO16	09				09																
CB	450	N	86 > 89	N	07HO24	08				08																
CB	450	S	86 > 88	Y	07HO21	07				07	SA					SR										
CB	450	SC NIGHTHAWK	82 > 82	N	07HO16	09				09																
CB	450	SC NIGHTHAWK	83 > 86	N	07HO18	07				07																
CB	450	T	82 > 86	N	07HO10	10				10	SA	LA														
CM	450	A, C	82 > 86	N	07HO10	10				10	SA	LA														
CMX	450	REBEL	86 > 88	N	07HO10	10				10	SA	LA														
CRE	450	F	02 > 06	N	07KA17	SD				05		LA	SX	SD	TT			07HO48	SD				SD	SX		TT
CRF	450	L	19 > 21	N	07KA17	SX				05		LA	SX	SD	TT			07HO48	SX				SD	SX		TT
CRF	450	R	02 > 23	N	07KA17	SX				05		LA	SX	SD	TT			07HO48	SX				SD	SX		TT
CRF	450	R-S	22 > 23	N	07KA17	SX				05		LA	SX	SD	TT			07HO48	SX				SD	SX		TT
CRF	450	RWE	19 > 23	N	07KA17	SX				05		LA	SX	SD	TT			07HO48	SX				SD	SX		TT
CRF	450	RX	17 > 23	N	07KA17	SD				05		LA	SX	SD	TT			07HO48	SD				SD	SX		TT
CRF	450	X	05 > 23	N	07KA17	SD				05		LA	SX	SD	TT			07HO48	SD				SD	SX		TT
TRX	450	EX SPORTRAX	01 > 05	Y	07HO32	SD							SX	SD				07HO32	SD			SP	SD	SX		
TRX	450	R	04 > 09	Y	07KA17	SD				05		LA	SX	SD	TT			07HO55	SD				SD			
	500	PIONEER	15 > 20	Y	07HO67	SD								SD				07HO69	SD				SD			
CB	500		94 > 96	N	07HO30	SA				05	SA	LA				SR										
CB	500		97 > 05	N	07BB03	90	59	65	73	06	SA	LA						07BB02	SP	58	65	CC	SP	SD	SX		TT
CB	500	F	72 > 75	N	07HO01	30				30																
CB	500	F	13 > 21	N	07HO41	SA				08	SA							07HO53	SP			CC	SP			
CB	500	F	22 > 23	N	07HO72	SA					SA							07HO53	SP			CC	SP			
CB	500	S	98 > 03	N	07BB03	90	59	65	73	06	SA	LA						07BB02	SP	58	65	CC	SP	SD	SX		TT
CB	500	T	75 > 78	N	07HO01	30				30																
CB	500	X	13 > 21	N	07HO41	SA				08	SA							07HO53	SP			CC	SP			
CB	500	X	22 > 23	N	07HO72	SA					SA							07HO53	SP			CC	SP			
CBF	500		04 > 08	N	07HO41	SA				08	SA							07HO36	SP			07	SP			
CBF	500	ABS	04 > 08	N	07HO57	SA					SA	LA						07HO36	SP			07	SP			
CBR	500	F (AUSTRIA)	87 > 90	Y	07HO21	SA				07	SA					SR		07HO10	SP			10	SP			
CBR	500	R	13 > 21	N	07HO41	SA				08	SA							07HO53	SP			CC	SP			
CBR	500	R	22 > 23	N	07HO72	SA					SA							07HO53	SP			CC	SP			
CL	500		23 > 23	N	07HO41	SA				08	SA							07HO53	SP			CC	SP			
CMX	500	REBEL	17 > 22	N	07HO41	SA				08	SA							07HO53	SP			CC	SP			
CMX	500	REBEL S	20 > 20	N	07HO41	SA				08	SA							07HO53	SP			CC	SP			
CR	500	R	87 > 94	N	07HO25	SX				06			SX	SD	TT			07HO26	SX			08		SD	SX		TT
CR	500	R	95 > 01	N	07KA17	SX				05		LA	SX	SD	TT			07HO26	SX			08		SD	SX		TT
CR	500	RE, RF	84 > 85	N	07HO15	SD				05			SX	SD	TT											
CR	500	RG	86 > 86	N	07HO15	SD				05			SX	SD	TT											
CX	500		78 > 80	Y	07HO03	07				07																
CX	500		81 > 81	Y	07HO18	07				07																
CX	500	C	81 > 82	Y	07HO10	10				10	SA	LA														
CX	500	EURO	82 > 84	Y	07HO18	07				07								07HO18	07			07	SP			
CX	500	SILVER W., TURBO	83 > 85	Y	07HO10	10				10	SA	LA						07HO10	10			10	SP			
CX	500	TURBO	82 > 83	Y	07HO10	10				10	SA	LA						07HO18	07			07	SP			
FT	500		82 > 84	Y	07HO10	10				10	SA	LA						07HO10	10			10	SP			
GB	500	T.T.	88 > 92	N	07HO10	10				10	SA	LA														
GL	500		82 > 82	Y	07HO18	07				07								07HO10	10			10	SP			
GL	500	D	81 > 82	Y	07HO10	10				10	SA	LA														
GL	500	I	81 > 82	Y	07HO18	07				07																
NS	500	R	85 > 85	Y	07HO10	SA				10	SA	LA						07HO10	SP			10	SP			
NX	500	DOMINATOR (AUSTRIA)	88 > 92	N	07HO35	SA				09	SA							07HO27	SP			11	SP			

HONDA

						↓	CC	Genuine		SA	LA	SD	SX	XS	SR	TT	RC		↓	CC	Genuine	SP	SD	SX	XS	TT
NX	500	DOMINATOR (AUSTRIA)	93 > 96	N	07HO23	SA			07	SA								07HO27	SP			11	SP			
NX	500	DOMINATOR (AUSTRIA)	97 > 99	N	07BB04	SA	30	59	78	CC	SA	LA	SX	SD	TT			07BB02	SP	58	65	CC	SP	SD	SX	TT
TRX	500	ALL MODELS	05 > 14	Y	07HO58	SD							SD													
VF	500	F, FII	84 > 86	Y	07HO10	10			10	SA	LA							07HO10	10			10	SP			
VT	500	C SHADOW	83 > 86	N	07HO10	10			10	SA	LA															
VT	500	E	83 > 85	Y	07HO14	06			06																	
VT	500	ED	82 > 82	N	07HO14	06			06																	
XBR	500	S	85 > 89	N	07HO10	10			10	SA	LA															
XL	500	R	83 > 87	N	07HO15	05			05			SX	SD	TT												
XR	500	R	86 > 86	N	07HO15	SD			05			SX	SD	TT												
XR	500	R, PRO LINK	83 > 84	N	07HO15	05			05			SX	SD	TT												
CB	550	F	75 > 79	N	07HO01	30			30																	
CB	550	K	74 > 78	N	07HO01	30			30																	
CB	550	SC	83 > 84	N	07HO10	10			10	SA	LA															
CBX	550	F, F2	82 > 86	Y	07HO14	06			06									07HO17	08			08				
	600	STEED	88 > 91	N	07HO23	SA			07	SA																
	600	STEED	92 > 02	N	07HO30	SA			05	SA	LA					SR										
CB	600	HORNET	98 > 06	Y	07HO30	SA			05	SA	LA					SR		07HO36	SP			07	SP			
CB	600	HORNET	07 > 12	Y	07HO30	SA			05	SA	LA					SR		07HO59	SP			07	SP			
CB	600	HORNET (JAPAN)	98 > 99	Y	07HO45	SA			07	SA								07HO36	SP			07	SP			
CB	600	HORNET ABS	07 > 12	Y	07HO57	SA				SA	LA							07HO36	SP			07	SP			
CB	600	HORNET, S	00 > 03	Y	07HO30	SA			05	SA	LA					SR		07HO36	SP			07	SP			
CBF	600	N	04 > 11	Y	07HO30	SA			05	SA	LA					SR		07HO36	SP			07	SP			
CBF	600	N ABS	08 > 11	Y	07HO57	SA				SA	LA							07HO36	SP			07	SP			
CBF	600	S	04 > 11	Y	07HO30	SA			05	SA	LA					SR		07HO36	SP			07	SP			
CBF	600	S ABS	08 > 11	Y	07HO57	SA				SA	LA							07HO36	SP			07	SP			
CBR	600	F	11 > 13	Y	07HO30	SA			05	SA	LA					SR		07HO59	SP			07	SP			
CBR	600	F ABS	11 > 13	Y	07HO57	SA				SA	LA							07HO36	SP			07	SP			
CBR	600	F HURRICANE	87 > 90	Y	07HO21	SA			07	SA						SR		07HO10	SP			10	SP			
CBR	600	F, SUPER SPORT	91 > 94	Y	07HO21	SA			07	SA						SR		07HO36	SP			07	SP			
CBR	600	F3	95 > 98	Y	07HO30	SA			05	SA	LA					SR		07HO36	SP			07	SP			
CBR	600	F4, F4 SPORT	99 > 06	Y	07HO45	SA			07	SA								07HO36	SP			07	SP			
CBR	600	RR	03 > 04	Y	07HO45	SA			07	SA								07HO36	SP			07	SP			
CBR	600	RR	05 > 06	Y	07HO50	SA				SA	LA							07HO36	SP			07	SP			
CBR	600	RR	07 > 17	Y	07HO50	SA				SA	LA							07HO59	SP			07	SP			
CBR	600	RR	18 > 21	Y	07HO63	SA				SA	LA					SR	RC	07HO59	SP			07	SP			
CBR	600	RR ABS	09 > 18	Y	07HO50	SA				SA	LA							07HO59	SP			07	SP			
CBX	600	E	85 > 85	Y	07HO10	10			10	SA	LA															
FJS	600	SILVERWING	01 > 08	N	07072	XS			CC						XS			07075	XS						XS	
FJS	600	SILVERWING	09 > 18	N	07063	XS			CC						XS			07075	XS						XS	
FJS	600	SILVERWING (PARKING BRAKE)	01 > 18	N														07094	CC			CC				
NTV	600	BROS I	88 > 93	N	07HO28	07			07	SA	LA					SR	RC	07HO27	11			11	SP			
NTV	600	REVERE	88 > 92	N	07HO21	07			07	SA						SR		07HO27	11			11	SP			
NV	600	C	88 > 96	N	07HO23	07			07	SA																
SW-T	600		11 > 13	N	07063	XS			CC						XS			07075	XS						XS	
VT	600	C, SHADOW	88 > 93	N	07HO35	SA			09	SA																
VT	600	C, SHADOW	94 > 00	N	07HO30	SA			05	SA	LA					SR										
VT	600	CD SHADOW VLX	94 > 00	Y	07HO30	SA			05	SA	LA					SR										
XL	600	LM, RM	85 > 87	N	07HO10	10			10	SA	LA															
XL	600	R	83 > 86	N	07HO15	05			05			SX	SD	TT												
XL	600	V, TRANSALP	87 > 90	N	07HO10	SA			10	SA	LA															
XL	600	V, TRANSALPINO	91 > 93	N	07HO35	SA			09	SA								07HO27	SP			11	SP			

HONDA

						↓	CC	Genuine		SA	LA	SD	SX	XS	SR	TT	RC		↓	CC	Genuine	SP	SD	SX	XS	TT
XL	600	V, TRANSALPINO	94 > 96	N	07HO41	SA				08	SA								07HO27	SP			11	SP				
XL	600	V, TRANSALPINO	97 > 99	Y	07KA17	SA				05		LA	SX	SD	TT				07HO27	SP			11	SP				
XLM	600	LM	87 > 91	N	07HO15	05				05			SX	SD	TT													
XR	600	R	83 > 87	N	07HO15	SD				05			SX	SD	TT													
XR	600	R	88 > 90	N	07HO25	SD				06			SX	SD	TT													
XR	600	R	91 > 92	N	07HO25	SD				06			SX	SD	TT				07HO26	SD			08		SD	SX		TT
XR	600	R	93 > 00	N	07KA17	SD				05		LA	SX	SD	TT				07HO26	SD			08		SD	SX		TT
CB	650		79 > 81	N	07HO07	12				12																		
CB	650		85 > 85	Y	07HO10	10				10	SA	LA																
CB	650	C	80 > 85	N	07HO07	12				12																		
CB	650	F	14 > 19	Y	07HO30	SA				05	SA	LA					SR		07HO53	SP			CC	SP				
CB	650	R NEO SPORTS CAFE	19 > 21	Y	07HO62	SA					SA	LA							07HO53	SP			CC	SP				
CB	650	SC NIGHTHAWK	83 > 85	Y	07HO10	10				10	SA	LA																
CB	650	SCC NIGHTHAWK	82 > 82	Y	07HO16	09				09																		
CB	650	Z	78 > 81	Y	07HO07	12				12																		
CBR	650	F	14 > 20	Y	07HO30	SA				05	SA	LA					SR		07HO53	SP			CC	SP				
CBR	650	F ABS	14 > 20	Y	07HO41	SA				08	SA								07HO53	SP			CC	SP				
CBR	650	R	19 > 21	N	07HO62	SA					SA	LA							07HO53	SP			CC	SP				
CBX	650	E	83 > 90	Y	07HO14	06				06																		
CBX	650	ED, SC, SCD	83 > 83	Y	07HO10	10				10	SA	LA																
CX	650	C	83 > 86	Y	07HO10	10				10	SA	LA																
CX	650	E	83 > 86	Y	07HO18	07				07									07HO10	10			10	SP				
CX	650	TURBO	83 > 86	Y	07HO10	10				10	SA	LA							07HO10	10			10	SP				
FMX	650	RALLY	05 > 08	N	07HO30	SA				05	SA	LA					SR		07HO27	SP			11	SP				
FX	650	VIGOR	99 > 02	N	07BB03	SA	59	65	73	06	SA	LA							07BB02	SP	58	65	CC	SP	SD	SX		TT
GL	650	D	83 > 84	Y	07HO10	10				10	SA	LA																
NT	650	HAWK GT	88 > 91	N	07HO30	SA				05	SA	LA					SR		07HO27	SP			11	SP				
NT	650	V DEAUVILLE	98 > 00	Y	07BB03	SA	59	65	73	06	SA	LA							07HO27	SP			11	SP				
NT	650	V DEAUVILLE	01 > 01	Y	07BB03	SA	59	65	73	06	SA	LA							07HO36	SP			07	SP				
NT	650	V DEAUVILLE	02 > 05	Y	07HO42	SA				06	SA	LA							07HO43	SP			08	SP				
NTV	650		94 > 97	Y	07HO34	05				05									07HO27	SP			11	SP				
NTV	650	BROS	88 > 97	Y	07HO28	SA				07	SA	LA					SR	RC	07HO27	SP			11	SP				
NTV	650	REVERE	88 > 93	N	07HO30	SA				05	SA	LA					SR		07HO27	SP			11	SP				
NX	650	DOMINATOR	93 > 96	N	07HO23	SA				07	SA								07HO27	SP			11	SP				
NX	650	DOMINATOR	97 > 99	N	07BB03	SA	59	65	73	06	SA	LA							07BB02	SP	58	65	CC	SP	SD	SX		TT
NX	650	DOMINATOR J-K	88 > 92	N	07HO35	SA				09	SA								07HO27	SP			11	SP				
SLR	650		97 > 99	N	07BB03	SA	59	65	73	06	SA	LA							07BB02	SP	58	65	CC	SP	SD	SX		TT
TRX	650	FA RINCON	03 > 05	N															07HO55	SD					SD			
TRX	650	FGA RINCON	04 > 05	N															07HO55	SD					SD			
XL	650	V TRANSALP	00 > 07	Y	07KA17	SA				05		LA	SX	SD	TT				07HO27	SP			11	SP				
XR	650	L	93 > 18	N	07KA17	05				05		LA	SX	SD	TT				07HO26	08			08		SD	SX		TT
XR	650	R	00 > 11	N	07KA17	SD				05		LA	SX	SD	TT				07HO26	SD			08		SD	SX		TT
XRV	650	AFRICA TWIN	88 > 89	N	07HO35	SA				09	SA								07HO27	SP			11	SP				
DN-01	680		08 > 11	Y	07HO57	SA					SA	LA							07HO31	SP			09	SP				
DN-01	680	(PARKING BRAKE)	08 > 11	N															07094	CC			CC					
TRX	680	FA6 RINCON	06 > 15	Y	07HO58	SD							SD						07HO55	SD					SD			
TRX	680	FGA6 RINCON	06 > 15	Y	07HO58	SD							SD						07HO55	SD					SD			
	700	PIONEER	14 > 21	Y	07HO67	SD							SD						07HO69	SD					SD			
CB	700	SC	84 > 86	Y	07HO10	10				10	SA	LA																
CTX	700		14 > 18	N	07HO41	SA				08	SA								07HO53	SP			CC	SP				
CTX	700	D ABS W/DCT	13 > 15	N	07HO41	SA				08	SA								07HO53	SP			CC	SP				
CTX	700	D ABS W/DCT (PARKING BRAKE)	13 > 15	N															07GR19	CC			CC					

HONDA

						↓	CC	Genuine		SA	LA	SD	SX	XS	SR	TT	RC		↓	CC	Genuine	SP	SD	SX	XS	TT
CTX	700	N	14 > 18	N	07HO41	SA				08	SA								07HO53	SP			CC	SP				
CTX	700	ND ABS W/DCT	14 > 15	N	07HO41	SA				08	SA								07HO53	SP			CC	SP				
CTX	700	ND ABS W/DCT (PARKING BRAKE)	14 > 15	N															07GR19	CC			CC					
NC	700	D INTEGRA	12 > 13	N	07HO57	SA					SA	LA							07HO36	SP			07	SP				
NC	700	D INTEGRA W/DCT (PARKING BRAKE)	12 > 13	N															07GR19	CC			CC					
NC	700	S	12 > 13	N	07HO30	SA				05	SA	LA				SR			07HO27	SP			11	SP				
NC	700	SA ABS	12 > 13	N	07HO57	SA					SA	LA							07HO36	SP			07	SP				
NC	700	SD ABS	12 > 13	N	07HO57	SA					SA	LA							07HO36	SP			07	SP				
NC	700	SD ABS W/DCT (PARKING BRAKE)	12 > 13	N															07GR19	CC			CC					
NC	700	X	12 > 13	N	07HO30	SA				05	SA	LA				SR			07HO27	SP			11	SP				
NC	700	XA ABS	12 > 13	N	07HO57	SA					SA	LA							07HO36	SP			07	SP				
NC	700	XD ABS	12 > 13	N	07HO57	SA					SA	LA							07HO36	SP			07	SP				
NC	700	XD ABS W/DCT (PARKING BRAKE)	12 > 13	N															07GR19	CC			CC					
NT	700	DEAUVILLE ABS	06 > 12	Y	07HO57	SA					SA	LA							07HO43	SP			08	SP				
NT	700	V VARADERO, ABS	10 > 13	Y	07HO57	SA					SA	LA							07HO43	SP			08	SP				
TRX	700	XX	08 > 12	Y	07KA17	SD				05		LA	SX	SD	TT				07HO58	SD					SD			
VF	700	C MAGNA	84 > 84	Y	07HO10	10				10	SA	LA																
VF	700	C MAGNA	85 > 86	Y	07HO18	07				07																		
VF	700	C MAGNA	87 > 87	N	07HO10	10				10	SA	LA																
VF	700	F INTERCEPTOR	84 > 85	Y	07HO18	07				07									07HO10	10			10	SP				
VF	700	S	84 > 85	Y	07HO10	10				10	SA	LA																
VFR	700	F INTERCEPTOR	88 > 89	Y	07HO30	SA				05	SA	LA				SR			07HO27	SP			11	SP				
VFR	700	F, F2	86 > 87	Y	07HO23	SA				07	SA								07HO10	SP			10	SP				
VT	700	C SHADOW	84 > 85	Y	07HO16	09				09																		
VT	700	C SHADOW	86 > 86	Y	07HO16	09				09																		
VT	700	C, SHADOW	87 > 87	N	07HO10	10				10	SA	LA																
XL	700	TRANSALP	08 > 11	Y	07KA17	SA				05		LA	SX	SD	TT				07HO27	SP			11	SP				
XL	700	TRANSALP ABS	08 > 12	Y	07HO57	SA					SA	LA							07HO36	SP			07	SP				
	750	HORNET	23 > 23	Y	07HO72	SA					SA								07HO53	SP			CC	SP				
ADV	750	X-ADV	17 > 21	N	07HO62	SA					SA	LA							07HO53	SP			CC	SP				
ADV	750	X-ADV (PARKING BRAKE)	17 > 21	N															07GR19	CC			CC					
CB	750	A	76 > 78	N	07HO01	30				30																		
CB	750	C	80 > 81	Y	07HO07	12				12																		
CB	750	C	82 > 84	Y	07HO10	10				10	SA	LA																
CB	750	C, F, FII, K	85 > 86	Y	07HO10	10				10	SA	LA																
CB	750	F	77 > 80	Y	07HO03	07				07									07HO03	07			07					
CB	750	F	81 > 82	Y	07HO10	10				10	SA	LA							07HO10	10			10	SP				
CB	750	F1	75 > 76	N	07HO01	30				30									07HO04	11			11					
CB	750	HORNET	23 > 23	N	07HO72	SA					SA								07HO52	SP			CC	SP				
CB	750	K	81 > 82	Y	07HO10	10				10	SA	LA							07HO10	10			10	SP				
CB	750	K FOUR	77 > 78	N	07HO01	30				30																		
CB	750	K, L	79 > 80	Y	07HO07	12				12																		
CB	750	K0-K6 FOUR	70 > 76	N	07HO02	29				29																		
CB	750	KZ	82 > 82	N	07HO10	10				10	SA	LA																
CB	750	N, F, SEVEN FIFTY	92 > 95	Y	07HO30	SA				05	SA	LA				SR			07HO36	SP			07	SP				
CB	750	PZ	81 > 84	N	07HO07	12				12																		
CB	750	SC	82 > 83	Y	07HO18	07				07																		
CB	750	SS	77 > 79	Y	07HO12	12				12									07HO03	07			07					
CBR	750	HURRICANE	87 > 00	Y	07HO23	SA				07	SA								07HO10	SP			10	SP				
CBX	750		84 > 88	Y	07HO10	10				10	SA	LA							07HO10	10			10	SP				
CBX	750	F	84 > 88	Y	07HO10	10				10	SA	LA							07HO10	10			10	SP				
NC	750	D INTEGRA	14 > 19	N	07HO41	SA				08	SA								07HO53	SP			CC	SP				

HONDA

						↓	CC	Genuine		SA	LA	SD	SX	XS	SR	TT	RC		↓	CC	Genuine	SP	SD	SX	XS	TT
NC	750	D INTEGRA W/DCT (PARKING BRAKE)	14 > 19	N														07GR19	CC			CC				
NC	750	INTEGRA	16 > 18	N	07HO41	SA				08	SA							07HO53	SP			CC	SP			
NC	750	INTEGRA DCT ABS	14 > 19	N	07HO41	SA				08	SA							07HO53	SP			CC	SP			
NC	750	S W/DCT	14 > 21	N	07HO41	SA				08	SA							07HO53	SP			CC	SP			
NC	750	S W/DCT (PARKING BRAKE)	14 > 21	N														07GR19	CC			CC				
NC	750	X W/DCT	14 > 19	N	07HO41	SA				08	SA							07HO53	SP			CC	SP			
NC	750	X W/DCT (PARKING BRAKE)	14 > 19	N														07GR19	CC			CC				
NC	750	XAE	14 > 19	N	07HO41	SA				08	SA							07HO53	SP			CC	SP			
NM4	750	VULTUS ABS W/DCT	15 > 18	N	07HO41	SA				08	SA							07HO53	SP			CC	SP			
NM4	750	VULTUS ABS W/DCT (PARKING BRAKE)	15 > 18	N														07GR19	CC			CC				
NR	750		92 > 92	Y	07HO28	SA				07	SA	LA				SR	RC	07HO36	SP			07	SP			
NV	750	CG SHADOW	86 > 89	N	07HO10	10				10	SA	LA														
RVF	750	RR (RC-45)	94 > 98	Y	07HO28	SA				07	SA	LA				SR	RC	07HO29	SP			11	SP			
VF	750	C	82 > 84	Y	07HO10	10				10	SA	LA														
VF	750	C, CD MAGNA	94 > 98	N	07HO31	09				09																
VF	750	C, MAGNA	88 > 93	N	07HO10	10				10	SA	LA														
VF	750	F	83 > 84	Y	07HO10	10				10	SA	LA						07HO10	10			10	SP			
VF	750	S	85 > 85	Y	07HO10	10				10	SA	LA														
VF	750	SPORT	82 > 83	Y	07HO10	10				10	SA	LA														
VFR	750	F	86 > 87	Y	07HO23	SA				07	SA							07HO10	SP			10	SP			
VFR	750	F	88 > 98	Y	07HO30	SA				05	SA	LA				SR		07HO31	SP			09	SP			
VFR	750	R	88 > 93	Y	07HO28	SA				07	SA	LA				SR	RC	07HO29	SP			11	SP			
VP	750	CH, CUSTOM	87 > 87	N	07HO10	10				10	SA	LA														
VT	750	BLACK WIDOW	01 > 03	N	07HO41	SA				08	SA															
VT	750	C	83 > 85	N	07HO16	09				09																
VT	750	C, SHADOW	86 > 96	N	07HO10	10				10	SA	LA														
VT	750	C2 SHADOW A.C.E.	97 > 03	N	07HO41	SA				08	SA															
VT	750	C2 SHADOW SPIRIT	07 > 11	N	07HO41	SA				08	SA															
VT	750	C2B	11 > 18	N	07HO41	SA				08	SA															
VT	750	C2S ABS	13 > 14	N	07HO57	SA					SA	LA						07KA21	SP			07	SP			
VT	750	C4 SHADOW	04 > 05	N	07HO41	SA				08	SA															
VT	750	CS ABS	13 > 14	N	07HO57	SA					SA	LA						07KA21	SP			07	SP			
VT	750	RS	11 > 13	N	07HO41	SA				08	SA															
VT	750	S	11 > 12	N	07HO41	SA				08	SA															
XLV	750	R	83 > 85	N	07HO10	10				10	SA	LA														
XLV	750	R	86 > 88	N	07HO18	07				07																
XRV	750	AFRICA TWIN	90 > 92	N	07HO21	SA				07	SA					SR		07HO27	SP			11	SP			
XRV	750	AFRICA TWIN	93 > 03	Y	07KA17	SA				05		LA	SX	SD	TT			07HO27	SP			11	SP			
PC	800	PACIFIC COAST	89 > 97	Y	07HO30	SA				05	SA	LA				SR										
VFR	800		06 > 13	Y	07HO57	SA					SA	LA						07HO43	SP			08	SP			
VFR	800	ABS	06 > 13	Y	07HO57	SA					SA	LA						07HO43	SP			08	SP			
VFR	800	CROSSRUNNER	11 > 13	Y	07HO57	SA					SA	LA						07HO13	SP			CC	SP			
VFR	800	F	14 > 16	Y	07HO50	SA					SA	LA						07HO13	SP			CC	SP			
VFR	800	F	17 > 19	Y	07HO63	SA					SA	LA				SR	RC	07HO13	SP			CC	SP			
VFR	800	FI	98 > 01	Y	07HO42	SA				06	SA	LA						07HO43	SP			08	SP			
VFR	800	V-TEC, ABS	02 > 05	Y	07HO42	SA				06	SA	LA						07HO43	SP			08	SP			
VFR	800	X CROSSRUNNER	15 > 16	Y	07HO50	SA					SA	LA						07HO13	SP			CC	SP			
VFR	800	X CROSSRUNNER	17 > 18	Y	07HO63	SA					SA	LA				SR	RC	07HO13	SP			CC	SP			
VT	800	C	88 > 94	N	07HO10	10				10	SA	LA														
CB	900	C	82 > 82	Y	07HO10	10				10	SA	LA						07HO10	10			10	SP			
CB	900	F	78 > 80	Y	07HO03	07				07								07HO03	07			07				
CB	900	F, F2	81 > 84	Y	07HO18	07				07								07HO10	10			10	SP			

HONDA

						↓	CC	Genuine		SA	LA	SD	SX	XS	SR	TT	RC		↓	CC	Genuine	SP	SD	SX	XS	TT
CB	900	HORNET	02 > 07	Y	07HO28	SA			07	SA	LA					SR	RC	07HO36	SP			07	SP			
CBR	900	RR FIREBLADE	92 > 97	Y	07HO28	SA			07	SA	LA					SR	RC	07HO36	SP			07	SP			
CBR	900	RR FIREBLADE	98 > 03	Y	07HO45	SA			07	SA								07HO36	SP			07	SP			
VFR	950	F, CARAT	92 > 92	Y	07HO30	SA			05	SA	LA					SR		07HO31	SP			09	SP			
	1000	PIONEER	16 > 21	Y	07HO68	SD							SD					07HO70	SD					SD		
	1000	TALON	21 > 21	Y	07HO68	SD							SD					07HO70	SD					SD		
	1000	TALON R	19 > 21	Y	07HO68	SD							SD					07HO70	SD					SD		
	1000	TALON X	19 > 21	Y	07HO68	SD							SD					07HO70	SD					SD		
	1000	TALON X-4	20 > 20	Y	07HO68	SD							SD					07HO70	SD					SD		
CB	1000	C	83 > 84	Y	07HO10	10			10	SA	LA							07HO10	10			10	SP			
CB	1000	F (BIG ONE)	93 > 97	Y	07HO28	SA			07	SA	LA					SR	RC	07HO36	SP			07	SP			
CB	1000	R	08 > 16	Y	07HO50	SA				SA	LA							07HO13	SP			CC	SP			
CB	1000	R	18 > 22	Y	07HO63	SA				SA	LA					SR	RC	07HO13	SP			CC	SP			
CB	1000	R ABS	08 > 16	Y	07HO57	SA				SA	LA							07HO13	SP			CC	SP			
CB	1000	R+ NEO SPORTS CAFE	18 > 18	Y	07HO63	SA				SA	LA					SR	RC	07HO13	SP			CC	SP			
CBF	1000		06 > 11	Y	07HO41	SA			08	SA								07HO36	SP			07	SP			
CBF	1000	ABS	06 > 11	Y	07HO57	SA				SA	LA							07HO57	SP				SP			
CBF	1000	F ABS	15 > 18	Y	07HO57	SA				SA	LA							07HO36	SP			07	SP			
CBF	1000	LIMITED EDITION	09 > 14	Y	07HO41	SA			08	SA								07HO36	SP			07	SP			
CBF	1000	LIMITED EDITION ABS	09 > 14	Y	07HO57	SA				SA	LA							07HO57	SP				SP			
CBR	1000	F	87 > 88	Y	07HO23	SA			07	SA								07HO10	SP			10	SP			
CBR	1000	F	89 > 92	Y	07HO30	SA			05	SA	LA					SR		07HO31	SP			09	SP			
CBR	1000	F, FP	93 > 99	Y	07HO39	SA			07	SA								07HO39	SP			07	SP			
CBR	1000	RR FIREBLADE	04 > 05	Y	07HO50	SA				SA	LA							07HO36	SP			07	SP			
CBR	1000	RR FIREBLADE	06 > 08	Y	07HO50	SA				SA	LA							07HO59	SP			07	SP			
CBR	1000	RR FIREBLADE	09 > 16	Y	07HO50	SA				SA	LA							07HO59	SP			07	SP			
CBR	1000	RR FIREBLADE	17 > 22	Y	07HO63	SA				SA	LA					SR	RC	07HO59	SP			07	SP			
CBR	1000	RR SP	14 > 22	Y	07BB37	SA	59	91	92	SA	LA					SR	RC	07HO59	SP			07	SP			
CBR	1000	RR SP2	17 > 19	Y	07BB37	SA	59	91	92	SA	LA					SR	RC	07HO59	SP			07	SP			
CBR	1000	RR-R FIREBLADE	20 > 23	Y	07GR99	SA				SA						SR	RC	07BB20	SP	65	90	CC	SP			
CBR	1000	RR-R SP FIREBLADE	20 > 21	Y	07BB37	SA	59	91	92	SA	LA					SR	RC	07BB20	SP	65	90	CC	SP			
CBR	1000	RR-R SP FIREBLADE	22 > 23	Y	07BB37	SA	59	91	92	SA	LA					SR	RC	07BB20	SP	65	90	CC	SP			
CBX	1000		78 > 80	Y	07HO03	07			07									07HO03	07			07				
CBX	1000		81 > 82	Y	07HO18	07			07									07HO10	10			10	SP			
CRF	1000	L AFRICA TWIN	16 > 19	Y	07HO62	SA				SA	LA							07HO36	SP			07	SP			
CRF	1000	L AFRICA TWIN (PARKING BRAKE)	16 > 19	N														07GR19	CC			CC				
CRF	1000	L AFRICA TWIN ADVENTURE SPORTS	18 > 19	Y	07HO62	SA				SA	LA							07HO36	SP			07	SP			
CRF	1000	L AFRICA TWIN ADVENTURE SPORTS (PARKING BRAKE)	18 > 19	N														07GR19	CC			CC				
GL	1000	GOLD WING	81 > 81	Y	07HO03	07			07									07HO03	07			07				
GL	1000	GR. TOUR. GOLD WING	81 > 82	Y	07HO03	07			07									07HO03	07			07				
GL	1000	K1, K2 GOLD WING	75 > 77	Y	07HO12	12			12									07HO04	11			11				
GL	1000	K3 GOLD WING	78 > 79	Y	07HO03	07			07									07HO04	11			11				
RC213V-S	1000		16 > 18	Y	07BB37	SA	59	91	92	SA	LA					SR	RC	07BB20	SP	65	90	CC	SP			
VF	1000	F, FII	84 > 86	Y	07HO10	10			10	SA	LA							07HO10	10			10	SP			
VF	1000	FII BOL D'OR	85 > 85	Y	07HO10	10			10	SA	LA							07HO10	10			10	SP			
VF	1000	R	84 > 87	Y	07HO10	10			10	SA	LA							07HO10	10			10	SP			
VFR	1000		89 > 89	Y	07HO30	SA			05	SA	LA					SR		07HO31	SP			09	SP			
VT	1000	C	88 > 88	N	07HO10	10			10	SA	LA															
VTR	1000	F FIRESTORM	97 > 07	Y	07HO28	SA			07	SA	LA					SR	RC	07HO36	SP			07	SP			
VTR	1000	SP-1, SP-2	00 > 06	Y	07HO45	SA			07	SA								07HO36	SP			07	SP			
XL	1000	VARADERO	99 > 99	Y	07HO42	SA			06	SA	LA							07HO43	SP			08	SP			
XL	1000	VARADERO	07 > 13	Y	07HO57	SA				SA	LA							07HO43	SP			08	SP			

HONDA

						↓	CC	Genuine		SA	LA	SD	SX	XS	SR	TT	RC		↓	CC	Genuine	SP	SD	SX	XS	TT
XL	1000	VARADERO (LINKED BRAKE SYSTEM)	00 > 06	Y	07HO42	SA				06	SA	LA							07HO43	SP			08	SP				
XL	1000	VARADERO ABS	04 > 13	Y	07HO57	SA					SA	LA							07HO43	SP			08	SP				
CB	1100		13 > 13	Y	07HO57	SA					SA	LA							07HO36	SP			07	SP				
CB	1100		14 > 21	Y	07HO45	SA				07	SA								07HO36	SP			07	SP				
CB	1100	EX	14 > 21	Y	07HO45	SA				07	SA								07HO36	SP			07	SP				
CB	1100	F	83 > 85	Y	07HO10	10				10	SA	LA							07HO10	10			10	SP				
CB	1100	HORNET	99 > 99	Y	07HO42	SA				06	SA	LA							07HO43	SP			08	SP				
CB	1100	R, RD	81 > 83	Y	07HO10	10				10	SA	LA							07HO10	10			10	SP				
CB	1100	RS ABS	17 > 21	Y	07HO63	SA					SA	LA				SR	RC		07HO36	SP			07	SP				
CB	1100	X-11	00 > 03	Y	07HO42	SA				06	SA	LA							07HO43	SP			08	SP				
CBR	1100	XX SUPER BLACKBIRD	96 > 07	Y	07HO42	SA				06	SA	LA							07HO43	SP			08	SP				
CMX	1100	REBEL	21 > 22	N	07HO63	SA					SA	LA				SR	RC		07HO53	SP			CC	SP				
CRF	1100	L AFRICA TWIN	20 > 21	Y	07HO62	SA					SA	LA							07HO36	SP			07	SP				
CRF	1100	L AFRICA TWIN ADVENTURE SPORTS	20 > 21	Y	07HO62	SA					SA	LA							07HO36	SP			07	SP				
GL	1100	-1, DLX GOLD WING	81 > 87	Y	07HO10	10				10	SA	LA							07HO10	10			10	SP				
GL	1100	A GOLD WING	79 > 83	Y	07HO03	07				07									07HO03	07			07					
GL	1100	GOLD WING	82 > 83	Y	07HO18	07				07									07HO10	10			10	SP				
NT	1100		22 > 22	Y	07HO62	SA					SA	LA							07HO36	SP			07	SP				
ST	1100		90 > 02	Y	07HO30	SA				05	SA	LA				SR			07HO34	SP			05	SP				
ST	1100	A6 ABS-TCS-CBS	96 > 01	Y	07HO44	SA				CC	SA								07HO43	SP			08	SP				
ST	1100	ABS-TCS	92 > 95	Y	07HO30	SA				05	SA	LA				SR			07HO34	SP			05	SP				
VF	1100	C	83 > 86	Y	07HO18	07				07									07HO10	10			10	SP				
VF	1100	S	84 > 85	Y	07HO18	07				07									07HO10	10			10	SP				
VT	1100	C SHADOW	87 > 93	N	07HO10	10				10	SA	LA																
VT	1100	C SHADOW	94 > 96	Y	07HO30	SA				05	SA	LA				SR												
VT	1100	C2 SHADOW A.C.E.	95 > 04	N	07HO30	SA				05	SA	LA				SR			07HO36	SP			07	SP				
VT	1100	C2 Y	00 > 05	N	07HO30	SA				05	SA	LA				SR			07HO36	SP			07	SP				
VT	1100	C3 SHADOW AERO	98 > 04	N	07HO30	SA				05	SA	LA				SR			07HO36	SP			07	SP				
VT	1100	T SHADOW	98 > 04	Y	07HO30	SA				05	SA	LA				SR			07HO36	SP			07	SP				
GL	1200	A, I GOLD WING	84 > 86	Y	07HO18	07				07									07HO10	10			10	SP				
GL	1200	DX GOLD WING	86 > 87	Y	07HO18	07				07									07HO10	10			10	SP				
GL	1200	GOLD WING	84 > 86	Y	07HO18	07				07									07HO10	10			10	SP				
VFR	1200	F	10 > 19	Y	07HO37	SA					SA								07HO13	SP			CC	SP				
VFR	1200	F W/DCT	10 > 19	Y	07HO37	SA					SA								07HO60	SP				SP				
VFR	1200	F W/DCT (PARKING BRAKE)	10 > 19	N															07GR19	CC			CC					
VFR	1200	XC CROSSTOURER	12 > 19	Y	07HO57	SA					SA	LA							07HO60	SP				SP				
VFR	1200	XDC CROSSTOURER W/DCT	12 > 19	Y	07HO57	SA					SA	LA							07HO60	SP				SP				
VFR	1200	XDC CROSSTOURER W/DCT (PARKING BRAKE)	12 > 19	N															07GR19	CC			CC					
CB	1300		05 > 13	Y	07HO45	SA				07	SA								07HO36	SP			07	SP				
CB	1300	R	02 > 04	Y	07HO45	SA				07	SA								07KA21	SP			07	SP				
CB	1300	S	11 > 15	Y	07HO57	SA					SA	LA							07HO36	SP			07	SP				
CB	1300	SF	98 > 00	Y	07KA20	SA				09	SA					SR	RC		07KA21	SP			07	SP				
CB	1300	X-4	97 > 03	Y	07HO28	SA				07	SA	LA				SR	RC		07KA21	SP			07	SP				
CTX	1300		14 > 18	Y	07HO57	SA					SA	LA							07HO31	SP			09	SP				
ST	1300	PAN EUROPEAN, ABS	02 > 07	Y	07HO42	SA				06	SA	LA							07HO43	SP			08	SP				
ST	1300	PAN EUROPEAN, ABS	08 > 18	Y	07HO57	SA					SA	LA							07HO43	SP			08	SP				
VT	1300	CX A FURY	10 > 22	N	07HO30	SA				05	SA	LA				SR			07HO36	SP			07	SP				
VT	1300	CXA A FURY ABS	10 > 22	N	07HO57	SA					SA	LA							07HO43	SP			08	SP				
VTX	1300	C	04 > 09	N	07HO30	SA				05	SA	LA				SR			07HO36	SP			07	SP				
VTX	1300	S	03 > 07	N	07HO30	SA				05	SA	LA				SR			07HO36	SP			07	SP				
GL	1500	A, SE, I GOLD WING	94 > 99	Y	07HO35	SA				09	SA								07HO10	SP			10	SP				
GL	1500	F6 C VALKYRIE	96 > 02	Y	07HO30	SA				05	SA	LA				SR			07HO31	SP			09	SP				

						↓	CC	Genuine		SA	LA	SD	SX	XS	SR	TT	RC		↓	CC	Genuine		SP	SD	SX	XS	TT
HONDA																											
GL	1500	GOLD WING, GOLD WING SE	88 > 99	Y	07HO35	SA				09	SA								07HO10	SP			10	SP				
GLX	1500		88 > 99	Y	07HO35	09				09	SA								07HO10	10			10	SP				
GL	1800	GOLD WING	01 > 17	Y	07HO42	SA				06	SA	LA							07HO52	SP				SP				
GL	1800	GOLD WING	18 > 21	Y	07HO65	SA					SA								07HO66	SP				SP				
GL	1800	GOLD WING (PARKING BRAKE)	18 > 20	N															07GR19	CC			CC					
GL	1800	GOLD WING F6B	13 > 16	Y	07HO42	SA				06	SA	LA							07HO52	SP				SP				
VTX	1800		01 > 12	Y	07HO42	SA				06	SA	LA							07HO43	SP			08	SP				
HOREX																											
	80	REBELL N	83 > 83	N	07GR01	01				01																	
	80	REBELL T	86 > 86	Y	07BB14	08	18			08									07BB14	08	18		08	SP				
	80	SPORT L	86 > 86	Y	07BB14	08	18			08									07BB14	08	18		08	SP				
	125	IMPERATOR	96 > 96	N	07BB14	08	18			08																	
	125	REGENT	96 > 96	N	07BB14	08	18			08																	
	560	E	86 > 88	Y	07BB14	08	18			08									07BB14	08	18		08	SP				
	600	COLUMBUS	87 > 88	Y	07BB14	08	18			08									07BB14	08	18		08	SP				
VR6	1200		11 > 16	Y	07BB19	SA	59	73	90	07	SA	LA				SR	RC		07SU12	SP			15	SP	SD	SX		
VR6	1200	CAFE RACER	17 > 23	Y	07BB37	SA	59	91	92		SA	LA				SR	RC		07BB20	SP	65	90	CC	SP				
VR6	1200	CLASSIC	17 > 23	Y	07BB37	SA	59	91	92		SA	LA				SR	RC		07BB20	SP	65	90	CC	SP				
VR6	1200	RAW	23 > 23	Y	07BB37	SA	59	91	92		SA	LA				SR	RC		07BB20	SP	65	90	CC	SP				
HRD																											
	50	GS ENDURO	00 > 02	N	07GR14	06				06									07BB02	CC	58	65	CC	SP	SD	SX		TT
	50	SONIC 2 SUPERMOTARD	00 > 02	N	07GR14	06				06									07044	CC			CC					
	50	SONIC 2 TRAIL	00 > 02	N	07GR14	06				06									07044	CC			CC					
	125	SUPERMOTARD	00 > 02	N	07GR14	06				06									07BB12	05			05					TT
	125	TRAIL	00 > 02	N	07GR14	06				06									07BB12	05			05					TT
HUSABERG																											
	EV	ALL MODELS	89 > 92	N	07BB09	07				07									07YA54	SD			CC	SP	SD	SX		
	EV	ALL MODELS	93 > 98	N	07BB04	SD	30	59	78	CC	SA	LA	SX	SD	TT				07YA54	SD			CC	SP	SD	SX		
TE	125		13 > 13	N	07BB04	SD	30	59	78	CC	SA	LA	SX	SD	TT				07BB27	SD					SD	SX		TT
FE	250		13 > 13	N	07BB04	SD	30	59	78	CC	SA	LA	SX	SD	TT				07BB27	SD					SD	SX		TT
TE	250		11 > 13	N	07BB04	SD	30	59	78	CC	SA	LA	SX	SD	TT				07BB27	SD					SD	SX		TT
TE	300		11 > 13	N	07BB04	SD	30	59	78	CC	SA	LA	SX	SD	TT				07BB27	SD					SD	SX		TT
	350		91 > 92	N	07BB09	07				07									07YA54	SD			CC	SP	SD	SX		
FE	350		13 > 13	N	07BB04	SD	30	59	78	CC	SA	LA	SX	SD	TT				07BB27	SD					SD	SX		TT
FE	390		10 > 13	N	07BB04	SD	30	59	78	CC	SA	LA	SX	SD	TT				07BB27	SD					SD	SX		TT
FC	400		99 > 02	N	07BB04	SX	30	59	78	CC	SA	LA	SX	SD	TT				07BB02	SX	58	65	CC	SP	SD	SX		TT
FE	400	S,E	99 > 03	N	07BB04	SD	30	59	78	CC	SA	LA	SX	SD	TT				07BB02	SD	58	65	CC	SP	SD	SX		TT
FS	400	E, C	01 > 03	N	07KA13	SR				06	SA	LA				SR	RC		07BB02	SX	58	65	CC	SP	SD	SX		TT
FC	450		03 > 08	N	07BB04	SX	30	59	78	CC	SA	LA	SX	SD	TT				07BB02	SX	58	65	CC	SP	SD	SX		TT
FE	450		09 > 13	N	07BB04	SD	30	59	78	CC	SA	LA	SX	SD	TT				07BB27	SD					SD	SX		TT
FE	450	E	04 > 08	N	07BB04	SD	30	59	78	CC	SA	LA	SX	SD	TT				07BB02	SD	58	65	CC	SP	SD	SX		TT
FS	450	C	06 > 08	N	07GR75	SX					SA		SX						07BB02	SX	58	65	CC	SP	SD	SX		TT
FS	450	E, C	03 > 05	N	07KA13	SR				06	SA	LA				SR	RC		07BB02	SX	58	65	CC	SP	SD	SX		TT
FX	450	E	03 > 08	N	07BB04	SX	30	59	78	CC	SA	LA	SX	SD	TT				07BB02	SX	58	65	CC	SP	SD	SX		TT
FC	470	E	01 > 02	N	07BB04	SX	30	59	78	CC	SA	LA	SX	SD	TT				07BB02	SX	58	65	CC	SP	SD	SX		TT
FX	470	E	01 > 02	N	07BB04	SX	30	59	78	CC	SA	LA	SX	SD	TT				07BB02	SX	58	65	CC	SP	SD	SX		TT
	500		91 > 98	N	07BB09	07				07									07YA54	SD			CC	SP	SD	SX		
	501	ENDURO	91 > 94	N	07BB09	07				07									07YA54	SD			CC	SP	SD	SX		
FC	501		99 > 01	N	07BB04	SX	30	59	78	CC	SA	LA	SX	SD	TT				07BB02	SX	58	65	CC	SP	SD	SX		TT
FE	501		13 > 13	N	07BB04	SD	30	59	78	CC	SA	LA	SX	SD	TT				07BB27	SD					SD	SX		TT
FE	501	S,E	99 > 04	N	07BB04	SD	30	59	78	CC	SA	LA	SX	SD	TT				07BB02	SD	58	65	CC	SP	SD	SX		TT
FC	550		01 > 05	N	07BB04	SX	30	59	78	CC	SA	LA	SX	SD	TT				07BB02	SX	58	65	CC	SP	SD	SX		TT

						↓	CC	Genuine		SA	LA	SD	SX	XS	SR	TT	RC		↓	CC	Genuine	SP	SD	SX	XS	TT
HUSABERG																										
FE	550	E	04 > 08	N	07BB04	SD	30	59	78	CC	SA	LA	SX	SD	TT				07BB02	SD	58	65	CC	SP	SD	SX		TT
FE	570		09 > 13	N	07BB04	SD	30	59	78	CC	SA	LA	SX	SD	TT				07BB27	SD					SD	SX		TT
	600	ENDURO	91 > 94	N	07BB09	07				07									07YA54	SD			CC	SP	SD	SX		
FC	600		99 > 01	N	07BB04	SX	30	59	78	CC	SA	LA	SX	SD	TT				07BB02	SX	58	65	CC	SP	SD	SX		TT
FE	600	S, E	99 > 02	N	07BB04	SD	30	59	78	CC	SA	LA	SX	SD	TT				07BB02	SD	58	65	CC	SP	SD	SX		TT
FE	650	E	01 > 08	N	07BB04	SD	30	59	78	CC	SA	LA	SX	SD	TT				07BB02	SD	58	65	CC	SP	SD	SX		TT
FS	650	E, C	01 > 05	N	07KA13	SR				06	SA	LA				SR	RC		07BB02	SX	58	65	CC	SP	SD	SX		TT
FS	650	E, C	06 > 08	N	07GR75	SX					SA		SX						07BB02	SX	58	65	CC	SP	SD	SX		TT
FX	650	E	01 > 05	N	07BB04	SX	30	59	78	CC	SA	LA	SX	SD	TT				07BB02	SX	58	65	CC	SP	SD	SX		TT
HUSQVARNA																										
	EV	ALL MODELS CR,TC,TE,WR	92 > 94	N	07SU12	SD				15			SX	SD					07HO09	SD			06		SD	SX		TT
	EV	ALL MODELS TE,TC,WR,CR,AE	89 > 89	N	07BB09	07				07																		
EE	EV	5	19 > 23	N	07GR70	SX							SX	SD					07GR70	SX					SD	SX		
	50	HUSKY BOY J, R, S	01 > 10	N	07BB12	TT				05					TT													
	50	RACING	98 > 98	N	07044	CC				CC																		
CR	50	JUNIOR	06 > 06	N	07GR48	SX				04			SX															
CR	50	PRO SENIOR	06 > 06	N	07GR48	SX				04			SX						07GR70	SX					SD	SX		
CR	50	SENIOR	06 > 06	N	07GR48	SX				04			SX						07GR70	SX					SD	SX		
SM	50		02 > 02	N	07GR14	06				06									07044	CC			CC					
SM	50		10 > 12	N	07GR48	04				04			SX						07GR70	SX					SD	SX		
TC	50		17 > 23	N	07GR70	SX							SX	SD					07GR70	SX					SD	SX		
TC	50	MINI	22 > 23	N	07GR70	SX							SX	SD					07GR70	SX					SD	SX		
WR	50		02 > 02	N	07GR14	06				06									07044	CC			CC					
WRS	50		98 > 98	N	07044	CC				CC																		
CR	65		12 > 13	N	07GR69	SX							SX	SD					07GR16	SX					SD	SX		
TC	65		17 > 22	N	07GR69	SX							SX	SD					07GR69	SX					SD	SX		
TC	65		23 > 23	N	07BB27	SX							SX	SD	TT				07BB27	SX					SD	SX		TT
TC	85		14 > 20	N	07GR20	SX							SX	SD					07GR16	SX					SD	SX		
TC	85		21 > 23	N	07BB04	SX	30	59	78	CC	SA	LA	SX	SD	TT				07BB27	SX					SD	SX		TT
CR	125	SVARTPILEN	21 > 23	N	07GR18	SA				CC	SA					SR			07BB02	SP	58	65	CC	SP	SD	SX		TT
CR	125		85 > 90	N	07BB01	SD	11			06			SX	SD														
CR	125		96 > 04	N	07BB04	SX	30	59	78	CC	SA	LA	SX	SD	TT				07BB02	SX	58	65	CC	SP	SD	SX		TT
CR	125		05 > 13	N	07BB04	SX	30	59	78	CC	SA	LA	SX	SD	TT				07BB27	SX					SD	SX		TT
CR/WR	125		91 > 91	N	07BB09	07				07									07BB07	TT			08					TT
CX	125		84 > 85	N	07BB01	SD	11			06			SX	SD														
SM	125	S	09 > 13	N	07BB04	CC	30	59	78	CC	SA	LA	SX	SD	TT				07BB02	CC	58	65	CC	SP	SD	SX		TT
SM	125	S 4T	11 > 13	N	07BB04	CC	30	59	78	CC	SA	LA	SX	SD	TT				07BB02	CC	58	65	CC	SP	SD	SX		TT
SM	125	SUPERMOTARD, S	99 > 13	N	07BB04	CC	30	59	78	CC	SA	LA	SX	SD	TT				07BB02	CC	58	65	CC	SP	SD	SX		TT
TC	125		14 > 23	N	07BB04	SX	30	59	78	CC	SA	LA	SX	SD	TT				07BB27	SX					SD	SX		TT
TE	125		14 > 16	N	07BB04	SD	30	59	78	CC	SA	LA	SX	SD	TT				07BB27	SD					SD	SX		TT
TE	125	4T	11 > 13	N	07BB04	CC	30	59	78	CC	SA	LA	SX	SD	TT				07BB02	CC	58	65	CC	SP	SD	SX		TT
TX	125		17 > 19	N	07BB04	83	30	59	78	CC	SA	LA	SX	SD	TT				07BB27	5A					SD	SX		TT
WR	125		85 > 90	N	07BB09	07				07																		
WR	125		96 > 13	N	07BB04	SD	30	59	78	CC	SA	LA	SX	SD	TT				07BB02	SD	58	65	CC	SP	SD	SX		TT
WRE	125		96 > 13	N	07BB04	SD	30	59	78	CC	SA	LA	SX	SD	TT				07BB02	SD	58	65	CC	SP	SD	SX		TT
WRK	125		90 > 90	N	07BB09	07				07									07YA54	SD			CC	SP	SD	SX		
TE	150	I	20 > 23	N	07BB04	83	30	59	78	CC	SA	LA	SX	SD	TT				07BB27	5A					SD	SX		TT
	200	PROF	86 > 86	Y	07BB01	SD	11			06			SX	SD					07BB01	SD	11		06	SP	SD	SX		
CR	240		84 > 85	N	07BB01	SD	11			06			SX	SD														
WR	240		87 > 91	N	07BB09	07				07									07BB07	TT			08					TT
WRK	240		90 > 90	N	07BB09	07				07									07YA54	SD			CC	SP	SD	SX		
CR	250		85 > 87	N	07BB01	SD	11			06			SX	SD														

HUSQVARNA

						↓	CC	Genuine			SA	LA	SD	SX	XS	SR	TT	RC		↓	CC	Genuine		SP	SD	SX	XS	TT
CR	250		91 > 91	N	07BB09	07				07									07BB07	TT			08					TT
CR	250		96 > 04	N	07BB04	SX	30	59	78	CC	SA	LA	SX	SD	TT				07BB02	SX	58	65	CC	SP	SD	SX		TT
CR	250		05 > 05	N	07BB04	SX	30	59	78	CC	SA	LA	SX	SD	TT				07BB27	SX					SD	SX		TT
CX	250		84 > 85	N	07BB01	SD	11			06			SX	SD														
FC	250		14 > 23	N	07BB04	SX	30	59	78	CC	SA	LA	SX	SD	TT				07BB27	SX					SD	SX		TT
FE	250		14 > 23	N	07BB04	SD	30	59	78	CC	SA	LA	SX	SD	TT				07BB27	SD					SD	SX		TT
TC	250		02 > 03	N	07BB04	SX	30	59	78	CC	SA	LA	SX	SD	TT				07BB02	SX	58	65	CC	SP	SD	SX		TT
TC	250		04 > 23	N	07BB04	SX	30	59	78	CC	SA	LA	SX	SD	TT				07BB27	SX					SD	SX		TT
TE	250		02 > 13	N	07BB04	83	30	59	78	CC	SA	LA	SX	SD	TT				07BB27	5A					SD	SX		TT
TE	250		14 > 18	N	07BB04	83	30	59	78	CC	SA	LA	SX	SD	TT				07BB27	5A					SD	SX		TT
TE	250	4T	10 > 13	N	07BB04	SD	30	59	78	CC	SA	LA	SX	SD	TT				07BB27	SD					SD	SX		TT
TE	250	I	20 > 23	N	07BB04	SD	30	59	78	CC	SA	LA	SX	SD	TT				07BB27	SD					SD	SX		TT
WR	250		96 > 13	N	07BB04	SD	30	59	78	CC	SA	LA	SX	SD	TT				07BB02	SD	58	65	CC	SP	SD	SX		TT
WR/XC	250		87 > 90	N	07BB09	07				07																		
WR	260		90 > 93	N	07BB09	07				07									07BB07	TT			08					TT
TC	300		14 > 15	N	07BB04	SX	30	59	78	CC	SA	LA	SX	SD	TT				07BB27	SX					SD	SX		TT
TE	300		14 > 19	N	07BB04	SD	30	59	78	CC	SA	LA	SX	SD	TT				07BB27	SD					SD	SX		TT
TE	300	I	18 > 23	N	07BB04	SD	30	59	78	CC	SA	LA	SX	SD	TT				07BB27	SD					SD	SX		TT
WR	300		09 > 13	N	07BB04	SD	30	59	78	CC	SA	LA	SX	SD	TT				07BB27	SD					SD	SX		TT
TE	310	4T	10 > 13	N	07BB04	SD	30	59	78	CC	SA	LA	SX	SD	TT				07BB27	SD					SD	SX		TT
FC	350		14 > 23	N	07BB04	SX	30	59	78	CC	SA	LA	SX	SD	TT				07BB27	SX					SD	SX		TT
FE	350		14 > 23	N	07BB04	SD	30	59	78	CC	SA	LA	SX	SD	TT				07BB27	SD					SD	SX		TT
TE	350		96 > 13	N	07BB04	SD	30	59	78	CC	SA	LA	SX	SD	TT				07BB02	SD	58	65	CC	SP	SD	SX		TT
TE	350	ENDURO	90 > 90	N	07BB09	07				07									07YA54	SD			CC	SP	SD	SX		
WR	360		98 > 13	N	07BB04	SD	30	59	78	CC	SA	LA	SX	SD	TT				07BB02	SD	58	65	CC	SP	SD	SX		TT
	400	ENDURO	85 > 88	N	07BB01	SD	11			06			SX	SD														
SM	400	R	02 > 02	N	07BB15	07				07	SA	LA					SR	RC	07BB02	CC	58	65	CC	SP	SD	SX		TT
TE	400		01 > 13	N	07BB04	SD	30	59	78	CC	SA	LA	SX	SD	TT				07BB02	SD	58	65	CC	SP	SD	SX		TT
WR	400		87 > 88	N	07BB09	07				07																		
	401	SVARTPILEN	17 > 20	N	07GR18	SA				CC	SA						SR		07BB02	SP	58	65	CC	SP	SD	SX		TT
	401	VITPILEN	17 > 20	N	07GR18	SA				CC	SA						SR		07BB02	SP	58	65	CC	SP	SD	SX		TT
TE	410		96 > 13	N	07BB04	SD	30	59	78	CC	SA	LA	SX	SD	TT				07BB02	SD	58	65	CC	SP	SD	SX		TT
	430	AUTO	87 > 87	N	07BB09	07				07																		
	430	ENDURO	85 > 88	N	07BB01	SD	11			06			SX	SD														
CR	430		87 > 89	N	07BB09	07				07																		
WR	430		87 > 89	N	07BB09	07				07																		
XC	430		87 > 88	N	07BB09	07				07																		
SMR	449		11 > 13	N	07BB33	SR	96				SA	LA					SR	RC	07BB27	SX					SD	SX		TT
TC	449		11 > 13	N	07BB04	SX	30	59	78	CC	SA	LA	SX	SD	TT				07BB27	SX					SD	SX		TT
TE	449		11 > 13	N	07BB04	SD	30	59	78	CC	SA	LA	SX	SD	TT				07BB27	SD					SD	SX		TT
FC	450		14 > 23	N	07BB04	SX	30	59	78	CC	SA	LA	SX	SD	TT				07BB27	SX					SD	SX		TT
FE	450		14 > 23	N	07BB04	SD	30	59	78	CC	SA	LA	SX	SD	TT				07BB27	SD					SD	SX		TT
FR	450	RALLY	22 > 23	N	07BB03	SA	59	65	73	06	SA	LA							07BB27	SD					SD	SX		TT
FS	450		15 > 22	N	07BB37	SR	59	91	92		SA	LA					SR	RC	07BB27	SX					SD	SX		TT
FX	450		17 > 20	N	07BB04	SD	30	59	78	CC	SA	LA	SX	SD	TT				07BB27	SX					SD	SX		TT
SM	450	R	03 > 04	N	07BB15	07				07	SA	LA					SR	RC	07BB02	CC	58	65	CC	SP	SD	SX		TT
SM	450	R	05 > 05	N	07BB33	SR	96				SA	LA					SR	RC	07BB02	SX	58	65	CC	SP	SD	SX		TT
SM	450	R	06 > 13	N	07BB33	SR	96				SA	LA					SR	RC	07BB27	SX					SD	SX		TT
SM	450	RR	06 > 10	N	07BB33	SR	96				SA	LA					SR	RC	07BB27	SX					SD	SX		TT
TC	450		02 > 03	N	07BB04	SX	30	59	78	CC	SA	LA	SX	SD	TT				07BB02	SX	58	65	CC	SP	SD	SX		TT
TC	450		04 > 10	N	07BB04	SX	30	59	78	CC	SA	LA	SX	SD	TT				07BB27	SX					SD	SX		TT
TE	450		02 > 10	N	07BB04	SD	30	59	78	CC	SA	LA	SX	SD	TT				07BB02	SD	58	65	CC	SP	SD	SX		TT

						↓	CC	Genuine			SA	LA	SD	SX	XS	SR	TT	RC		↓	CC	Genuine		SP	SD	SX	XS	TT
HUSQVARNA																												
TE	450		14 > 14	N	07BB04	SD	30	59	78	CC	SA	LA	SX	SD	TT				07BB27	SD					SD	SX		TT
CR	500		86 > 87	N	07BB01	SD	11			06			SX	SD														
CX/CR	500		84 > 85	N	07BB01	SD	11			06			SX	SD														
TC	500		86 > 86	N	07BB01	SD	11			06			SX	SD														
XC	500		87 > 88	N	07BB09	07				07																		
FE	501		14 > 23	N	07BB04	SD	30	59	78	CC	SA	LA	SX	SD	TT				07BB27	SD					SD	SX		TT
	504		83 > 83	N	07BB01	SD	11			06			SX	SD														
	510		87 > 89	N	07BB09	07				07																		
	510		90 > 90	N	07BB09	07				07									07YA54	SD			CC	SP	SD	SX		
SM	510	CENTENNIAL	06 > 06	N	07BB33	SR	96				SA	LA					SR	RC	07BB27	SX					SD	SX		TT
SM	510	R	05 > 05	N	07BB33	SR	96				SA	LA					SR	RC	07BB02	SX	58	65	CC	SP	SD	SX		TT
SM	510	R	06 > 10	N	07BB33	SR	96				SA	LA					SR	RC	07BB27	SX					SD	SX		TT
TC	510		02 > 03	N	07BB04	SX	30	59	78	CC	SA	LA	SX	SD	TT				07BB02	SX	58	65	CC	SP	SD	SX		TT
TC	510		04 > 10	N	07BB04	SX	30	59	78	CC	SA	LA	SX	SD	TT				07BB27	SX					SD	SX		TT
TE	510		86 > 87	N	07BB01	SD	11			06			SX	SD														
TE	510		02 > 10	N	07BB04	SD	30	59	78	CC	SA	LA	SX	SD	TT				07BB02	SD	58	65	CC	SP	SD	SX		TT
TE	510	CENTENNIAL	04 > 05	N	07BB04	SD	30	59	78	CC	SA	LA	SX	SD	TT				07BB02	SD	58	65	CC	SP	SD	SX		TT
SMR	511		11 > 13	N	07BB33	SR	96				SA	LA					SR	RC	07BB27	SX					SD	SX		TT
TE	511		11 > 14	N	07BB04	SD	30	59	78	CC	SA	LA	SX	SD	TT				07BB27	SD					SD	SX		TT
	570	NOX	01 > 03	N	07BB19	07	59	73	90	07	SA	LA					SR	RC	07BB02	CC	58	65	CC	SP	SD	SX		TT
SM	570	R	01 > 08	N	07BB15	07				07	SA	LA					SR	RC	07BB02	CC	58	65	CC	SP	SD	SX		TT
TC	570		01 > 13	N	07BB04	SX	30	59	78	CC	SA	LA	SX	SD	TT				07BB02	SX	58	65	CC	SP	SD	SX		TT
TE	570		01 > 13	N	07BB04	SD	30	59	78	CC	SA	LA	SX	SD	TT				07BB02	SD	58	65	CC	SP	SD	SX		TT
LT	610		00 > 02	N	07BB19	07	59	73	90	07	SA	LA					SR	RC	07BB02	CC	58	65	CC	SP	SD	SX		TT
SM	610	IE	07 > 10	N	07BB33	SR	96				SA	LA					SR	RC	07BB27	SX					SD	SX		TT
SM	610	SUPER MOTARD, S	98 > 00	N	07BB19	07	59	73	90	07	SA	LA					SR	RC	07BB02	CC	58	65	CC	SP	SD	SX		TT
TC	610		96 > 13	N	07BB04	SX	30	59	78	CC	SA	LA	SX	SD	TT				07BB02	SX	58	65	CC	SP	SD	SX		TT
TC	610	CROSS	91 > 91	N	07BB09	07				07									07BB07	TT			08					TT
TE	610		91 > 95	N	07BB09	07				07									07BB07	TT			08					TT
TE	610	RALLY	96 > 13	N	07BB04	SX	30	59	78	CC	SA	LA	SX	SD	TT				07BB02	SX	58	65	CC	SP	SD	SX		TT
SM	630		10 > 10	N	07BB33	SA	96				SA	LA					SR	RC	07BB27	CC					SD	SX		TT
SMR	630		04 > 08	N	07BB19	SR	59	73	90	07	SA	LA					SR	RC	07BB02	SX	58	65	CC	SP	SD	SX		TT
TE	630		10 > 13	N	07BB04	SA	30	59	78	CC	SA	LA	SX	SD	TT				07BB27	CC					SD	SX		TT
TE	630		14 > 14	N	07BB04	SD	30	59	78	CC	SA	LA	SX	SD	TT				07BB27	SD					SD	SX		TT
STR	650	CRC	07 > 07	N	07BB33	SA	96				SA	LA					SR	RC	07BB27	CC					SD	SX		TT
TR	650	STRADA	13 > 13	N	07BB03	SA	59	65	73	06	SA	LA							07BB02	SP	58	65	CC	SP	SD	SX		TT
TR	650	TERRA	13 > 13	N	07BB03	SA	59	65	73	06	SA	LA							07BB02	SP	58	65	CC	SP	SD	SX		TT
	701	ENDURO LR	20 > 20	N	07BB03	SA	59	65	73	06	SA	LA							07BB02	SP	58	65	CC	SP	SD	SX		TT
	701	SVARTPILEN	18 > 19	N	07BB19	SA	59	73	90	07	SA	LA					SR	RC	07BB02	SP	58	65	CC	SP	SD	SX		TT
	701	VITPILEN	18 > 20	N	07BB19	SA	59	73	90	07	SA	LA					SR	RC	07BB02	SP	58	65	CC	SP	SD	SX		TT
FE	701	ENDURO	17 > 20	N	07BB03	SA	59	65	73	06	SA	LA							07BB02	SP	58	65	CC	SP	SD	SX		TT
SM	701	SUPERMOTO	15 > 20	N	07BB33	SA	96				SA	LA					SR	RC	07BB02	SP	58	65	CC	SP	SD	SX		TT
	900	NUDA	12 > 13	Y	07BB19	SA	59	73	90	07	SA	LA					SR	RC	07BB02	SP	58	65	CC	SP	SD	SX		TT
	900	NUDA R, ABS	12 > 13	Y	07BB37	SA	59	91	92		SA	LA					SR	RC	07BB02	SP	58	65	CC	SP	SD	SX		TT
	901	NORDEN	22 > 22	Y	07BB19	SA	59	73	90	07	SA	LA					SR	RC	07BB04	SP	30	59	CC	SP	SD	SX		TT
HYOSUNG																												
	50	AVANTI	99 > 02	N	07KA07	17				17			SX	SD														
	50	RUSH	97 > 01	N	07KA07	17				17			SX	SD														
	50	SENSE	98 > 07	N	07KA07	17				17			SX	SD														
	50	SUPER CAB	95 > 98	N	07KA07	17				17			SX	SD														
	50	SUPER CAB PLUS	98 > 98	N	07KA07	17				17			SX	SD														
SB	50		00 > 03	N	07KA07	17				17			SX	SD														

HYOSUNG

						↓	CC	Genuine	SA	LA	SD	SX	XS	SR	TT	RC		↓	CC	Genuine	SP	SD	SX	XS	TT
SB	50	P	00 > 03	N	07KA07	17			17			SX	SD												
SD	50		00 > 06	N	07KA07	17			17			SX	SD												
SF	50		99 > 06	N	07KA07	17			17			SX	SD												
	100	CAB	98 > 01	N	07KA07	17			17			SX	SD												
EZ	100		00 > 05	N	07KA07	17			17			SX	SD												
	110	MIDAS PLUS	98 > 04	N	07KA07	17			17			SX	SD												
FX	110	110	02 > 04	N	07KA07	17			17			SX	SD												
KR	110	MASTER	04 > 05	N	07KA07	17			17			SX	SD												
	125	AQUILA	00 > 04	N	07SU12	15			15			SX	SD												
	125	BOOMER	03 > 03	N	07002	CC			CC								07027	CC		CC					
	125	CRUISE II	99 > 06	N	07GR63	19			19																
	125	CRUISE II CLASSIC	99 > 06	N	07GR63	19			19																
	125	CRUISER	92 > 06	N	07GR63	19			19																
	125	EXCEED	02 > 06	N	07002	CC			CC								07027	CC		CC					
	125	GA-4	99 > 99	N	07KA08	08			08	SA															
	125	GRAND PRIX	98 > 04	N	07002	CC			CC																
	125	GRAND PRIX PLUS	02 > 05	N	07027	CC			CC																
	125	HYPER	99 > 09	N	07002	CC			CC																
	125	V2	99 > 11	N	07HO30	05			05	SA	LA				SR										
GA	125		98 > 06	N	07GR63	19			19																
GA	125	F	00 > 06	N	07GR63	19			19																
GD	125	EXIV	12 > 16	N	07HO45	07			07	SA							07KA07	17		17		SD	SX		
GF	125		98 > 04	N	07GR63	19			19																
GPS	125	D	00 > 03	N	07002	CC			CC																
GS	125		99 > 99	N	07GR63	19			19																
GT	125		07 > 10	Y	07GR12	CC			CC	SA							07GR12	CC		CC	SP				
GT	125	COMET	02 > 03	N	07027	CC			CC																
GT	125	COMET	04 > 06	N	07GR12	CC			CC	SA							07GR12	CC		CC	SP				
GT	125	NAKED	13 > 13	Y	07GR12	CC			CC	SA							07GR12	CC		CC	SP				
GT	125	R SUPERSPORT	07 > 16	Y	07GR12	CC			CC	SA							07GR12	CC		CC	SP				
GV	125	AGUILA	02 > 04	N	07027	CC			CC																
GV	125	AGUILA	05 > 11	N	07GR12	CC			CC	SA															
RT	125	KARION	02 > 06	N	07027	CC			CC																
RT	125	KARION	07 > 09	Y	07GR12	CC			CC	SA							07GR12	CC		CC	SP				
RX	125		00 > 07	N	07027	CC			CC																
RX	125	SM	07 > 11	Y	07GR12	CC			CC	SA							07GR12	CC		CC	SP				
TN	125		92 > 95	N	07GR63	19			19																
XRX	125		07 > 09	Y	07GR12	CC			CC	SA							07GR12	CC		CC	SP				
XRX	125	OFFROAD	99 > 06	N	07027	CC			CC																
	150	EXCEED	02 > 04	N	07002	CC			CC								07027	CC		CC					
	150	GRAND PRIX	98 > 01	N	07002	CC			CC																
	250	AQUILA	00 > 09	N	07HO30	05			05	SA	LA				SR										
GD	250	EXIV-R	15 > 17	N	07HO45	SA			07	SA							07020	CC		CC				XS	
GT	250	COMET	02 > 02	N	07KA09	SA			33	SA							07KS05	SP		07	SP				
GT	250	COMET	03 > 08	N	07GR12	CC			CC	SA							07GR12	CC		CC	SP				
GT	250	IR	13 > 14	Y	07GR12	SA			CC	SA							07GR12	SP		CC	SP				
GT	250	IR	15 > 15	Y	07HO45	SA			07	SA							07020	CC		CC				XS	
GT	250	P	13 > 13	N	07GR12	CC			CC	SA							07GR12	CC		CC	SP				
GT	250	R	07 > 12	Y	07GR12	CC			CC	SA							07GR12	CC		CC	SP				
GV	250		02 > 09	N	07027	CC			CC																
GV	250		17 > 18	N	07HO45	SA			07	SA							07YA22	06		06	SP	SD	SX		
GA	300		98 > 01	N	07KA08	08			08	SA															

						↓	CC	Genuine		SA	LA	SD	SX	XS	SR	TT	RC		↓	CC	Genuine	SP	SD	SX	XS	TT
HYOSUNG																										
GT	300	R	16 > 17	N	07HO45	SA				07	SA								07020	CC			CC				XS	
GV	300		16 > 17	N	07HO45	SA				07	SA								07YA22	06			06	SP	SD	SX		
TE	400		05 > 06	Y	07HO09	SD				06			SX	SD	TT				07SU29	SD			06		SD	SX		
XRX	400		05 > 08	N	07027	CC				CC									07HO26	08			08		SD	SX		TT
RX	450	SM	08 > 11	N	07BB33	SA	96				SA	LA					SR	RC	07BB02	SP	58	65	CC	SP	SD	SX		TT
TE	450		07 > 11	Y	07HO09	SD				06			SX	SD	TT				07SU29	SD			06		SD	SX		
	600	COMET	02 > 02	N	07KA09	SA				33	SA								07KS05	SP			07	SP				
	600	COMET	03 > 03	Y	07027	CC				CC																		
GT	650		04 > 12	Y	07GR12	SA				CC	SA								07GR12	SP			CC	SP				
GT	650	I	13 > 13	Y	07HO45	SA				07	SA								07GR12	SP			CC	SP				
GT	650	I NAKED	15 > 15	Y	07HO45	SA				07	SA								07GR12	SP			CC	SP				
GT	650	IR	13 > 14	Y	07HO45	SA				07	SA								07GR12	SP			CC	SP				
GT	650	IR	15 > 15	Y	07HO45	SA				07	SA								07020	CC			CC				XS	
GT	650	P	16 > 16	Y	07GR12	SA				CC	SA								07GR12	SP			CC	SP				
GT	650	R	05 > 13	Y	07GR12	SA				CC	SA								07GR12	SP			CC	SP				
GT	650	S	05 > 13	Y	07GR12	SA				CC	SA								07GR12	SP			CC	SP				
GT	650	TTC	07 > 11	Y	07GR12	SA				CC	SA								07GR12	SP			CC	SP				
GT	650	TTC / CUSTOM TRENDKILLER	07 > 11	Y	07GR12	SA				CC	SA								07GR12	SP			CC	SP				
GT	650	X	07 > 11	Y	07GR12	SA				CC	SA								07GR12	SP			CC	SP				
GV	650	AGUILA	04 > 05	Y	07027	CC				CC									07YA39	08			08	SP				
GV	650	AGUILA	06 > 11	Y	07GR12	SA				CC	SA								07GR12	SP			CC	SP				
ST	700		11 > 13	N	07HO45	SA				07	SA								07GR12	SP			CC	SP				
ST	700	I DELUXE	13 > 13	N	07HO45	SA				07	SA								07GR12	SP			CC	SP				
INDIAN																										
	1000	SCOUT SIXTY	16 > 16	N	07GR80	SA				CC	SA								07GR81	SP			CC	SP				
	1000	SCOUT SIXTY	17 > 18	N	07BB03	SA	59	65	73	06	SA	LA							07BB02	SP	58	65	CC	SP	SD	SX		TT
	1130	SCOUT	15 > 16	N	07GR80	SA				CC	SA								07GR81	SP			CC	SP				
	1200	ROGUE	22 > 23	Y	07BB03	SA	59	65	73	06	SA	LA							07BB02	SP	58	65	CC	SP	SD	SX		TT
	1200	SCOUT	17 > 23	N	07BB03	SA	59	65	73	06	SA	LA							07BB02	SP	58	65	CC	SP	SD	SX		TT
	1200	SCOUT BOBBER	17 > 23	N	07BB03	SA	59	65	73	06	SA	LA							07BB02	58	58	65	CC	SP	SD	SX		TT
FTR	1200		19 > 23	Y	07BB38	SA	59	84	95		SA	LA					SR	RC	07BB20	SP	65	90	CC	SP				
FTR	1200	R CARBON	21 > 23	Y	07BB38	SA	59	84	95		SA	LA					SR	RC	07BB20	SP	65	90	CC	SP				
FTR	1200	RALLY	19 > 23	Y	07BB38	SA	59	84	95		SA	LA					SR	RC	07BB20	SP	65	90	CC	SP				
FTR	1200	S	19 > 23	Y	07BB38	SA	59	84	95		SA	LA					SR	RC	07BB20	SP	65	90	CC	SP				
FTR	1200	S RR	20 > 23	Y	07BB38	SA	59	84	95		SA	LA					SR	RC	07BB20	SP	65	90	CC	SP				
	1700	CHIEF BLACKHAWK	11 > 13	Y	07BB15	SA				07	SA	LA					SR	RC	07BB14	SP	18		08	SP				
	1700	CHIEF BOMBER	10 > 13	Y	07BB15	SA				07	SA	LA					SR	RC	07BB14	SP	18		08	SP				
	1700	CHIEF CLASSIC	10 > 13	Y	07BB15	SA				07	SA	LA					SR	RC	07BB14	SP	18		08	SP				
	1700	CHIEF DARK HORSE	10 > 13	Y	07BB15	SA				07	SA	LA					SR	RC	07BB14	SP	18		08	SP				
	1700	CHIEF DELUXE	09 > 13	Y	07BB15	SA				07	SA	LA					SR	RC	07BB14	SP	18		08	SP				
	1700	CHIEF ROADMASTER	09 > 13	Y	07BB15	SA				07	SA	LA					SR	RC	07BB14	SP	18		08	SP				
	1700	CHIEF STANDARD	09 > 13	Y	07BB15	SA				07	SA	LA					SR	RC	07BB14	SP	18		08	SP				
	1700	CHIEF VINTAGE	09 > 13	Y	07BB15	SA				07	SA	LA					SR	RC	07BB14	SP	18		08	SP				
	1768	PURSUIT DARK HORSE	22 > 23	Y	07BB38	SA	59	84	95		SA	LA					SR	RC	07HO31	SP			09	SP				
	1768	PURSUIT LIMITED	22 > 23	Y	07BB38	SA	59	84	95		SA	LA					SR	RC	07HO31	SP			09	SP				
	1800	CHALLENGER	20 > 23	Y	07BB38	SA	59	84	95		SA	LA					SR	RC	07HO31	SP			09	SP				
	1800	CHALLENGER DARK HORSE	20 > 23	Y	07BB38	SA	59	84	95		SA	LA					SR	RC	07HO31	SP			09	SP				
	1800	CHALLENGER ELITE	22 > 23	Y	07KA23	SA				05	SA	LA					SR	RC	07HO31	SP			09	SP				
	1800	CHALLENGER LIMITED	20 > 23	Y	07BB38	SA	59	84	95		SA	LA					SR	RC	07HO31	SP			09	SP				
	1800	CHIEF	15 > 23	Y	07KA23	SA				05	SA	LA					SR	RC	07HO31	SP			09	SP				
	1800	CHIEF BOBBER	22 > 23	N	07KA23	SA				05	SA	LA					SR	RC	07HO31	SP			09	SP				

INDIAN

						↓	CC	Genuine		SA	LA	SD	SX	XS	SR	TT	RC		↓	CC	Genuine	SP	SD	SX	XS	TT
	1800	CHIEF BOBBER DARK HORSE	22 > 23	N	07KA23	SA				05	SA	LA				SR	RC	07HO31	SP			09	SP			
	1800	CHIEF CLASSIC	14 > 18	Y	07KA23	SA				05	SA	LA				SR	RC	07HO31	SP			09	SP			
	1800	CHIEF DARK HORSE	15 > 23	Y	07KA23	SA				05	SA	LA				SR	RC	07HO31	SP			09	SP			
	1800	CHIEF VINTAGE	14 > 19	Y	07KA23	SA				05	SA	LA				SR	RC	07HO31	SP			09	SP			
	1800	CHIEFTAIN	14 > 23	Y	07KA23	SA				05	SA	LA				SR	RC	07HO31	SP			09	SP			
	1800	CHIEFTAIN CLASSIC	15 > 18	Y	07KA23	SA				05	SA	LA				SR	RC	07HO31	SP			09	SP			
	1800	CHIEFTAIN DARK HORSE	15 > 23	Y	07KA23	SA				05	SA	LA				SR	RC	07HO31	SP			09	SP			
	1800	CHIEFTAIN LIMITED	15 > 23	Y	07KA23	SA				05	SA	LA				SR	RC	07HO31	SP			09	SP			
	1800	ROADMASTER	15 > 23	Y	07KA23	SA				05	SA	LA				SR	RC	07HO31	SP			09	SP			
	1800	ROADMASTER CLASSIC	15 > 18	Y	07KA23	SA				05	SA	LA				SR	RC	07HO31	SP			09	SP			
	1800	ROADMASTER DARK HORSE	20 > 23	Y	07KA23	SA				05	SA	LA				SR	RC	07HO31	SP			09	SP			
	1800	ROADMASTER ELITE	15 > 21	Y	07KA23	SA				05	SA	LA				SR	RC	07HO31	SP			09	SP			
	1800	ROADMASTER LIMITED	21 > 23	Y	07KA23	SA				05	SA	LA				SR	RC	07HO31	SP			09	SP			
	1800	SPRINGFIELD	16 > 23	Y	07KA23	SA				05	SA	LA				SR	RC	07HO31	SP			09	SP			
	1800	SPRINGFIELD DARK HORSE	15 > 23	Y	07KA23	SA				05	SA	LA				SR	RC	07HO31	SP			09	SP			
	1800	SUPER CHIEF	22 > 23	N	07KA23	SA				05	SA	LA				SR	RC	07HO31	SP			09	SP			
	1800	SUPER CHIEF LIMITED	22 > 23	N	07KA23	SA				05	SA	LA				SR	RC	07HO31	SP			09	SP			

ITALJET

	50	BAZOOKA	93 > 02	N	07041	CC				CC																
	50	CRUISE	95 > 97	N	07041	CC				CC																
	50	DRAGSTER	99 > 06	N	07044	CC				CC								07044	CC			CC				
	50	FORMULA	94 > 00	N	07013	CC				CC								07002	CC			CC				
	50	FORMULA AIR	99 > 00	N	07044	CC				CC																
	50	FORMULA L.C.	98 > 00	N	07044	CC				CC								07044	CC			CC				
	50	JET-SET	02 > 03	N	07048	CC				CC																
	50	PISTA 2	92 > 97	N	07041	CC				CC																
	50	PIT JET	07 > 09	N	07097	CC				CC								07097	CC			CC				
	50	ROLLERCRAFT	08 > 12	N	07080	CC				CC								07033	CC			CC			XS	
	50	SCOOP	93 > 97	N	07041	CC				CC																
	50	TORPEDO	98 > 99	N	07044	CC				CC																
	50	TORPEDO 4T	01 > 03	N	07044	CC				CC																
	50	YANKEE 8	94 > 02	N	07041	CC				CC								07041	CC			CC				
SM	50		02 > 05	N	07GR14	06				06																
SX1	50		08 > 10	N	07018	CC				CC																
	80	FORMULA	94 > 97	N	07013	CC				CC								07002	CC			CC				
	100	MILLENNIUM 2T	01 > 01	N	07KA07	17				17		SX	SD													
	125	AMARCORD	08 > 16	N	07011	CC				CC																
	125	DRAGSTER	99 > 03	N	07044	CC				CC								07044	CC			CC				
	125	DRAGSTER	20 > 23	N	07001	CC				CC					XS			07004	CC			CC			XS	
	125	FORMULA	94 > 03	N	07013	CC				CC								07002	CC			CC				
	125	FORMULA L.C.	99 > 03	N	07044	CC				CC								07044	CC			CC				
	125	JET-SET	02 > 03	N	07048	CC				CC																
	125	JUPITER	02 > 03	N	07042	CC				CC					XS			07044	CC			CC				
	125	MILLENNIUM	00 > 03	N	07KA07	17				17		SX	SD													
	125	PIT JET	07 > 09	N	07097	CC				CC								07097	CC			CC				
	125	TORPEDO	99 > 06	N	07044	CC				CC																
	125	TORPEDO	08 > 11	N	07080	CC				CC								07033	CC			CC			XS	
	125	TWIN	98 > 01	N	07044	CC				CC								07044	CC			CC				
SM	125		02 > 05	N	07GR14	06				06																
	150	JET-SET	02 > 03	N	07048	CC				CC																
	150	JUPITER	02 > 03	N	07042	CC				CC					XS			07044	CC			CC				

						↓	CC	Genuine		SA	LA	SD	SX	XS	SR	TT	RC		↓	CC	Genuine	SP	SD	SX	XS	TT
ITALJET																										
	150	MILLENNIUM	00 > 03	N	07KA07	17				17			SX	SD												
	150	TORPEDO	08 > 12	N	07080	CC				CC								07033	CC			CC			XS	
	150	TORPEDO 4T	01 > 01	N	07044	CC				CC																
	180	DRAGSTER	99 > 03	N	07044	CC				CC								07044	CC			CC				
	200	DRAGSTER	20 > 23	N	07001	CC				CC					XS			07004	CC			CC			XS	
	250	JUPITER	01 > 03	N	07042	CC				CC					XS			07054	CC			CC				
	350		83 > 83	Y	07BB01	06	11			06			SX	SD												
	500	DRAGSTER	23 > 23	Y	07BB37	SA	59	91	92		SA	LA				SR	RC	07BB20	SP	65	90	CC	SP			
	650	BAZOOKA	06 > 06	Y	07GR12	SA				CC	SA							07GR12	SP			CC	SP			
	650	GRIFON	06 > 07	Y	07GR12	SA				CC	SA							07GR12	SP			CC	SP			
	900	GRIFON	00 > 00	N	07BB15	07				07	SA	LA				SR	RC									
J. J. COBAS																										
TR1	250		85 > 85	N	07BB15	07				07	SA	LA				SR	RC	07BB12	05			05				TT
TRIAL	250		85 > 85	N	07BB12	TT				05					TT											
JAWA																										
CZ	125	2T	95 > 00	N	07BB14	08	18			08																
CZ	125	MX	95 > 00	N	07BB14	08	18			08																
CZ	180		92 > 92	N	07BB14	08	18			08																
	300	TRAIL	93 > 93	N	07BB14	08	18			08																
JCM																										
	125	EUROPA	89 > 89	N	07BB12	TT				05					TT			07BB12	TT			05				TT
	125	OXYGENE	89 > 89	N	07008	CC				CC																
	125	SR	89 > 89	N	07BB12	TT				05					TT			07BB12	TT			05				TT
	125	WEEK-END	89 > 89	N	07008	CC				CC																
	233	VEGA	88 > 88	N	07008	CC				CC								07BB13	05			05		SD		
	240	ENDURO	91 > 91	N	07008	CC				CC																
	240	EUROPA	89 > 89	N	07BB12	TT				05					TT			07BB12	TT			05				TT
	240	OXYGENE	89 > 89	N	07008	CC				CC																
	240	SR	89 > 89	N	07BB12	TT				05					TT			07BB12	TT			05				TT
	240	WEEK-END	89 > 89	N	07008	CC				CC																
	250	TRIAL	87 > 87	N	07008	CC				CC																
	250	WEEK-END	91 > 91	N	07008	CC				CC																
	325	EUROPA	89 > 89	N	07BB12	TT				05					TT			07BB13	SD			05		SD		
	325	OXYGENE	89 > 89	N	07008	CC				CC																
	325	SR	89 > 89	N	07BB12	TT				05					TT			07BB12	TT			05				TT
	325	WEEK-END	89 > 89	N	07008	CC				CC																
	333	VEGA	87 > 88	N	07008	CC				CC								07BB13	05			05		SD		
JIANSHE																										
JS	125	3	02 > 02	N	07YA34	08				08	SA															
JINCHENG																										
JC	125	2A/3A	97 > 97	N	07YA22	06				06	SA		SX	SD												
JC	125	2B	97 > 97	N	07011	CC				CC																
JC	125	7B	97 > 97	N	07GR09	CC				CC																
JC	150	T-D	06 > 09	N	07YA34	08				08	SA															
JC	250		06 > 09	N	07035	CC				CC																
JOHN DEERE																										
HPX	350	GATOR	10 > 14	Y	07GR25	SD							SX	SD				07GR25	SD					SD	SX	
	500	BUCK LEFT	05 > 05	N	07GR49	SD							SX	SD				07GR50	SD					SD	SX	
	500	BUCK RIGHT	05 > 05	N	07GR50	SD							SX	SD												
	500	BUCK EX, EXT LEFT	05 > 05	N	07GR49	SD							SX	SD				07GR50	SD					SD	SX	
	500	BUCK EX, EXT RIGHT	05 > 05	N	07GR50	SD							SX	SD												

						↓	CC	Genuine	SA	LA	SD	SX	XS	SR	TT	RC		↓	CC	Genuine	SP	SD	SX	XS	TT
JOHN DEERE																									
	500	TRAIL BUCK LEFT	05 > 05	N	07GR49	SD						SX	SD					07GR50	SD				SD	SX		
	500	TRAIL BUCK RIGHT	05 > 05	N	07GR50	SD						SX	SD													
XUV	625	GATOR	11 > 11	Y	07GR85	SD							SD													
	650	TRAIL BUCK LEFT	05 > 05	N	07GR49	SD						SX	SD					07GR50	SD				SD	SX		
	650	TRAIL BUCK RIGHT	05 > 05	N	07GR50	SD						SX	SD													
	650	TRAIL BUCK EX, EXT LEFT	05 > 05	N	07GR49	SD						SX	SD					07GR50	SD				SD	SX		
	650	TRAIL BUCK EX, EXT RIGHT	05 > 05	N	07GR50	SD						SX	SD													
XUV	825	GATOR	11 > 11	Y	07GR85	SD							SD													
XUV	855	D GATOR	11 > 11	Y	07GR85	SD							SD													
JOTAGAS																									
JT	125		14 > 19	N	07GR84	SX				CC			SX					07GR48	SX			04			SX		
JT	250		14 > 19	N	07GR84	SX				CC			SX					07GR48	SX			04			SX		
JT	280		14 > 19	N	07GR84	SX				CC			SX					07GR48	SX			04			SX		
JT	300		14 > 19	N	07GR84	SX				CC			SX					07GR48	SX			04			SX		
KAWASAKI																									
AR	50		81 > 82	N	07KA07	17				17			SX	SD												
KMX	50		88 > 93	N	07KA07	17				17			SX	SD												
KSR	50	I (50)	90 > 91	N	07KA07	17				17			SX	SD				07KA07	17			17		SD	SX		
KX	65		00 > 24	N	07KA27	SX							SX	SD				07HO09	SX			06		SD	SX		TT
AR	80		81 > 82	N	07KA07	17				17			SX	SD												
KD	80		88 > 90	N	07KA07	17				17			SX	SD												
KMX	80		87 > 92	N	07HO11	18				18																
KSR	80	II (80)	90 > 91	N	07KA07	17				17			SX	SD				07KA07	17			17		SD	SX		
KX	80		84 > 87	N	07KA07	SD				17			SX	SD												
KX	80		88 > 96	N	07KA07	SX				17			SX	SD				07HO32	SX				SP	SD	SX		
KX	80		97 > 00	N	07KA22	SX							SX	SD				07HO32	SX				SP	SD	SX		
KX	85		01 > 24	N	07KA22	SX							SX	SD				07HO32	SX				SP	SD	SX		
KX	85	II	01 > 24	N	07KA22	SX							SX	SD				07HO32	SX				SP	SD	SX		
KH	90		78 > 83	N	07GR65	27				27																
KH	100	EX	88 > 93	N	07KS04	32				32			SX	SD	TT											
KH	100	EX, G	81 > 82	N	07GR65	27				27																
KH	100	GH	83 > 87	N	07KS04	32				32			SX	SD	TT											
KX	100		88 > 96	N	07KA07	SX				17			SX	SD				07HO32	SX				SP	SD	SX		
KX	100		97 > 21	N	07KA22	SX							SX	SD				07HO32	SX				SP	SD	SX		
	125	NINJA	19 > 23	N	07YA22	06				06	SA		SX	SD				07YA22	06			06	SP	SD	SX		
AR	125		82 > 94	N	07KS04	32				32			SX	SD	TT											
BN	125	ELIMINATOR	98 > 99	N	07HO09	06				06			SX	SD	TT											
BN	125	ELIMINATOR A3	00 > 07	N	07YA22	06				06	SA		SX	SD												
J	125		15 > 19	N	07074	CC				CC						XS		07085	CC			CC					
KDX	125		90 > 94	N	07KA07	SD				17			SX	SD				07KA12	SD					SD	SX		TT
KE	125		86 > 91	N	07KS04	32				32			SX	SD	TT											
KH	125		77 > 80	N	07KS03	21				21																
KH	125		82 > 98	N	07KS04	32				32			SX	SD	TT											
KLX	125		10 > 14	N	07SU12	15				15			SX	SD				07HO09	06			06		SD	SX		TT
KLX	125	D-TRACKER	10 > 14	N	07SU12	15				15			SX	SD				07HO09	06			06		SD	SX		TT
KLX	125	L	03 > 06	N	07036	CC				CC																
KMX	125		86 > 86	N	07KA07	17				17			SX	SD				07YA54	CC			CC	SP	SD	SX		
KMX	125		87 > 02	N	07HO11	18				18								07YA54	CC			CC	SP	SD	SX		
KX	125		82 > 82	N	07KA07	SD				17			SX	SD												
KX	125		83 > 85	N	07KS04	SD				32			SX	SD	TT											
KX	125		86 > 86	N	07KS04	SX				32			SX	SD	TT			07YA54	SX			CC	SP	SD	SX		
KX	125		87 > 88	N	07KA10	TT									TT			07YA54	SD			CC	SP	SD	SX		

KAWASAKI

						↓	CC	Genuine	SA	LA	SD	SX	XS	SR	TT	RC		↓	CC	Genuine	SP	SD	SX	XS	TT
KX	125		89 > 93	N	07SU12	SX			15			SX	SD					07KA12	SX					SD	SX		TT
KX	125		94 > 94	N	07KA17	SX			05		LA	SX	SD	TT				07KA12	SX					SD	SX		TT
KX	125		95 > 08	N	07KA17	SX			05		LA	SX	SD	TT				07HO26	SX			08		SD	SX		TT
Z	125		19 > 23	N	07YA22	06			06	SA		SX	SD					07YA22	06			06	SP	SD	SX		
Z	125	PRO	17 > 22	N	07KA30	CC			CC									07HO09	06			06		SD	SX		TT
ZL	125	ELIMINATOR	97 > 99	N	07KA07	17			17			SX	SD														
KLX	140	L	08 > 23	N	07SU12	SD			15			SX	SD					07HO32	SD				SP	SD	SX		
KLX	150	D-TRACKER	16 > 18	N	07SU12	15			15			SX	SD					07HO09	06			06		SD	SX		TT
KLX	150	L	14 > 15	N	07SU12	15			15			SX	SD					07HO09	06			06		SD	SX		TT
KDX	200		93 > 93	N	07SU12	SD			15			SX	SD					07KA12	SD					SD	SX		TT
KDX	200		94 > 99	N	07KA17	SD			05		LA	SX	SD	TT				07KA12	SD					SD	SX		TT
KDX	200	C	86 > 88	N	07KS04	SD			32			SX	SD	TT													
KDX	200	SR	89 > 92	N	07KS04	SD			32			SX	SD	TT				07KA12	SD					SD	SX		TT
KMX	200		88 > 90	N	07KA07	17			17			SX	SD					07YA54	CC			CC	SP	SD	SX		
Z	200		77 > 81	N	07KS03	21			21																		
Z	200		83 > 85	N	07KS04	32			32			SX	SD	TT													
KDX	220	R	97 > 05	N	07KA17	SD			05		LA	SX	SD	TT				07KA12	SD					SD	SX		TT
KLX	230		19 > 22	N	07SU12	15			15			SX	SD					07HO09	06			06		SD	SX		TT
KLX	230	R	22 > 23	N	07SU12	15			15			SX	SD					07HO09	06			06		SD	SX		TT
KLX	230	SE	22 > 22	N	07SU12	15			15			SX	SD					07HO09	06			06		SD	SX		TT
	250	ESTRELLA	92 > 99	N	07KS04	32			32			SX	SD	TT				07YA54	CC			CC	SP	SD	SX		
BR	250		86 > 90	N	07KA08	08			08	SA																	
CS	250		86 > 90	N	07KA08	08			08	SA																	
EL	250		91 > 94	N	07KA08	08			08	SA																	
EL	250	ELIMINATOR	88 > 89	N	07KA08	08			08	SA																	
EX	250	R NINJA	86 > 87	N	07KA08	08			08	SA								07KA08	08			08	SP				
EX	250	R NINJA	88 > 07	N	07KA09	33			33	SA								07KA11	17			17	SP				
EX	250	R NINJA	08 > 17	N	07YA22	SA			06	SA		SX	SD					07YA22	SP			06	SP	SD	SX		
EX	250	R NINJA	18 > 20	N	07KA31	SA				SA					SR	RC		07YA22	SP			06	SP	SD	SX		
EX	250	SL NINJA	15 > 17	N	07YA22	SA			06	SA		SX	SD					07YA22	SP			06	SP	SD	SX		
GPX	250	R	88 > 91	Y	07KA09	33			33	SA								07KA11	17			17	SP				
GPZ	250		83 > 85	Y	07KA08	08			08	SA																	
GPZ	250	BELT DRIVE	83 > 84	N	07KS04	32			32			SX	SD	TT													
GPZ	250	R	86 > 87	N	07KA08	08			08	SA								07KA08	08			08	SP				
KDX	250	SR	91 > 94	N	07SU12	SD			15			SX	SD					07KA12	SD					SD	SX		TT
KH	250		76 > 80	N	07KA01	22			22																		
KL	250	(KLR 250)	85 > 97	N	07KS04	32			32			SX	SD	TT													
KL	250	SUPER SHERPA	00 > 02	N	07KA22	SD						SX	SD					07YA54	SD			CC	SP	SD	SX		
KLR	250		84 > 05	N	07KS04	32			32			SX	SD	TT													
KLX	250		93 > 96	N	07KA17	SD			05		LA	SX	SD	TT				07KA12	SD					SD	SX		TT
KLX	250		98 > 07	N	07KA17	SD			05		LA	SX	SD	TT				07HO26	SD			08		SD	SX		TT
KLX	250		14 > 18	N	07SU12	15			15			SX	SD					07HO26	08			08		SD	SX		TT
KLX	250	S	09 > 14	N	07SU12	15			15			SX	SD					07HO26	08			08		SD	SX		TT
KLX	250	SF	09 > 10	N	07SU12	15			15			SX	SD					07HO26	08			08		SD	SX		TT
KR	250		85 > 85	Y	07KS04	32			32			SX	SD	TT				07KA08	08			08	SP				
KR-1	250	S	89 > 89	Y	07KA11	17			17	SA								07KA11	17			17	SP				
KR-1	250	S	90 > 90	Y	07KA13	06			06	SA	LA				SR	RC		07KA11	17			17	SP				
KSF	250	MOJAVE	87 > 02	Y	07SU11	SD						SX	SD					07HO32	SD				SP	SD	SX		
KX	250		82 > 82	N	07KA07	SD			17			SX	SD														
KX	250		83 > 85	N	07KS04	SD			32			SX	SD	TT													
KX	250		86 > 86	N	07KS04	SX			32			SX	SD	TT				07YA54	SX			CC	SP	SD	SX		
KX	250		87 > 88	N	07KA10	TT								TT				07YA54	SD			CC	SP	SD	SX		

KAWASAKI

						↓	CC	Genuine	SA	LA	SD	SX	XS	SR	TT	RC		↓	CC	Genuine	SP	SD	SX	XS	TT
KX	250		89 > 93	N	07SU12	SX			15			SX	SD				07KA12	SX				SD	SX		TT
KX	250		94 > 94	N	07KA17	SX			05		LA	SX	SD	TT			07KA12	SX				SD	SX		TT
KX	250		95 > 08	N	07KA17	SX			05		LA	SX	SD	TT			07HO26	SX		08		SD	SX		TT
KX	250		19 > 24	N	07KA17	SX			05		LA	SX	SD	TT			07YA41	SX		CC		SD	SX		TT
KX	250	F	04 > 18	N	07KA17	SX			05		LA	SX	SD	TT			07YA41	SX		CC		SD	SX		TT
KX	250	X	21 > 24	N	07KA17	SD			05		LA	SX	SD	TT			07YA41	SD		CC		SD	SX		TT
KXF	250	TECATE	87 > 88	Y	07SU11	SD						SX	SD				07HO32	SD			SP	SD	SX		
KXT	250	TECATE	84 > 84	N													07KA07	17		17		SD	SX		
KXT	250	TECATE	85 > 86	N	07KS04	SD			32			SX	SD	TT			07YA54	SD		CC	SP	SD	SX		
KXT	250	TECATE	87 > 88	N	07SU11	SD						SX	SD				07HO32	SD			SP	SD	SX		
LX	250	ELIMINATOR, SE	90 > 95	N	07KA08	SA			08	SA															
SC	250	EPSILON	02 > 06	Y	07037	XS			CC					XS			07055	XS		CC				XS	
Z	250		78 > 80	N	07KA01	22			22								07KS05	07		07	SP				
Z	250	ELIMINATOR	88 > 88	N	07KA08	08			08	SA															
Z	250	J	81 > 85	Y	07KA06	08			08								07KS05	07		07	SP				
Z	250	SL	15 > 17	N	07YA22	06			06	SA		SX	SD				07YA22	06		06	SP	SD	SX		
Z	250	T, SCORPION	89 > 89	N	07KS04	32			32			SX	SD	TT											
ZR	250	BALIUS	91 > 95	N	07KA09	33			33	SA							07YA54	CC		CC	SP	SD	SX		
ZX-25R	250		20 > 23	N	07SU27	SA				SA	LA				SR	RC	07HO36	SP		07	SP				
ZXR	250		90 > 90	Y	07KA11	SA			17	SA							07KA11	SP		17	SP				
ZXR	250	R	89 > 89	Y	07KA11	SA			17	SA							07KA11	SP		17	SP				
ZZR	250		90 > 01	N	07KA09	SA			33	SA							07YA54	SP		CC	SP	SD	SX		
EL	252		97 > 00	N	07KA08	SA			08	SA															
EL	252		01 > 03	N	07YA21	SA			15			SX	SD												
EX	300	R NINJA, ABS	13 > 17	N	07YA22	SA			06	SA		SX	SD				07YA22	SP		06	SP	SD	SX		
J	300		14 > 19	N	07074	XS			CC					XS			07085	XS		CC					
KEF	300	LAKOTA	95 > 04	Y	07SU11	SD						SX	SD				07HO32	SD			SP	SD	SX		
KLE	300	VERSYS-X	17 > 23	N	07HO30	SA			05	SA	LA				SR		07YA22	SP		06	SP	SD	SX		
KLF	300	BAYOU	88 > 04	Y	07KS04	SD			32			SX	SD	TT											
KLF	300	BAYOU 4X4 LEFT	89 > 05	N	07SU12	SD			15			SX	SD												
KLF	300	BAYOU 4X4 RIGHT	89 > 05	N	07YA22	SD			06	SA		SX	SD												
KLX	300		96 > 07	N	07KA17	05			05		LA	SX	SD	TT			07HO26	08		08		SD	SX		TT
KLX	300		19 > 23	N	07SU12	15			15			SX	SD				07HO26	08		08		SD	SX		TT
KLX	300	R	97 > 07	N	07KA17	SD			05		LA	SX	SD	TT			07HO26	SD		08		SD	SX		TT
KVF	300	BRUTE FORCE	13 > 23	Y	07GR52	SD			09			SX	SD				07GR52	SD		09		SD	SX		
Z	300		15 > 16	N	07YA22	SA			06	SA		SX	SD				07YA22	SP		06	SP	SD	SX		
EX	305		83 > 83	N	07KA08	08			08	SA															
GPZ	305		81 > 96	Y	07KS04	32			32			SX	SD	TT											
Z	305		81 > 82	N	07KA06	08			08																
Z	305		87 > 88	N	07KA06	08			08																
KLR	350		85 > 85	N	07KS04	32			32			SX	SD	TT											
S2A	350		73 > 73	N	07KS01	24			24																
KVF	360	PRAIRIE 2X4, 4X4	03 > 08	Y	07HO09	SD			06			SX	SD	TT											
	400	ELIMINATOR	94 > 95	N	07KA09	SA			33	SA							07KA08	SP		08	SP				
	400	NINJA R LEFT	11 > 11	N	07KA19	SA			07	SA	LA				SR		07KA16	SP		17	SP				
	400	NINJA R RIGHT	11 > 11	N	07KA18	SA			07	SA	LA				SR										
EN	400	TWIN	85 > 89	N	07KA08	08			08	SA															
EX	400	NINJA	18 > 23	Y	07KA31	SA				SA					SR	RC	07YA22	SP		06	SP	SD	SX		
EX	400	NINJA SE	18 > 19	Y	07KA31	SA				SA					SR	RC	07YA22	SP		06	SP	SD	SX		
EX-4	400		95 > 95	N	07KA09	33			33	SA							07YA54	CC		CC	SP	SD	SX		
FX	400	R	86 > 88	Y	07KS04	32			32			SX	SD	TT			07KA08	08		08	SP				
GPX	400		87 > 87	Y	07KA11	17			17	SA							07KA09	33		33	SP				

KAWASAKI

						↓	CC	Genuine		SA	LA	SD	SX	XS	SR	TT	RC		↓	CC	Genuine	SP	SD	SX	XS	TT
GPZ	400		83 > 84	Y	07KA05	06				06								07KA06	08			08				
GPZ	400		85 > 87	Y	07KS04	32				32			SX	SD	TT			07KA08	08			08	SP			
GPZ	400	R	89 > 89	Y	07KA11	SA				17	SA							07KA09	SP			33	SP			
GPZ	400	S	88 > 90	N	07KA09	33				33	SA															
KFX	400		02 > 05	Y	07HO32	SD							SX	SD				07SU29	SD			06		SD	SX	
KH	400		76 > 78	N	07KA01	22				22																
KLE	400		91 > 94	N	07KA09	SA				33	SA							07YA54	SP			CC	SP	SD	SX	
KLE	400	VULCAN	90 > 90	N	07KA08	SA				08	SA															
KLF	400	BAYOU LEFT	93 > 99	N	07SU12	SD				15			SX	SD												
KLF	400	BAYOU RIGHT	93 > 99	N	07YA22	SD				06	SA		SX	SD												
KLX	400	R	03 > 04	N	07KA17	SD				05		LA	SX	SD	TT			07HO26	SD			08		SD	SX	TT
KLX	400	SR	03 > 04	N	07KA17	05				05		LA	SX	SD	TT			07HO26	08			08		SD	SX	TT
KVF	400	PRAIRIE	97 > 98	Y	07HO09	SD				06			SX	SD	TT											
KVF	400	PRAIRIE 2X4	99 > 01	Y	07HO09	SD				06			SX	SD	TT											
KVF	400	PRAIRIE 4X4	99 > 02	Y	07HO09	SD				06			SX	SD	TT											
LX	400	ELIMINATOR, SE	90 > 90	Y	07KS04	32				32			SX	SD	TT											
S3	400		74 > 75	N	07KS01	24				24																
S3A	400		74 > 75	N	07KS01	24				24																
Z	400		78 > 78	N	07GR65	27				27																
Z	400		79 > 79	N	07KA01	22				22																
Z	400		19 > 23	Y	07KA31	SA					SA					SR	RC	07YA22	SP			06	SP	SD	SX	
Z	400	C1	80 > 85	N	07KA01	22				22																
Z	400	D, S	76 > 77	N	07KA03	28				28																
Z	400	ELIMINATOR	88 > 88	N	07KA08	08				08	SA							07KA08	08			08	SP			
Z	400	F	84 > 86	N	07KS04	32				32			SX	SD	TT											
Z	400	J	80 > 85	Y	07KA05	06				06																
Z	400	T (BELT DRIVE)	83 > 85	N	07KA05	06				06																
ZR	400	F	83 > 84	N	07KS04	32				32			SX	SD	TT											
ZR	400	XANTHUS (ZR 400D1)	92 > 95	Y	07KA11	SA				17	SA							07YA54	SP			CC	SP	SD	SX	
ZR	400	ZEPHYR	97 > 01	Y	07KA13	SA				06	SA	LA				SR	RC	07KA16	SP			17	SP			
ZRX	400		98 > 01	N	07KA26	SA					SA															
ZX	400		85 > 85	N	07KS04	32				32			SX	SD	TT			07KA08	08			08	SP			
ZX	400		86 > 87	Y	07KA08	08				08	SA							07KA08	08			08	SP			
ZX-4	400		88 > 89	Y	07KA11	17				17	SA							07KA11	17			17	SP			
ZX-4	400		90 > 90	Y	07KA13	SA				06	SA	LA				SR	RC	07KS05	SP			07	SP			
ZX-4R	400		23 > 23	Y	07SU27	SA					SA	LA				SR	RC	07HO36	SP			07	SP			
ZX-4R	400	SE	23 > 23	Y	07SU27	SA					SA	LA				SR	RC	07HO36	SP			07	SP			
ZX-4RR	400		23 > 23	Y	07SU27	SA					SA	LA				SR	RC	07HO36	SP			07	SP			
ZXR	400		89 > 90	Y	07KA13	06				06	SA	LA				SR	RC	07KS05	07			07	SP			
ZXR	400		91 > 02	Y	07KA14	SA				06	SA					SR		07KS05	SP			07	SP			
ZZR	400		90 > 94	Y	07KA13	SA				06	SA	LA				SR	RC	07KA09	SP			33	SP			
Z	440	C	80 > 81	N	07KA01	22				22																
Z	440	C, TWIN	81 > 83	N	07KA06	08				08																
Z	440	H	82 > 83	N	07KA05	06				06								07KA06	08			08				
Z	440	LTD	80 > 81	N	07KA01	22				22																
Z	440	LTD	83 > 84	N	07KA06	08				08																
EN	450		85 > 90	N	07KA08	08				08	SA															
KFX	450	LEFT	07 > 15	N	07KA25	SD							SX	SD				07HO32	SD				SP	SD	SX	
KFX	450	RIGHT	07 > 15	N	07KA24	SD							SX	SD												
KLX	450	R	07 > 23	N	07KA17	SD				05		LA	SX	SD	TT			07YA41	SD			CC		SD	SX	TT
KX	450		19 > 23	N	07KA17	SX				05		LA	SX	SD	TT			07YA41	SX			CC		SD	SX	TT
KX	450		24 > 24	N	07BB04	SX	30	59	78	CC	SA	LA	SX	SD	TT			07YA41	SX			CC		SD	SX	TT

KAWASAKI

						↓	CC	Genuine		SA	LA	SD	SX	XS	SR	TT	RC		↓	CC	Genuine	SP	SD	SX	XS	TT
KX	450	F	06 > 18	N	07KA17	SX				05		LA	SX	SD	TT				07YA41	SX			CC		SD	SX		TT
KX	450	X	24 > 24	N	07BB04	SX				05		LA	SX	SD	TT				07YA41	SD			CC		SD	SX		TT
Z	450	LTD	84 > 89	N	07KA08	08				08	SA																	
EN	500		90 > 04	N	07KA08	SA				08	SA																	
EN	500	VULCAN	96 > 97	N	07KA08	SA				08	SA																	
ER-5	500		97 > 00	N	07KA09	SA				33	SA																	
ER-5	500		01 > 07	N	07KA19	SA				07	SA	LA				SR												
EX	500		87 > 89	N	07KA09	33				33	SA																	
EX	500		90 > 93	N	07KA09	SA				33	SA																	
EX	500		94 > 96	N	07KA11	SA				17	SA								07YA54	SP			CC	SP	SD	SX		
EX	500	NINJA	94 > 97	N	07KA09	SA				33	SA								07YA54	SP			CC	SP	SD	SX		
GPX	500	R (AUSTRIA)	88 > 93	Y	07KA09	33				33	SA								07KA09	33			33	SP				
GPZ	500		93 > 94	N	07KA13	SA				06	SA	LA				SR	RC											
GPZ	500		95 > 96	Y	07KS04	32				32			SX	SD	TT				07YA54	CC			CC	SP	SD	SX		
GPZ	500		97 > 04	Y	07KA11	SA				17	SA								07YA54	SP			CC	SP	SD	SX		
GPZ	500	R (AUSTRIA)	85 > 87	Y	07KA08	08				08	SA								07KA08	08			08	SP				
GPZ	500	S	87 > 87	N	07KA08	08				08	SA																	
GPZ	500	S	88 > 88	N	07KS04	32				32			SX	SD	TT													
GPZ	500	S	89 > 92	Y	07KS04	32				32			SX	SD	TT				07KA08	SP			08	SP				
GPZ	500	S (AUSTRIA)	87 > 93	N	07KA09	33				33	SA																	
GPZ	500	S (AUSTRIA)	94 > 01	Y	07KA11	SA				17	SA								07YA54	SP			CC	SP	SD	SX		
KH	500		76 > 79	N	07KA01	22				22																		
KH	500	H1	74 > 75	N	07KS01	24				24																		
KL	500	TENGAI (AUSTRIA)	89 > 91	N	07KA09	SA				33	SA								07YA54	SP			CC	SP	SD	SX		
KLE	500		91 > 07	N	07KA09	SA				33	SA								07YA54	SP			CC	SP	SD	SX		
KLR	500	(AUSTRIA)	87 > 88	N	07KA10	TT									TT				07YA54	CC			CC	SP	SD	SX		
KX	500		83 > 85	N	07KS04	SD				32			SX	SD	TT													
KX	500		86 > 86	N	07KS04	SX				32			SX	SD	TT				07YA54	SX			CC	SP	SD	SX		
KX	500		87 > 88	N	07KA10	TT									TT				07YA54	SD			CC	SP	SD	SX		
KX	500		89 > 93	N	07SU12	SX				15			SX	SD					07KA12	SX					SD	SX		TT
KX	500		94 > 95	N	07KA17	SX				05		LA	SX	SD	TT				07KA12	SX					SD	SX		TT
KX	500		96 > 04	N	07KA17	SX				05		LA	SX	SD	TT				07HO26	SX			08		SD	SX		TT
Z	500		79 > 80	Y	07KA01	22				22									07KS02	07			07					
Z	500		81 > 83	N	07KA05	06				06									07KA06	08			08					
ZL	500	(AUSTRIA)	85 > 90	N	07KA08	08				08	SA																	
ZR	500	(Z 500 F)	83 > 87	N	07KS04	32				32			SX	SD	TT													
ZZR	500	(AUSTRIA)	90 > 92	Y	07KA13	SA				06	SA	LA				SR	RC		07KA09	SP			33	SP				
ZZR	500	(AUSTRIA)	93 > 98	Y	07KA13	SA				06	SA	LA				SR	RC		07KA16	SP			17	SP				
GPZ	550		84 > 87	Y	07KA08	08				08	SA								07KA08	08			08	SP				
GT	550		85 > 01	Y	07KA08	08				08	SA																	
KX	550	A	83 > 83	N	07KS04	SD				32			SX	SD	TT													
Z	550		80 > 85	N	07KA01	22				22																		
Z	550		80 > 85	N	07KA01	22				22																		
Z	550		81 > 84	N	07KA06	08				08																		
Z	550	C3, LTD	82 > 84	N	07KA06	08				08																		
Z	550	E, LTD	81 > 84	Y	07KA05	06				06									07KA06	08			08					
Z	550	F	83 > 84	Y	07KS04	32				32			SX	SD	TT													
Z	550	F	85 > 88	Y	07KA08	08				08	SA																	
Z	550	GP	81 > 83	N	07KA05	06				06									07KA06	08			08					
Z	550	GT	83 > 01	Y	07KS04	32				32			SX	SD	TT													
Z	550	GT, LTD	82 > 85	N	07KA06	08				08																		
Z	550	LTD	81 > 85	N	07KA05	06				06																		

KAWASAKI

						↓	CC	Genuine		SA	LA	SD	SX	XS	SR	TT	RC		↓	CC	Genuine	SP	SD	SX	XS	TT
Z	550	M1, LTD	83 > 86	N	07KA06	08				08																
ZR	550	A1, GP	83 > 84	Y	07KS04	32				32			SX	SD	TT											
ZR	550	ZEPHYR	90 > 92	Y	07KA09	SA				33	SA							07KA11	SP			17	SP			
ZR	550	ZEPHYR	93 > 99	Y	07KA09	SA				33	SA							07KA16	SP			17	SP			
ZR	550	ZEPHYR (D) FROM VIN B024010-	93 > 01	Y	07KA11	SA				17	SA							07KA16	SP			17	SP			
ZX	550		84 > 89	Y	07KA08	08				08	SA							07KA08	08			08	SP			
	600	R, NINJA	89 > 96	Y	07KA13	06				06	SA	LA				SR	RC	07KS05	07			07	SP			
GPX	600	R	88 > 93	Y	07KA09	33				33	SA							07KA09	33			33	SP			
GPX	600	R	94 > 96	Y	07KA09	SA				33	SA							07KA09	SP			33	SP			
GPZ	600	R	85 > 89	Y	07KA08	08				08	SA							07KA08	08			08	SP			
GPZ	600	R	94 > 94	Y	07KA09	SA				33	SA							07KA09	SP			33	SP			
KL	600		84 > 86	N	07KS04	32				32			SX	SD	TT											
KLR	600		84 > 86	N	07KS04	32				32			SX	SD	TT											
KLR	600	E	85 > 94	N	07KS04	32				32			SX	SD	TT											
Z	600	GP	83 > 89	Y	07KA08	08				08	SA							07KA08	08			08	SP			
ZL	600		85 > 91	N	07KA08	08				08	SA															
ZL	600	B2 ELIMINATOR	95 > 98	N	07KA09	SA				33	SA															
ZX	600	NINJA	85 > 87	Y	07KA08	08				08	SA							07KA08	08			08	SP			
ZX	600	NINJA	90 > 93	Y	07KA13	SA				06	SA	LA				SR	RC	07KA09	SP			33	SP			
ZX	600	NINJA R	88 > 97	Y	07KA09	SA				33	SA							07KA09	SP			33	SP			
ZX-6R	600	(NINJA ZX6)	93 > 97	Y	07KA13	SA				06	SA	LA				SR	RC	07KA16	SP			17	SP			
ZX-6R	600	(NINJA ZX6R)	95 > 97	Y	07KA13	SA				06	SA	LA				SR	RC	07KA16	SP			17	SP			
ZX-6R	600	(ZX6)	90 > 93	Y	07KA13	SA				06	SA	LA				SR	RC	07KA09	SP			33	SP			
ZX-6R	600	NINJA	98 > 01	Y	07SU19	SA				07	SA	LA						07KA16	SP			17	SP			
ZX-6R	600	NINJA	07 > 17	Y	07KA28	SA					SA	LA				SR	RC	07KA16	SP			17	SP			
ZX-6RR	600	NINJA	03 > 06	Y	07SU26	SA					SA	LA						07KA16	SP			17	SP			
ZZR	600		90 > 92	Y	07KA13	SA				06	SA	LA				SR	RC	07KA09	SP			33	SP			
ZZR	600		93 > 07	Y	07KA13	SA				06	SA	LA				SR	RC	07KA16	SP			17	SP			
ZX-6R	636	NINJA	02 > 02	Y	07SU19	SA				07	SA	LA						07KA16	SP			17	SP			
ZX-6R	636	NINJA	03 > 06	Y	07SU26	SA					SA	LA						07KA16	SP			17	SP			
ZX-6R	636	NINJA	13 > 18	Y	07KA29	SA					SA					SR	RC	07HO59	SP			07	SP			
ZX-6R	636	NINJA ABS	13 > 23	Y	07KA29	SA					SA					SR	RC	07HO59	SP			07	SP			
EN	650	VULCAN S	15 > 23	N	07HO42	SA				06	SA	LA						07HO36	SP			07	SP			
EN	650	VULCAN S CAFE	17 > 19	N	07HO42	SA				06	SA	LA						07HO36	SP			07	SP			
EN	650	VULCAN S SE	17 > 18	N	07HO42	SA				06	SA	LA						07HO36	SP			07	SP			
ER-6F	650	LEFT	06 > 16	N	07KA19	SA				07	SA	LA				SR		07KA16	SP			17	SP			
ER-6F	650	RIGHT	06 > 16	N	07KA18	SA				07	SA	LA				SR										
ER-6N	650	LEFT	06 > 16	N	07KA19	SA				07	SA	LA				SR		07KA16	SP			17	SP			
ER-6N	650	RIGHT	06 > 16	N	07KA18	SA				07	SA	LA				SR										
EX	650	NINJA ABS	17 > 23	Y	07HO30	SA				05	SA	LA				SR		07HO36	SP			07	SP			
EX	650	NINJA PERFORMANCE ABS	17 > 23	Y	07HO30	SA				05	SA	LA				SR		07HO36	SP			07	SP			
EX	650	NINJA TOURER ABS	17 > 23	Y	07HO30	SA				05	SA	LA				SR		07HO36	SP			07	SP			
KLE	650	VERSYS LEFT	07 > 14	N	07KA19	SA				07	SA	LA				SR		07KA16	SP			17	SP			
KLE	650	VERSYS RIGHT	07 > 14	N	07KA18	SA				07	SA	LA				SR										
KLE	650	VERSYS	15 > 15	Y	07HO30	SA				05	SA	LA				SR		07HO53	SP			CC	SP			
KLE	650	VERSYS	16 > 23	Y	07HO30	SA				05	SA	LA				SR		07HO36	SP			07	SP			
KLE	650	VERSYS ABS LEFT	07 > 14	N	07KA19	SA				07	SA	LA				SR		07KA16	SP			17	SP			
KLE	650	VERSYS ABS RIGHT	07 > 14	N	07KA18	SA				07	SA	LA				SR										
KLE	650	VERSYS ABS	15 > 15	Y	07HO30	SA				05	SA	LA				SR		07HO53	SP			CC	SP			
KLE	650	VERSYS ABS	16 > 23	Y	07HO30	SA				05	SA	LA				SR		07HO36	SP			07	SP			
KLE	650	VERSYS LT	15 > 16	Y	07HO30	SA				05	SA	LA				SR		07HO53	SP			CC	SP			
KLR	650		87 > 94	N	07KA10	TT								TT				07YA54	SD			CC	SP	SD	SX	

KAWASAKI

						↓	CC	Genuine	SA	LA	SD	SX	XS	SR	TT	RC		↓	CC	Genuine	SP	SD	SX	XS	TT
KLR	650		95 > 04	N	07KA19	SA			07	SA	LA				SR		07YA54	SP			CC	SP	SD	SX	
KLR	650		08 > 18	N	07YA21	SA			15			SX	SD				07YA22	SP			06	SP	SD	SX	
KLR	650	TENGAI	89 > 92	N	07KA09	SA			33	SA							07YA54	SP			CC	SP	SD	SX	
KLX	650		93 > 96	N	07KA17	SD			05		LA	SX	SD	TT			07KA12	SD					SD	SX	TT
KLX	650	R	93 > 95	N	07KA17	SD			05		LA	SX	SD	TT			07KA12	SD					SD	SX	TT
KLX	650	R D1	96 > 96	N	07KA17	SD			05		LA	SX	SD	TT			07HO26	SD			08		SD	SX	TT
KVF	650	BRUTE FORCE 4X4 LEFT	05 > 11	N	07KA25	SD						SX	SD												
KVF	650	BRUTE FORCE 4X4 RIGHT	05 > 11	N	07KA24	SD						SX	SD												
KVF	650	BRUTE FORCE 4X4I LEFT	05 > 11	N	07SU12	SD			15			SX	SD												
KVF	650	BRUTE FORCE 4X4I RIGHT	05 > 11	N	07YA22	SD			06	SA		SX	SD												
KVF	650	PRAIRIE LEFT	01 > 03	N	07KA25	SD						SX	SD												
KVF	650	PRAIRIE RIGHT	01 > 03	N	07KA24	SD						SX	SD												
W	650		99 > 05	N	07KA18	07			07	SA	LA				SR										
Z	650		78 > 80	Y	07KA01	22			22								07KS02	07			07				
Z	650		81 > 84	N	07KA05	06			06																
Z	650	ABS	17 > 23	Y	07HO30	SA			05	SA	LA				SR		07HO36	SP			07	SP			
Z	650	CSR	81 > 82	N	07KA06	08			08																
Z	650	F	81 > 84	Y	07KA05	06			06																
Z	650	RS	22 > 23	Y	07HO30	SA			05	SA	LA				SR		07HO36	SP			07	SP			
KFX	700	V-FORCE LEFT	04 > 13	N	07KA25	SD						SX	SD												
KFX	700	V-FORCE RIGHT	04 > 13	N	07KA24	SD						SX	SD												
KSV	700	V-FORCE LEFT	04 > 11	N	07KA25	SD						SX	SD												
KSV	700	V-FORCE RIGHT	04 > 11	N	07KA24	SD						SX	SD												
KVF	700	PRAIRIE LEFT	04 > 13	N	07KA25	SD						SX	SD												
KVF	700	PRAIRIE RIGHT	04 > 13	N	07KA24	SD						SX	SD												
VN	700	VULCAN	85 > 85	Y	07KA08	08			08	SA															
Z	700		83 > 88	Y	07KA05	06			06								07KA06	08			08				
ZN	700		84 > 89	Y	07KA08	08			08	SA							07KA08	08			08	SP			
	750	VULCAN	93 > 94	N	07KA08	08			08	SA															
GPX	750	R	87 > 89	Y	07KA09	33			33	SA							07KA09	33			33	SP			
GPZ	750		82 > 82	N	07KA05	06			06								07KA06	08			08				
GPZ	750		83 > 87	Y	07KA08	08			08	SA							07KA08	08			08	SP			
GPZ	750	R	85 > 86	Y	07KA08	08			08	SA							07KA08	08			08	SP			
GPZ	750	T	83 > 85	Y	07KA08	08			08	SA							07KA08	08			08	SP			
GT	750		86 > 91	Y	07KA08	08			08	SA							07KA08	08			08	SP			
KRF	750	TERYX 4X4 LEFT	08 > 13	N	07SU12	SD			15			SX	SD												
KRF	750	TERYX 4X4 LEFT	08 > 13	N	07SU12	15			15			SX	SD												
KVF	750	BRUTE FORCE 4X4I LEFT	05 > 15	N	07SU12	SD			15			SX	SD												
KVF	750	BRUTE FORCE 4X4I RIGHT	05 > 15	N	07YA22	SD			06	SA		SX	SD												
VN	750	TWIN	88 > 88	Y	07KA08	SA			08	SA															
VN	750	VULCAN	86 > 94	Y	07KA08	08			08	SA															
VZ	750	TWIN	88 > 88	N	07KA08	08			08	SA															
Z	750		83 > 83	Y	07KA08	08			08	SA															
Z	750		84 > 86	Y	07KA05	06			06								07KA06	08			08				
Z	750	LEFT	04 > 06	N	07KA19	SA			07	SA	LA				SR		07KA16	SP			17	SP			
Z	750	RIGHT	04 > 06	N	07KA18	SA			07	SA	LA				SR										
Z	750	, ABS	07 > 12	Y	07HO30	SA			05	SA	LA				SR		07HO36	SP			07	SP			
Z	750	B	76 > 79	N	07KA01	22			22								07KA02	23			23				
Z	750	E	80 > 81	Y	07KA05	06			06								07KA06	08			08				
Z	750	ELIMINATOR	88 > 88	Y	07KA08	08			08	SA							07KA08	08			08	SP			
Z	750	GT	82 > 85	Y	07KA05	06			06								07KA06	08			08				
Z	750	H	72 > 75	N	07KS01	24			24																

KAWASAKI

						↓	CC	Genuine		SA	LA	SD	SX	XS	SR	TT	RC		↓	CC	Genuine	SP	SD	SX	XS	TT
Z	750	L	80 > 83	Y	07KA05	06				06								07KA06	08			08				
Z	750	L	84 > 87	Y	07KA06	08				08								07KA06	08			08				
Z	750	LTD	80 > 80	Y	07KA01	22				22																
Z	750	LTD	81 > 81	Y	07KA05	06				06								07KA06	08			08				
Z	750	LTD BELT DRIVE	83 > 85	Y	07KA05	06				06								07KA06	08			08				
Z	750	LTD TWIN	82 > 82	Y	07KA05	06				06								07KA06	08			08				
Z	750	LTD TWIN	83 > 85	N	07KA08	08				08	SA							07KA08	08			08	SP			
Z	750	M1	82 > 85	N	07KA06	08				08																
Z	750	N, LTD	82 > 85	Y	07KA05	06				06								07KA06	08			08				
Z	750	R	11 > 12	Y	07KA28	SA					SA	LA				SR	RC	07HO53	SP			CC	SP			
Z	750	R1	82 > 82	Y	07KA06	08				08								07KA06	08			08				
Z	750	S LEFT	05 > 06	N	07KA19	SA				07	SA	LA				SR		07KA16	SP			17	SP			
Z	750	S RIGHT	05 > 06	N	07KA18	SA				07	SA	LA				SR										
Z	750	SP.	83 > 84	Y	07KA05	06				06								07KA06	08			08				
Z	750	TURBO	84 > 86	Y	07KA08	08				08	SA							07KA08	08			08	SP			
ZR	750	ZEPHYR	91 > 95	Y	07KA09	SA				33	SA							07KA09	SP			33	SP			
ZR	750	ZEPHYR LEFT	96 > 97	N	07KA19	SA				07	SA	LA				SR		07KA09	SP			33	SP			
ZR	750	ZEPHYR RIGHT	96 > 97	N	07KA18	SA				07	SA	LA				SR										
ZR-7	750	LEFT	99 > 04	N	07KA19	SA				07	SA	LA				SR		07KA18	SP			07	SP			
ZR-7	750	RIGHT	99 > 04	N	07KA18	SA				07	SA	LA				SR										
ZR-7S	750	LEFT	01 > 04	N	07KA19	SA				07	SA	LA				SR		07KA18	SP			07	SP			
ZR-7S	750	RIGHT	01 > 04	N	07KA18	SA				07	SA	LA				SR										
ZX	750	E, GP	83 > 85	Y	07KA08	08				08	SA							07KA08	08			08	SP			
ZX-7R	750	NINJA	89 > 95	Y	07KA13	SA				06	SA	LA				SR	RC	07KS05	SP			07	SP			
ZX-7R	750	NINJA	96 > 03	Y	07SU19	SA				07	SA	LA						07KS05	SP			07	SP			
ZX-7RR	750	NINJA	96 > 02	Y	07KA20	SA				09	SA					SR	RC	07KA21	SP			07	SP			
ZXR	750	R	89 > 95	Y	07KA13	SA				06	SA	LA				SR	RC	07KS05	SP			07	SP			
	800	MULE PRO FX LEFT	15 > 17	N	07SU12	SD				15			SX	SD												
	800	MULE PRO FX RIGHT	15 > 17	N	07YA22	SD				06	SA		SX	SD												
KRF	800	TERYX BEF/CEF/DEF LEFT	14 > 17	N	07SU12	SD				15			SX	SD												
KRF	800	TERYX BEF/CEF/DEF RIGHT	14 > 17	N	07YA22	SD				06	SA		SX	SD												
KRT	800	TERYX 4 BEF/CEF/DEF LEFT	14 > 17	N	07SU12	SD				15			SX	SD												
KRT	800	TERYX 4 BEF/CEF/DEF RIGHT	14 > 17	N	07YA22	SD				06	SA		SX	SD												
VN	800	CLASSIC	98 > 99	N	07KA19	SA				07	SA	LA				SR										
VN	800	DRIFTER	99 > 02	N	07KA19	SA				07	SA	LA				SR		07KA18	SP			07	SP			
VN	800	VULCAN,CLASSIC	95 > 97	N	07KA08	SA				08	SA															
W	800		11 > 16	N	07KA18	SA				07	SA	LA				SR										
W	800		20 > 23	N	07KA18	SA				07	SA	LA				SR		07YA22	SP			06	SP	SD	SX	
W	800	CAFE	19 > 22	N	07KA18	SA				07	SA	LA				SR		07YA22	SP			06	SP	SD	SX	
W	800	STREET	19 > 22	N	07KA18	SA				07	SA	LA				SR		07YA22	SP			06	SP	SD	SX	
Z	800		13 > 16	Y	07KA23	SA				05	SA	LA				SR	RC	07HO53	SP			CC	SP			
Z	800	ABS	13 > 16	Y	07KA23	SA				05	SA	LA				SR	RC	07HO53	SP			CC	SP			
Z	800	E	13 > 16	Y	07HO30	SA				05	SA	LA				SR		07HO53	SP			CC	SP			
Z	800	E ABS	13 > 16	Y	07KA23	SA				05	SA	LA				SR	RC	07HO53	SP			CC	SP			
GPZ	900	R NINJA	84 > 89	Y	07KA08	08				08	SA							07KA08	08			08	SP			
GPZ	900	R NINJA	90 > 96	Y	07KA13	SA				06	SA	LA				SR	RC	07KA09	SP			33	SP			
VN	900	CLASSIC	06 > 16	N	07KA19	SA				07	SA	LA				SR		07KA15	SP			CC	SP			
VN	900	CLASSIC SE	11 > 16	N	07KA19	SA				07	SA	LA				SR		07KA15	SP			CC	SP			
VN	900	CUSTOM	07 > 16	N	07KA19	SA				07	SA	LA				SR		07KA15	SP			CC	SP			
Z	900		17 > 23	Y	07KA23	SA				05	SA	LA				SR	RC	07HO53	SP			CC	SP			
Z	900	A	76 > 77	Y	07KA01	22				22																
Z	900	PERFORMANCE	22 > 23	Y	07KA23	SA				05	SA	LA				SR	RC	07HO53	SP			CC	SP			

KAWASAKI

						↓	CC	Genuine			SA	LA	SD	SX	XS	SR	TT	RC		↓	CC	Genuine	SP	SD	SX	XS	TT
Z	900	RS	18 > 21	Y	07SU27	SA					SA	LA					SR	RC	07HO36	SP			07	SP			
Z	900	RS CAFE	18 > 21	Y	07SU27	SA					SA	LA					SR	RC	07HO36	SP			07	SP			
Z	900	RS SE	22 > 23	Y	07BB38	SA	59	84	95		SA	LA					SR	RC	07HO36	SP			07	SP			
Z	900	SE	22 > 23	Y	07BB38	SA	59	84	95		SA	LA					SR	RC	07HO53	SP			CC	SP			
Z1	900	Z1 A, Z1 B	73 > 75	N	07KS01	24				24																	
ZL	900	ELIMINATOR	85 > 86	Y	07KA08	08				08	SA								07KA08	08			08	SP			
ZX	900		83 > 84	Y	07KA08	08				08	SA								07KA08	08			08	SP			
ZX-9R	900	NINJA	94 > 95	Y	07KA13	SA				06	SA	LA					SR	RC	07KA16	SP			17	SP			
ZX-9R	900	NINJA	96 > 01	Y	07SU19	SA				07	SA	LA							07KA16	SP			17	SP			
ZX-9R	900	NINJA	02 > 03	Y	07KA23	SA				05	SA	LA					SR	RC	07KA16	SP			17	SP			
	1000	NINJA SX	20 > 23	Y	07SU27	SA					SA	LA					SR	RC	07KA16	SP			17	SP			
GPZ	1000	RX	86 > 88	Y	07KA08	SA				08	SA								07KA08	SP			08	SP			
GTR	1000		86 > 93	Y	07KA08	SA				08	SA								07KA08	SP			08	SP			
GTR	1000		94 > 06	Y	07KA09	SA				33	SA								07KA08	SP			08	SP			
KLE	1000	VERSYS	12 > 18	Y	07KA13	SA				06	SA	LA					SR	RC	07HO36	SP			07	SP			
KLE	1000	VERSYS	19 > 23	Y	07SU27	SA					SA	LA					SR	RC	07HO36	SP			07	SP			
KLE	1000	VERSYS ABS	15 > 18	Y	07KA13	SA				06	SA	LA					SR	RC	07HO36	SP			07	SP			
KLE	1000	VERSYS ABS	19 > 23	Y	07SU27	SA					SA	LA					SR	RC	07HO36	SP			07	SP			
KLE	1000	VERSYS LT	15 > 16	Y	07KA13	SA				06	SA	LA					SR	RC	07HO36	SP			07	SP			
KLE	1000	VERSYS S	21 > 23	Y	07SU27	SA					SA	LA					SR	RC	07HO36	SP			07	SP			
KLE	1000	VERSYS SE	19 > 23	Y	07SU27	SA					SA	LA					SR	RC	07HO36	SP			07	SP			
KLV	1000	LEFT	04 > 07	N	07KA19	SA				07	SA	LA					SR		07HO36	SP			07	SP			
KLV	1000	RIGHT	04 > 07	N	07KA18	SA				07	SA	LA					SR										
Z	1000		76 > 81	Y	07KA01	22				22									07KS02	07			07				
Z	1000		03 > 06	Y	07KA23	SA				05	SA	LA					SR	RC	07KA16	SP			17	SP			
Z	1000		07 > 09	Y	07KA28	SA					SA	LA					SR	RC	07HO36	SP			07	SP			
Z	1000		10 > 16	Y	07SU27	SA					SA	LA					SR	RC	07KA16	SP			17	SP			
Z	1000	ABS	15 > 19	Y	07SU27	SA					SA	LA					SR	RC	07KA16	SP			17	SP			
Z	1000	F1	80 > 82	Y	07KA05	06				06									07KS02	07			07				
Z	1000	GL	80 > 82	Y	07KA01	22				22									07KS02	07			07				
Z	1000	H1	80 > 83	Y	07KA01	22				22									07KS02	07			07				
Z	1000	H2	20 > 23	Y	07BB38	SA	59	84	95		SA	LA					SR	RC	07HO36	SP			07	SP			
Z	1000	H2 SE	21 > 23	Y	07BB37	SA	59	91	92		SA	LA					SR	RC	07HO36	SP			07	SP			
Z	1000	J	79 > 83	Y	07KA05	06				06									07KA06	08			08				
Z	1000	K, M, CSR	81 > 84	Y	07KA05	06				06									07KA06	08			08				
Z	1000	LTD	77 > 79	Y	07KA01	22				22									07KA02	23			23				
Z	1000	LTD	81 > 84	Y	07KA05	06				06									07KA06	08			08				
Z	1000	MKII	79 > 80	Y	07KA05	06				06									07KS02	07			07				
Z	1000	POLICE	82 > 84	Y	07KA05	06				06									07KA06	08			08				
Z	1000	R	78 > 79	Y	07KA01	22				22									07KS02	07			07				
Z	1000	R	17 > 18	Y	07BB37	SA	59	91	92		SA	LA					SR	RC	07KA16	SP			17	SP			
Z	1000	R NINJA	86 > 88	Y	07KA08	08				08	SA								07KA08	08			08	SP			
Z	1000	RE1, R2	82 > 84	Y	07KA06	08				08									07KA06	08			08				
Z	1000	SE	14 > 16	Y	07SU27	SA					SA	LA					SR	RC	07KA16	SP			17	SP			
Z	1000	ST	79 > 81	Y	07KA05	06				06									07KS02	07			07				
Z	1000	SX	11 > 23	Y	07SU27	SA					SA	LA					SR	RC	07KA16	SP			17	SP			
ZL	1000		86 > 87	Y	07KA08	08				08	SA								07KA08	08			08	SP			
ZX	1000	H2 CARBON NINJA	17 > 20	Y	07BB37	SA	59	91	92		SA	LA					SR	RC	07BB20	SP	65	90	CC	SP			
ZX	1000	H2 NINJA	15 > 21	Y	07BB37	SA	59	91	92		SA	LA					SR	RC	07BB20	SP	65	90	CC	SP			
ZX	1000	H2 SX	18 > 23	Y	07SU27	SA					SA	LA					SR	RC	07SU12	SP			15	SP	SD	SX	
ZX	1000	H2 SX SE	18 > 23	Y	07SU27	SA					SA	LA					SR	RC	07SU12	SP			15	SP	SD	SX	
ZX	1000	H2 SX SE+	19 > 21	Y	07BB37	SA	59	91	92		SA	LA					SR	RC	07SU12	SP			15	SP	SD	SX	

KAWASAKI

						↓	CC	Genuine			SA	LA	SD	SX	XS	SR	TT	RC		↓	CC	Genuine	SP	SD	SX	XS	TT
ZX	1000	H2R NINJA	15 > 23	Y	07BB37	SA	59	91	92		SA	LA					SR	RC	07BB20	SP	65	90	CC	SP				
ZX-10	1000		88 > 90	Y	07KA09	SA				33	SA								07KA09	SP			33	SP				
ZX-10R	1000	NINJA	04 > 07	Y	07SU26	SA					SA	LA							07KA16	SP			17	SP				
ZX-10R	1000	NINJA	08 > 10	Y	07SU27	SA					SA	LA					SR	RC	07KA16	SP			17	SP				
ZX-10R	1000	NINJA	11 > 15	Y	07SU27	SA					SA	LA					SR	RC	07HO59	SP			07	SP				
ZX-10R	1000	NINJA	16 > 23	Y	07BB37	SA	59	91	92		SA	LA					SR	RC	07HO59	SP			07	SP				
ZX-10R	1000	NINJA ABS	12 > 15	Y	07SU27	SA					SA	LA					SR	RC	07HO59	SP			07	SP				
ZX-10R	1000	NINJA ABS	16 > 23	Y	07SU27	SA					SA	LA					SR	RC	07HO59	SP			07	SP				
ZX-10R	1000	NINJA SE	18 > 22	Y	07BB37	SA	59	91	92		SA	LA					SR	RC	07HO59	SP			07	SP				
ZX-10RR	1000	NINJA	17 > 23	Y	07BB37	SA	59	91	92		SA	LA					SR	RC	07HO59	SP			07	SP				
	1100	ZEPHYR LEFT	97 > 02	N	07KA19	SA				07	SA	LA					SR		07KA09	SP			33	SP				
	1100	ZEPHYR RIGHT	97 > 02	N	07KA18	SA				07	SA	LA					SR											
GPZ	1100		81 > 82	Y	07KA05	06				06									07KA06	08			08					
GPZ	1100		83 > 86	Y	07KA08	08		S		08	SA								07KA08	08			08	SP				
GPZ	1100	(ZX 1100) LEFT	95 > 99	N	07KA19	SA				07	SA	LA					SR		07KA16	SP			17	SP				
GPZ	1100	(ZX 1100) RIGHT	95 > 99	N	07KA18	SA				07	SA	LA					SR											
GPZ	1100	ABS, HORIZONT LEFT	97 > 99	N	07KA19	SA				07	SA	LA					SR		07KA16	SP			17	SP				
GPZ	1100	ABS, HORIZONT RIGHT	97 > 99	N	07KA18	SA				07	SA	LA					SR											
Z	1100	GP	81 > 81	N	07KA05	06				06									07KA06	08			08					
Z	1100	GP	82 > 82	N	07KA06	08				08									07KA06	08			08					
Z	1100	GP	83 > 86	Y	07KA08	08				08	SA								07KA08	08			08	SP				
Z	1100	L1, LTD	83 > 83	Y	07KA05	06				06									07KA06	08			08					
Z	1100	LTD	85 > 87	Y	07KA08	08				08	SA								07KA08	08			08	SP				
Z	1100	R, LTD	84 > 84	Y	07KA08	08				08	SA								07KA08	08			08	SP				
Z	1100	SPECTRE	82 > 83	Y	07KA05	06				06									07KA06	08			08					
Z	1100	ST	81 > 83	N	07KA05	06				06									07KS02	07			07					
ZN	1100	LTD	84 > 84	Y	07KA08	08				08	SA								07KA08	08			08	SP				
ZR	1100	ZEPHYR	92 > 95	Y	07KA13	SA				06	SA	LA					SR	RC	07KA09	SP			33	SP				
ZRX	1100		96 > 00	Y	07SU19	SA				07	SA	LA							07KS05	SP			07	SP				
ZX	1100		93 > 97	Y	07KA13	SA				06	SA	LA					SR	RC	07KS05	SP			07	SP				
ZX	1100	GP	83 > 83	Y	07KA08	08				08	SA								07KA08	08			08	SP				
ZZR	1100		90 > 93	Y	07KA13	SA				06	SA	LA					SR	RC	07KA09	SP			33	SP				
ZZR	1100		94 > 01	Y	07KA13	SA				06	SA	LA					SR	RC	07KS05	SP			07	SP				
ZG	1200	VOYAGER XII	86 > 93	Y	07KA08	SA				08	SA								07KA08	SP			08	SP				
ZRX	1200		01 > 04	Y	07SU19	SA				07	SA	LA							07KS05	SP			07	SP				
ZRX	1200	R	01 > 08	Y	07SU19	SA				07	SA	LA							07KS05	SP			07	SP				
ZRX	1200	S	01 > 07	Y	07SU19	SA				07	SA	LA							07KS05	SP			07	SP				
ZX-12R	1200	NINJA	00 > 03	Y	07SU19	SA				07	SA	LA							07KS05	SP			07	SP				
ZX-12R	1200	NINJA	04 > 06	Y	07SU26	SA					SA	LA							07KS05	SP			07	SP				
ZZR	1200		02 > 04	Y	07KA13	SA				06	SA	LA					SR	RC	07KS05	SP			07	SP				
Z	1300		79 > 81	Y	07KA04	14				14									07KS02	07			07					
Z	1300		85 > 85	Y	07KA08	08				08	SA								07KA08	08			08	SP				
Z	1300	SPORTS	79 > 83	Y	07KA05	06				06									07KA06	08			08					
Z	1300	DF1	84 > 84	Y	07KA04	14				14									07KS02	07			07					
ZN	1300		83 > 84	Y	07KA08	08				08	SA								07KA08	08			08	SP				
ZN	1300	VOY.	85 > 86	Y	07KA08	08				08	SA								07KA08	08			08	SP				
GTR	1400		07 > 16	Y	07KA28	SA					SA	LA					SR	RC	07KA21	SP			07	SP				
GTR	1400	ABS	07 > 16	Y	07KA28	SA					SA	LA					SR	RC	07KA21	SP			07	SP				
ZZR	1400		06 > 19	Y	07KA28	SA					SA	LA					SR	RC	07KA21	SP			07	SP				
ZZR	1400	ABS	06 > 19	Y	07KA28	SA					SA	LA					SR	RC	07KA21	SP			07	SP				
ZZR	1400	PERFORMANCE SPORT	17 > 19	Y	07BB37	SA	59	91	92		SA	LA					SR	RC	07KA21	SP			07	SP				
ZZR	1400	SE	16 > 18	Y	07BB37	SA	59	91	92		SA	LA					SR	RC	07KA21	SP			07	SP				

						↓	CC	Genuine	SA	LA	SD	SX	XS	SR	TT	RC		↓	CC	Genuine	SP	SD	SX	XS	TT
KAWASAKI																									
VN	1500	CLASSIC	97 > 04	N	07KA19	SA			07	SA	LA				SR		07KA08	SP			08	SP			
VN	1500	CLASSIC FI	00 > 04	N	07KA19	SA			07	SA	LA				SR		07KA15	SP			CC	SP			
VN	1500	CLASSIC TOURER LEFT	98 > 01	N	07KA19	SA			07	SA	LA				SR		07KA08	SP			08	SP			
VN	1500	CLASSIC TOURER RIGHT	98 > 01	N	07KA18	SA			07	SA	LA				SR										
VN	1500	CLASSIC TOURER FI LEFT	00 > 04	N	07KA19	SA			07	SA	LA				SR		07KA15	SP			CC	SP			
VN	1500	CLASSIC TOURER FI RIGHT	00 > 04	N	07KA18	SA			07	SA	LA				SR										
VN	1500	DRIFTER	99 > 02	N	07KA19	SA			07	SA	LA				SR		07KA18	SP			07	SP			
VN	1500	MEAN STREAK	02 > 03	N	07SU19	SA			07	SA	LA						07KA15	SP			CC	SP			
VN	1500	SUMO	88 > 92	Y	07KA08	08			08	SA							07KA08	08			08	SP			
VN	1500	VULCAN	87 > 92	N	07KA08	SA			08	SA							07KA08	SP			08	SP			
VN	1500	VULCAN, SE	87 > 92	N	07KA08	SA			08	SA							07KA08	SP			08	SP			
VN	1600	CLASSIC LEFT	03 > 08	N	07KA19	SA			07	SA	LA				SR		07KA15	SP			CC	SP			
VN	1600	CLASSIC RIGHT	03 > 08	N	07KA18	SA			07	SA	LA				SR										
VN	1600	MEAN STREAK	04 > 04	Y	07SU19	SA			07	SA	LA						07KA15	SP			CC	SP			
VN	1600	MEAN STREAK	05 > 05	Y	07SU26	SA				SA	LA						07KA15	SP			CC	SP			
VN	1700	CLASSIC LEFT	09 > 14	N	07KA19	SA			07	SA	LA				SR		07KA15	SP			CC	SP			
VN	1700	CLASSIC RIGHT	09 > 14	N	07KA18	SA			07	SA	LA				SR										
VN	1700	CLASSIC TOURER LEFT	09 > 14	N	07KA19	SA			07	SA	LA				SR		07KA15	SP			CC	SP			
VN	1700	CLASSIC TOURER RIGHT	09 > 14	N	07KA18	SA			07	SA	LA				SR										
VN	1700	VOYAGER	09 > 16	Y	07KA13	SA			06	SA	LA				SR	RC	07KA15	SP			CC	SP			
VN	2000		04 > 10	Y	07KA13	SA			06	SA	LA				SR	RC	07KA15	SP			CC	SP			
KEEWAY																									
	50	FLASH	07 > 12	N	07KA07	17			17			SX	SD												
	50	FLASH ELECTRIC	10 > 12	N	07018	CC			CC																
	50	FOCUS	06 > 15	N	07018	CC			CC																
	50	HURRICANE	06 > 16	N	07KA07	17			17			SX	SD												
	50	MATRIX	06 > 15	N	07018	CC			CC																
	50	MATRIX ELECTRIC	10 > 15	N	07018	CC			CC																
	50	MATRIX RACING SPORT	10 > 16	N	07018	CC			CC																
F-NKD	50		10 > 11	N	07018	CC			CC																
RY8	50		07 > 09	N	07018	CC			CC																
RY8	50		10 > 16	N	07018	CC			CC								07080	CC			CC				
TX	50	SM	10 > 12	N	07054	CC			CC																
	90	HURRICANE	06 > 09	N	07KA07	17			17			SX	SD												
	100	PARTNER	06 > 10	N	07033	CC			CC					XS											
	110	PARTNER	06 > 07	N	07033	CC			CC					XS											
	125	ARN	06 > 08	N	07002	CC			CC																
	125	CITYBLADE	17 > 19	N	07115	CC			CC								07020	CC			CC			XS	
	125	ENDURO	07 > 08	N	07049	CC			CC								07BB01	06	11		06	SP	SD	SX	
	125	FOCUS	06 > 08	N	07018	CC			CC																
	125	I K-LIGHT	18 > 20	N	07GR96	CC			CC																
	125	LOGIK	17 > 19	N	07115	CC			CC																
	125	MATRIX	06 > 08	N	07018	CC			CC																
	125	MATRIX RACING SPORT	10 > 16	N	07018	CC			CC																
	125	SILVERBLADE	17 > 20	N	07117	CC			CC																
	125	SPEED	06 > 12	N	07008	CC			CC								07033	CC			CC			XS	
	125	SUPERLIGHT	06 > 16	N	07035	CC			CC																
	125	SUPERLIGHT	17 > 19	N	07115	CC			CC																
	125	X-RAY	07 > 08	N	07049	CC			CC								07BB01	06	11		06	SP	SD	SX	
RKS	125	EFI	18 > 20	N	07GR96	CC			CC																
RKS	125	I SPORT	17 > 20	N	07GR96	CC			CC																
TX	125	SM	10 > 16	N	07054	CC			CC																

						↓	CC	Genuine		SA	LA	SD	SX	XS	SR	TT	RC		↓	CC	Genuine	SP	SD	SX	XS	TT
KEEWAY																										
	150	ARN	06 > 08	N	07002	CC				CC																
	150	FOCUS	06 > 09	N	07018	CC				CC																
	150	MATRIX	06 > 08	N	07018	CC				CC																
	150	MATRIX RACING SPORT	10 > 12	N	07018	CC				CC																
	150	SPEED	06 > 09	N	07008	CC				CC								07033	CC			CC			XS	
	150	SUPERLIGHT	06 > 16	N	07035	CC				CC																
	250	LAND CRUISER	06 > 14	N	07035	CC				CC																
	250	SUPERSHADOW	06 > 09	N	07YA34	08				08	SA															
M	502	N	23 > 23	Y	07BB03	SA	59	65	73	06	SA	LA						07BB02	SP	58	65	CC	SP	SD	SX		TT
KOWE																										
MX	250	OFF ROAD	23 > 23	N	07KA17	SX				05		LA	SX	SD	TT			07HO48	SX					SD	SX		TT
MX	250	SUPERMOTO	23 > 23	N	07BB37	SA	59	91	92		SA	LA					SR	RC	07HO48	CC					SD	SX		TT
	450	RALLY	23 > 23	N	07KA17	SD				05		LA	SX	SD	TT				07HO48	SD					SD	SX		TT
KRAM-IT																										
	50	SCRAMBLER	90 > 90	N															07BB07	08			08					TT
ER	125		89 > 93	N	07BB09	07				07									07BB07	TT			08					TT
	250	SMR	00 > 00	N															07BB02	SX	58	65	CC	SP	SD	SX		TT
GS	250		97 > 00	N	07BB04	SD	30	59	78	CC	SA	LA	SX	SD	TT				07BB02	SD	58	65	CC	SP	SD	SX		TT
MC	250		89 > 89	N	07BB09	07				07									07BB07	TT			08					TT
MX	250		97 > 00	N	07BB04	SD	30	59	78	CC	SA	LA	SX	SD	TT				07BB02	SD	58	65	CC	SP	SD	SX		TT
SM	250		97 > 00	N	07BB04	SD	30	59	78	CC	SA	LA	SX	SD	TT				07BB02	SD	58	65	CC	SP	SD	SX		TT
ER	300		89 > 89	N	07BB09	07				07									07BB07	TT			08					TT
KREIDLER																										
	25	FLORETT XL	99 > 06	N	07026	CC				CC																
	50	FLORETT	81 > 82	N	07GR63	19				19																
	50	FLORETT	99 > 06	N	07026	CC				CC																
	125	ENDURO	07 > 08	N	07035	CC				CC																
	125	FLORETT D	07 > 08	N	07YA22	06				06	SA		SX	SD												
	125	FLORETT RMC-F	07 > 08	N	07YA22	06				06	SA		SX	SD												
	125	MUSTANG	83 > 87	N	07GR02	04				04								07BB01	06	11		06	SP	SD	SX		
	125	SUPERMOTO	07 > 08	N	07035	CC				CC																
	200	ENDURO	07 > 08	N	07035	CC				CC																
KTM																										
	EV	FREERIDE ELECTRIC	12 > 14	N	07GR20	SX							SX	SD				07GR16	SX					SD	SX		
E-SM	EV	FREERIDE	15 > 16	N	07GR20	SX							SX	SD				07GR16	SX					SD	SX		
E-SX	EV	FREERIDE	15 > 16	N	07GR20	SX							SX	SD				07GR16	SX					SD	SX		
E-XC	EV	FREERIDE	15 > 23	N	07GR20	SX							SX	SD				07GR16	SX					SD	SX		
SX-E	EV	5	19 > 23	N	07GR70	SX							SX	SD				07GR70	SX					SD	SX		
	50	COMET PL, TS, RLW, RS, RS4L	86 > 91	N	07081	CC				CC																
GO	50		94 > 97	N	07009	CC				CC																
GP	50	DXL, RS1	76 > 79	N	07081	CC				CC																
GXE	50		87 > 88	N	07BB01	06	11			06			SX	SD												
MX	50		87 > 90	N	07BB01	SD	11			06			SX	SD												
RSV	50		86 > 89	N	07BB01	SD	11			06			SX	SD												
SM	50	SUPERMOTO	06 > 06	N	07GR70	SX							SX	SD				07GR70	SX					SD	SX		
SX	50		09 > 23	N	07GR70	SX							SX	SD				07GR70	SX					SD	SX		
SX	50	MINI	09 > 23	N	07GR70	SX							SX	SD				07GR70	SX					SD	SX		
SX	50	PRO JUNIOR LC	02 > 05	N	07GR70	SX							SX	SD												
SX	50	PRO SENIOR LC	02 > 03	N	07GR70	SX							SX	SD												
SX	50	PRO SENIOR LC	04 > 09	N	07GR70	SX							SX	SD				07GR70	SX					SD	SX		
SX	50	SENIOR ADVENTURE	04 > 07	N	07GR70	SX							SX	SD												
SX	60		99 > 99	N	07BB12	TT				05					TT											

KTM

						↓	CC	Genuine		SA	LA	SD	SX	XS	SR	TT	RC		↓	CC	Genuine	SP	SD	SX	XS	TT
SX	65		00 > 01	N	07BB12	TT				05					TT				07BB13	SD			05		SD			
SX	65		02 > 03	N	07GR69	SX							SX	SD					07BB13	SD			05		SD			
SX	65		04 > 08	N	07GR69	SX							SX	SD					07GR70	SX					SD	SX		
SX	65		09 > 22	N	07GR69	SX							SX	SD					07GR69	SX					SD	SX		
SX	65		23 > 23	N	07BB27	SX							SX	SD	TT				07BB27	SX					SD	SX		TT
	80	RSL, L, RS, RL	80 > 85	N	07BB01	06	11			06			SX	SD					07BB01	06	11		06	SP	SD	SX		
PL	80		85 > 88	N	07BB01	06	11			06			SX	SD					07BB01	06	11		06	SP	SD	SX		
RLW	80		80 > 81	N	07BB01	SD	11			06			SX	SD					07BB01	SD	11		06	SP	SD	SX		
MX	85		90 > 90	N	07BB01	SD	11			06			SX	SD														
SX	85		04 > 10	N	07GR69	SX							SX	SD					07GR69	SX					SD	SX		
SX	85		11 > 11	N	07GR69	SX							SX	SD					07GR16	SX					SD	SX		
SX	85		12 > 20	N	07GR20	SX							SX	SD					07GR16	SX					SD	SX		
SX	85		21 > 24	N	07BB04	SX	30	59	78	CC	SA	LA	SX	SD	TT				07BB27	SX					SD	SX		TT
SX	85	(19"/16" WHEELS)	13 > 20	N	07GR20	SX							SX	SD					07GR16	SX					SD	SX		
SX	85	(19"/16" WHEELS)	21 > 24	N	07BB04	SX	30	59	78	CC	SA	LA	SX	SD	TT				07BB27	SX					SD	SX		TT
	125	DUKE	11 > 19	N	07GR18	SA				CC	SA					SR			07BB02	SP	58	65	CC	SP	SD	SX		TT
	125	STING	99 > 99	N	07BB15	07				07	SA	LA				SR	RC		07BB02	CC	58	65	CC	SP	SD	SX		TT
	125	SUPERMOTO	00 > 03	N	07BB04	CC	30	59	78	CC	SA	LA	SX	SD	TT				07BB02	CC	58	65	CC	SP	SD	SX		TT
EGS	125		99 > 99	N	07BB04	CC	30	59	78	CC	SA	LA	SX	SD	TT				07BB02	CC	58	65	CC	SP	SD	SX		TT
EXC	125		90 > 90	N	07GR64	07				07					TT				07GR64	07			07					TT
EXC	125	ENDURO	99 > 03	N	07BB04	83	30	59	78	CC	SA	LA	SX	SD	TT				07BB02	SD	58	65	CC	SP	SD	SX		TT
EXC	125	ENDURO	04 > 15	N	07BB04	83	30	59	78	CC	SA	LA	SX	SD	TT				07BB27	5A					SD	SX		TT
EXE	125		00 > 00	N	07BB04	83	30	59	78	CC	SA	LA	SX	SD	TT				07BB02	CC	58	65	CC	SP	SD	SX		TT
GS	125		88 > 88	N	07GR64	07				07					TT				07GR64	07			07					TT
GS	125		89 > 90	N	07KS04	SD				32			SX	SD	TT				07YA54	SD			CC	SP	SD	SX		
GS	125		92 > 97	N	07BB04	SD	30	59	78	CC	SA	LA	SX	SD	TT				07YA54	SD			CC	SP	SD	SX		
LC	125		85 > 85	N	07BB01	SD	11			06			SX	SD														
LC	125		86 > 86	N	07BB01	SD	11			06			SX	SD					07BB01	SD	11		06	SP	SD	SX		
LC2	125		99 > 99	N	07BB04	CC	30	59	78	CC	SA	LA	SX	SD	TT				07BB02	CC	58	65	CC	SP	SD	SX		TT
MX	125		85 > 85	N	07BB01	SD	11			06			SX	SD														
MX	125		86 > 86	N	07BB01	SD	11			06			SX	SD					07BB01	SD	11		06	SP	SD	SX		
MX	125		88 > 88	N	07GR64	07				07					TT				07GR64	07			07					TT
MX	125		89 > 90	N	07KS04	SD				32			SX	SD	TT				07BB07	TT			08					TT
MX	125		92 > 93	N	07BB04	SD	30	59	78	CC	SA	LA	SX	SD	TT				07BB07	TT			08					TT
RC	125		14 > 22	N	07GR18	SA				CC	SA					SR			07BB02	SP	58	65	CC	SP	SD	SX		TT
SX	125		96 > 03	N	07BB04	83	30	59	78	CC	SA	LA	SX	SD	TT				07BB02	SX	58	65	CC	SP	SD	SX		TT
SX	125		04 > 24	N	07BB04	83	30	59	78	CC	SA	LA	SX	SD	TT				07BB27	SX					SD	SX		TT
SXS	125		01 > 02	N	07BB04	83	30	59	78	CC	SA	LA	SX	SD	TT				07BB02	SX	58	65	CC	SP	SD	SX		TT
XC	125		85 > 85	N	07BB01	SD	11			06			SX	SD														
XC	125		86 > 89	N	07BB01	SD	11			06			SX	SD					07BB01	SD	11		06	SP	SD	SX		
SX	144		07 > 08	N	07BB04	83	30	59	78	CC	SA	LA	SX	SD	TT				07BB27	5A					SD	SX		TT
EXC	150	TPI	20 > 23	N	07BB04	SD	30	59	78	CC	SA	LA	SX	SD	TT				07BB27	SD					SD	SX		TT
SX	150		09 > 23	N	07BB04	SX	30	59	78	CC	SA	LA	SX	SD	TT				07BB27	SX					SD	SX		TT
	200	DUKE	12 > 17	N	07GR18	SA				CC	SA					SR			07BB02	SP	58	65	CC	SP	SD	SX		TT
EXC	200		99 > 00	N	07BB04	83	30	59	78	CC	SA	LA	SX	SD	TT				07BB02	SD	58	65	CC	SP	SD	SX		TT
EXC	200	ENDURO	99 > 03	N	07BB04	83	30	59	78	CC	SA	LA	SX	SD	TT				07BB02	SD	58	65	CC	SP	SD	SX		TT
EXC	200	ENDURO	04 > 16	N	07BB04	83	30	59	78	CC	SA	LA	SX	SD	TT				07BB27	5A					SD	SX		TT
RC	200		14 > 22	N	07GR18	SA				CC	SA					SR			07BB02	SP	58	65	CC	SP	SD	SX		TT
SX	200		03 > 04	N	07BB04	83	30	59	78	CC	SA	LA	SX	SD	TT				07BB27	5A					SD	SX		TT
	250	BAJA	86 > 89	N	07BB01	SD	11			06			SX	SD														
	250	COUNTRY,BAJA	85 > 85	N	07BB01	SD	11			06			SX	SD														
	250	DUKE	14 > 15	N	07GR18	SA				CC	SA					SR			07BB02	SP	58	65	CC	SP	SD	SX		TT

KTM

						↓	CC	Genuine		SA	LA	SD	SX	XS	SR	TT	RC		↓	CC	Genuine		SP	SD	SX	XS	TT
	250	FREERIDE R	14 > 19	N	07GR20	SX						SX	SD					07GR16	SX					SD	SX		
	250	GS,EXC,ENDURO MODELS	91 > 91	N	07GR64	07				07				TT				07YA54	SD			CC	SP	SD	SX		
EXC	250		90 > 90	N	07GR64	07				07				TT				07GR64	07			07					TT
EXC	250	ENDURO	99 > 03	N	07BB04	83	30	59	78	CC	SA	LA	SX	SD	TT			07BB02	SD	58	65	CC	SP	SD	SX		TT
EXC	250	ENDURO	04 > 08	N	07BB04	83	30	59	78	CC	SA	LA	SX	SD	TT			07BB27	5A					SD	SX		TT
EXC	250	ENDURO 4T	99 > 03	N	07BB04	83	30	59	78	CC	SA	LA	SX	SD	TT			07BB02	SD	58	65	CC	SP	SD	SX		TT
EXC	250	ENDURO 4T	04 > 06	N	07BB04	83	30	59	78	CC	SA	LA	SX	SD	TT			07BB27	5A					SD	SX		TT
EXC	250	TPI	18 > 23	N	07BB04	83	30	59	78	CC	SA	LA	SX	SD	TT			07BB27	5A					SD	SX		TT
EXC-F	250		07 > 23	N	07BB04	SD	30	59	78	CC	SA	LA	SX	SD	TT			07BB27	SD					SD	SX		TT
GS	250		88 > 88	N	07GR64	07				07				TT				07GR64	07			07					TT
GS	250		89 > 90	N	07KS04	SD				32		SX	SD	TT				07YA54	SD			CC	SP	SD	SX		
LC	250		85 > 85	N	07BB01	SD	11			06		SX	SD														
LC	250		86 > 86	N	07BB01	SD	11			06		SX	SD					07BB01	SD	11		06	SP	SD	SX		
MC	250		83 > 84	N	07BB01	SD	11			06		SX	SD					07BB01	SD	11		06	SP	SD	SX		
MX	250		85 > 85	N	07BB01	SD	11			06		SX	SD														
MX	250		88 > 88	N	07GR64	07				07				TT				07GR64	07			07					TT
MX	250		89 > 90	N	07KS04	SD				32		SX	SD	TT				07BB07	TT			08					TT
MX	250		92 > 93	N	07BB04	SD	30	59	78	CC	SA	LA	SX	SD	TT			07BB07	TT			08					TT
MX	250	VC, ENDURO	87 > 90	N	07GR56	05				05						SR		07GR56	05			05					
RC	250		14 > 15	N	07GR18	SA				CC	SA					SR		07BB02	SP	58	65	CC	SP	SD	SX		TT
RC4R	250		20 > 20	N	07BB19	SR	59	73	90	07	SA	LA				SR	RC	07BB02	CC	58	65	CC	SP	SD	SX		TT
SX	250		96 > 02	N	07BB04	83	30	59	78	CC	SA	LA	SX	SD	TT			07BB02	SX	58	65	CC	SP	SD	SX		TT
SX	250		03 > 24	N	07BB04	83	30	59	78	CC	SA	LA	SX	SD	TT			07BB27	SX					SD	SX		TT
SX-F	250		06 > 24	N	07BB04	83	30	59	78	CC	SA	LA	SX	SD	TT			07BB27	SX					SD	SX		TT
XC	250		85 > 85	N	07BB01	SD	11			06		SX	SD														
XC	250		86 > 89	N	07BB01	SD	11			06		SX	SD					07BB01	SD	11		06	SP	SD	SX		
XC	250		06 > 14	N	07BB04	SX	30	59	78	CC	SA	LA	SX	SD	TT			07BB27	SX					SD	SX		TT
EXC	300		90 > 90	N	07GR64	07				07				TT				07GR64	07			07					TT
EXC	300		93 > 96	N	07BB04	83	30	59	78	CC	SA	LA	SX	SD	TT			07YA54	SD			CC	SP	SD	SX		
EXC	300	ENDURO	99 > 03	N	07BB04	83	30	59	78	CC	SA	LA	SX	SD	TT			07BB02	SD	58	65	CC	SP	SD	SX		TT
EXC	300	ENDURO	04 > 08	N	07BB04	83	30	59	78	CC	SA	LA	SX	SD	TT			07BB27	5A					SD	SX		TT
EXC	300	TPI	18 > 23	N	07BB04	83	30	59	78	CC	SA	LA	SX	SD	TT			07BB27	5A					SD	SX		TT
MX	300		90 > 90	N	07KS04	SD				32		SX	SD	TT				07YA54	SD			CC	SP	SD	SX		
MX	300		92 > 92	N	07BB04	SD	30	59	78	CC	SA	LA	SX	SD	TT			07YA54	SD			CC	SP	SD	SX		
SX	300		23 > 24	N	07BB04	SX	30	59	78	CC	SA	LA	SX	SD	TT			07BB27	SX					SD	SX		TT
XC	300		85 > 85	N	07BB01	SD	11			06		SX	SD														
XC	300		86 > 90	N	07BB01	SD	11			06		SX	SD					07BB01	SD	11		06	SP	SD	SX		
XC	300		06 > 14	N	07BB04	SX	30	59	78	CC	SA	LA	SX	SD	TT			07BB27	SX					SD	SX		TT
	350	COUNTRY CROSS	85 > 85	N	07BB01	SD	11			06		SX	SD														
	350	FREERIDE	12 > 17	N	07GR20	SX						SX	SD					07GR16	SX					SD	SX		
	350	GS	83 > 85	N	07BB01	SD	11			06		SX	SD														
EXC	350		87 > 87	N	07GR56	05				05						SR		07GR56	05			05					
EXC	350		88 > 90	N	07GR64	07				07				TT				07GR64	07			07					TT
EXC-F	350		11 > 23	N	07BB04	83	30	59	78	CC	SA	LA	SX	SD	TT			07BB27	5A					SD	SX		TT
GS	350		87 > 87	N	07GR56	05				05						SR		07GR56	05			05					
GS	350		88 > 92	N	07GR64	07				07				TT				07GR64	07			07					TT
GS4	350	500 K4	82 > 83	N	07BB01	SD	11			06		SX	SD														
K4	350	500 K4	82 > 83	N	07BB01	SD	11			06		SX	SD														
LC4	350		92 > 95	N	07KS04	SD				32		SX	SD	TT				07YA54	SD			CC	SP	SD	SX		
MX	350		87 > 87	N	07GR56	05				05						SR		07GR56	05			05					
MX	350		88 > 88	N	07GR64	07				07				TT				07GR64	07			07					TT
SX-F	350		11 > 23	N	07BB04	SX	30	59	78	CC	SA	LA	SX	SD	TT			07BB27	SX					SD	SX		TT

KTM

						↓	CC	Genuine			SA	LA	SD	SX	XS	SR	TT	RC		↓	CC	Genuine		SP	SD	SX	XS	TT
XC	350	MC	81 > 83	N	07BB01	SD	11			06			SX	SD														
MX	360		96 > 97	N	07BB04	SD	30	59	78	CC	SA	LA	SX	SD	TT				07BB02	SD	58	65	CC	SP	SD	SX		TT
SX	360		96 > 97	N	07BB04	SX	30	59	78	CC	SA	LA	SX	SD	TT				07BB02	SX	58	65	CC	SP	SD	SX		TT
XC	360		96 > 97	N	07BB04	SD	30	59	78	CC	SA	LA	SX	SD	TT				07BB02	SD	58	65	CC	SP	SD	SX		TT
EXC	380	ENDURO	99 > 99	N	07BB04	SD	30	59	78	CC	SA	LA	SX	SD	TT				07BB02	SD	58	65	CC	SP	SD	SX		TT
MX	380		98 > 98	N	07BB04	SD	30	59	78	CC	SA	LA	SX	SD	TT				07BB02	SD	58	65	CC	SP	SD	SX		TT
SX	380		98 > 02	N	07BB04	83	30	59	78	CC	SA	LA	SX	SD	TT				07BB02	SX	58	65	CC	SP	SD	SX		TT
XC	380		98 > 03	N	07BB04	SD	30	59	78	CC	SA	LA	SX	SD	TT				07BB02	SD	58	65	CC	SP	SD	SX		TT
	390	ADVENTURE	20 > 22	N	07GR18	SA				CC	SA						SR		07BB02	58	58	65	CC	SP	SD	SX		TT
	390	DUKE	13 > 22	N	07GR18	SA				CC	SA						SR		07BB02	SP	58	65	CC	SP	SD	SX		TT
	390	GS	83 > 83	N	07BB01	SD	11			06			SX	SD														
RC	390		14 > 22	N	07GR18	SA				CC	SA						SR		07BB02	SP	58	65	CC	SP	SD	SX		TT
XC	390	MC	81 > 83	N	07BB01	SD	11			06			SX	SD														
	400	ENDURO	87 > 90	N	07GR56	05				05							SR		07GR56	05			05					
EXC	400	RACING	00 > 03	N	07BB04	83	30	59	78	CC	SA	LA	SX	SD	TT				07BB02	SD	58	65	CC	SP	SD	SX		TT
EXC	400	RACING	04 > 07	N	07BB04	83	30	59	78	CC	SA	LA	SX	SD	TT				07BB27	5A					SD	SX		TT
LC4	400		93 > 02	N	07BB04	83	30	59	78	CC	SA	LA	SX	SD	TT				07YA54	SD			CC	SP	SD	SX		
LC4-E	400	ENDURO	99 > 02	N	07BB04	83	30	59	78	CC	SA	LA	SX	SD	TT				07BB02	SD	58	65	CC	SP	SD	SX		TT
SC	400		99 > 00	N	07BB04	83	30	59	78	CC	SA	LA	SX	SD	TT				07BB02	SD	58	65	CC	SP	SD	SX		TT
SX	400	RACING	00 > 02	N	07BB04	83	30	59	78	CC	SA	LA	SX	SD	TT				07BB02	SX	58	65	CC	SP	SD	SX		TT
SXC	400	TIAINEN REPLICA	99 > 00	N	07BB04	83	30	59	78	CC	SA	LA	SX	SD	TT				07BB02	SD	58	65	CC	SP	SD	SX		TT
XC	420	MC	81 > 83	N	07BB01	SD	11			06			SX	SD														
	450	RALLY	11 > 17	N	07BB03	90	59	65	73	06	SA	LA							07BB02	SD	58	65	CC	SP	SD	SX		TT
	450	RALLY	19 > 22	N	07BB03	90	59	65	73	06	SA	LA							07BB27	SD					SD	SX		TT
EXC-F	450		04 > 23	N	07BB04	SD	30	59	78	CC	SA	LA	SX	SD	TT				07BB27	SD					SD	SX		TT
SX	450	ATV	08 > 10	Y	07GR07	SX							SX	SD					07GR08	SX					SD	SX		
SX	450	SM FACTORY REPLICA	04 > 07	N	07BB15	SA				07	SA	LA					SR	RC	07BB27	5A					SD	SX		TT
SX	450	SMR	04 > 06	N	07GR75	SX					SA		SX						07BB27	5A					SD	SX		TT
SX	450	SMR	07 > 12	N	07GR76	SX					SA		SX					RC	07BB27	5A					SD	SX		TT
SX	450	SMR	13 > 15	N	07BB37	SR	59	91	92		SA	LA					SR	RC	07BB27	5A					SD	SX		TT
SX	450	SMR	21 > 22	N	07BB37	SR	59	91	92		SA	LA					SR	RC	07BB27	SX					SD	SX		TT
SX-F	450		03 > 23	N	07BB04	83	30	59	78	CC	SA	LA	SX	SD	TT				07BB27	5A					SD	SX		TT
XC	450	ATV	08 > 10	Y	07GR07	SD							SX	SD					07GR08	SD					SD	SX		
XC-F	450		06 > 23	N	07BB04	83	30	59	78	CC	SA	LA	SX	SD	TT				07BB27	5A					SD	SX		TT
MC	495	LELEU	82 > 83	N	07BB01	SD	11			06			SX	SD														
MX	495	LELEU	82 > 83	N	07BB01	SD	11			06			SX	SD														
EXC-F	500		12 > 23	N	07BB04	83	30	59	78	CC	SA	LA	SX	SD	TT				07BB27	5A					SD	SX		TT
GS	500	500 K4 ENDURO	83 > 83	N	07BB01	SD	11			06			SX	SD														
LC	500		85 > 85	N	07BB01	SD	11			06			SX	SD														
LC	500		86 > 89	N	07BB01	SD	11			06			SX	SD					07BB01	SD	11		06	SP	SD	SX		
MX	500		85 > 85	N	07BB01	SD	11			06			SX	SD														
MX	500		86 > 86	N	07BB01	SD	11			06			SX	SD					07BB01	SD	11		06	SP	SD	SX		
MX	500		87 > 87	N	07GR56	05				05							SR		07GR56	05			05					
MX	500		88 > 88	N	07GR64	07				07					TT				07GR64	07			07					TT
MX	500		89 > 91	N	07KS04	SD				32			SX	SD	TT				07BB07	TT			08					TT
MX	500		92 > 93	N	07BB04	SD	30	59	78	CC	SA	LA	SX	SD	TT				07BB07	TT			08					TT
XC	500	MC	81 > 83	N	07BB01	SD	11			06			SX	SD														
SX	505	ATV	08 > 12	Y	07GR07	SX							SX	SD					07GR08	SX					SD	SX		
SX	505	RACING	07 > 09	N	07BB04	83	30	59	78	CC	SA	LA	SX	SD	TT				07BB27	SX					SD	SX		TT
SX-F	505	RACING	07 > 08	N	07BB04	83	30	59	78	CC	SA	LA	SX	SD	TT				07BB27	SX					SD	SX		TT
XC	505	ATV	08 > 12	Y	07GR07	SD							SX	SD					07GR08	SD					SD	SX		
XC-F	505		08 > 09	N	07BB04	83	30	59	78	CC	SA	LA	SX	SD	TT				07BB27	5A					SD	SX		TT

KTM

						↓	CC	Genuine		SA	LA	SD	SX	XS	SR	TT	RC		↓	CC	Genuine	SP	SD	SX	XS	TT
EXC	520	RACING	00 > 02	N	07BB04	83	30	59	78	CC	SA	LA	SX	SD	TT				07BB02	SD	58	65	CC	SP	SD	SX		TT
SX-F	520	RACING	00 > 02	N	07BB04	83	30	59	78	CC	SA	LA	SX	SD	TT				07BB02	SX	58	65	CC	SP	SD	SX		TT
EXC	525	RACING	03 > 03	N	07BB04	83	30	59	78	CC	SA	LA	SX	SD	TT				07BB27	5A					SD	SX		TT
EXC	525	RACING	04 > 06	N	07BB04	83	30	59	78	CC	SA	LA	SX	SD	TT				07BB27	5A					SD	SX		TT
SX	525	SMR	04 > 07	N	07GR75	SX					SA		SX						07BB27	5A					SD	SX		TT
SX-F	525	RACING	03 > 03	N	07BB04	83	30	59	78	CC	SA	LA	SX	SD	TT				07BB02	SX	58	65	CC	SP	SD	SX		TT
SX-F	525	RACING	04 > 06	N	07BB04	83	30	59	78	CC	SA	LA	SX	SD	TT				07BB27	5A					SD	SX		TT
EXC	530	RACING	08 > 11	N	07BB04	SD	30	59	78	CC	SA	LA	SX	SD	TT				07BB27	5A					SD	SX		TT
SXC	540		98 > 98	N	07BB04	SD	30	59	78	CC	SA	LA	SX	SD	TT				07BB02	SD	58	65	CC	SP	SD	SX		TT
SXC	540	TIAINEN REPLICA	99 > 00	N	07BB04	SD	30	59	78	CC	SA	LA	SX	SD	TT				07BB02	SD	58	65	CC	SP	SD	SX		TT
SXS	540		01 > 02	N	07BB04	SD	30	59	78	CC	SA	LA	SX	SD	TT				07BB02	SD	58	65	CC	SP	SD	SX		TT
LC4	550		87 > 89	N	07GR56	05				05							SR		07GR56	05			05					
MX	550		87 > 90	N	07GR56	05				05							SR		07GR56	05			05					
SX	560	SMR	06 > 07	N	07GR76	SX					SA		SX					RC	07BB27	5A					SD	SX		TT
	600	DUKE	93 > 94	N	07BB15	07				07	SA	LA					SR	RC										
4T	600	ENDURO	84 > 86	N	07BB01	SD	11			06			SX	SD														
EXC	600		87 > 87	N	07GR56	05				05							SR		07GR56	05			05					
EXC	600		88 > 88	N	07GR64	07				07					TT				07GR64	07			07					TT
GS	600		85 > 85	N	07BB01	SD	11			06			SX	SD														
LC4	600		88 > 91	N	07GR56	05				05							SR		07GR56	05			05					
LC4	600	ENDURO	88 > 91	N	07GR56	05				05							SR		07GR56	05			05					
LC4	600	SIX DAYS	92 > 92	N	07BB04	SD	30	59	78	CC	SA	LA	SX	SD	TT				07YA54	SD			CC	SP	SD	SX		
MC	600		88 > 88	N	07GR56	05				05							SR		07GR56	05			05					
MX	600		87 > 87	N	07GR56	05				05							SR		07GR56	05			05					
MX	600		88 > 89	N	07GR64	07				07					TT				07GR64	07			07					TT
XC	600	CROSS	85 > 85	N	07BB01	SD	11			06			SX	SD														
XCE	600	CROSS	85 > 85	N	07BB01	SD	11			06			SX	SD														
	620	DUKE	96 > 98	N	07BB15	07				07	SA	LA					SR	RC	07BB01	06	11		06	SP	SD	SX		
LC4	620	COMPETITION	99 > 02	N	07BB04	SD	30	59	78	CC	SA	LA	SX	SD	TT				07BB02	SD	58	65	CC	SP	SD	SX		TT
LC4	620	COMPETITION SUPERMOTO	00 > 01	N	07BB04	CC	30	59	78	CC	SA	LA	SX	SD	TT				07BB02	CC	58	65	CC	SP	SD	SX		TT
LC4	620	RXC	95 > 95	N	07BB04	SD	30	59	78	CC	SA	LA	SX	SD	TT				07BB02	SD	58	65	CC	SP	SD	SX		TT
LC4	620	SUPERCOMPETITION	01 > 01	N	07BB04	CC	30	59	78	CC	SA	LA	SX	SD	TT				07BB02	CC	58	65	CC	SP	SD	SX		TT
SC	620		99 > 00	N	07BB04	SD	30	59	78	CC	SA	LA	SX	SD	TT				07BB02	SD	58	65	CC	SP	SD	SX		TT
SX	620		95 > 99	N	07BB04	SX	30	59	78	CC	SA	LA	SX	SD	TT				07BB02	SX	58	65	CC	SP	SD	SX		TT
LC4	625	SC SUPERMOTO	02 > 04	N	07BB04	CC	30	59	78	CC	SA	LA	SX	SD	TT				07BB02	CC	58	65	CC	SP	SD	SX		TT
SMC	625		05 > 06	N	07BB19	07	59	73	90	07	SA	LA					SR	RC	07BB02	CC	58	65	CC	SP	SD	SX		TT
SXC	625		03 > 04	N	07BB04	CC	30	59	78	CC	SA	LA	SX	SD	TT				07BB02	CC	58	65	CC	SP	SD	SX		TT
	640	DUKE	99 > 02	N	07BB15	07				07	SA	LA					SR	RC	07BB01	06	11		06	SP	SD	SX		
	640	DUKE	03 > 06	N	07BB19	07	59	73	90	07	SA	LA					SR	RC	07BB02	CC	58	65	CC	SP	SD	SX		TT
LC4	640	ADVENTURE	99 > 04	N	07BB04	CC	30	59	78	CC	SA	LA	SX	SD	TT				07BB02	CC	58	65	CC	SP	SD	SX		TT
LC4	640	ADVENTURE	05 > 07	N	07BB03	06	59	65	73	06	SA	LA							07BB02	CC	58	65	CC	SP	SD	SX		TT
LC4	640	SUPERMOTO	03 > 03	N	07BB15	07				07	SA	LA					SR	RC	07BB02	CC	58	65	CC	SP	SD	SX		TT
LC4	640	SUPERMOTO	04 > 04	N	07BB19	07	59	73	90	07	SA	LA					SR	RC	07BB02	CC	58	65	CC	SP	SD	SX		TT
LC4-E	640	ENDURO	99 > 04	N	07BB04	CC	30	59	78	CC	SA	LA	SX	SD	TT				07BB02	CC	58	65	CC	SP	SD	SX		TT
LC4-E	640	SUPERMOTO	99 > 02	N	07BB04	CC	30	59	78	CC	SA	LA	SX	SD	TT				07BB02	CC	58	65	CC	SP	SD	SX		TT
LC4	660	RALLY	01 > 03	N	07BB04	CC	30	59	78	CC	SA	LA	SX	SD	TT				07BB02	CC	58	65	CC	SP	SD	SX		TT
LC4	660	SM FACTORY REPLICA	02 > 02	N	07BB15	SA				07	SA	LA					SR	RC	07BB02	SX	58	65	CC	SP	SD	SX		TT
SMC	660	SUPERMOTO	03 > 03	N	07BB15	07				07	SA	LA					SR	RC	07BB02	CC	58	65	CC	SP	SD	SX		TT
SMC	660	SUPERMOTO	04 > 07	N	07BB19	07	59	73	90	07	SA	LA					SR	RC	07BB02	CC	58	65	CC	SP	SD	SX		TT
	690	DUKE	08 > 11	N	07BB33	SA	96				SA	LA					SR	RC	07BB02	SP	58	65	CC	SP	SD	SX		TT
	690	DUKE ABS	12 > 19	N	07BB19	SA	59	73	90	07	SA	LA					SR	RC	07BB02	SP	58	65	CC	SP	SD	SX		TT
	690	DUKE R	10 > 11	N	07BB33	SA	96				SA	LA					SR	RC	07BB02	SP	58	65	CC	SP	SD	SX		TT

KTM

						↓	CC	Genuine			SA	LA	SD	SX	XS	SR	TT	RC		↓	CC	Genuine		SP	SD	SX	XS	TT
	690	DUKE R	14 > 17	N	07BB37	SA	59	91	92		SA	LA					SR	RC	07BB02	SP	58	65	CC	SP	SD	SX		TT
	690	ENDURO	08 > 14	N	07BB03	90	59	65	73	06	SA	LA							07BB02	SP	58	65	CC	SP	SD	SX		TT
	690	ENDURO R	09 > 23	N	07BB03	90	59	65	73	06	SA	LA							07BB02	SP	58	65	CC	SP	SD	SX		TT
	690	SM	07 > 11	N	07BB33	SA	96				SA	LA					SR	RC	07BB02	SP	58	65	CC	SP	SD	SX		TT
	690	SMC	08 > 10	N	07BB33	SA	96				SA	LA					SR	RC	07BB02	SP	58	65	CC	SP	SD	SX		TT
	690	SMC R	14 > 20	N	07BB33	SA	96				SA	LA					SR	RC	07BB02	SP	58	65	CC	SP	SD	SX		TT
	690	SMC R	21 > 23	N	07BB38	SA	59	84	95		SA	LA					SR	RC	07BB02	SP	58	65	CC	SP	SD	SX		TT
	690	SUPERMOTO	07 > 07	N	07BB19	07	59	73	90	07	SA	LA					SR	RC	07BB02	CC	58	65	CC	SP	SD	SX		TT
	690	SUPERMOTO R	08 > 09	N	07BB33	SA	96				SA	LA					SR	RC	07BB02	SP	58	65	CC	SP	SD	SX		TT
	790	ADVENTURE	19 > 20	Y	07BB19	SA	59	73	90	07	SA	LA					SR	RC	07BB04	SP	30	59	CC	SP	SD	SX		TT
	790	ADVENTURE R	19 > 20	Y	07BB19	SA	59	73	90	07	SA	LA					SR	RC	07BB04	SP	30	59	CC	SP	SD	SX		TT
	790	ADVENTURE R RALLY	20 > 20	Y	07BB19	SA	59	73	90	07	SA	LA					SR	RC	07BB04	SP	30	59	CC	SP	SD	SX		TT
	790	DUKE	18 > 20	Y	07BB19	SA	59	73	90	07	SA	LA					SR	RC	07BB02	SP	58	65	CC	SP	SD	SX		TT
	890	ADVENTURE R	21 > 23	Y	07BB19	SA	59	73	90	07	SA	LA					SR	RC	07BB04	SP	30	59	CC	SP	SD	SX		TT
	890	DUKE R	20 > 20	Y	07BB37	96	59	91	92		SA	LA					SR	RC	07BB02	65	58	65	CC	SP	SD	SX		TT
RC8	890	C	22 > 22	Y	07BB37	SR	59	91	92		SA	LA					SR	RC	07BB20	SP	65	90	CC	SP				
	950	R SUPERENDURO	06 > 08	N	07BB03	90	59	65	73	06	SA	LA							07BB04	SP	30	59	CC	SP	SD	SX		TT
	950	SM	05 > 07	Y	07BB33	SA	96				SA	LA					SR	RC	07BB04	SP	30	59	CC	SP	SD	SX		TT
	950	SM R	07 > 09	Y	07BB33	SA	96				SA	LA					SR	RC	07BB04	SP	30	59	CC	SP	SD	SX		TT
LC8	950	ADVENTURE	02 > 07	Y	07BB03	SA	59	65	73	06	SA	LA							07BB04	SP	30	59	CC	SP	SD	SX		TT
	990	ADVENTURE R	10 > 12	Y	07BB03	SA	59	65	73	06	SA	LA							07BB04	SP	30	59	CC	SP	SD	SX		TT
	990	ADVENTURE, ADVENTURE S, ABS	06 > 11	N	07BB03	90	59	65	73	06	SA	LA							07BB04	SP	30	59	CC	SP	SD	SX		TT
	990	SUPER DUKE	04 > 13	Y	07BB33	SA	96				SA	LA					SR	RC	07BB02	SP	58	65	CC	SP	SD	SX		TT
	990	SUPER DUKE R	09 > 13	Y	07BB33	SA	96				SA	LA					SR	RC	07BB02	SP	58	65	CC	SP	SD	SX		TT
	990	SUPERMOTO	07 > 11	Y	07BB33	SA	96				SA	LA					SR	RC	07BB04	SP	30	59	CC	SP	SD	SX		TT
	990	SUPERMOTO R	10 > 10	Y	07BB37	SA	59	91	92		SA	LA					SR	RC	07BB04	SP	30	59	CC	SP	SD	SX		TT
	990	SUPERMOTO T	09 > 13	Y	07BB33	SA	96				SA	LA					SR	RC	07BB04	SP	30	59	CC	SP	SD	SX		TT
	1050	ADVENTURE	15 > 16	Y	07BB19	SA	59	73	90	07	SA	LA					SR	RC	07BB04	SP	30	59	CC	SP	SD	SX		TT
	1090	ADVENTURE R	17 > 19	Y	07BB19	SA	59	73	90	07	SA	LA					SR	RC	07BB04	SP	30	59	CC	SP	SD	SX		TT
	1090	SUPER ADVENTURE	17 > 19	Y	07BB19	90	59	73	90	07	SA	LA					SR	RC	07BB04	SP	30	59	CC	SP	SD	SX		TT
	1090	SUPER ADVENTURE R	17 > 20	Y	07BB19	90	59	73	90	07	SA	LA					SR	RC	07BB04	SP	30	59	CC	SP	SD	SX		TT
	1190	ADVENTURE	13 > 16	Y	07BB19	SA	59	73	90	07	SA	LA					SR	RC	07BB04	SP	30	59	CC	SP	SD	SX		TT
RC8	1190		08 > 11	Y	07BB37	SA	59	91	92		SA	LA					SR	RC	07BB20	SP	65	90	CC	SP				
RC8	1190	R	09 > 15	Y	07BB37	SA	59	91	92		SA	LA					SR	RC	07BB20	SP	65	90	CC	SP				
RC8	1190	R TRACK	11 > 15	Y	07BB37	SA	59	91	92		SA	LA					SR	RC	07BB20	SP	65	90	CC	SP				
	1290	SUPER ADVENTURE	15 > 16	Y	07BB19	SA	59	73	90	07	SA	LA					SR	RC	07BB04	SP	30	59	CC	SP	SD	SX		TT
	1290	SUPER ADVENTURE R	17 > 20	Y	07BB19	90	59	73	90	07	SA	LA					SR	RC	07BB04	SP	30	59	CC	SP	SD	SX		TT
	1290	SUPER ADVENTURE S	17 > 20	Y	07BB19	90	59	73	90	07	SA	LA					SR	RC	07BB04	SP	30	59	CC	SP	SD	SX		TT
	1290	SUPER ADVENTURE T	17 > 19	Y	07BB19	90	59	73	90	07	SA	LA					SR	RC	07BB04	SP	30	59	CC	SP	SD	SX		TT
	1290	SUPER DUKE GT	16 > 20	Y	07BB37	93	59	91	92		SA	LA					SR	RC	07BB20	SP	65	90	CC	SP				
	1290	SUPER DUKE R	14 > 22	Y	07BB37	93	59	91	92		SA	LA					SR	RC	07BB20	SP	65	90	CC	SP				
	1290	SUPER DUKE R EVO	22 > 22	Y	07BB37	SA	59	91	92		SA	LA					SR	RC	07BB20	SP	65	90	CC	SP				
	1290	SUPERDUKE R BLACK	20 > 20	Y	07BB37	SA	59	91	92		SA	LA					SR	RC	07BB20	SP	65	90	CC	SP				

KYMCO

	50	AGILITY	05 > 08	N	07035	CC				CC																		
	50	AGILITY (4T) R10	06 > 14	N	07035	CC				CC																		
	50	AGILITY (4T) R12	06 > 15	N	07035	CC				CC																		
	50	AGILITY (4T) R16	06 > 15	N	07022	CC				CC						XS												
	50	B&W	04 > 06	N	07033	CC				CC						XS												
	50	CALYPSO	97 > 99	N	07018	CC				CC																		
	50	COBRA CROSS	99 > 00	N	07028	CC				CC																		
	50	COBRA CROSS	01 > 06	N	07011	CC				CC																		

KYMCO

						↓	CC	Genuine		SA	LA	SD	SX	XS	SR	TT	RC		↓	CC	Genuine	SP	SD	SX	XS	TT
	50	COBRA EXCLUSIVE	01 > 04	N	07011	CC				CC																
	50	COBRA RACER	99 > 00	N	07028	CC				CC																
	50	COBRA RACER	01 > 04	N	07011	CC				CC																
	50	DINK, DINK SPORT, B&W	99 > 02	N	07033	CC				CC					XS											
	50	EASY	01 > 01	N	07011	CC				CC																
	50	FILLY LX	01 > 01	N	07011	CC				CC																
	50	FILLY LX	02 > 06	N	07035	CC				CC																
	50	HEROISM	95 > 96	N	07011	CC				CC																
	50	HEROISM	97 > 99	N	07018	CC				CC																
	50	K-PIPE	12 > 13	N	07033	CC				CC					XS											
	50	MANBOY	95 > 00	N	07031	CC				CC																
	50	MXER	03 > 07	N														07022	CC		CC				XS	
	50	MXU	05 > 10	N														07022	CC		CC				XS	
	50	NEW DINK	08 > 13	N	07033	CC				CC					XS											
	50	NEW G-DINK	12 > 13	N	07074	CC				CC					XS											
	50	NEW SENTO	11 > 15	N	07035	CC				CC																
	50	NEXXON	08 > 12	N	07080	CC				CC								07080	CC		CC					
	50	PEOPLE	99 > 06	N	07022	CC				CC					XS											
	50	SCOUT	95 > 00	N	07011	CC				CC																
	50	SENTO	08 > 10	N	07035	CC				CC																
	50	SPACER	99 > 06	N	07033	CC				CC					XS											
	50	SUPER-8	08 > 16	N	07022	CC				CC					XS											
	50	SUPER-9	00 > 01	N	07028	CC				CC																
	50	SUPER-9 A/C	02 > 07	N	07033	CC				CC					XS											
	50	SUPER-9 L/C	02 > 07	N	07033	CC				CC					XS			07022	CC		CC				XS	
	50	TOPBOY ON/OFF ROAD	96 > 05	N	07011	CC				CC																
	50	TOPBOY RACER/CROSS	01 > 05	N	07011	CC				CC																
	50	VITALITY	04 > 09	N	07035	CC				CC																
	50	YAGER	01 > 07	N	07033	CC				CC					XS											
	50	YUP	01 > 01	N	07011	CC				CC																
	50	YUP SP/AL	02 > 09	N	07035	CC				CC																
	50	ZAP (DISC BRAKE VERSION)	95 > 00	N	07031	CC				CC																
	50	ZX 12	06 > 06	N	07028	CC				CC																
CX	50	CURIO SUPER	94 > 97	N	07011	CC				CC																
DD	50	SNIPER	94 > 96	N	07011	CC				CC								07016	CC		CC					
K12	50		95 > 00	N	07011	CC				CC																
KB	50		95 > 00	N	07011	CC				CC																
RS	50	AGILITY NAKED	10 > 15	N	07035	CC				CC																
ZX	50	FEVER	96 > 01	N	07011	CC				CC																
ZX	50	SUPER FEVER	02 > 06	N	07028	CC				CC																
	90	MANBOY	96 > 01	N	07028	CC				CC																
SP	90	YUP	95 > 99	N	07031	CC				CC																
	100	COBRA RACER	99 > 03	N	07033	CC				CC					XS											
	100	SPIKE	02 > 06	N	07027	CC				CC																
	100	TOPBOY ON/OFF ROAD	99 > 00	N	07011	CC				CC																
KB	100		99 > 00	N	07011	CC				CC																
	110	SPIKE	03 > 06	N	07027	CC				CC																
	125	AGILITY	06 > 11	N	07035	CC				CC																
	125	AGILITY 16+	14 > 16	N	07022	CC				CC					XS			07033	CC		CC				XS	
	125	AGILITY CITY	11 > 17	N	07035	CC				CC								07015	CC		CC					
	125	B&W, DINK SPORT	99 > 06	N	07033	CC				CC					XS			07033	CC		CC				XS	
	125	CALYPSO	99 > 99	N	07018	CC				CC																

KYMCO

						↓	CC	Genuine		SA	LA	SD	SX	XS	SR	TT	RC		↓	CC	Genuine	SP	SD	SX	XS	TT
	125	CRUISER	99 > 99	N	07033	CC				CC						XS										
	125	DINK	96 > 09	N	07033	CC				CC						XS			07033	CC			CC				XS	
	125	DINK X	22 > 22	N	07045	CC				CC						XS			07085	CC			CC					
	125	DOWNTOWN I	10 > 14	N	07074	CC				CC						XS			07085	CC			CC					
	125	GRAND DINK	02 > 07	N	07033	CC				CC						XS			07033	CC			CC				XS	
	125	HEROISM	95 > 97	N	07018	CC				CC																		
	125	HIPSTER	01 > 06	N	07HO40	08				08																		
	125	JETIX	08 > 15	N	07027	CC				CC																		
	125	K-PIPE	13 > 15	N	07HO40	08				08																		
	125	K-XCTI	13 > 14	N	07074	CC				CC						XS			07069	XS			CC				XS	
	125	LIKE	11 > 16	N	07035	CC				CC																		
	125	MOVIE	99 > 08	N	07033	CC				CC						XS												
	125	MOVIE XL	01 > 09	N	07033	CC				CC						XS												
	125	MXER	03 > 07	N															07022	CC			CC				XS	
	125	NEW DINK	08 > 10	N	07033	CC				CC						XS			07033	CC			CC				XS	
	125	NEW DOWNTOWN	16 > 17	N	07045	CC				CC						XS			07085	CC			CC					
	125	NEW G-DINK	12 > 14	N	07074	CC				CC						XS			07069	CC			CC				XS	
	125	NEXXON	08 > 12	N	07080	CC				CC									07080	CC			CC					
	125	PEOPLE	01 > 09	N	07022	CC				CC						XS												
	125	PEOPLE GTI	12 > 15	N	07045	CC				CC						XS			07085	CC			CC					
	125	PEOPLE ONE I	14 > 16	N	07022	CC				CC						XS												
	125	PULSAR	01 > 13	N	07HO40	08				08																		
	125	QUANNON	08 > 12	N	07033	CC				CC						XS			07033	CC			CC				XS	
	125	SPACER	99 > 03	N	07033	CC				CC						XS			07033	CC			CC				XS	
	125	SPIKE	02 > 06	N	07027	CC				CC																		
	125	STRYKER ON/OFF	99 > 06	N	07035	CC				CC																		
	125	SUPER DINK	10 > 15	N	07074	CC				CC						XS			07085	CC			CC					
	125	SUPER-8	08 > 15	N	07022	CC				CC						XS												
	125	SUPER-9	00 > 01	N	07028	CC				CC									07022	CC			CC				XS	
	125	TECHNO GT	06 > 10	N	07033	CC				CC						XS												
	125	VIVIO	01 > 03	N	07035	CC				CC																		
	125	X-TOWN	16 > 17	N	07045	XS				CC						XS			07085	XS			CC					
	125	X-TOWN CT	20 > 20	N	07045	CC				CC						XS			07085	CC			CC					
	125	YAGER	01 > 07	N	07033	CC				CC						XS			07033	CC			CC				XS	
	125	YAGER GT	09 > 09	N	07033	CC				CC						XS												
	125	ZING	96 > 14	N	07HO40	08				08																		
B	125	FREEWAY	93 > 95	N	07084	CC				CC																		
CK	125		04 > 13	N	07027	CC				CC																		
CK-1	125		14 > 16	N	07HO40	08				08																		
DT	125	X360	22 > 23	N	07045	CC				CC						XS			07085	CC			CC					
S	125	PEOPLE	05 > 08	N	07022	CC				CC						XS			07069	CC			CC				XS	
	150	B&W	01 > 05	N	07033	CC				CC						XS			07033	CC			CC				XS	
	150	DINK	99 > 04	N	07033	CC				CC						XS			07033	CC			CC				XS	
	150	FREEWAY	95 > 00	N	07011	CC				CC																		
	150	GRAND DINK	02 > 11	N	07033	CC				CC						XS			07033	CC			CC				XS	
	150	HEROISM	95 > 97	N	07018	CC				CC									07016	CC			CC					
	150	HIPSTER	01 > 06	N	07HO40	08				08																		
	150	MOVIE XL	01 > 09	N	07033	CC				CC						XS												
	150	MXER	03 > 13	N															07022	CC			CC				XS	
	150	MXU	05 > 17	N															07022	CC			CC				XS	
	150	PEOPLE	01 > 06	N	07022	CC				CC						XS												
	150	QUANNON	10 > 14	N	07033	CC				CC						XS			07033	CC			CC				XS	

KYMCO

						↓	CC	Genuine		SA	LA	SD	SX	XS	SR	TT	RC		↓	CC	Genuine	SP	SD	SX	XS	TT
	150	SPACER	99 > 04	N	07033	CC				CC						XS			07033	CC			CC				XS	
	150	STRAIGHT	08 > 11	N	07080	CC				CC									07080	CC			CC					
	150	STRYKER OFF	01 > 06	N	07035	CC				CC																		
	150	VIVIO	01 > 02	N	07035	CC				CC																		
	150	YAGER	01 > 05	N	07033	CC				CC						XS			07033	CC			CC				XS	
	150	ZING	99 > 13	N	07033	CC				CC						XS												
DX	150	CUSTOM	93 > 96	N	07027	CC				CC																		
NSR	150		93 > 93	N	07027	CC				CC																		
	200	AGILITY 16+	14 > 17	N	07022	CC				CC						XS			07033	CC			CC				XS	
	200	AGILITY R16	11 > 15	N	07022	CC				CC						XS			07033	CC			CC				XS	
	200	DINK	04 > 12	N	07033	CC				CC						XS			07033	CC			CC				XS	
	200	DOWNTOWN I	10 > 15	N	07074	CC				CC						XS			07085	CC			CC					
	200	I NEW DINK	08 > 12	N	07033	CC				CC						XS			07033	CC			CC				XS	
	200	LIKE I	10 > 16	N	07033	CC				CC						XS			07033	CC			CC				XS	
	200	PEOPLE GTI	12 > 15	N	07045	CC				CC						XS			07085	CC			CC					
	200	YAGER	04 > 13	N	07033	CC				CC						XS			07033	CC			CC				XS	
S	200	PEOPLE	05 > 07	N	07022	CC				CC						XS			07069	CC			CC				XS	
	250	B&W, DINK SPORT	01 > 06	N	07033	XS				CC						XS			07033	XS			CC				XS	
	250	GRAND DINK	01 > 10	N	07050	XS				CC						XS			07051	CC			CC					
	250	MXU	06 > 14	Y	07GR52	SD				09			SX	SD					07GR71	SD					SD	SX		
	250	PEOPLE	03 > 12	N	07033	XS				CC						XS												
	250	SUPER-9	00 > 05	N	07028	CC				CC									07022	CC			CC				XS	
	250	URBAN QUAD	06 > 06	Y	07GR52	SD				09			SX	SD					07GR71	SD					SD	SX		
	250	VENOX	01 > 14	N	07HO30	05				05	SA	LA					SR		07HO30	05			05					
	250	XCITING	04 > 05	N	07074	XS				CC						XS			07074	XS			CC				XS	
	250	XCITING	06 > 09	N	07074	XS				CC						XS			07069	XS			CC				XS	
	250	YUP	03 > 05	N	07033	XS				CC						XS			07033	XS			CC				XS	
KXR	250		04 > 14	Y	07GR52	SD				09			SX	SD					07GR71	SD					SD	SX		
S	250	PEOPLE LEFT	06 > 08	N	07076	XS				CC						XS			07069	XS			CC				XS	
S	250	PEOPLE RIGHT	06 > 08	N	07071	XS				CC						XS												
	300	AGILITY+	20 > 22	N	07085	XS				CC									07085	XS			CC					
	300	DOWNTOWN I	10 > 15	N	07074	XS				CC						XS			07085	XS			CC					
	300	K-XCTI	12 > 15	N	07045	XS				CC						XS			07069	XS			CC				XS	
	300	MAXXER	06 > 13	Y	07GR52	SD				09			SX	SD					07GR71	SD					SD	SX		
	300	MAXXER SUPERMOTO	15 > 15	Y	07GR52	SD				09			SX	SD					07GR71	SD					SD	SX		
	300	MXU	06 > 17	Y	07GR52	SD				09			SX	SD					07GR52	SD			09		SD	SX		
	300	NEW G-DINK	12 > 16	N	07074	XS				CC						XS			07069	XS			CC				XS	
	300	PEOPLE GTI	10 > 11	N	07074	XS				CC						XS												
	300	PEOPLE GTI	12 > 15	N	07045	XS				CC						XS			07085	XS			CC					
	300	PEOPLE S	20 > 20	N	07045	XS				CC						XS			07085	XS			CC					
	300	PEOPLE SI LEFT	08 > 10	N	07035	CC				CC									07069	CC			CC				XS	
	300	PEOPLE SI RIGHT	08 > 10	N	07033	CC				CC						XS												
	300	XCITING RI	08 > 14	Y	07074	XS				CC						XS			07069	XS			CC				XS	
	300	X-TOWN	16 > 20	N	07045	XS				CC						XS			07069	XS			CC				XS	
	300	X-TOWN CT	20 > 20	N	07045	XS				CC						XS			07085	XS			CC					
	350	NEW DOWNTOWN	16 > 17	N	07045	XS				CC						XS			07085	XS			CC					
DT	350	X360	23 > 23	N	07045	XS				CC						XS			07085	XS			CC					
	400	MAXXER	08 > 10	Y	07GR53	SD								SD					07GR53	SD					SD			
	400	MAXXER (PARKING BRAKE)	08 > 10	N															07GR82	CC			CC					
	400	MXU	08 > 11	Y	07GR53	SD								SD					07GR53	SD					SD			
	400	MXU (PARKING BRAKE)	08 > 11	N															07GR82	CC			CC					
	400	XCITING I	12 > 14	Y	07100	XS				CC						XS			07098	XS			CC					

						↓	CC	Genuine		SA	LA	SD	SX	XS	SR	TT	RC		↓	CC	Genuine	SP	SD	SX	XS	TT
KYMCO																										
S	400	XCITING I TCS	22 > 23	N	07100	XS				CC						XS			07098	CC			CC					
	450	I MAXXER	10 > 14	Y	07GR53	SD								SD					07GR53	SD					SD			
	450	I MAXXER (PARKING BRAKE)	10 > 14	N															07GR82	CC			CC					
	450	I MXU	11 > 14	Y	07GR53	SD								SD					07GR53	SD					SD			
	450	I MXU (PARKING BRAKE)	11 > 14	N															07GR82	CC			CC					
	500	MXU	06 > 08	Y	07GR52	SD				09			SX	SD					07GR52	SD			09		SD	SX		
	500	MXU	09 > 14	Y	07GR86	SD								SD														
	500	MXU DX	11 > 13	Y	07GR86	SD								SD														
	500	UXV 4X4	08 > 14	Y	07GR52	SD				09			SX	SD					07GR52	SD			09		SD	SX		
	500	XCITING	04 > 15	Y	07074	XS				CC						XS			07098	XS			CC					
	500	XCITING I EVO ABS	11 > 13	Y	07074	XS				CC						XS			07098	XS			CC					
	500	XCITING R ABS	09 > 13	Y	07074	XS				CC						XS			07098	XS			CC					
	550	MXU	12 > 20	Y	07GR86	SD								SD					07GR52	SD			09		SD	SX		
AK	550		17 > 23	Y	07BB38	SA	59	84	95		SA	LA					SR	RC	07121	CC			CC					
AK	550	ST	22 > 23	Y	07BB38	SA	59	84	95		SA	LA					SR	RC	07121	CC			CC					
	700	MXU	13 > 20	Y	07GR86	SD								SD					07GR52	SD			09		SD	SX		
	700	MYROAD, ABS	09 > 15	Y	07074	XS				CC						XS			07098	XS			CC					
UXV	700		14 > 16	Y	07GR86	SD								SD														
LAMBRETTA																										
	50	PATO	08 > 09	N	07097	CC				CC																		
V	50	SPECIAL	21>23	N	07005	CC				CC																		
V	50	SPECIAL FLEX	21>23	N	07005	CC				CC																		
V	125	SPECIAL	21>23	N	07005	CC				CC									07067	CC			CC				XS	
V	125	SPECIAL FLEX	21>23	N	07005	CC				CC									07067	CC			CC				XS	
V	200	SPECIAL	21>23	N	07005	CC				CC									07067	CC			CC				XS	
V	200	SPECIAL FLEX	21>23	N	07005	CC				CC									07067	CC			CC				XS	
LAVERDA																										
	50	GAUCHO	92 > 92	N	07BB01	06	11			06			SX	SD					07BB01	06	11		06	SP	SD	SX		
OR	50	ATLAS	86 > 92	N	07BB01	06	11			06			SX	SD					07BB01	06	11		06	SP	SD	SX		
	125	CUSTOM	86 > 99	N	07BB01	06	11			06			SX	SD														
	125	FORMULA	86 > 89	N	07BB13	05				05				SD														
	125	PHOENIX	01 > 04	N	07062	CC				CC									07022	CC			CC				XS	
CU	125	RIDE	86 > 99	N	07BB01	06	11			06			SX	SD														
GS	125	LESMO	86 > 94	N	07BB13	05				05				SD					07BB13	05			05		SD			
HP	125	QUASAR	04 > 04	N															07GR54	SD					SD	SX		
LB	125	STRADA, SPORT	85 > 85	N	07BB13	05				05				SD														
LB	125	UNO	85 > 89	N	07BB01	06	11			06			SX	SD														
	150	PHOENIX	01 > 04	N	07062	CC				CC									07022	CC			CC				XS	
HP	180	QUASAR	04 > 04	N															07GR54	SD					SD	SX		
	200	PHOENIX	01 > 04	N	07062	CC				CC									07022	CC			CC				XS	
GS	350	LESMO	86 > 89	Y	07BB01	06	11			06			SX	SD					07BB01	06	11		06	SP	SD	SX		
PF	350	ALPINO	77 > 83	Y	07BB01	06	11			06			SX	SD					07BB01	06	11		06	SP	SD	SX		
RS	350	ALPINO	77 > 83	Y	07BB01	06	11			06			SX	SD					07BB01	06	11		06	SP	SD	SX		
	400	QUASAR 4X4	04 > 04	Y	07GR54	SD							SX	SD					07GR54	SD					SD	SX		
	500	ALPINO, S	77 > 83	Y	07BB01	06	11			06			SX	SD					07BB01	06	11		06	SP	SD	SX		
	500	QUASAR 4X4	04 > 04	Y	07GR54	SD							SX	SD					07GR54	SD					SD	SX		
	500	QUASAR 4X4 C	04 > 04	Y	07GR54	SD							SX	SD					07GR54	SD					SD	SX		
SFC	500		81 > 83	Y	07BB14	08	18			08									07BB14	08	18		08	SP				
OR	600	ATLAS	86 > 90	N	07BB06	06				06									07BB01	06	11		06	SP	SD	SX		
SFC	600		86 > 89	Y	07BB14	08	18			08									07BB14	08	18		08	SP				
	650		92 > 92	Y	07BB15	07				07	SA	LA					SR	RC	07BB01	06	11		06	SP	SD	SX		
	650	V-SIX	93 > 93	Y	07BB14	08	18			08									07BB14	SP	18		08	SP				

						↓	CC	Genuine		SA	LA	SD	SX	XS	SR	TT	RC		↓	CC	Genuine	SP	SD	SX	XS	TT
LAVERDA																										
	668	668	96 > 97	N	07BB15	07				07	SA	LA					SR	RC	07BB01	06	11		06	SP	SD	SX		
	668	GHOST, DIAMANTE	97 > 97	Y	07BB15	07				07	SA	LA					SR	RC	07BB01	06	11		06	SP	SD	SX		
	700	EL CID	90 > 90	N	07KS04	32				32			SX	SD	TT				07YA54	CC			CC	SP	SD	SX		
	750	CUP	98 > 01	Y	07BB15	07				07	SA	LA					SR	RC	07BB01	06	11		06	SP	SD	SX		
	750	DIAMANTE	97 > 01	Y	07BB15	07				07	SA	LA					SR	RC	07BB01	06	11		06	SP	SD	SX		
	750	GHOST STRIKE	97 > 01	Y	07BB15	07				07	SA	LA					SR	RC	07BB01	06	11		06	SP	SD	SX		
	750	S FORMULA	97 > 01	Y	07BB15	07				07	SA	LA					SR	RC	07BB01	06	11		06	SP	SD	SX		
	750	S, S CARENATA	97 > 01	Y	07BB15	07				07	SA	LA					SR	RC	07BB01	06	11		06	SP	SD	SX		
	750	SPORT	99 > 01	Y	07BB15	07				07	SA	LA					SR	RC	07BB01	06	11		06	SP	SD	SX		
	750	STRIKE/BLACK STRIKE	99 > 01	Y	07BB15	07				07	SA	LA					SR	RC	07BB01	06	11		06	SP	SD	SX		
	750	T8	98 > 01	Y	07BB15	07				07	SA	LA					SR	RC	07BB01	06	11		06	SP	SD	SX		
SF2	750		74 > 78	Y	07BB14	08	18			08																		
SF3	750		74 > 78	Y	07BB14	08	18			08																		
SF3	750	RGS CORSA, EXECUTIVE	77 > 79	Y	07BB14	08	18			08									07BB14	08	18		08	SP				
TTS	800		99 > 99	Y	07BB15	07				07	SA	LA					SR	RC	07BB20	CC	65	90	CC	SP				
	1000	JOTA	76 > 79	Y	07BB14	08	18			08									07BB14	08	18		08	SP				
3C	1000	3CE, 3CL	74 > 75	Y	07BB14	08	18			08									07BB14	08	18		08	SP				
JOTA	1000		95 > 95	N	07BB15	07				07	SA	LA					SR	RC	07BB01	06	11		06	SP	SD	SX		
RGS	1000		83 > 83	Y	07BB14	08	18			08									07BB14	08	18		08	SP				
RGS	1000	JOTA	86 > 86	Y	07BB14	08	18			08									07BB14	08	18		08	SP				
SFC	1000		85 > 86	Y	07BB14	08	18			08									07BB14	08	18		08	SP				
SFC	1000		04 > 04	Y	07BB33	SA	96				SA	LA					SR	RC	07BB20	SP	65	90	CC	SP				
TGA	1000	EXECUTIVE	84 > 84	Y	07BB14	08	18			08									07BB14	08	18		08	SP				
	1200	MIRAGE	78 > 80	Y	07BB14	08	18			08									07BB14	08	18		08	SP				
LEM																										
	50	CX2, CX3, RX2, RX3	03 > 06	N	07GR70	SX							SX	SD					07GR70	SX					SD	SX		
	50	FLASH	94 > 98	N	07041	CC				CC																		
	50	R2, R3, R3 XC	03 > 06	N	07GR70	SX							SX	SD					07GR70	SX					SD	SX		
RX	65		05 > 10	N	07GR70	SX							SX	SD					07GR70	SX					SD	SX		
RX	150		11 > 11	N															07GR70	SX					SD	SX		
LIFAN																										
LF	125	OFF ROAD	07 > 07	N	07097	CC				CC									07099	CC			CC					
LONCIN																										
LX	110	4	02 > 02	N	07HO40	08				08																		
LX	125		02 > 02	N	07HO40	08				08																		
LX	150	6	02 > 02	N	07YA34	08				08	SA																	
MACAL																										
	50	FLASH	99 > 99	N	07002	CC				CC																		
AM5/6	50	TROPHY	99 > 99	N	07044	CC				CC																		
AM5/6	50	TROPHY H2O	99 > 99	N	07044	CC				CC																		
MACBOR																										
XC	50	510 RACING	04 > 04	N	07GR48	SX				04			SX						07BB12	TT			05					TT
XC	50	512 PRO	04 > 04	N	07GR48	SX				04			SX															
XC	50	512 RACING	04 > 04	N	07GR48	SX				04			SX						07BB12	TT			05					TT
XC	50	512 T	04 > 04	N	07GR48	SX				04			SX															
XC	50	515 R 6V	04 > 04	N	07GR48	SX				04			SX						07BB12	TT			05					TT
MAICO																										
	EV	ALL MODELS	89 > 89	N	07GR64	07				07					TT				07GR64	07			07					TT
	EV	ALL MODELS	91 > 91	N	07GR64	07				07					TT				07YA54	SD			CC	SP	SD	SX		
	50	CRUISER	99 > 99	N	07KA07	17				17			SX	SD														
	50	THUNDERBIKE I	99 > 99	N	07KA07	17				17			SX	SD														
	50	THUNDERBIKE II	99 > 99	Y	07KA07	17				17			SX	SD														

						↓	CC	Genuine		SA	LA	SD	SX	XS	SR	TT	RC		↓	CC	Genuine	SP	SD	SX	XS	TT
MAICO																										
C-1	50	HARD ENDURO	99 > 99	N	07KA07	17			17			SX	SD													
R-1	50	SUPERBIKE	99 > 99	N	07KA07	17			17			SX	SD													
X-1	50	SUPERCROSS	99 > 99	N	07KA07	17			17			SX	SD													
	250	MOTOCROSS/ENDURO	99 > 01	N	07BB04	SD	30	59	78	CC	SA	LA	SX	SD	TT			07BB02	SD	58	65	CC	SP	SD	SX	TT
GM	250	LC	85 > 85	N	07BB01	SD	11		06			SX	SD													
GM	250	STAR	86 > 86	N	07SU09	04			04									07SU09	04			04				
GP	250	ALL MODELS	89 > 89	N	07GR64	07			07					TT				07GR64	07			07				TT
GP	250	E	87 > 87	N	07SU09	04			04									07SU09	04			04				
GP	250	MOTOCROSS	87 > 87	N	07SU09	04			04									07SU09	04			04				
MD	250		83 > 85	N	07BB01	SD	11		06			SX	SD					07BB01	SD	11		06	SP	SD	SX	
	350		93 > 95	N	07GR64	07			07					TT				07GR64	07			07				TT
GP	400	ALL MODELS	89 > 89	N	07GR64	07			07					TT				07GR64	07			07				TT
GP	400	E	87 > 88	N	07SU09	04			04									07SU09	04			04				
GP	400	MOTOCROSS	87 > 88	N	07SU09	04			04									07SU09	04			04				
	500		93 > 94	N	07GR64	07			07					TT				07GR64	07			07				TT
	500	MOTOCROSS/ENDURO	99 > 99	N	07BB04	SD	30	59	78	CC	SA	LA	SX	SD	TT			07BB02	SD	58	65	CC	SP	SD	SX	TT
	500	SUPERMOTARD	99 > 99	N	07BB04	CC	30	59	78	CC	SA	LA	SX	SD	TT			07BB02	CC	58	65	CC	SP	SD	SX	TT
GM	500	LC	85 > 86	N	07BB01	SD	11		06			SX	SD													
GM	500	STAR	86 > 86	N	07SU09	04			04									07SU09	04			04				
GP	500	ALL MODELS	89 > 89	N	07GR64	07			07					TT				07GR64	07			07				TT
GP	500	E	87 > 87	N	07SU09	04			04									07SU09	04			04				
GP	500	MOTOCROSS	87 > 87	N	07SU09	04			04									07SU09	04			04				
GP	550		87 > 87	N	07SU09	04			04									07SU09	04			04				
MALAGUTI																										
	50	CENTRO	93 > 96	N	07009	CC			CC																	
	50	CHOPPER 25, 40, 80, FIFTY	83 > 83	N	07GR01	01			01																	
	50	CHOPPER HF, WATERCOOLED	83 > 83	N	07GR01	01			01																	
	50	CIAK	00 > 09	N	07002	CC			CC																	
	50	CIAK TWIN DISK	02 > 09	N	07002	CC			CC									07002	CC			CC				
	50	ENDURO	85 > 87	N	07BB01	06	11		06			SX	SD													
	50	ENDURO DUNE	87 > 88	N	07008	CC			CC									07008	CC			CC				
	50	EVOLUTION	91 > 91	N	07BB13	05			05				SD													
	50	FIFTY	04 > 04	N	07049	CC			CC									07044	CC			CC				
	50	FIFTY EVOLUTION	91 > 91	N	07BB12	05			05					TT												
	50	FIFTY FULL, CX, TOP	85 > 85	N	07008	CC			CC																	
	50	FIFTY MISTRAL	90 > 95	N	07008	CC			CC																	
	50	YESTERDAY	97 > 02	N	07002	CC			CC																	
XSM	50		19 > 23	N	07012	CC			CC																	
XTM	50		19 > 23	N	07012	CC			CC																	
CH	50		86 > 86	N	07008	CC			CC																	
CR-1	50	CROSSER	95 > 96	N	07008	CC			CC																	
EL	50	CROSSER	97 > 00	N	07002	CC			CC																	
ES	50	DUNE	89 > 89	N	07BB13	05			05				SD					07BB13	05			05		SD		
F-10	50		92 > 93	N	07015	CC			CC																	
F-10	50	JET-LINE	94 > 98	N	07002	CC			CC																	
F-10	50	TIMEMACHINE	03 > 09	N	07002	CC			CC																	
F-10	50	WAP	02 > 09	N	07002	CC			CC																	
F-12	50	PHANTOM	94 > 98	N	07008	CC			CC																	
F-12	50	PHANTOM A.C.	99 > 03	N	07002	CC			CC																	
F-12	50	PHANTOM DIGIT	02 > 10	N	07002	CC			CC									07002	CC			CC				
F-12	50	PHANTOM L.C.	94 > 98	N	07009	CC			CC																	
F-12	50	PHANTOM L.C. DD	99 > 09	N	07002	CC			CC									07002	CC			CC				

MALAGUTI

						↓	CC	Genuine			SA	LA	SD	SX	XS	SR	TT	RC		↓	CC	Genuine		SP	SD	SX	XS	TT
F-12	50	RACING LIFE	03 > 09	N	07002	CC				CC									07002	CC			CC					
F-12	50	TYRE TRACK	03 > 09	N	07002	CC				CC									07002	CC			CC					
F-15	50	FIRE FOX	96 > 08	N	07008	CC				CC																		
F-15	50	FIRE FOX L.C.	96 > 08	N	07009	CC				CC																		
F-15	50	MECHATRONIC	03 > 08	N	07002	CC				CC									07002	CC			CC					
MDX	50		86 > 87	N	07BB13	05				05				SD														
MDX	50	GOLD ENDURO	87 > 87	N	07009	CC				CC									07YA18	09			09					TT
MLX	50	ENDURO	87 > 87	N	07009	CC				CC									07YA18	09			09					TT
MRX	50		89 > 89	N	07BB01	06	11			06			SX	SD														
NKD	50		04 > 09	N	07049	CC				CC									07044	CC			CC					
NKD	50	DRAGON	06 > 09	N	07GR72	SA					SA								07BB12	05			05					TT
RCW	50	RONCO	83 > 83	N	07GR01	01				01																		
RST	50		90 > 90	N	07BB01	06	11			06			SX	SD					07BB01	06	11		06	SP	SD	SX		
RST	50	SPORT	87 > 87	N	07BB13	05				05				SD					07BB13	05			05		SD			
SL	50	CENTRO	96 > 00	N	07002	CC				CC																		
V4	50	OLYMPIQUE	83 > 83	N	07GR01	01				01																		
XL	50	SPORT	83 > 85	N	07GR01	01				01																		
XSM	50		03 > 14	N	07012	CC				CC						XS			07044	CC			CC					
XTM	50		03 > 11	N	07044	CC				CC									07044	CC			CC					
	100	CIAK	00 > 01	N	07002	CC				CC									07002	CC			CC					
F-12	100	PHANTOM A.C.	00 > 03	N	07002	CC				CC																		
F-12	100	PHANTOM TWIN DISK	02 > 03	N	07002	CC				CC									07002	CC			CC					
	125	BLOG	10 > 10	N	07035	CC				CC									07026	CC			CC					
	125	CENTRO IE	08 > 11	N	07035	CC				CC									07039	CC			CC					
	125	CIAK, CIAK MASTER	02 > 06	N	07002	CC				CC																		
	125	DUNE	19 > 23	N	07090	CC				CC									07KA07	17			17		SD	SX		
	125	DUNE X	19 > 23	N	07090	CC				CC									07KA07	17			17		SD	SX		
	125	MADISON 3	08 > 09	N	07083	CC				CC						XS			07004	CC			CC				XS	
	125	MONTE	20 > 20	N	07090	CC				CC									07026	CC			CC					
	125	MONTE PRO	19 > 23	N	07090	CC				CC									07KA07	17			17		SD	SX		
	125	PHANTOM MAX	04 > 08	N	07049	CC				CC									07020	CC			CC				XS	
	125	RUNNER	86 > 86	N	07GR01	01				01																		
	125	RUNNER	87 > 87	N	07006	CC				CC						XS												
	125	SPORT CITY CUBE	08 > 08	N	07006	CC				CC						XS			07020	CC			CC				XS	
F-18	125	WARRIOR	00 > 02	N	07002	CC				CC									07020	CC			CC				XS	
GP	125	SPECTRE	21 > 23	N															07110	CC			CC					
XSM	125		19 > 23	N	07090	CC				CC									07KA07	17			17		SD	SX		
XTM	125		19 > 23	N	07090	CC				CC									07KA07	17			17		SD	SX		
R	125	MADISON	99 > 09	N	07012	CC				CC						XS			07020	CC			CC				XS	
	150	CIAK, CIAK MASTER	02 > 08	N	07002	CC				CC																		
	150	MADISON	99 > 03	N	07012	CC				CC						XS			07020	CC			CC				XS	
F-18	150		00 > 03	N	07002	CC				CC									07002	CC			CC					
	160	BLOG	10 > 11	N	07035	CC				CC									07026	CC			CC					
	160	CENTRO IE	08 > 11	N	07035	CC				CC									07039	CC			CC					
	180	MADISON	02 > 02	N	07012	CC				CC						XS			07020	CC			CC				XS	
	200	PHANTOM MAX	04 > 05	N	07049	CC				CC									07020	CC			CC				XS	
	200	SPORT CITY CUBE	08 > 08	N	07006	CC				CC						XS			07020	CC			CC				XS	
S	200	MADISON	03 > 06	N	07012	CC				CC						XS			07020	CC			CC				XS	
	250	MADISON	99 > 04	N	07045	XS				CC						XS			07020	XS			CC				XS	
	250	MADISON 3 IE	08 > 11	N	07083	CC				CC						XS			07004	CC			CC				XS	
	250	PASSWORD	06 > 08	N	07049	CC				CC									07020	CC			CC				XS	
	250	PHANTOM MAX	05 > 08	N	07049	CC				CC									07020	CC			CC				XS	

						↓	CC	Genuine		SA	LA	SD	SX	XS	SR	TT	RC		↓	CC	Genuine	SP	SD	SX	XS	TT
MALAGUTI																										
	250	SPORT CITY CUBE	08 > 08	Y	07006	XS				CC						XS			07020	XS			CC				XS	
RS	250	MADISON	05 > 11	N	07049	CC				CC									07020	CC			CC				XS	
	300	SPORT CITY CUBE	08 > 08	Y	07006	XS				CC						XS			07020	XS			CC				XS	
K	400	MADISON	02 > 11	N	07045	XS				CC						XS			07020	XS			CC				XS	
MGX	450	RONCO	87 > 11	N	07008	CC				CC																		
GT	500	SPIDERMAX	04 > 10	Y	07006	XS				CC						XS			07004	XS			CC				XS	
RS	500	SPIDERMAX	09 > 11	Y	07006	XS				CC						XS			07004	XS			CC				XS	
MALANCA																										
E2	80	C80	80 > 80	Y	07BB13	05				05				SD					07BB13	05			05		SD			
GTI	80		80 > 80	Y	07BB13	05				05				SD					07BB13	05			05		SD			
	125	ENDURO MARK ST 54, GT55	79 > 83	N	07GR01	01				01																		
	125	MARK	85 > 85	N	07BB01	06	11			06			SX	SD														
E2	125		80 > 84	Y	07BB13	05				05				SD					07BB13	05			05		SD			
E2	125	CS OB ONE 5N, 6N, RACING	80 > 80	Y	07BB13	05				05				SD					07BB13	05			05		SD			
E2	125	SPORT	80 > 80	Y	07BB13	05				05				SD					07BB13	05			05		SD			
GTI	125		80 > 80	Y	07BB13	05				05				SD					07BB13	05			05		SD			
MASH																										
	125	CAFE RACER	14 > 16	N	07GR12	CC				CC	SA								07HO09	06			06		SD	SX		TT
	125	SCRAMBLER	13 > 17	N	07GR09	CC				CC																		
	125	SEVENTY	13 > 17	N	07GR09	CC				CC																		
	125	SEVENTY FIVE	14 > 17	N	07GR12	CC				CC	SA								07HO09	06			06		SD	SX		TT
	250	CAFE RACER	14 > 16	N	07GR12	CC				CC	SA								07HO09	06			06		SD	SX		TT
	250	TWO FIFTY	14 > 17	N	07GR12	CC				CC	SA								07HO09	06			06		SD	SX		TT
	400	SCRAMBLER	13 > 17	N	07HO30	SA				05	SA	LA					SR											
	500	FIVE HUNDRED	13 > 16	N	07HO30	SA				05	SA	LA					SR											
MBK																										
	50	BOOSTER 12''	03 > 10	N	07002	CC				CC																		
	50	BOOSTER NAKED	04 > 16	N	07002	CC				CC																		
	50	BOOSTER NEXT GEN.	97 > 06	N	07086	CC				CC																		
	50	BOOSTER ROCKET	95 > 02	N	07086	CC				CC																		
	50	BOOSTER SPIRIT	00 > 16	N	07002	CC				CC																		
	50	BOOSTER TRACK	97 > 02	N	07086	CC				CC																		
	50	EQUALIS	96 > 98	N	07086	CC				CC																		
	50	EVOLIS	92 > 98	N	07086	CC				CC																		
	50	FIZZ	93 > 00	N	07086	CC				CC																		
	50	FLIPPER	99 > 04	N	07002	CC				CC																		
	50	FORTE	94 > 98	N	07086	CC				CC																		
	50	MACH G	02 > 03	N	07002	CC				CC																		
	50	NITRO	97 > 10	N	07086	CC				CC									07066	CC			CC				XS	
	50	OVETTO	97 > 10	N	07086	CC				CC																		
	50	STUNT	00 > 10	N	07066	CC				CC						XS												
	50	TARGET	92 > 95	N	07041	CC				CC																		
	50	X-LIMIT	04 > 16	N	07044	CC				CC									07044	CC			CC					
	50	X-POWER	04 > 13	N	07049	CC				CC									07044	CC			CC					
	80	EVOLIS	94 > 98	N	07086	CC				CC																		
	100	BOOSTER	99 > 02	N	07041	CC				CC																		
	100	NITRO	00 > 03	N	07002	CC				CC																		
YN	100	OVETTO	00 > 02	N	07002	CC				CC																		
	125	DOODO	01 > 05	N	07002	CC				CC																		
	125	FLAME R/F	95 > 03	N	07039	CC				CC																		
	125	SKYCRUISER	06 > 14	N	07065	CC				CC						XS			07004	CC			CC				XS	
XC	125	WAAP	08 > 12	N	07114	CC				CC																		

						↓	CC	Genuine		SA	LA	SD	SX	XS	SR	TT	RC		↓	CC	Genuine	SP	SD	SX	XS	TT
MBK																										
XQ	125	THUNDER	01 > 04	N	07001	CC				CC					XS			07004	CC			CC			XS	
YP	125	FLAME X	05 > 12	N	07068	CC				CC																
YP	125	SKYLINER	99 > 00	N	07001	CC				CC					XS											
YP	125	SKYLINER	01 > 12	N	07001	CC				CC					XS			07004	CC			CC			XS	
YW	125	Z	10 > 10	N	07093	CC				CC																
	150	DOODO	01 > 01	N	07002	CC				CC																
	150	SKYLINER	01 > 03	N	07001	CC				CC					XS			07004	CC			CC			XS	
	150	VERTEX	97 > 97	N	07039	CC				CC																
XQ	150	THUNDER	02 > 03	N	07001	CC				CC					XS			07004	CC			CC			XS	
	180	SKYLINER	04 > 07	N	07001	CC				CC					XS			07004	CC			CC			XS	
	250	SKYLINER	00 > 02	N	07042	XS				CC					XS			07043	XS			CC			XS	
	300	KILIBRE	03 > 08	N	07001	XS				CC					XS			07001	XS			CC			XS	
	400	SKYLINER	04 > 04	N	07042	XS				CC					XS											
MBP																										
M	502	N	23 > 23	Y	07BB03	SA	59	65	73	06	SA	LA						07BB02	SP	58	65	CC	SP	SD	SX		TT
C	650	V	23 > 23	Y	07HO30	SA				05	SA	LA				SR		07HO36	SP			07	SP				
	1000	C1002V	23 > 23	Y	07BB19	SA	59	73	90	07	SA	LA				SR	RC	07BB04	SP	30	59	CC	SP	SD	SX		TT
	1000	T1002V	23 > 23	Y	07BB19	SA	59	73	90	07	SA	LA				SR	RC	07BB04	SP	30	59	CC	SP	SD	SX		TT
MEGELLI																										
	125	M, R, S	08 > 10	N	07GR12	CC				CC	SA							07HO48	CC					SD	SX		TT
MINARELLI																										
MR	80		96 > 96	N	07044	CC				CC																
MONDIAL																										
	1000	EVO	04 > 04	Y	07BB33	SA	96				SA	LA				SR	RC	07BB20	SP	65	90	CC	SP				
	1000	PIEGA	03 > 04	Y	07BB33	SA	96				SA	LA				SR	RC	07BB20	SP	65	90	CC	SP				
	1000	RZ NUDA	04 > 04	Y	07BB33	SA	96				SA	LA				SR	RC	07BB20	SP	65	90	CC	SP				
	1000	STARFIGHTER	04 > 04	Y	07BB33	SA	96				SA	LA				SR	RC	07BB20	SP	65	90	CC	SP				
MONTESA																										
	125	COTA	88 > 88	N	07BB12	TT				05					TT			07BB12	TT			05					TT
	250	COTA 4RT	04 > 16	N	07GR58	SX				04			SX					07GR48	SX			04			SX		
	260	EVASION	92 > 92	N	07BB12	TT				05					TT			07BB01	SX	11		06	SP	SD	SX		
COTA	260	4RIDE	16 > 23	N	07GR84	SX				CC			SX					07GR48	SX			04			SX		
COTA	260	4RT	04 > 23	N	07GR58	SX				04			SX					07GR48	SX			04			SX		
COTA	260	4RT RACE REPLICA	15 > 23	N	07GR84	SX				CC			SX					07GR48	SX			04			SX		
COTA	300	RR	16 > 19	N	07GR84	SX				CC			SX					07GR48	SX			04			SX		
COTA	301	RR	20 > 23	N	07GR84	SX				CC			SX					07GR48	SX			04			SX		
COTA	301	RR RACE REPLICA	20 > 23	N	07GR84	SX				CC			SX					07GR48	SX			04			SX		
	304	COTA	88 > 88	N	07BB12	TT				05					TT			07BB12	TT			05					TT
	307	COTA	89 > 89	N	07BB12	TT				05					TT			07BB12	TT			05					TT
	307	COTA TRIAL	88 > 89	N	07BB12	TT				05					TT			07BB12	TT			05					TT
	309	COTA	89 > 90	N	07BB12	TT				05					TT			07BB01	SX	11		06	SP	SD	SX		
	310	COTA	89 > 92	N	07BB12	TT				05					TT			07BB01	SX	11		06	SP	SD	SX		
	311	COTA TRIAL	92 > 92	N	07BB12	TT				05					TT			07BB01	SX	11		06	SP	SD	SX		
	315	COTA R	97 > 04	N	07BB12	TT				05					TT			07BB12	TT			05					TT
	335	COTA	87 > 91	N	07BB12	TT				05					TT			07BB12	TT			05					TT
	360	315R	01 > 04	N	07GR58	SX				04			SX					07GR48	SX			04			SX		
H7	360	ENDURO	86 > 86	N	07008	CC				CC																
M7	360	ENDURO	85 > 85	N	07BB12	05				05					TT											
MORBIDELLI																										
	125	CC	76 > 76	Y	07BB12	05				05					TT			07BB12	05			05					TT
MORIWAKI																										
MD	250		09 > 09	N	07KA23	RC				05	SA	LA				SR	RC	07031	CC			CC					

MOTO-GUZZI

						↓	CC	Genuine		SA	LA	SD	SX	XS	SR	TT	RC		↓	CC	Genuine		SP	SD	SX	XS	TT
	125	CUSTOM	85 > 85	N	07BB01	06	11			06			SX	SD													
	125	ENDURO TT	85 > 85	N	07BB01	06	11			06			SX	SD													
BX	125		92 > 92	N	07BB01	06	11			06			SX	SD				07BB01	06	11		06	SP	SD	SX		
	240	/4	77 > 77	N	07BB01	06	11			06			SX	SD													
	250	TS	75 > 76	N	07BB01	06	11			06			SX	SD													
	350		77 > 81	Y	07BB01	06	11			06			SX	SD				07BB01	06	11		06	SP	SD	SX		
	350	FALCO	88 > 88	N	07BB01	06	11			06			SX	SD				07BB01	06	11		06	SP	SD	SX		
	350	IMOLA	78 > 84	Y	07BB01	06	11			06			SX	SD				07BB01	06	11		06	SP	SD	SX		
	350	NEVADA	92 > 97	Y	07BB01	06	11			06			SX	SD													
NTX	350		88 > 88	N	07BB01	06	11			06			SX	SD				07BB01	06	11		06	SP	SD	SX		
NTX	350		90 > 90	N	07BB01	06	11			06			SX	SD				07BB14	08	18		08	SP				
V35	350	C	82 > 86	Y	07BB14	08	18			08								07BB01	06	11		06	SP	SD	SX		
V35	350	FLORIDA	85 > 86	Y	07BB14	08	18			08								07BB01	06	11		06	SP	SD	SX		
V35	350	GT	77 > 77	N	07BB01	06	11			06			SX	SD													
V35	350	GT	90 > 90	N	07BB14	08	18			08								07BB01	06	11		06	SP	SD	SX		
V35	350	II, IMOLA, IMOLA II	77 > 77	Y	07BB01	06	11			06			SX	SD				07BB01	06	11		06	SP	SD	SX		
V35	350	III	87 > 87	Y	07BB14	08	18			08								07BB14	08	18		08	SP				
V35	350	TT	86 > 86	Y	07BB14	08	18			08								07BB14	08	18		08	SP				
	400		77 > 84	Y	07BB01	06	11			06			SX	SD				07BB01	06	11		06	SP	SD	SX		
	500		77 > 80	Y	07BB01	06	11			06			SX	SD				07BB01	06	11		06	SP	SD	SX		
	500	MONZA	78 > 85	Y	07BB01	06	11			06			SX	SD				07BB01	06	11		06	SP	SD	SX		
V50	500	1,2,3, MONZA CHOPPER	77 > 77	Y	07BB01	06	11			06			SX	SD				07BB01	06	11		06	SP	SD	SX		
	650		80 > 84	Y	07BB01	06	11			06			SX	SD				07BB01	06	11		06	SP	SD	SX		
	650	FLORIDA	85 > 84	Y	07BB01	06	11			06			SX	SD				07BB01	06	11		06	SP	SD	SX		
GT	650	SESSANTACINQUE	89 > 89	Y	07BB01	06	11			06			SX	SD				07BB01	06	11		06	SP	SD	SX		
NTX	650		90 > 02	N	07BB01	06	11			06			SX	SD				07BB14	08	18		08	SP				
V65	650	FLORIDA	86 > 94	Y	07BB14	08	18			08								07BB14	08	18		08	SP				
V65	650	GT	90 > 94	N	07BB14	08	18			08								07HO24	08			08					
V65	650	LARIO	86 > 94	Y	07BB01	06	11			06			SX	SD				07BB01	06	11		06	SP	SD	SX		
V65	650	NTX	87 > 02	N	07BB01	06	11			06			SX	SD				07BB01	06	11		06	SP	SD	SX		
V65	650	SP, CHOPPER	80 > 84	Y	07BB01	06	11			06			SX	SD				07BB01	06	11		06	SP	SD	SX		
V65	650	TT	86 > 94	Y	07BB01	06	11			06			SX	SD				07BB01	06	11		06	SP	SD	SX		
	750	BREVA	03 > 09	N	07BB19	SA	59	73	90	07	SA	LA				SR	RC	07BB20	SP	65	90	CC	SP				
	750	IPPOGRIFO	97 > 97	N	07BB15	07				07	SA	LA				SR	RC	07BB01	06	11		06	SP	SD	SX		
	750	NEVADA	92 > 96	Y	07BB01	06	11			06			SX	SD													
	750	NEVADA CLASSIC IE	06 > 11	N	07BB19	07	59	73	90	07	SA	LA				SR	RC	07BB20	CC	65	90	CC	SP				
	750	NEVADA, CLUB/BASE	97 > 02	Y	07BB01	06	11			06			SX	SD				07BB01	06	11		06	SP	SD	SX		
	750	NEVADA, NEVADA CLUB	03 > 16	N	07BB19	07	59	73	90	07	SA	LA				SR	RC	07BB20	CC	65	90	CC	SP				
	750	TARGA	89 > 89	Y	07BB01	06	11			06			SX	SD				07BB01	06	11		06	SP	SD	SX		
NTX	750		89 > 89	N	07BB01	06	11			06			SX	SD				07BB01	06	11		06	SP	SD	SX		
NTX	750		90 > 93	N	07YA18	SA				09	SA				TT			07BB14	SP	18		08	SP				
S3	750		75 > 76	Y	07BB14	08	18			08																	
SP	750		91 > 92	N	07BB14	08	18			08								07BB14	SP	18		08	SP				
V7	750	CAFE CLASSIC	10 > 13	N	07BB19	SA	59	73	90	07	SA	LA				SR	RC	07BB20	SP	65	90	CC	SP				
V7	750	CLASSIC	09 > 12	Y	07BB19	SA	59	73	90	07	SA	LA				SR	RC	07BB20	SP	65	90	CC	SP				
V7	750	CLUBMAN RACER	10 > 10	Y	07BB19	SA	59	73	90	07	SA	LA				SR	RC	07BB20	SP	65	90	CC	SP				
V7	750	RACER	11 > 11	N	07BB19	SA	59	73	90	07	SA	LA				SR	RC	07BB20	SP	65	90	CC	SP				
V7	750	RACER	12 > 14	N	07BB19	SA	59	73	90	07	SA	LA				SR	RC	07GR13	CC			CC					
V7	750	STONE	12 > 14	N	07BB19	SA	59	73	90	07	SA	LA				SR	RC	07GR13	CC			CC					
V7 II	750	RACER	15 > 16	N	07BB19	59	59	73	90	07	SA	LA				SR	RC	07GR13	CC			CC					
V7 II	750	SCRAMBLER	16 > 16	N	07BB19	SA	59	73	90	07	SA	LA				SR	RC	07GR13	CC			CC					
V7 II	750	SPECIAL	15 > 16	N	07BB19	59	59	73	90	07	SA	LA				SR	RC	07GR13	CC			CC					

MOTO-GUZZI

						↓	CC	Genuine		SA	LA	SD	SX	XS	SR	TT	RC		↓	CC	Genuine	SP	SD	SX	XS	TT
V7 II	750	STONE	15 > 16	N	07BB19	59	59	73	90	07	SA	LA					SR	RC	07GR13	CC			CC					
V7 II	750	STORNELLO	16 > 16	N	07BB19	SA	59	73	90	07	SA	LA					SR	RC	07GR13	CC			CC					
V7 II	750	STORNELLO LTD. EDITION	17 > 18	N	07BB19	SA	59	73	90	07	SA	LA					SR	RC	07GR13	CC			CC					
V7 III	750	ANNIVERSARIO	17 > 18	N	07BB19	SA	59	73	90	07	SA	LA					SR	RC	07GR13	CC			CC					
V7 III	750	CARBON	18 > 19	N	07BB19	SA	59	73	90	07	SA	LA					SR	RC	07GR13	CC			CC					
V7 III	750	EURO 4	17 > 19	N	07BB19	SA	59	73	90	07	SA	LA					SR	RC	07GR13	CC			CC					
V7 III	750	LIMITED	19 > 19	N	07BB19	59	59	73	90	07	SA	LA					SR	RC	07GR13	CC			CC					
V7 III	750	MILANO	18 > 20	N	07BB19	SA	59	73	90	07	SA	LA					SR	RC	07GR13	CC			CC					
V7 III	750	RACER	17 > 20	N	07BB19	SA	59	73	90	07	SA	LA					SR	RC	07GR13	CC			CC					
V7 III	750	ROUGH	18 > 20	N	07BB19	SA	59	73	90	07	SA	LA					SR	RC	07GR13	CC			CC					
V7 III	750	SPECIAL	17 > 19	N	07BB19	SA	59	73	90	07	SA	LA					SR	RC	07GR13	CC			CC					
V7 III	750	STONE	17 > 20	N	07BB19	SA	59	73	90	07	SA	LA					SR	RC	07GR13	CC			CC					
V75	750		86 > 88	Y	07BB14	08	18			08									07BB14	08	18		08	SP				
V75	750	DUNA	86 > 90	N	07BB14	08	18			08									07BB14	08	18		08	SP				
V75	750	TT PARIS-DAKAR	86 > 86	N	07BB14	08	18			08									07BB14	08	18		08	SP				
	850	BREVA	06 > 09	Y	07BB19	SA	59	73	90	07	SA	LA					SR	RC	07BB20	SP	65	90	CC	SP				
	850	LE MANS	76 > 79	Y	07BB14	08	18			08									07BB14	08	18		08	SP				
T	850		74 > 76	N	07BB14	08	18			08																		
T3	850		75 > 80	Y	07BB14	08	18			08									07BB14	08	18		08	SP				
T4	850		75 > 82	Y	07BB14	08	18			08									07BB14	08	18		08	SP				
T5	850		75 > 88	Y	07BB14	08	18			08									07BB14	08	18		08	SP				
T5	850	N.T.	86 > 88	Y	07BB14	08	18			08									07BB14	08	18		08	SP				
V7	850	SPECIAL	22 > 23	N	07BB19	SA	59	73	90	07	SA	LA					SR	RC	07GR13	CC			CC					
V7	850	STONE	22 > 23	N	07BB19	SA	59	73	90	07	SA	LA					SR	RC	07GR13	CC			CC					
V7	850	STONE FAST ENDURANCE	22 > 22	N	07BB19	SA	59	73	90	07	SA	LA					SR	RC	07GR13	CC			CC					
V7	850	STONE SPECIAL EDITION	23 > 23	N	07BB19	SA	59	73	90	07	SA	LA					SR	RC	07GR13	CC			CC					
V85	850	TT	19 > 23	Y	07BB19	SA	59	73	90	07	SA	LA					SR	RC	07GR13	CC			CC					
V85	850	TT EVOCATIVE GRAPHICS	23 > 23	Y	07BB19	SA	59	73	90	07	SA	LA					SR	RC	07GR13	CC			CC					
V85	850	TT GUARDIA D'ONORE	22 > 23	Y	07BB19	SA	59	73	90	07	SA	LA					SR	RC	07GR13	CC			CC					
V85	850	TT TRAVEL	20 > 23	Y	07BB19	90	59	73	90	07	SA	LA					SR	RC	07GR13	CC			CC					
V9	850	BOBBER	16 > 17	N	07BB19	SA	59	73	90	07	SA	LA					SR	RC	07GR13	CC			CC					
V9	850	BOBBER SPORTS	19 > 20	N	07BB19	SA	59	73	90	07	SA	LA					SR	RC	07GR13	CC			CC					
V9	850	ROAMER	16 > 17	N	07BB19	SA	59	73	90	07	SA	LA					SR	RC	07GR13	CC			CC					
V9	850	X-TRACK	17 > 17	N	07BB19	SA	59	73	90	07	SA	LA					SR	RC	07GR13	CC			CC					
	940	CUSTOM	07 > 07	Y	07BB19	SA	59	73	90	07	SA	LA					SR	RC	07BB03	SP	59	65	06	SP				
	1000		81 > 83	Y	07BB23	07				07									07BB23	07			07					
	1000	CALIFORNIA II	85 > 88	Y	07BB14	08	18			08									07BB14	08	18		08	SP				
	1000	CALIFORNIA III C	91 > 95	Y	07BB14	08	18			08									07BB14	SP	18		08	SP				
	1000	CALIFORNIA III, FUEL INJECTION	89 > 89	Y	07BB14	08	18			08									07BB14	08	18		08	SP				
	1000	DAYTONA	91 > 02	Y	07BB15	07				07	SA	LA					SR	RC	07BB14	08	18		08	SP				
	1000	LE MANS IV	85 > 89	Y	07BB14	08	18			08									07BB14	08	18		08	SP				
	1000	LE MANS, V	90 > 98	Y	07BB14	08	18			08									07BB14	SP	18		08	SP				
	1000	QUOTA	92 > 92	Y	07BB15	07				07	SA	LA					SR	RC	07HO27	11			11	SP				
GT	1000	V	91 > 91	Y	07BB14	08	18			08									07BB14	SP	18		08	SP				
RS	1000	DAYTONA	97 > 00	Y	07BB15	07				07	SA	LA					SR	RC	07BB01	06	11		06	SP	SD	SX		
S	1000		90 > 90	Y	07BB14	08	18			08									07BB14	SP	18		08	SP				
SP	1000	III	91 > 94	Y	07BB14	08	18			08									07BB14	SP	18		08	SP				
SP	1000	LE MANS	79 > 83	Y	07BB14	08	18			08									07BB23	07			07					
V	1000	STRADA	93 > 94	Y	07BB14	08	18			08									07BB01	06	11		06	SP	SD	SX		
V10	1000	CENTAURO	96 > 00	Y	07BB15	07				07	SA	LA					SR	RC	07BB01	06	11		06	SP	SD	SX		
V100	1042	MANDELLO	22 > 23	Y	07BB38	SA	59	84	95		SA	LA					SR	RC	07BB04	SP	30	59	CC	SP	SD	SX		TT
V100	1042	S MANDELLO	23 > 23	Y	07BB38	SA	59	84	95		SA	LA					SR	RC	07BB04	SP	30	59	CC	SP	SD	SX		TT

						↓	CC	Genuine		SA	LA	SD	SX	XS	SR	TT	RC		↓	CC	Genuine	SP	SD	SX	XS	TT
MOTO-GUZZI																										
	1100	CALIFORNIA	96 > 99	Y	07BB14	08	18			08								07BB14	SP	18		08	SP			
	1100	CALIFORNIA EV	06 > 06	N	07BB19	SA	59	73	90	07	SA	LA				SR	RC	07BB03	SP	59	65	06	SP			
	1100	CALIFORNIA EV TOURING	06 > 06	N	07BB19	SA	59	73	90	07	SA	LA				SR	RC	07BB03	SP	59	65	06	SP			
	1100	CALIFORNIA JACKAL	00 > 00	Y	07BB15	07				07	SA	LA				SR	RC	07BB03	06	59	65	06	SP			
	1100	CALIFORNIA JACKAL	01 > 06	Y	07BB19	SA	59	73	90	07	SA	LA				SR	RC	07BB03	SP	59	65	06	SP			
	1100	CALIFORNIA JACKAL BASIC	00 > 00	N	07BB15	07				07	SA	LA				SR	RC	07BB03	06	59	65	06	SP			
	1100	CALIFORNIA JACKAL BASIC	01 > 06	N	07BB19	SA	59	73	90	07	SA	LA				SR	RC	07BB03	SP	59	65	06	SP			
	1100	CALIFORNIA SPECIAL	99 > 00	Y	07BB15	07				07	SA	LA				SR	RC	07BB03	06	59	65	06	SP			
	1100	CALIFORNIA SPECIAL	01 > 01	Y	07BB19	SA	59	73	90	07	SA	LA				SR	RC	07BB03	SP	59	65	06	SP			
	1100	CALIFORNIA SPECIAL SPORT ALLOY	02 > 06	Y	07BB19	SA	59	73	90	07	SA	LA				SR	RC	07BB03	SP	59	65	06	SP			
	1100	CALIFORNIA STONE METAL	02 > 03	N	07BB19	SA	59	73	90	07	SA	LA				SR	RC	07BB03	SP	59	65	06	SP			
	1100	CALIFORNIA STONE, STONE TOURING	02 > 05	N	07BB19	SA	59	73	90	07	SA	LA				SR	RC	07BB03	SP	59	65	06	SP			
	1100	CALIFORNIA TITANIUM	03 > 05	Y	07BB19	SA	59	73	90	07	SA	LA				SR	RC	07BB03	SP	59	65	06	SP			
	1100	CALIFORNIA VINTAGE	06 > 13	Y	07BB19	90	59	73	90	07	SA	LA				SR	RC	07BB03	SP	59	65	06	SP			
	1100	GRISO	05 > 10	N	07BB19	SA	59	73	90	07	SA	LA				SR	RC	07BB03	SP	59	65	06	SP			
	1100	SPORT	96 > 04	Y	07BB15	07				07	SA	LA				SR	RC	07BB01	06	11		06	SP	SD	SX	
ES	1100	QUOTA	99 > 03	Y	07BB03	06	59	65	73	06	SA	LA						07BB04	CC	30	59	CC	SP	SD	SX	TT
EV	1100	CALIFORNIA	97 > 00	Y	07BB15	07				07	SA	LA				SR	RC	07BB01	06	11		06	SP	SD	SX	
EV	1100	CALIFORNIA, 80, TOURING	01 > 01	Y	07BB19	SA	59	73	90	07	SA	LA				SR	RC	07BB01	SP	11		06	SP	SD	SX	
V	1100	BREVA	04 > 04	N	07BB19	SA	59	73	90	07	SA	LA				SR	RC	07BB20	SP	65	90	CC	SP			
V	1100	BREVA, ABS	05 > 07	N	07BB19	SA	59	73	90	07	SA	LA				SR	RC	07BB04	SP	30	59	CC	SP	SD	SX	TT
V11	1100	, SCURA, SPORT SCURA	02 > 05	Y	07BB19	SA	59	73	90	07	SA	LA				SR	RC	07BB01	SP	11		06	SP	SD	SX	
V11	1100	LEMANS, LEMANS TENNI, LEMANS ROSSO CORSA	01 > 06	Y	07BB19	SA	59	73	90	07	SA	LA				SR	RC	07BB01	SP	11		06	SP	SD	SX	
V11	1100	SPORT	97 > 00	Y	07BB15	07				07	SA	LA				SR	RC	07BB01	06	11		06	SP	SD	SX	
V11	1100	SPORT ROSSO MANDELL	01 > 06	Y	07BB19	SA	59	73	90	07	SA	LA				SR	RC	07BB01	SP	11		06	SP	SD	SX	
V11	1100	SPORT, SPORT NAKED	01 > 05	Y	07BB19	SA	59	73	90	07	SA	LA				SR	RC	07BB01	SP	11		06	SP	SD	SX	
	1200	GRISO 8V	07 > 13	Y	07BB19	SA	59	73	90	07	SA	LA				SR	RC	07BB04	SP	30	59	CC	SP	SD	SX	TT
	1200	MGS-01 CORSA	05 > 13	Y	07BB33	SA	96				SA	LA				SR	RC	07BB20	SP	65	90	CC	SP			
	1200	NORGE	06 > 14	Y	07BB19	SA	59	73	90	07	SA	LA				SR	RC	07BB04	SP	30	59	CC	SP	SD	SX	TT
	1200	NORGE GT 8V	10 > 13	Y	07BB19	90	59	73	90	07	SA	LA				SR	RC	07BB04	SP	30	59	CC	SP	SD	SX	TT
	1200	SPORT	07 > 08	Y	07BB19	SA	59	73	90	07	SA	LA				SR	RC	07BB04	SP	30	59	CC	SP	SD	SX	TT
	1200	SPORT 4V	09 > 11	Y	07BB19	SA	59	73	90	07	SA	LA				SR	RC	07BB20	SP	65	90	CC	SP			
	1200	SPORT 8V	12 > 13	Y	07BB19	SA	59	73	90	07	SA	LA				SR	RC	07BB04	SP	30	59	CC	SP	SD	SX	TT
	1200	SPORT 8V SE	12 > 15	Y	07BB19	SA	59	73	90	07	SA	LA				SR	RC	07BB04	SP	30	59	CC	SP	SD	SX	TT
	1200	STELVIO	08 > 11	Y	07BB19	SA	59	73	90	07	SA	LA				SR	RC	07BB04	SP	30	59	CC	SP	SD	SX	TT
	1200	STELVIO 8V SE	12 > 16	Y	07BB19	90	59	73	90	07	SA	LA				SR	RC	07BB04	SP	30	59	CC	SP	SD	SX	TT
	1200	STELVIO NTX	09 > 11	Y	07BB19	90	59	73	90	07	SA	LA				SR	RC	07BB04	SP	30	59	CC	SP	SD	SX	TT
V	1200	BREVA	08 > 13	N	07BB19	SA	59	73	90	07	SA	LA				SR	RC	07BB04	SP	30	59	CC	SP	SD	SX	TT
	1400	AUDACE	15 > 17	Y	07BB19	59	59	73	90	07	SA	LA				SR	RC	07BB03	SP	59	65	06	SP			
	1400	CALIFORNIA CUSTOM	13 > 15	Y	07BB19	59	59	73	90	07	SA	LA				SR	RC	07BB03	SP	59	65	06	SP			
	1400	CALIFORNIA TOURING	13 > 15	Y	07BB19	59	59	73	90	07	SA	LA				SR	RC	07BB03	SP	59	65	06	SP			
	1400	CALIFORNIA TOURING SE	16 > 17	Y	07BB19	SA	59	73	90	07	SA	LA				SR	RC	07BB03	SP	59	65	06	SP			
	1400	ELDORADO	15 > 17	Y	07BB19	59	59	73	90	07	SA	LA				SR	RC	07BB03	SP	59	65	06	SP			
MGX-21	1400	FLYING FORTRESS	15 > 17	Y	07BB19	SA	59	73	90	07	SA	LA				SR	RC	07BB03	SP	59	65	06	SP			
MOTOM																										
	50	SPASSO	08 > 09	N	07097	CC				CC																
MOTO-MORINI																										
	125	STRADA	80 > 80	N	07GR02	04				04																
	250	STRADA	80 > 80	N	07GR02	04				04																
XE	250	COUNTRY	88 > 88	N	07BB01	06	11			06			SX	SD												
	350	COGUARO	90 > 95	N	07BB09	07				07								07BB01	06	11		06	SP	SD	SX	
	350	COGUARO, NEW YORK	90 > 94	N	07BB09	07				07								07BB01	06	11		06	SP	SD	SX	

						↓	CC	Genuine		SA	LA	SD	SX	XS	SR	TT	RC		↓	CC	Genuine	SP	SD	SX	XS	TT
MOTO-MORINI																										
	350	DART	88 > 88	N	07BB09	07				07								07BB01	06	11		06	SP	SD	SX	
	350	DART	90 > 92	N	07BB16	06				06								07BB01	06	11		06	SP	SD	SX	
	350	EXCALIBUR	86 > 86	N	07BB06	06				06								07BB06	06			06				
	350	EXCALIBUR	87 > 89	N	07GR13	CC				CC																
	350	INDIANA	88 > 88	N	07BB06	06				06								07BB01	06	11		06	SP	SD	SX	
	350	K2	84 > 87	N	07GR02	04				04																
	350	KANGURO	88 > 88	N	07GR13	CC				CC								07BB01	06	11		06	SP	SD	SX	
	350	STRADA	76 > 81	N	07GR02	04				04																
RLX	350	EXCALIBUR	90 > 92	N	07BB09	07				07								07BB01	06	11		06	SP	SD	SX	
	400	DART	89 > 89	N	07BB09	07				07								07BB01	06	11		06	SP	SD	SX	
	400	DART	90 > 92	N	07BB16	06				06								07BB01	06	11		06	SP	SD	SX	
	400	S	82 > 82	Y	07BB01	06	11			06			SX	SD				07BB01	06	11		06	SP	SD	SX	
	500	SEI V CLASSIC	89 > 89	Y	07BB01	06	11			06			SX	SD												
	500	STRADA	80 > 82	N	07GR02	04				04																
	501	CAMEL	88 > 88	N	07GR13	CC				CC								07BB01	06	11		06	SP	SD	SX	
	501	COGUARO	89 > 89	N	07BB09	07				07								07BB01	06	11		06	SP	SD	SX	
	501	NEW YORK	89 > 89	N	07BB06	06				06								07BB01	06	11		06	SP	SD	SX	
RLX	501	EXCALIBUR	86 > 86	N	07BB06	06				06								07BB06	06			06				
RLX	501	EXCALIBUR	87 > 87	N	07GR13	CC				CC																
RLX	501	EXCALIBUR	88 > 89	N	07BB06	06				06								07BB01	06	11		06	SP	SD	SX	
RLX	501	EXCALIBUR	90 > 90	N	07BB09	07				07								07BB01	06	11		06	SP	SD	SX	
	649	X-CAPE	20 > 23	Y	07BB03	SA	59	65	73	06	SA	LA						07BB20	SP	65	90	CC	SP			
	650	INDIANA	88 > 88	N	07BB06	06				06								07BB01	06	11		06	SP	SD	SX	
	650	SEIEMMEZZO	20 > 23	Y	07BB03	SA	59	65	73	06	SA	LA						07BB04	SP	30	59	CC	SP	SD	SX	TT
	750	INDIANA	88 > 88	N	07BB06	06				06								07BB01	06	11		06	SP	SD	SX	
	1200	11 1/2	18 > 18	Y	07BB19	SA	59	73	90	07	SA	LA				SR	RC	07BB20	SP	65	90	CC	SP			
	1200	9 1/2	06 > 09	Y	07BB19	SA	59	73	90	07	SA	LA				SR	RC	07BB20	SP	65	90	CC	SP			
	1200	CORSARO	06 > 13	Y	07BB19	73	59	73	90	07	SA	LA				SR	RC	07BB20	SP	65	90	CC	SP			
	1200	CORSARO ZT	20 > 20	Y	07BB37	SA	59	91	92		SA	LA				SR	RC	07BB20	SP	65	90	CC	SP			
	1200	CORSARO ZZ	18 > 20	Y	07BB37	93	59	91	92		SA	LA				SR	RC	07BB20	SP	65	90	CC	SP			
	1200	GRANFERRO	10 > 10	Y	07BB33	SA	96				SA	LA				SR	RC	07BB04	SP	30	59	CC	SP	SD	SX	TT
	1200	GRANPASSO	08 > 13	Y	07BB03	90	59	65	73	06	SA	LA						07BB04	SP	30	59	CC	SP	SD	SX	TT
	1200	GT	10 > 10	Y	07BB03	SA	59	65	73	06	SA	LA						07BB04	SP	30	59	CC	SP	SD	SX	TT
	1200	MILANO	18 > 19	Y	07BB37	SA	59	91	92		SA	LA				SR	RC	07BB20	SP	65	90	CC	SP			
	1200	SCRAMBLER	09 > 10	Y	07BB03	90	59	65	73	06	SA	LA						07BB04	SP	30	59	CC	SP	SD	SX	TT
	1200	SCRAMBLER	18 > 18	Y	07BB37	SA	59	91	92		SA	LA				SR	RC	07BB20	SP	65	90	CC	SP			
	1200	SPORT	08 > 13	Y	07BB19	SA	59	73	90	07	SA	LA				SR	RC	07BB20	SP	65	90	CC	SP			
	1200	SUPER SCRAMBLER	20 > 20	Y	07BB37	SA	59	91	92		SA	LA				SR	RC	07BB20	SP	65	90	CC	SP			
MOTOR UNION																										
JC	125	2B DEER	98 > 99	N	07011	CC				CC																
HK	250	HAOKE	97 > 99	N	07YA22	06				06	SA		SX	SD												
MOTORHISPANIA																										
MH	50	FURIA 6V	99 > 99	N	07044	CC				CC								07044	CC			CC				
MH	50	FURIA MAX	06 > 10	N	07044	CC				CC								07044	CC			CC				
MH	50	URBAN BIKE	06 > 10	N	07049	CC				CC								07044	CC			CC				
RX	50	R	08 > 14	N	07079	XS												07GR09	CC			CC				
RX	50	RACING	00 > 05	N	07GR14	06				06								07044	CC			CC				
RYZ	50	ENDURO	05 > 13	N	07044	CC				CC								07044	CC			CC				
RYZ	50	SUPERMOTARD	05 > 10	N	07089	CC				CC								07044	CC			CC				
MH7	125	NAKED	08 > 14	N	07GR72	SA					SA							07GR09	CC			CC				
RX	125	R	08 > 14	N	07GR72	SA					SA							07GR09	CC			CC				
RYZ	125	ARENA ENDURO	05 > 07	N	07BB12	05				05					TT			07BB12	05			05				TT

MOTRON

						↓	CC	Genuine		SA	LA	SD	SX	XS	SR	TT	RC		↓	CC	Genuine	SP	SD	SX	XS	TT
	50	SPIKE	97 > 98	N	07002	CC				CC																
	50	STING	95 > 98	N	07002	CC				CC																
	50	SYNCRO	97 > 98	N	07002	CC				CC																
	50	THUNDER	95 > 98	N	07002	CC				CC																
GL4	50	ID FLASH	92 > 92	N	07GR01	01				01																
GTD	50	ITALIAN MAX, 2	92 > 92	N	07GR01	01				01																
RZ1	50	COMPACT	92 > 92	N	07GR01	01				01																

MV AGUSTA

	550	LUCKY EXPLORER	23 > 23	Y	07BB37	59	59	91	92		SA	LA				SR	RC	07BB04	59	30	59	CC	SP	SD	SX	TT
	675	BRUTALE	12 > 15	Y	07BB19	SA	59	73	90	07	SA	LA				SR	RC	07BB20	SP	65	90	CC	SP			
F3	675		11 > 12	Y	07BB19	SA	59	73	90	07	SA	LA				SR	RC	07GR35	SP				SP			
F3	675		13 > 14	Y	07BB19	SA	59	73	90	07	SA	LA				SR	RC	07BB20	SP	65	90	CC	SP			
F3	675		15 > 20	Y	07BB37	SA	59	91	92		SA	LA				SR	RC	07BB20	SP	65	90	CC	SP			
F3	675	RC	16 > 20	Y	07BB37	SA	59	91	92		SA	LA				SR	RC	07BB20	SP	65	90	CC	SP			
	750	BRUTALE, BRUTALE S	01 > 05	Y	07KA20	SA				09	SA					SR	RC	07GR35	SP				SP			
F4	750		99 > 02	Y	07KA20	SA				09	SA					SR	RC	07GR35	SP				SP			
F4	750	SPR	01 > 03	Y	07KA20	SA				09	SA					SR	RC	07GR35	SP				SP			
	800	BRUTALE	13 > 20	Y	07BB19	SA	59	73	90	07	SA	LA				SR	RC	07BB20	SP	65	90	CC	SP			
	800	BRUTALE DRAGSTER	15 > 19	Y	07BB19	SA	59	73	90	07	SA	LA				SR	RC	07BB20	SP	65	90	CC	SP			
	800	BRUTALE DRAGSTER RC	17 > 20	Y	07BB19	SA	59	73	90	07	SA	LA				SR	RC	07BB20	SP	65	90	CC	SP			
	800	BRUTALE DRAGSTER RR	15 > 19	Y	07BB19	SA	59	73	90	07	SA	LA				SR	RC	07BB20	SP	65	90	CC	SP			
	800	BRUTALE DRAGSTER RR LH44	18 > 20	Y	07BB19	SA	59	73	90	07	SA	LA				SR	RC	07BB20	SP	65	90	CC	SP			
	800	BRUTALE DRAGSTER RR PIRELLI	18 > 20	Y	07BB19	SA	59	73	90	07	SA	LA				SR	RC	07BB20	SP	65	90	CC	SP			
	800	BRUTALE RC	18 > 20	Y	07BB19	SA	59	73	90	07	SA	LA				SR	RC	07BB20	SP	65	90	CC	SP			
	800	BRUTALE ROSSO	20 > 21	Y	07BB19	SA	59	73	90	07	SA	LA				SR	RC	07BB20	SP	65	90	CC	SP			
	800	BRUTALE RR	16 > 20	Y	07BB19	SA	59	73	90	07	SA	LA				SR	RC	07BB20	SP	65	90	CC	SP			
	800	DRAGSTER ROSSO	20 > 21	Y	07BB19	SA	59	73	90	07	SA	LA				SR	RC	07BB20	SP	65	90	CC	SP			
	800	RIVALE	13 > 17	Y	07BB38	95	59	84	95		SA	LA				SR	RC	07BB20	SP	65	90	CC	SP			
	800	RVS#1	18 > 20	Y	07BB19	SA	59	73	90	07	SA	LA				SR	RC	07BB20	SP	65	90	CC	SP			
	800	STRADALE	15 > 16	Y	07BB38	59	59	84	95		SA	LA				SR	RC	07BB20	SP	65	90	CC	SP			
	800	SUPERVELOCE	19 > 19	Y	07BB37	93	59	91	92		SA	LA				SR	RC	07BB20	SP	65	90	CC	SP			
	800	SUPERVELOCE	20 > 22	Y	07BB37	93	59	91	92		SA	LA				SR	RC	07BB20	SP	65	90	CC	SP			
	800	TURISMO VELOCE	14 > 19	Y	07BB38	95	59	84	95		SA	LA				SR	RC	07BB20	SP	65	90	CC	SP			
	800	TURISMO VELOCE LUSSO	14 > 20	Y	07BB38	95	59	84	95		SA	LA				SR	RC	07BB20	SP	65	90	CC	SP			
	800	TURISMO VELOCE LUSSO SCS	18 > 21	Y	07BB38	95	59	84	95		SA	LA				SR	RC	07BB20	SP	65	90	CC	SP			
	800	TURISMO VELOCE ROSSO	20 > 21	Y	07BB38	95	59	84	95		SA	LA				SR	RC	07BB20	SP	65	90	CC	SP			
	800	TURISMO VELOCE RC	17 > 20	Y	07BB38	95	59	84	95		SA	LA				SR	RC	07BB20	SP	65	90	CC	SP			
F3	800		14 > 20	Y	07BB37	SA	59	91	92		SA	LA				SR	RC	07GR35	SP				SP			
F3	800	AMG GT	16 > 20	Y	07BB37	SA	59	91	92		SA	LA				SR	RC	07GR35	SP				SP			
F3	800	RC	16 > 20	Y	07BB37	SA	59	91	92		SA	LA				SR	RC	07BB20	SP	65	90	CC	SP			
F3	800	RR	21 > 23	Y	07BB37	SA	59	91	92		SA	LA				SR	RC	07BB20	SP	65	90	CC	SP			
	910	BRUTALE	06 > 08	Y	07KA20	SA				09	SA					SR	RC	07GR35	SP				SP			
	910	BRUTALE R	06 > 08	Y	07BB33	SA	96				SA	LA				SR	RC	07GR35	SP				SP			
	910	BRUTALE S	06 > 08	Y	07KA20	SA				09	SA					SR	RC	07GR35	SP				SP			
	920	BRUTALE	12 > 14	Y	07BB19	SA	59	73	90	07	SA	LA				SR	RC	07GR35	SP				SP			
	950	LUCKY EXPLORER	23 > 23	Y	07BB37	59	59	91	92		SA	LA				SR	RC	07BB04	59	30	59	CC	SP	SD	SX	TT
	989	BRUTALE R	09 > 09	Y	07BB19	SA	59	73	90	07	SA	LA				SR	RC	07GR35	SP				SP			
	990	BRUTALE R	10 > 11	Y	07BB19	SA	59	73	90	07	SA	LA				SR	RC	07GR35	SP				SP			
	1000	BRUTALE RR	20 > 20	Y	07BB37	93	59	91	92		SA	LA				SR	RC	07BB20	65	65	90	CC	SP			
	1000	RUSH	20 > 20	Y	07BB37	93	59	91	92		SA	LA				SR	RC	07BB20	65	65	90	CC	SP			
F4	1000	LH44	18 > 20	Y	07BB37	SA	59	91	92		SA	LA				SR	RC	07GR35	SP				SP			
F4	1000	MAMBA	04 > 06	Y	07KA20	SA				09	SA					SR	RC	07GR35	SP				SP			

						↓	CC	Genuine			SA	LA	SD	SX	XS	SR	TT	RC		↓	CC	Genuine	SP	SD	SX	XS	TT
MV AGUSTA																											
F4	1000	R	06 > 07	Y	07BB33	SA	96				SA	LA					SR	RC	07GR35	SP				SP				
F4	1000	R	12 > 19	Y	07BB37	SA	59	91	92		SA	LA					SR	RC	07GR35	SP				SP				
F4	1000	RC	15 > 20	Y	07BB37	SA	59	91	92		SA	LA					SR	RC	07GR35	SP				SP				
F4	1000	RR	12 > 20	Y	07BB37	SA	59	91	92		SA	LA					SR	RC	07GR35	SP				SP				
F4	1000	S	04 > 06	Y	07KA20	SA				09	SA						SR	RC	07GR35	SP				SP				
F4	1000	TAMBURINI	04 > 06	Y	07KA20	SA				09	SA						SR	RC	07GR35	SP				SP				
	1078	BRUTALE RR	09 > 09	Y	07BB37	SA	59	91	92		SA	LA					SR	RC	07GR35	SP				SP				
F4	1078	312 RR	08 > 11	Y	07BB37	SA	59	91	92		SA	LA					SR	RC	07GR35	SP				SP				
F4	1078	CC	08 > 11	Y	07BB37	SA	59	91	92		SA	LA					SR	RC	07GR35	SP				SP				
	1090	BRUTALE CORSE	14 > 16	Y	07BB37	SA	59	91	92		SA	LA					SR	RC	07GR35	SP				SP				
	1090	BRUTALE R	12 > 15	Y	07BB19	SA	59	73	90	07	SA	LA					SR	RC	07GR35	SP				SP				
	1090	BRUTALE RR	10 > 17	Y	07BB37	SA	59	91	92		SA	LA					SR	RC	07GR35	SP				SP				
MZ																											
	50	(MUZ) MOSKITO	99 > 02	N	07041	CC				CC																	
	50	(MUZ) MOSKITO SX	00 > 02	N	07KA07	17				17			SX	SD													
	125	(MUZ) MOSKITO	99 > 02	N	07041	CC				CC																	
	125	MANTIZZ S	07 > 07	N	07027	CC				CC																	
	125	ROADSTAR	92 > 94	N	07BB14	08	18			08																	
	125	SM, SX	99 > 01	N	07GR21	06				06									07YA20	08			08	SP			TT
	125	SM, SX	02 > 08	N	07035	CC				CC									07YA20	08			08	SP			TT
	125	SPORTSTAR	93 > 98	N	07BB14	08	18			08																	
ETZ	125		82 > 84	N	07BB14	08	18			08																	
ETZ	125		85 > 92	N	07BB14	08	18			08																	
RT	125		06 > 08	N	07YA20	08				08					TT				07YA20	08			08	SP			TT
ETZ	150		82 > 84	N	07BB14	08	18			08																	
ETZ	150		85 > 95	N	07BB14	08	18			08																	
ETZ	250		82 > 84	N	07BB14	08	18			08																	
	251	(MUZ) SPORTSTAR	96 > 98	N	07BB14	08	18			08																	
	251	SAXON TOUR	93 > 98	N	07BB14	08	18			08																	
ETZ	251		89 > 89	N	07BB14	08	18			08																	
ETZ	300	LUX	90 > 90	N	07BB14	08	18			08																	
ETZ	300	X	88 > 88	N	07BB14	08	18			08																	
	301	(MUZ) SPORTSTAR	96 > 98	N	07BB14	08	18			08																	
	301	SAXON TOUR	93 > 98	N	07BB14	08	18			08																	
ETZ	301		90 > 92	N	07BB14	08	18			08																	
	500	SAXON COUNTRY	92 > 98	N	07BB14	08	18			08																	
	500	SAXON FUN	92 > 98	N	07BB14	08	18			08																	
	500	SAXON VOYAGER	93 > 98	N	07BB14	08	18			08																	
	500	SILVER STAR CLASSIC	93 > 98	N	07BB14	08	18			08																	
	660	(MUZ) BAGHIRA	96 > 00	N	07GR21	06				06									07014	CC			CC				
	660	(MUZ) BLACK PANTHER	00 > 06	N	07GR21	06				06									07014	CC			CC				
	660	(MUZ) MASTIFF	96 > 06	N	07GR21	06				06									07014	CC			CC				
	660	(MUZ) SKORPION CUP	99 > 99	N	07BB15	07				07	SA	LA					SR	RC	07BB01	06	11		06	SP	SD	SX	
	660	(MUZ) SKORPION REPLICA	97 > 99	Y	07BB15	07				07	SA	LA					SR	RC	07BB01	06	11		06	SP	SD	SX	
	660	(MUZ) SKORPION SPORT	95 > 99	N	07BB15	07				07	SA	LA					SR	RC	07BB01	06	11		06	SP	SD	SX	
	660	(MUZ) SKORPION TOUR	95 > 00	N	07BB15	07				07	SA	LA					SR	RC	07BB01	06	11		06	SP	SD	SX	
	660	(MUZ) SKORPION TRAVELLER	99 > 00	N	07BB15	07				07	SA	LA					SR	RC	07BB01	06	11		06	SP	SD	SX	
	660	(MUZ) STREET MOTO	00 > 06	N	07GR21	06				06									07014	CC			CC				
	660	(MUZ) SUPER MOTO	07 > 07	N	07GR21	06				06									07014	CC			CC				
	1000	(MUZ) S	01 > 02	Y	07BB19	SA	59	73	90	07	SA	LA					SR	RC	07YA34	08			08				
	1000	(MUZ) S	03 > 10	Y	07SU14	SA				07	SA	LA					SR	RC	07KA21	SP			07	SP			
	1000	(MUZ) SF	05 > 10	Y	07SU14	SA				07	SA	LA					SR	RC	07KA21	SP			07	SP			

						↓	CC	Genuine		SA	LA	SD	SX	XS	SR	TT	RC		↓	CC	Genuine	SP	SD	SX	XS	TT
MZ																										
	1000	(MUZ) SFX	07 > 07	Y	07SU14	SA				07	SA	LA				SR	RC	07KA21	SP			07	SP			
	1000	(MUZ) SN	05 > 05	Y	07SU14	SA				07	SA	LA				SR	RC	07KA21	SP			07	SP			
	1000	(MUZ) ST	07 > 10	Y	07SU14	SA				07	SA	LA				SR	RC	07KA21	SP			07	SP			
NORTON																										
	600	COMMANDER	90 > 90	Y	07BB14	08	18			08								07BB14	08	18		08	SP			
	600	INTERPOL	83 > 88	Y	07BB14	08	18			08								07BB14	08	18		08	SP			
	600	WANKEL CLASSIC	88 > 89	Y	07BB14	08	18			08								07BB14	08	18		08	SP			
F-1	600		90 > 90	Y	07BB15	07				07	SA	LA				SR	RC	07BB14	08	18		08	SP			
TT	600		92 > 92	Y	07BB15	07				07	SA	LA				SR	RC									
	961	COMMANDO CAFE RACER	11 > 14	Y	07BB33	SA	96				SA	LA				SR	RC	07BB20	SP	65	90	CC	SP			
	961	COMMANDO CAFE RACER MKII	18 > 19	Y	07BB38	SA	59	84	95		SA	LA				SR	RC	07BB20	SP	65	90	CC	SP			
	961	COMMANDO SE	10 > 11	Y	07BB19	SA	59	73	90	07	SA	LA				SR	RC	07BB20	SP	65	90	CC	SP			
	961	COMMANDO SE	12 > 14	Y	07BB33	SA	96				SA	LA				SR	RC	07BB20	SP	65	90	CC	SP			
	961	COMMANDO SF	13 > 15	Y	07BB33	SA	96				SA	LA				SR	RC	07BB20	SP	65	90	CC	SP			
	961	COMMANDO SF SPORT	11 > 15	Y	07BB19	SA	59	73	90	07	SA	LA				SR	RC	07BB20	SP	65	90	CC	SP			
	961	COMMANDO SPORT	18 > 19	Y	07BB38	SA	59	84	95		SA	LA				SR	RC	07BB20	SP	65	90	CC	SP			
	961	DOMINATOR NAKED	17 > 19	Y	07BB38	SA	59	84	95		SA	LA				SR	RC	07BB20	SP	65	90	CC	SP			
	1200	V4 RR	18 > 19	Y	07BB37	SA	59	91	92		SA	LA				SR	RC	07BB20	SP	65	90	CC	SP			
OHVALE																										
GP-0	110		17 > 23	N	07GR20	SX							SX	SD				07GR16	SD					SD	SX	
GP-0	160		17 > 23	N	07GR20	SX							SX	SD				07GR16	SD					SD	SX	
GP-0	190		17 > 23	N	07GR20	SX							SX	SD				07GR16	SD					SD	SX	
GP-2	190		21 > 23	N														07HO11	18			18				
OSSA																										
TR	125	I	15 > 15	N	07GR58	SX				04			SX					07GR48	SX			04			SX	
TR	250	I	15 > 15	N	07GR58	SX				04			SX					07GR48	SX			04			SX	
TR	280	I	10 > 15	N	07GR58	SX				04			SX					07GR48	SX			04			SX	
TR	280	I EXPLORER	12 > 15	N	07GR58	SX				04			SX					07GR48	SX			04			SX	
TR	300	FACTORY R	15 > 15	N	07GR84	SX				CC			SX					07GR48	SX			04			SX	
TR	300	I	15 > 15	N	07GR58	SX				04			SX					07GR48	SX			04			SX	
	350	TU-YO	82 > 82	N	07GR01	01				01																
	500	YANQEE	78 > 78	N	07BB14	08	18			08								07BB01	06	11		06	SP	SD	SX	
PETERSON																										
	50	HURRICANE	95 > 95	N	07041	CC				CC								07KA07	17			17		SD	SX	
SR	50	RACING	95 > 95	N	07041	CC				CC								07KA07	17			17		SD	SX	
	80	HURRICANE	95 > 95	N	07041	CC				CC								07KA07	17			17		SD	SX	
SR	80	RACING	95 > 95	N	07041	CC				CC								07KA07	17			17		SD	SX	
PEUGEOT																										
	EV	E-VIVACITY	11 > 15	N	07018	CC				CC																
	50	BLASTER	09 > 12	N	07044	CC				CC																
	50	BLASTER FURIOS	11 > 12	N	07044	CC				CC								07044	CC			CC				
	50	BLASTER RS12	09 > 12	N	07044	CC				CC																
	50	BUXY (A.J.P. CAL.)	94 > 97	N	07044	CC				CC																
	50	BUXY (BREMBO CAL.)	94 > 97	N	07002	CC				CC																
	50	BUXY (HENGTONG CAL.)	94 > 97	N	07026	CC				CC																
	50	CITYSTAR	14 > 16	N	07056	CC				CC					XS			07004	CC			CC			XS	
	50	DJANGO ALLURE	14 > 16	N	07090	CC				CC																
	50	DJANGO EVASION	14 > 16	N	07090	CC				CC																
	50	DJANGO HERITAGE	14 > 16	N	07076	CC				CC					XS											
	50	DJANGO SPORT	14 > 16	N	07090	CC				CC																
	50	ELYSEO	02 > 05	N	07044	CC				CC								07044	CC			CC				
	50	ELYSEO (A.J.P. CAL.)	99 > 01	N	07044	CC				CC																

PEUGEOT

						↓	CC	Genuine		SA	LA	SD	SX	XS	SR	TT	RC		↓	CC	Genuine	SP	SD	SX	XS	TT
	50	ELYSTAR	03 > 05	N	07044	CC				CC									07048	CC			CC					
	50	JET C-TECH	09 > 09	N	07044	CC				CC									07044	CC			CC					
	50	JET-FORCE	03 > 10	N	07044	CC				CC									07044	CC			CC					
	50	KISBEE	10 > 14	N	07026	CC				CC																		
	50	KISBEE RS	11 > 17	N	07026	CC				CC																		
	50	LOOXOR	02 > 05	N	07044	CC				CC																		
	50	LOOXOR	06 > 06	N	07044	CC				CC									07044	CC			CC					
	50	LUDIX	04 > 08	N	07044	CC				CC																		
	50	SPEEDAKE (A.J.P. CAL)	94 > 01	N	07044	CC				CC																		
	50	SPEEDAKE (BREMBO CAL.)	94 > 01	N	07002	CC				CC																		
	50	SPEEDAKE (HENGTONG CAL.)	94 > 01	N	07026	CC				CC																		
	50	SPEEDFIGHT 2 A/C	01 > 08	N	07044	CC				CC																		
	50	SPEEDFIGHT 2 L/C	01 > 08	N	07044	CC				CC									07044	CC			CC					
	50	SPEEDFIGHT 2 X-RACE, FURIOUS, 206 WRC	01 > 02	N	07044	CC				CC									07044	CC			CC					
	50	SPEEDFIGHT 3 (AC)	10 > 16	N	07080	CC				CC																		
	50	SPEEDFIGHT 3 (LC)	10 > 16	N	07080	CC				CC									07004	CC			CC				XS	
	50	SPEEDFIGHT 3 RS (LC)	10 > 16	N	07080	CC				CC									07004	CC			CC				XS	
	50	SPEEDFIGHT 4 (AC)	15 > 16	N	07080	CC				CC																		
	50	SPEEDFIGHT 4 (LC)	15 > 16	N	07080	CC				CC									07004	CC			CC				XS	
	50	SPEEDFIGHT LBD/LBDP	00 > 00	N	07044	CC				CC									07044	CC			CC					
	50	SPEEDFIGHT LC,(A.J.P. CAL.)	96 > 15	N	07044	CC				CC																		
	50	SPEEDFIGHT LC,(BREMBO CAL.)	96 > 15	N	07002	CC				CC																		
	50	SPEEDFIGHT LC, (HENGTONG CAL.)	96 > 15	N	07026	CC				CC																		
	50	SPEEDFIGHT LEMANS	11 > 11	N	07044	CC				CC									07044	CC			CC					
	50	SQUAB (A.J.P. CAL.)	94 > 04	N	07044	CC				CC																		
	50	SQUAB (HENGTONG CAL.)	94 > 04	N	07026	CC				CC																		
	50	TKR FURIOUS	05 > 10	N	07044	CC				CC																		
	50	TKR WRC	05 > 10	N	07044	CC				CC																		
	50	TREKKER METAL-X	01 > 08	N	07044	CC				CC																		
	50	TREKKER OFFROAD	99 > 01	N	07026	CC				CC																		
	50	TREKKER ROAD	99 > 00	N	07044	CC				CC																		
	50	TREKKER STREETBOARD	00 > 02	N	07044	CC				CC																		
	50	TREKKER URBAN BLACK	00 > 00	N	07044	CC				CC																		
	50	TWEET	10 > 13	N	07005	CC				CC																		
	50	TWEET EVO	14 > 15	N	07005	CC				CC																		
	50	TWEET EVO RS	14 > 17	N	07005	CC				CC									07067	CC			CC				XS	
	50	TWEET RS	10 > 13	N	07005	CC				CC									07067	CC			CC				XS	
	50	V-CLIC	08 > 13	N	07041	CC				CC																		
	50	VIVACITY	08 > 14	N	07024	CC				CC																		
	50	VIVACITY (A.J.P. CAL.)	99 > 07	N	07044	CC				CC																		
	50	VIVACITY (HENGTONG CAL.)	05 > 07	N	07026	CC				CC																		
	50	VIVACITY SPORTLINE	11 > 11	N	07018	CC				CC																		
	50	ZENITH LUXE	94 > 00	N	07002	CC				CC																		
SV	50	GEO	92 > 92	N	07010	CC				CC																		
SV	50	GEO	93 > 99	N	07011	CC				CC																		
SV	50	L	93 > 93	N	07011	CC				CC																		
SV	50	ROLAND GARROS	93 > 93	N	07015	CC				CC																		
SV	50	SPORT	93 > 93	N	07015	CC				CC																		
XP 6	50	ENDURO	06 > 12	N	07044	CC				CC									07044	CC			CC					
XP 6	50	SUPERMOTARD	06 > 12	N	07044	CC				CC									07044	CC			CC					
XP 6	50	TRAIL	04 > 05	N	07044	CC				CC									07044	CC			CC					
XP S-6	50	ENDURO	02 > 05	N	07044	CC				CC									07044	CC			CC					

PEUGEOT

						↓	CC	Genuine		SA	LA	SD	SX	XS	SR	TT	RC		↓	CC	Genuine	SP	SD	SX	XS	TT
XP S-6	50	SUPERMOTARD	04 > 05	N	07049	CC				CC								07044	CC			CC				
XPLD	50	AV	90 > 90	N	07009	CC				CC																
XR 6	50	RACE SPEC	02 > 07	N	07GR14	06				06								07044	CC			CC				
XR 7	50		08 > 10	N	07079	XS												07044	CC			CC				
SV	80		96 > 98	N	07018	CC				CC																
SV	80	GEO	91 > 92	N	07010	CC				CC																
SV	80	GEO	93 > 98	N	07011	CC				CC																
	100	ELYSEO	02 > 05	N	07044	CC				CC								07044	CC			CC				
	100	ELYSEO (A.J.P. CAL.)	99 > 01	N	07044	CC				CC																
	100	LOOXOR	02 > 07	N	07044	CC				CC								07044	CC			CC				
	100	SPEEDFIGHT	00 > 07	N	07044	CC				CC								07044	CC			CC				
	100	SPEEDFIGHT 2, X-RACE	01 > 07	N	07044	CC				CC								07044	CC			CC				
	100	TREKKER ROAD	99 > 04	N	07044	CC				CC																
	100	VIVACITY (A.J.P. CAL.)	99 > 07	N	07044	CC				CC																
	100	VIVACITY (HENGTONG CAL.)	05 > 07	N	07026	CC				CC																
	125	ACTIVE	13 > 13	N	07056	CC				CC					XS			07004	CC			CC			XS	
	125	CITYSTAR	11 > 15	N	07056	CC				CC					XS			07004	CC			CC			XS	
	125	DJANGO ALLURE	14 > 16	N	07090	CC				CC								07KS04	32			32	SD	SX		TT
	125	DJANGO EVASION	14 > 16	N	07090	CC				CC								07KS04	32			32	SD	SX		TT
	125	DJANGO HERITAGE	14 > 16	N	07076	CC				CC					XS			07004	CC			CC			XS	
	125	DJANGO SPORT	14 > 16	N	07090	CC				CC								07KS04	32			32	SD	SX		TT
	125	ELYSEO	00 > 07	N	07049	CC				CC								07048	CC			CC				
	125	ELYSEO (A.J.P. CAL.)	99 > 99	N	07044	CC				CC																
	125	ELYSTAR	03 > 07	N	07049	CC				CC								07048	CC			CC				
	125	GEOPOLIS	06 > 09	N	07056	CC				CC					XS			07048	CC			CC				
	125	GEOPOLIS (NISSIN CAL.)	07 > 09	N	07076	CC				CC					XS			07076	CC			CC			XS	
	125	JET-FORCE COMPRESSOR	03 > 04	N	07049	CC				CC								07048	CC			CC				
	125	LOOXOR	03 > 07	N	07072	CC				CC					XS			07048	CC			CC				
	125	LUDIX	04 > 05	N	07044	CC				CC																
	125	PULSION ACTIVE	12 > 22	N	07090	CC				CC																
	125	PULSION ALLURE	19 > 22	N	07090	CC				CC																
	125	SATELIS	04 > 05	N	07044	CC				CC								07048	CC			CC				
	125	SATELIS	06 > 16	N	07049	CC				CC								07048	CC			CC				
	125	SATELIS ABS	04 > 08	N	07074	CC				CC					XS			07048	CC			CC				
	125	SATELIS BLACK ED.	17 > 17	N	07090	CC				CC																
	125	TWEET	10 > 13	N	07005	CC				CC																
	125	TWEET EVO	14 > 17	N	07005	CC				CC								07067	CC			CC			XS	
	125	TWEET EVO RS	14 > 16	N	07005	CC				CC								07067	CC			CC			XS	
	125	TWEET RS	10 > 13	N	07005	CC				CC								07067	CC			CC			XS	
	125	VIVACITY	10 > 16	N	07076	CC				CC					XS											
GT	125	SATELIS SPORT	11 > 12	N	07076	CC				CC					XS			07076	CC			CC			XS	
LXR	125		10 > 13	N	07005	CC				CC								07040	CC			CC			XS	
RS	125	GEOPOLIS	10 > 13	N	07056	CC				CC					XS			07048	CC			CC				
SV	125	C EXECUTIVE	96 > 98	N	07011	CC				CC																
SV	125	EXECUTIVE	94 > 95	N	07011	CC				CC																
SV	125	GEO	91 > 92	N	07010	CC				CC																
SV	125	GEO	93 > 98	N	07011	CC				CC																
XPS	125	CT	06 > 07	N	07BB12	05				05				TT				07BB12	05			05				TT
	150	DJANGO ALLURE	14 > 15	N	07090	CC				CC								07KS04	32			32	SD	SX		TT
	150	DJANGO EVASION	14 > 15	N	07090	CC				CC								07KS04	32			32	SD	SX		TT
	150	DJANGO HERITAGE	14 > 15	N	07076	CC				CC					XS			07004	CC			CC			XS	
	150	DJANGO SPORT	14 > 15	N	07090	CC				CC								07KS04	32			32	SD	SX		TT

						↓	CC	Genuine		SA	LA	SD	SX	XS	SR	TT	RC		↓	CC	Genuine	SP	SD	SX	XS	TT
PEUGEOT																										
	150	ELYSEO	00 > 04	N	07049	CC				CC								07048	CC			CC				
	150	ELYSTAR	03 > 04	N	07049	CC				CC								07048	CC			CC				
	150	TWEET	10 > 13	N	07005	CC				CC																
	150	TWEET RS	10 > 13	N	07005	CC				CC								07067	CC			CC			XS	
	200	CITYSTAR	13 > 16	N	07056	CC				CC					XS			07004	CC			CC			XS	
LXR	200		10 > 11	N	07005	CC				CC								07040	CC			CC			XS	
	250	GEOPOLIS (AJP CAL.)	06 > 11	N	07049	CC				CC								07048	CC			CC				
	250	GEOPOLIS (NISSIN CAL.)	06 > 11	N	07076	XS				CC					XS			07076	XS			CC			XS	
	250	SATELIS	06 > 11	N	07056	XS				CC					XS			07056	XS			CC			XS	
	300	GEOPOLIS GT	14 > 16	Y	07074	XS				CC					XS			07076	XS			CC			XS	
	300	GEOPOLIS PREMIUM (NISSIN CAL.)	10 > 13	N	07076	XS				CC					XS			07076	XS			CC			XS	
	300	GEOPOLIS RS (NISSIN CAL.)	10 > 14	N	07076	XS				CC					XS			07076	XS			CC			XS	
	300	GEOSTYLE (NISSIN CAL.)	10 > 12	N	07076	XS				CC					XS			07076	XS			CC			XS	
	300	SATELIS	13 > 16	N	07076	XS				CC					XS			07076	XS			CC			XS	
	400	GEOPOLIS (AJP CAL.)	07 > 12	N	07049	CC				CC								07048	CC			CC				
	400	GEOPOLIS (NISSIN CAL.)	07 > 12	N	07076	XS				CC					XS			07076	XS			CC			XS	
	400	GEOPOLIS GT	14 > 15	Y	07074	XS				CC					XS			07076	XS			CC			XS	
	400	GEOPOLIS RS	08 > 16	N	07074	XS				CC					XS			07076	XS			CC			XS	
	400	METROPOLIS	15 > 16	Y	07104	XS									XS			07104	XS						XS	
	400	SATELIS I	14 > 16	Y	07074	XS				CC					XS			07076	XS			CC			XS	
XP	400		23 > 23	Y	07100	XS				CC					XS			07069	XS			XX			XS	
	500	SATELIS	06 > 06	Y	07004	XS				CC					XS			07004	XS			CC			XS	
	500	SATELIS	07 > 11	Y	07074	XS				CC					XS			07076	XS			CC			XS	
	600	SATELIS ABS	04 > 12	N	07074	CC				CC					XS			07048	CC			CC				
PGO																										
	EV	I-DEP	09 > 09	N	07005	CC				CC																
	50	BIG MAX	94 > 02	N	07041	CC				CC																
	50	BIG MAX	03 > 17	N	07KA07	17				17		SX	SD													
	50	BIG MAX SPORT	96 > 04	N	07041	CC				CC																
	50	BUGRIDER	06 > 06	Y	07GR11	CC				CC								07HO09	06			06		SD	SX		TT
	50	COMET	91 > 92	N	07KA07	17				17		SX	SD													
	50	COMET	93 > 97	N	07041	CC				CC																
	50	DR. BIG	01 > 06	N	07005	CC				CC																
	50	EPS	96 > 97	N	07041	CC				CC																
	50	GALAXY	91 > 97	N	07KA07	17				17		SX	SD													
	50	G-MAX	06 > 17	N	07005	CC				CC																
	50	G-MAX DOPPLER	06 > 06	N	07081	CC				CC																
	50	HOT	97 > 09	N	07041	CC				CC																
	50	LIBRA	10 > 10	N	07005	CC				CC																
	50	LIGERO	06 > 11	N	07005	CC				CC																
	50	MEGA	96 > 99	N	07041	CC				CC																
	50	ROAD 66	95 > 95	N	07KA07	17				17		SX	SD													
	50	RODOSHOW	01 > 09	N	07086	CC				CC																
	50	TORNADO	96 > 02	N	07041	CC				CC																
	50	T-REX	99 > 06	N	07005	CC				CC																
	50	T-REX 3 (TR3-50)	02 > 16	N	07078	CC				CC					XS											
	50	X-RIDER	03 > 10	N														07KA07	SD			17		SD	SX	
PMS	50		99 > 03	N	07005	CC				CC																
PMX	50		97 > 03	N	07041	CC				CC																
PMX	50	NAKED	06 > 08	N	07005	CC				CC																
PMX	50	SPORT	01 > 08	N	07005	CC				CC																
PS	50		93 > 93	N	07KA07	17				17		SX	SD													

						↓	CC	Genuine		SA	LA	SD	SX	XS	SR	TT	RC		↓	CC	Genuine	SP	SD	SX	XS	TT
PGO																										
	80	BIG MAX	94 > 98	N	07041	CC			CC																	
	90	BIG MAX	97 > 06	N	07041	CC			CC																	
	90	GALAXY	92 > 94	N	07KA07	17			17			SX	SD													
	90	RODOSHOW	02 > 06	N	07086	CC			CC																	
	90	TORNADO	00 > 00	N	07041	CC			CC																	
	100	BIG MAX	96 > 99	N	07041	CC			CC																	
	100	MY BUBU	02 > 05	N	07005	CC			CC																	
	110	T-REX	99 > 07	N	07005	CC			CC																	
PMX	110		00 > 01	N	07041	CC			CC																	
	125	CHARGE A, B	02 > 02	N	07005	CC			CC																	
	125	I-CHARGE FUEL INJECTION	03 > 08	N	07035	CC			CC																	
	125	KUNG FU	00 > 00	N														07041	CC		CC					
	125	LIBRA	10 > 12	N	07076	CC			CC						XS											
	125	LIGERO	06 > 11	N	07005	CC			CC																	
	125	MY BUBU, YOUNG BUBU	02 > 05	N	07005	CC			CC																	
	125	TORNADO	96 > 97	N	07041	CC			CC																	
	125	T-REX (2 STROKE)	99 > 16	N	07005	CC			CC																	
	125	T-REX (4 STROKE)	99 > 02	N	07005	CC			CC																	
	125	X-HOT	10 > 11	N	07076	CC			CC						XS											
	125	X-RIDER	03 > 10	N														07KA07	SD		17		SD	SX		
	150	TR3	02 > 04	N	07005	CC			CC																	
	150	T-REX	01 > 06	N	07005	CC			CC																	
	150	X-RIDER	03 > 10	N														07KA07	SD		17		SD	SX		
BR	150	BUGXTER	05 > 07	Y	07GR11	CC			CC									07HO09	06		06		SD	SX		TT
BR	200	BUGRIDER	07 > 07	Y	07GR11	CC			CC									07GR78	CC		CC		SD			
	250	G-MAX	06 > 07	N	07BB15	07			07	SA	LA					SR	RC									
BR	250	BUGRIDER	05 > 12	Y	07GR11	CC			CC									07GR78	CC		CC		SD			
	500	BUG	08 > 14	Y	07095	CC			CC						XS			07GR52	09		09		SD	SX		
BR	500	I RACER	07 > 08	Y	07095	CC			CC						XS			07GR52	09		09		SD	SX		
PIAGGIO VESPA																										
	25	ZIP II CAT DT	01 > 01	N	07017	CC			CC																	
	50	DIESIS	02 > 05	N	07044	CC			CC																	
	50	FLY	05 > 17	N	07056	CC			CC						XS											
	50	FREE (DISC BRAKE VERSION)	93 > 96	N	07017	CC			CC																	
	50	FREE (DISC BRAKE VERSION)	97 > 99	N	07003	CC			CC																	
	50	LIBERTY	97 > 14	N	07067	CC			CC						XS											
	50	LIBERTY 4T	00 > 12	N	07067	CC			CC						XS											
	50	LIBERTY 4T	15 > 22	N	07GR03	CC			CC																	
	50	NEW LIBERTY S	16 > 19	N	07KA07	17			17			SX	SD													
	50	PRIMAVERA	14 > 17	N	07056	CC			CC						XS											
	50	QUARTZ	92 > 96	N	07013	CC			CC																	
	50	SPRINT	15 > 17	N	07056	CC			CC						XS											
	50	STORM	94 > 95	N	07003	CC			CC																	
	50	STORM	96 > 97	N	07017	CC			CC																	
	50	TYPHOON	94 > 95	N	07003	CC			CC																	
	50	TYPHOON	96 > 05	N	07017	CC			CC																	
	50	TYPHOON	06 > 14	N	07KA07	17			17			SX	SD													
	50	TYPHOON	18 > 22	N	07120	CC			CC																	
	50	TYPHOON CATALYZED	02 > 08	N	07003	CC			CC									07003	CC		CC					
	50	ZIP & ZIP	94 > 97	N	07086	CC			CC																	
	50	ZIP DISCO	96 > 99	N	07067	CC			CC						XS											
	50	ZIP FAST RIDER	93 > 95	N	07003	CC			CC																	

PIAGGIO VESPA

						↓	CC	Genuine		SA	LA	SD	SX	XS	SR	TT	RC		↓	CC	Genuine	SP	SD	SX	XS	TT
	50	ZIP FAST RIDER	96 > 97	N	07067	CC				CC					XS											
	50	ZIP II	01 > 15	N	07017	CC				CC																
	50	ZIP II CAT DT	01 > 12	N	07017	CC				CC																
	50	ZIP RST	96 > 97	N	07019	CC				CC					XS											
	50	ZIP RST	98 > 99	N	07067	CC				CC					XS											
	50	ZIP SPORT PRODUCTION	96 > 99	N	07067	CC				CC					XS											
ET2	50		97 > 06	N	07067	CC				CC					XS											
ET4	50		00 > 05	N	07067	CC				CC					XS											
LX	50	2T/4T	05 > 12	N	07067	CC				CC					XS											
LXV	50		08 > 08	N	07003	CC				CC																
NRG	50		96 > 00	N	07017	CC				CC																
NRG	50	EXTREME	01 > 01	N	07003	CC				CC																
NRG	50	MC2	97 > 99	N	07003	CC				CC																
NRG	50	MC3 DD	02 > 05	N	07003	CC				CC								07003	CC		CC					
NRG	50	MC3 DT	02 > 05	N	07003	CC				CC																
NRG	50	POWER DD	05 > 05	N	07003	CC				CC								07003	CC		CC					
NRG	50	POWER DD	06 > 16	N	07KA07	17				17		SX	SD					07003	CC		CC					
NRG	50	PUREJET	05 > 05	N	07003	CC				CC								07003	CC		CC					
NRG	50	PUREJET	06 > 07	N	07KA07	17				17		SX	SD					07003	CC		CC					
NRG.1	50		94 > 95	N	07003	CC				CC																
NTT	50		96 > 96	N	07017	CC				CC																
RST	50	SFERA	95 > 99	N	07017	CC				CC																
S	50	2T	07 > 14	N	07067	CC				CC					XS											
S	50	4T	09 > 14	N	07067	CC				CC					XS											
S	50	COLLEGE 4T	11 > 14	N	07003	CC				CC																
TPH	50		93 > 95	N	07003	CC				CC																
TPH	50		96 > 97	N	07017	CC				CC																
TPH	50	2T	11 > 17	N	07056	CC				CC					XS											
	80	SKIPPER	93 > 95	N	07013	CC				CC																
	80	SKIPPER	96 > 94	N	07017	CC				CC																
	80	TYPHOON	96 > 99	N	07017	CC				CC																
	100	DIESIS	02 > 03	N	07044	CC				CC																
	100	FLY	07 > 15	N	07056	CC				CC					XS											
	100	FREE	02 > 03	N	07003	CC				CC																
	100	ZIP	07 > 10	N	07056	CC				CC					XS											
	125	946	14 > 16	N	07056	CC				CC					XS			07047	CC		CC				XS	
	125	BEVERLY	02 > 09	N	07056	CC				CC					XS			07056	CC		CC				XS	
	125	CARNABY	08 > 11	N	07056	CC				CC					XS			07056	CC		CC				XS	
	125	FLY	05 > 13	N	07056	CC				CC					XS											
	125	HEXAGON	94 > 95	N	07003	CC				CC																
	125	LIBERTY IGET 4T 3V	17 > 19	N	07GR03	CC				CC																
	125	MEDLEY	16 > 19	N	07GR03	CC				CC								07060	CC		CC				XS	
	125	MEDLEY S	17 > 19	N	07GR03	CC				CC								07060	CC		CC				XS	
	125	MP3	06 > 07	Y	07067	CC				CC					XS			07061	CC		CC				XS	
	125	MP3 (PARKING BRAKE)	06 > 07	N														07094	CC		CC					
	125	MP3 EFI	08 > 11	Y	07067	CC				CC					XS			07060	CC		CC				XS	
	125	MP3 EFI (PARKING BRAKE)	08 > 11	N														07094	CC		CC					
	125	MP3 HYBRID	09 > 12	Y	07067	CC				CC					XS			07060	CC		CC				XS	
	125	MP3 HYBRID (PARKING BRAKE)	09 > 12	N														07094	CC		CC					
	125	MP3 YOURBAN	11 > 12	Y	07067	CC				CC					XS			07060	CC		CC				XS	
	125	MP3 YOURBAN (PARKING BRAKE)	11 > 12	N														07094	CC		CC					
	125	NEW LIBERTY	16 > 19	N	07GR03	CC				CC																

PIAGGIO VESPA

						↓	CC	Genuine		SA	LA	SD	SX	XS	SR	TT	RC		↓	CC	Genuine		SP	SD	SX	XS	TT
	125	PRIMAVERA	14 > 16	N	07056	CC				CC						XS											
	125	PRIMAVERA 70	16 > 16	N	07056	CC				CC						XS											
	125	SFERA	95 > 01	N	07067	CC				CC						XS											
	125	SKIPPER	93 > 95	N	07013	CC				CC																	
	125	SKIPPER	96 > 98	N	07017	CC				CC																	
	125	SPRINT	16 > 17	N	07056	CC				CC						XS											
	125	SPRINT S	17 > 17	N	07056	CC				CC						XS											
	125	SPRINT SPORT	17 > 17	N	07056	CC				CC						XS											
	125	TYPHOON	96 > 03	N	07017	CC				CC																	
	125	TYPHOON CATALYZED	02 > 11	N	07003	CC				CC								07003	CC			CC					
	125	X10 EXECUTIVE LEFT	13 > 15	N	07056	XS				CC						XS		07060	XS			CC				XS	
	125	X10 EXECUTIVE RIGHT	13 > 15	N	07060	XS				CC						XS											
	125	X7	08 > 12	N	07056	CC				CC						XS		07060	CC			CC				XS	
	125	X8	04 > 04	Y	07056	CC				CC						XS		07004	CC			CC				XS	
	125	X8	05 > 10	Y	07056	CC				CC						XS		07061	CC			CC				XS	
	125	X9	01 > 03	Y	07004	CC				CC						XS		07004	CC			CC				XS	
	125	X9 LEFT	04 > 11	N	07056	CC				CC						XS		07004	CC			CC				XS	
	125	X9 RIGHT	04 > 11	N	07060	CC				CC						XS											
	125	X9 EVOLUTION LEFT	06 > 11	N	07056	CC				CC						XS		07004	CC			CC				XS	
	125	X9 EVOLUTION RIGHT	06 > 11	N	07060	CC				CC						XS											
	125	XEVO	08 > 13	N	07056	CC				CC						XS		07060	CC			CC				XS	
	125	ZIP II 4T	00 > 08	N	07067	CC				CC						XS											
ET4	125		96 > 10	N	07067	CC				CC						XS											
GT	125	L	04 > 09	N	07056	CC				CC						XS		07047	CC			CC				XS	
GTS	125		07 > 10	N	07056	CC				CC						XS		07047	CC			CC				XS	
GTS	125	SUPER	10 > 13	N	07056	CC				CC						XS		07047	CC			CC				XS	
GTS	125	SUPER I.E.	15 > 16	N	07056	CC				CC						XS		07047	CC			CC				XS	
GTS	125	SUPERSPORT	13 > 13	N	07056	CC				CC						XS		07047	CC			CC				XS	
GTS	125	TOURING	18 > 19	N	07056	CC				CC						XS		07047	CC			CC				XS	
GTV	125		08 > 09	N	07056	CC				CC						XS		07047	CC			CC				XS	
GTX	125	SUPERHEXAGON (GRIMECA CAL.)(11''WHEELS)	00 > 00	N	07012	CC				CC						XS		07047	CC			CC				XS	
GTX	125	SUPERHEXAGON (HENGTONG CAL.)(11''WHEELS)	00 > 00	N	07056	CC				CC						XS		07047	CC			CC				XS	
GTX	125	SUPERHEXAGON (HENGTONG CAL.)(12''WHEELS)	01 > 03	N	07056	CC				CC						XS		07047	CC			CC				XS	
LE	125	LIBERTY	99 > 03	N	07067	CC				CC						XS											
LX	125	4T	05 > 13	N	07067	CC				CC						XS											
LX	125	HEXAGON	99 > 00	N	07012	CC				CC						XS											
LX	125	SKIPPER, ST	99 > 04	N	07012	CC				CC						XS											
LX4	125	HEXAGON	99 > 07	N	07012	CC				CC						XS											
LXV	125		08 > 11	N	07003	CC				CC																	
PX	125		02 > 11	N	07013	CC				CC																	
PX	125	70	16 > 16	N	07067	CC				CC						XS											
S	125	4T	07 > 10	N	07067	CC				CC						XS											
SKR	125		94 > 03	N	07003	CC				CC																	
TPH	125		96 > 03	N	07017	CC				CC																	
	150	FLY	06 > 07	N	07056	CC				CC						XS											
	150	HEXAGON	94 > 97	N	07003	CC				CC																	
	150	LIBERTY	99 > 03	N	07067	CC				CC						XS											
	150	MEDLEY	16 > 19	N	07GR03	CC				CC								07060	CC			CC				XS	
	150	PRIMAVERA	14 > 17	N	07056	CC				CC						XS											
	150	SKIPPER	93 > 03	N	07013	CC				CC																	
	150	X8 STREET	06 > 08	N	07056	CC				CC						XS											
ET4	150		02 > 06	N	07067	CC				CC						XS											

PIAGGIO VESPA

						↓	CC	Genuine		SA	LA	SD	SX	XS	SR	TT	RC		↓	CC	Genuine	SP	SD	SX	XS	TT
LX	150		08 > 11	N	07003	CC				CC																
PX	150		02 > 06	N	07067	CC				CC					XS											
	180	X9	02 > 06	Y	07004	CC				CC					XS			07004	CC		CC				XS	
GTX	180	SUPERHEXAGON (GRIMECA CAL.)(11''WHEELS)	00 > 00	N	07012	CC				CC					XS			07047	CC		CC				XS	
GTX	180	SUPERHEXAGON (HENGTONG CAL.)(11''WHEELS)	00 > 00	N	07056	CC				CC					XS			07047	CC		CC				XS	
GTX	180	SUPERHEXAGON (HENGTONG CAL.)(12''WHEELS)	01 > 03	N	07056	CC				CC					XS			07047	CC		CC				XS	
LXT	180	HEXAGON	99 > 00	N	07012	CC				CC					XS											
	200	BEVERLY	02 > 03	N	07056	CC				CC					XS			07056	CC		CC				XS	
	200	CARNABY	08 > 12	N	07056	CC				CC					XS			07056	CC		CC				XS	
	200	LIBERTY	06 > 13	N	07067	CC				CC					XS											
	200	X8	04 > 04	Y	07056	CC				CC					XS			07004	CC		CC				XS	
	200	X8	05 > 05	Y	07056	CC				CC					XS			07061	CC		CC				XS	
	200	X9	03 > 11	Y	07004	CC				CC					XS			07004	CC		CC				XS	
BV	200		02 > 04	N	07056	CC				CC					XS			07056	CC		CC				XS	
BV	200		05 > 05	N	07056	CC				CC					XS			07049	CC		CC					
GT	200	L	04 > 09	N	07056	CC				CC					XS			07047	CC		CC				XS	
PX	200		02 > 07	N	07067	CC				CC					XS											
	250	BEVERLY	07 > 08	N	07056	XS				CC					XS			07056	XS		CC				XS	
	250	GT 60	06 > 07	N	07056	XS				CC					XS			07047	XS		CC				XS	
	250	LX 60	06 > 10	N	07067	XS				CC					XS											
	250	MP3	06 > 07	Y	07067	XS				CC					XS			07061	XS		CC				XS	
	250	MP3 (PARKING BRAKE)	06 > 07	N														07094	CC		CC					
	250	MP3 EFI	08 > 09	Y	07067	XS				CC					XS			07060	XS		CC				XS	
	250	MP3 EFI (PARKING BRAKE)	08 > 09	N														07094	CC		CC					
	250	MP3 LT IE	09 > 09	Y	07067	XS				CC					XS			07060	XS		CC				XS	
	250	MP3 LT IE (PARKING BRAKE)	09 > 09	N														07094	CC		CC					
	250	X7	08 > 09	N	07056	XS				CC					XS			07060	XS		CC				XS	
	250	X8	06 > 09	Y	07056	XS				CC					XS			07061	XS		CC				XS	
	250	X9	00 > 04	Y	07004	XS				CC					XS			07004	XS		CC				XS	
	250	X9 LEFT	05 > 10	N	07056	XS				CC					XS			07061	XS		CC				XS	
	250	X9 RIGHT	05 > 10	N	07060	XS				CC					XS											
	250	XEVO	08 > 11	N	07056	XS				CC					XS			07060	XS		CC				XS	
BV	250		06 > 06	N	07056	XS				CC					XS			07056	XS		CC				XS	
GT	250	HEXAGON	99 > 03	N	07012	XS				CC					XS											
GTS	250		06 > 07	N	07056	XS				CC					XS			07047	XS		CC				XS	
GTV	250		08 > 10	N	07056	XS				CC					XS			07047	XS		CC				XS	
GTX	250	SUPER HEXAGON	01 > 02	N	07012	XS				CC					XS			07047	XS		CC				XS	
	300	BEVERLY HPE	22 > 22	N	07056	XS				CC					XS			07071	XS		CC				XS	
	300	BEVERLY I.E.	11 > 19	N	07056	XS				CC					XS			07060	XS		CC				XS	
	300	BEVERLY TOURER	07 > 08	N	07056	XS				CC					XS			07056	XS		CC				XS	
	300	CARNABY CRUISER	10 > 13	N	07056	XS				CC					XS			07056	XS		CC				XS	
	300	MP3 HYBRID	11 > 12	Y	07067	XS				CC					XS			07060	XS		CC				XS	
	300	MP3 HYBRID (PARKING BRAKE)	11 > 12	N														07094	CC		CC					
	300	MP3 HYBRID IE	11 > 19	Y	07067	XS				CC					XS			07060	XS		CC				XS	
	300	MP3 HYBRID IE (PARKING BRAKE)	11 > 19	N														07094	CC		CC					
	300	MP3 IE	10 > 19	Y	07067	XS				CC					XS			07060	XS		CC				XS	
	300	MP3 IE (PARKING BRAKE)	10 > 19	N														07094	CC		CC					
	300	MP3 LT	13 > 19	Y	07067	XS				CC					XS			07060	XS		CC				XS	
	300	MP3 LT (PARKING BRAKE)	13 > 19	N														07094	CC		CC					
	300	MP3 LT BUSINESS	13 > 19	Y	07067	XS				CC					XS			07060	XS		CC				XS	
	300	MP3 LT BUSINESS (PARKING BRAKE)	13 > 19	N														07094	CC		CC					
	300	MP3 LT IE ABS	14 > 19	Y	07108	XS				CC					XS			07060	XS		CC				XS	

PIAGGIO VESPA

						↓	CC	Genuine	SA	LA	SD	SX	XS	SR	TT	RC		↓	CC	Genuine	SP	SD	SX	XS	TT
	300	MP3 LT IE ABS (PARKING BRAKE)	14 > 19	N													07094	CC			CC				
	300	MP3 LT SPORT ABS	14 > 19	Y	07108	XS			CC					XS			07060	XS			CC			XS	
	300	MP3 LT SPORT ABS (PARKING BRAKE)	14 > 19	N													07094	CC			CC				
	300	MP3 LT TOURING	11 > 12	Y	07067	XS			CC					XS			07060	XS			CC			XS	
	300	MP3 LT TOURING (PARKING BRAKE)	11 > 12	N													07094	CC			CC				
	300	MP3 TOURING	11 > 12	Y	07067	XS			CC					XS			07060	XS			CC			XS	
	300	MP3 TOURING (PARKING BRAKE)	11 > 12	N													07094	CC			CC				
	300	MP3 YOURBAN IE	11 > 19	Y	07067	XS			CC					XS			07060	XS			CC			XS	
	300	MP3 YOURBAN IE (PARKING BRAKE)	11 > 19	N													07094	CC			CC				
	300	SEI GIORNI	18 > 19	N	07056	XS			CC					XS			07047	XS			CC			XS	
	300	X7 EVO I.E.	11 > 13	N	07056	XS			CC					XS			07060	XS			CC			XS	
GTS	300	I.E.	12 > 15	N	07056	XS			CC					XS			07047	XS			CC			XS	
GTS	300	SUPER	09 > 12	N	07056	XS			CC					XS			07047	XS			CC			XS	
GTS	300	SUPER NOTTE	19 > 20	N	07056	XS			CC					XS			07047	XS			CC			XS	
GTS	300	SUPER SPORT I.E.	11 > 15	N	07056	XS			CC					XS			07047	XS			CC			XS	
GTS	300	TOURING ABS	17 > 17	N	07056	XS			CC					XS			07047	XS			CC			XS	
GTS	300	TOURING I.E.	11 > 12	N	07056	XS			CC					XS			07047	XS			CC			XS	
GTS	300	YACHT CLUB	18 > 18	N	07056	XS			CC					XS			07047	XS			CC			XS	
GTV	300	I.E.	11 > 15	N	07056	XS			CC					XS			07047	XS			CC			XS	
	350	BEVERLY S	14 > 19	N	07056	XS			CC					XS			07060	XS			CC			XS	
	350	BEVERLY SPORT TOURING IE	12 > 19	N	07045	XS			CC					XS			07060	XS			CC			XS	
	350	BEVERLY SPORT TOURING IE ABS	12 > 19	N	07056	XS			CC					XS			07060	XS			CC			XS	
	350	X10 EXECUTIVE LEFT	13 > 16	N	07056	XS			CC					XS			07060	XS			CC			XS	
	350	X10 EXECUTIVE RIGHT	13 > 16	N	07060	XS			CC					XS											
	350	X10 EXECUTIVE	13 > 16	N	07094	CC			CC																
BV	350		12 > 17	N	07056	XS			CC					XS			07060	XS			CC			XS	
	400	BEVERLY HPE S	22 > 22	N	07056	XS			CC					XS			07060	XS			CC			XS	
	400	MP3 IE	07 > 10	Y	07067	XS			CC					XS			07056	XS			CC			XS	
	400	MP3 IE (PARKING BRAKE)	07 > 10	N													07094	CC			CC				
	400	MP3 LT IE	09 > 10	Y	07067	XS			CC					XS			07056	XS			CC			XS	
	400	MP3 LT IE (PARKING BRAKE)	09 > 10	N													07094	CC			CC				
	400	MP3 LT TOURING	11 > 12	Y	07067	XS			CC					XS			07056	XS			CC			XS	
	400	MP3 LT TOURING (PARKING BRAKE)	11 > 12	N													07094	CC			CC				
	400	MP3 TOURING	11 > 12	Y	07067	XS			CC					XS			07056	XS			CC			XS	
	400	MP3 TOURING (PARKING BRAKE)	11 > 12	N													07094	CC			CC				
	400	X8 LEFT	07 > 08	N	07056	XS			CC					XS			07056	XS			CC			XS	
	400	X8 RIGHT	07 > 08	N	07060	XS			CC					XS											
	400	XEVO LEFT	08 > 11	N	07056	XS			CC					XS			07056	XS			CC			XS	
	400	XEVO RIGHT	08 > 11	N	07060	XS			CC					XS											
	500	BEVERLY CRUISER	08 > 12	Y	07004	XS			CC					XS			07004	XS			CC			XS	
	500	MP3	10 > 10	Y	07067	XS			CC					XS			07056	XS			CC			XS	
	500	MP3 (PARKING BRAKE)	10 > 10	N													07094	CC			CC				
	500	MP3 LT TOURING BUSINESS	11 > 13	Y	07067	XS			CC					XS			07056	XS			CC			XS	
	500	MP3 LT TOURING BUSINESS (PARKING BRAKE)	11 > 13	N													07094	CC			CC				
	500	MP3 LT TOURING BUSINESS ABS	14 > 15	Y	07108	XS			CC					XS			07056	XS			CC			XS	
	500	MP3 LT TOURING BUSINESS ABS (PARKING BRAKE)	14 > 15	N													07094	CC			CC				
	500	MP3 LT TOURING SPORT	11 > 13	Y	07067	XS			CC					XS			07056	XS			CC			XS	
	500	MP3 LT TOURING SPORT (PARKING BRAKE)	11 > 13	N													07094	CC			CC				
	500	MP3 LT TOURING SPORT ABS	14 > 15	Y	07108	XS			CC					XS			07056	XS			CC			XS	
	500	MP3 LT TOURING SPORT ABS (PARKING BRAKE)	14 > 15	N													07094	CC			CC				
	500	MP3 TOURING BUSINESS	11 > 12	Y	07067	XS			CC					XS			07056	XS			CC			XS	

PIAGGIO VESPA

						↓	CC	Genuine		SA	LA	SD	SX	XS	SR	TT	RC		↓	CC	Genuine	SP	SD	SX	XS	TT
	500	MP3 TOURING BUSINESS (PARKING BRAKE)	11 > 12	N														07094	CC			CC				
	500	MP3 TOURING SPORT	11 > 12	Y	07067	XS				CC					XS			07056	XS			CC			XS	
	500	MP3 TOURING SPORT (PARKING BRAKE)	11 > 12	N														07094	CC			CC				
	500	X10 EXECUTIVE LEFT	13 > 15	N	07056	XS				CC					XS			07060	XS			CC			XS	
	500	X10 EXECUTIVE RIGHT	13 > 15	N	07060	XS				CC					XS											
	500	X10 EXECUTIVE (PARKING BRAKE)	13 > 15	N														07094	CC			CC				
	500	X9	01 > 03	Y	07004	XS				CC					XS			07004	XS			CC			XS	
	500	X9 EVOLUTION	04 > 07	Y	07001	XS				CC					XS			07004	XS			CC			XS	
	500	X9 EVOLUTION ABS	04 > 07	N	07001	XS				CC					XS			07004	XS			CC			XS	
BV	500		06 > 08	Y	07004	XS				CC					XS			07004	XS			CC			XS	

POLARIS

	EV	EV-LSV	10 > 11	Y	07PO10	SD							SD					07PO07	SD				SD			
	EV	LSV 4X4	11 > 12	Y	07PO10	SD							SD					07PO07	SD				SD			
	EV	RANGER 48V EV	13 > 18	Y	07PO10	SD							SD					07PO07	SD				SD			
	170	RANGER RZR	09 > 18	Y	07PO12	SD						SX	SD					07PO13	SD				SD	SX		
	200	PHOENIX	05 > 09	Y	07KA07	SD				17		SX	SD					07KS04	SD			32	SD	SX		TT
	200	PHOENIX	10 > 14	Y	07PO12	SD						SX	SD					07KS04	SD			32	SD	SX		TT
	200	SAWTOOTH	06 > 07	Y	07KA07	SD				17		SX	SD					07KA07	SD			17	SD	SX		
	250	2X4, 4X4	90 > 93	Y	07PO02	SD							SD					07PO03	SD				SD	SX		
	250	BIG BOSS 4X6, 6X6	89 > 93	Y	07PO02	SD							SD					07PO03	SD				SD	SX		
	250	BIG BOSS 4X6, 6X6 MIDDLE AXLE BRAKE	89 > 93	N	07PO03	SD						SX	SD													
	250	TRAIL BLAZER	90 > 98	Y	07PO02	SD							SD					07PO03	SD				SD	SX		
	250	TRAIL BLAZER	99 > 07	Y	07PO02	SD							SD					07PO04	SD				SD	SX		
	250	TRAIL BOSS	88 > 90	Y	07PO01	SD				06		SX	SD													
	250	TRAIL BOSS	91 > 99	Y	07PO02	SD							SD					07PO03	SD				SD	SX		
	250	TRAIL BOSS 2X4, 4X4	91 > 92	Y	07PO02	SD							SD					07PO03	SD				SD	SX		
	250	XPLORER 4X4	00 > 02	Y	07PO02	SD							SD					07PO04	SD				SD	SX		
	300	2X4, 4X4	94 > 95	Y	07PO02	SD							SD					07PO03	SD				SD	SX		
	300	BIG BOSS 6X6	94 > 94	Y	07PO02	SD							SD					07PO03	SD				SD	SX		
	300	BIG BOSS 6X6 MIDDLE AXLE BRAKE	94 > 94	N	07PO03	SD						SX	SD													
	300	HAWKEYE 2X4, 4X4	06 > 06	Y	07GR53	SD							SD					07GR53	SD				SD			
	300	HAWKEYE 2X4, 4X4	07 > 11	Y	07PO02	SD							SD					07PO02	SD				SD			
	300	SPORTSMAN 4X4	08 > 11	Y	07PO01	SD				06		SX	SD					07PO01	SD			06	SD	SX		
	300	XPLORER 4X4	96 > 99	Y	07PO02	SD							SD					07PO03	SD				SD	SX		
	300	XPRESS 2X4	98 > 99	Y	07PO02	SD							SD					07PO03	SD				SD	SX		
	300	XPRESS L	96 > 97	Y	07PO02	SD							SD					07PO03	SD				SD	SX		
	325	MAGNUM 2X4, 4X4	00 > 02	Y	07PO02	SD							SD					07PO04	SD				SD	SX		
	325	TRAIL BOSS	00 > 02	Y	07PO02	SD							SD					07PO04	SD				SD	SX		
	325	XPEDITION	00 > 01	Y	07PO01	SD				06		SX	SD					07PO04	SD				SD	SX		
	325	XPEDITION	02 > 02	Y	07PO01	SD				06		SX	SD					07PO06	SD				SD	SX		
	330	ATP	04 > 05	Y	07PO02	SD							SD					07PO02	SD				SD			
	330	ATP	06 > 05	Y	07PO02	SD							SD					07PO06	SD				SD	SX		
	330	E TRAIL BLAZER	08 > 12	Y	07PO01	SD				06		SX	SD					07PO06	SD				SD	SX		
	330	MAGNUM 2X4, 4X4	03 > 13	Y	07PO02	SD							SD					07PO06	SD				SD	SX		
	330	TRAIL BOSS	03 > 14	Y	07PO02	SD							SD					07PO04	SD				SD	SX		
	335	SPORTSMAN 4X4	99 > 02	Y	07PO02	SD							SD					07PO04	SD				SD	SX		
	350	BIG BOSS	93 > 93	Y	07PO02	SD							SD					07PO03	SD				SD	SX		
	350	BIG BOSS MIDDLE AXLE BRAKE	93 > 93	N	07PO03	SD						SX	SD													
	350	L 2X4, 4X4	90 > 90	Y	07PO02	SD							SD					07PO03	SD				SD	SX		
	350	L 4X4	93 > 93	Y	07PO02	SD							SD					07PO03	SD				SD	SX		
	350	SPORTSMAN 4X4	93 > 93	Y	07PO02	SD							SD					07PO03	SD				SD	SX		
	350	TRAIL BOSS 2X4, 4X4	88 > 89	Y	07PO02	SD							SD					07PO03	SD				SD	SX		

POLARIS

						↓	CC	Genuine	SA	LA	SD	SX	XS	SR	TT	RC		↓	CC	Genuine	SP	SD	SX	XS	TT
	350	TRAIL BOSS L 2X4	91 > 93	Y	07PO02	SD							SD					07PO03	SD				SD	SX	
	350	TRAIL BOSS L 4X4	91 > 91	Y	07PO02	SD							SD					07PO03	SD				SD	SX	
	400	BIG BOSS L 6X6	96 > 96	Y	07PO02	SD							SD					07PO03	SD				SD	SX	
	400	BIG BOSS L 6X6 MIDDLE AXLE BRAKE	96 > 96	N	07PO08	SD							SD												
	400	L 2X4	94 > 95	Y	07PO02	SD							SD					07PO03	SD				SD	SX	
	400	L 4X4	94 > 94	Y	07PO02	SD							SD					07PO03	SD				SD	SX	
	400	SCRAMBLER 2X4, 4X4	00 > 03	Y	07PO02	SD							SD					07PO04	SD				SD	SX	
	400	SCRAMBLER 4X4	98 > 98	Y	07PO02	SD							SD					07PO03	SD				SD	SX	
	400	SCRAMBLER 4X4	99 > 03	Y	07PO02	SD							SD					07PO04	SD				SD	SX	
	400	SCRAMBLER L 4X4	95 > 97	Y	07PO02	SD							SD					07PO03	SD				SD	SX	
	400	SPORT	99 > 00	Y	07PO02	SD							SD					07PO04	SD				SD	SX	
	400	SPORT L	94 > 98	Y	07PO02	SD							SD					07PO03	SD				SD	SX	
	400	SPORTSMAN	01 > 13	Y	07PO02	SD							SD					07PO04	SD				SD	SX	
	400	SPORTSMAN L 4X4	94 > 97	Y	07PO02	SD							SD					07PO03	SD				SD	SX	
	400	TRAIL BLAZER	03 > 04	Y	07PO02	SD							SD					07PO04	SD				SD	SX	
	400	XPLORER L 4X4	95 > 99	Y	07PO02	SD							SD					07PO03	SD				SD	SX	
	400	XPLORER L 4X4	00 > 02	Y	07PO02	SD							SD					07PO04	SD				SD	SX	
	400	XPRESS L	96 > 97	Y	07PO02	SD							SD					07PO03	SD				SD	SX	
	425	2X4, 4X4 MAGNUM	95 > 98	Y	07PO02	SD							SD					07PO03	SD				SD	SX	
	425	MAGNUM 6X6	96 > 96	Y	07PO02	SD							SD					07PO03	SD				SD	SX	
	425	MAGNUM 6X6 MIDDLE AXLE BRAKE	96 > 96	N	07PO08	SD							SD												
	425	XPEDITION 4X4	00 > 03	Y	07PO02	SD							SD					07PO04	SD				SD	SX	
	450	OUTLAW MXR	09 > 11	Y	07PO09	SD							SD					07PO01	SD		06		SD	SX	
	450	OUTLAW S	08 > 08	Y	07PO09	SD							SD					07PO01	SD		06		SD	SX	
	450	SPORTSMAN	06 > 09	Y	07PO02	SD							SD					07PO06	SD				SD	SX	
	455	DIESEL EBS 4X4	99 > 01	Y	07PO02	SD							SD					07PO04	SD				SD	SX	
	500	ATP HO	04 > 05	Y	07PO02	SD							SD					07PO02	SD				SD		
	500	BIG BOSS 6X6	98 > 99	Y	07PO02	SD							SD					07PO03	SD				SD	SX	
	500	BIG BOSS 6X6 MIDDLE AXLE BRAKE	98 > 99	N	07PO03	SD						SX	SD												
	500	E SCRAMBLER 2X4, 4X4	08 > 11	Y	07PO01	SD			06			SX	SD					07PO06	SD				SD	SX	
	500	MAGNUM 2X4, 4X4	02 > 07	Y	07PO02	SD							SD					07PO06	SD				SD	SX	
	500	MAGNUM 4X4	00 > 01	Y	07PO02	SD							SD					07PO04	SD				SD	SX	
	500	OUTLAW	06 > 09	Y	07PO02	SD							SD					07PO02	SD				SD		
	500	PREDATOR	03 > 13	Y	07PO02	SD							SD					07PO02	SD				SD		
	500	PREDATOR E	06 > 13	Y	07PO02	SD							SD					07PO06	SD				SD	SX	
	500	RANGER 2X4	08 > 07	Y	07PO10	SD							SD					07PO07	SD				SD		
	500	RANGER 2X4 EFI	08 > 13	Y	07PO10	SD							SD					07PO07	SD				SD		
	500	RANGER 2X4, 4X4, 6X6	02 > 13	Y	07PO07	SD							SD					07PO07	SD				SD		
	500	RANGER 4X4	12 > 13	Y	07PO10	SD							SD					07PO07	SD				SD		
	500	RANGER 6X6	00 > 02	Y	07PO02	SD							SD												
	500	RANGER XP	06 > 09	Y	07PO07	SD							SD					07PO07	SD				SD		
	500	REVOLVER	06 > 06	Y	07PO01	SD			06			SX	SD					07PO01	SD		06		SD	SX	
	500	SCRAMBLER 2X4	01 > 02	Y	07PO02	SD							SD					07PO04	SD				SD	SX	
	500	SCRAMBLER 4X4	97 > 97	Y	07PO02	SD							SD					07PO03	SD				SD	SX	
	500	SCRAMBLER 4X4	98 > 13	Y	07PO02	SD							SD					07PO06	SD				SD	SX	
	500	SPORTSMAN 4X4	96 > 14	Y	07PO02	SD							SD					07PO03	SD				SD	SX	
	500	SPORTSMAN 6X6	00 > 11	Y	07PO02	SD							SD					07PO05	SX					SX	
	500	SPORTSMAN EBS 4X4	98 > 02	Y	07PO02	SD							SD					07PO04	SD				SD	SX	
	500	SPORTSMAN HO (FROM 16.12.2008)	09 > 14	Y	07PO01	SD			06			SX	SD					07PO11	SD				SD		
	500	SPORTSMAN HO (TO 15.12.2008)	03 > 08	Y	07PO01	SD			06			SX	SD					07PO06	SD				SD	SX	
	500	XPLORER 4X4	97 > 97	Y	07PO02	SD							SD					07PO03	SD				SD	SX	
	525	OUTLAW	07 > 13	Y	07PO09	SD							SD					07PO01	SD		06		SD	SX	

POLARIS

						↓	CC	Genuine	SA	LA	SD	SX	XS	SR	TT	RC		↓	CC	Genuine	SP	SD	SX	XS	TT
	525	OUTLAW IRS	08 > 13	Y	07PO09	SD							SD					07PO01	SD			06		SD	SX		
	525	OUTLAW S	08 > 11	Y	07PO09	SD							SD					07PO01	SD			06		SD	SX		
	550	SPORTSMAN	11 > 14	Y	07PO11	SD							SD					07PO11	SD					SD			
	550	SPORTSMAN EPS	10 > 14	Y	07PO11	SD							SD					07PO11	SD					SD			
	550	SPORTSMAN EPS X2	14 > 14	Y	07PO11	SD							SD					07PO11	SD					SD			
	550	SPORTSMAN TOURING EPS	10 > 12	Y	07PO11	SD							SD					07PO11	SD					SD			
	550	SPORTSMAN X2	10 > 14	Y	07PO11	SD							SD					07PO11	SD					SD			
	550	SPORTSMAN XP	09 > 12	Y	07PO11	SD							SD					07PO11	SD					SD			
	550	SPORTSMAN XP EPS	09 > 14	Y	07PO11	SD							SD					07PO11	SD					SD			
	550	SPORTSMAN XP TOURING EPS	12 > 14	Y	07PO11	SD							SD					07PO11	SD					SD			
	570	RANGER RZR EFI	12 > 13	Y	07PO09	SD							SD					07PO01	SD			06		SD	SX		
	600	SPORTSMAN	03 > 06	Y	07PO01	SD				06		SX	SD					07PO06	SD					SD	SX		
	700	MVRS 4X4	08 > 08	Y	07PO10	SD							SD					07PO10	SD					SD			
	700	RANGER 4X4 EFI	08 > 08	Y	07PO10	SD							SD					07PO07	SD					SD			
	700	RANGER 6X6 EFI	12 > 13	Y	07PO10	SD							SD					07PO07	SD					SD			
	700	SPORTSMAN	02 > 09	Y	07PO01	SD				06		SX	SD					07PO06	SD					SD	SX		
	700	SPORTSMAN MV 700	05 > 06	Y	07PO01	SD				06		SX	SD					07PO06	SD					SD	SX		
	800	MVRS 4X4	08 > 08	Y	07PO10	SD							SD					07PO10	SD					SD			
	800	RANGER 4X4 EFI	10 > 10	Y	07PO10	SD							SD					07PO10	SD					SD			
	800	RANGER 6X6 EFI	12 > 15	Y	07PO10	SD							SD					07PO10	SD					SD			
	800	RANGER CREW	12 > 15	Y	07PO10	SD							SD					07PO10	SD					SD			
	800	RANGER RZR EFI	08 > 14	Y	07PO09	SD							SD					07PO01	SD			06		SD	SX		
	800	RANGER RZR S EFI	09 > 15	Y	07PO09	SD							SD					07PO01	SD			06		SD	SX		
	800	RANGER RZR4 EFI	12 > 14	Y	07PO10	SD							SD					07PO07	SD					SD			
	800	RANGER XP	12 > 13	Y	07PO10	SD							SD					07PO07	SD					SD			
	800	RZR	08 > 15	Y	07PO09	SD							SD					07PO01	SD			06		SD	SX		
	800	RZR-4	10 > 14	Y	07PO10	SD							SD					07PO07	SD					SD			
	800	SPORTSMAN (FROM 16.12.2008)	09 > 14	Y	07PO01	SD				06		SX	SD					07PO11	SD					SD			
	800	SPORTSMAN (TO 15.12.2008)	05 > 08	Y	07PO01	SD				06		SX	SD					07PO06	SD					SD	SX		
	850	FOREST	15 > 15	Y	07PO11	SD							SD					07PO11	SD					SD			
	850	SCRAMBLER	15 > 15	Y	07PO11	SD							SD					07PO11	SD					SD			
	850	SCRAMBLER HO EPS	13 > 15	Y	07PO11	SD							SD					07PO11	SD					SD			
	850	SCRAMBLER MD	15 > 15	Y	07PO11	SD							SD					07PO11	SD					SD			
	850	SCRAMBLER XP HO EPS	14 > 15	Y	07PO11	SD							SD					07PO11	SD					SD			
	850	SPORTSMAN	11 > 13	Y	07PO11	SD							SD					07PO11	SD					SD			
	850	SPORTSMAN MV	12 > 12	Y	07PO11	SD							SD					07PO11	SD					SD			
	850	SPORTSMAN TOURING	14 > 15	Y	07PO11	SD							SD					07PO11	SD					SD			
	850	SPORTSMAN TOURING EPS	10 > 13	Y	07PO11	SD							SD					07PO11	SD					SD			
	850	SPORTSMAN TOURING HO EPS	13 > 14	Y	07PO11	SD							SD					07PO11	SD					SD			
	850	SPORTSMAN TOURING MD	15 > 15	Y	07PO11	SD							SD					07PO11	SD					SD			
	850	SPORTSMAN X2	11 > 11	Y	07PO11	SD							SD					07PO11	SD					SD			
	850	SPORTSMAN XP	09 > 14	Y	07PO11	SD							SD					07PO11	SD					SD			
	850	SPORTSMAN XP EPS	09 > 14	Y	07PO11	SD							SD					07PO11	SD					SD			
	850	SPORTSMAN XP HO EPS	13 > 14	Y	07PO11	SD							SD					07PO11	SD					SD			
	850	SPORTSMAN XP HO EPS MD	15 > 15	Y	07PO11	SD							SD					07PO11	SD					SD			
	850	SPORTSMAN XP TOURING EPS	15 > 15	Y	07PO11	SD							SD					07PO11	SD					SD			
	900	RANGER 4X4 DIESEL	10 > 14	Y	07PO10	SD							SD					07PO10	SD					SD			
	900	RANGER RZR4 XP EFI	12 > 15	Y	07PO10	SD							SD					07PO10	SD					SD			
	900	RANGER RZR4 XP4 EFI	12 > 14	Y	07PO10	SD							SD					07PO10	SD					SD			
RZR	900	50/55/60 INCH	15 > 20	Y	07PO15	SD							SD					07PO09	SD					SD			
RZR-S	900	60 INCH	20 > 20	Y	07PO15	SD							SD					07PO09	SD					SD			
	925	RZR XP TURBO	16 > 19	Y	07PO14	SD						SX	SD					07PO10	SD					SD			

						↓	CC	Genuine			SA	LA	SD	SX	XS	SR	TT	RC		↓	CC	Genuine		SP	SD	SX	XS	TT
POLARIS																												
	925	RZR XP TURBO	20 > 20	Y	07PO14	SD							SX	SD					07PO17	SD					SD			
	925	RZR XP4 TURBO	16 > 19	Y	07PO14	SD							SX	SD					07PO10	SD					SD			
	925	RZR XP4 TURBO	20 > 20	Y	07PO14	SD							SX	SD					07PO17	SD					SD			
	925	RZR XP4 TURBO S	19 > 20	Y	07PO16	SD								SD					07PO10	SD					SD			
	925	RZR XP4 TURBO S VELOCITY	19 > 20	Y	07PO16	SD								SD					07PO10	SD					SD			
	1000	FOREST	15 > 15	Y	07PO11	SD								SD					07PO11	SD					SD			
	1000	GENERAL EPS	16 > 18	Y	07PO10	SD								SD					07PO09	SD					SD			
	1000	RANGER RZR XP	14 > 14	Y	07PO10	SD								SD					07PO10	SD					SD			
	1000	SCRAMBLER MD	15 > 18	Y	07PO11	SD								SD					07PO11	SD					SD			
	1000	SCRAMBLER XP	15 > 18	Y	07PO11	SD								SD					07PO11	SD					SD			
	1000	SCRAMBLER XP HO EPS	14 > 14	Y	07PO11	SD								SD					07PO11	SD					SD			
	1000	SPORTSMAN MD	15 > 18	Y	07PO11	SD								SD					07PO11	SD					SD			
	1000	SPORTSMAN TOURING	15 > 18	Y	07PO11	SD								SD					07PO11	SD					SD			
	1000	SPORTSMAN XP	15 > 18	Y	07PO11	SD								SD					07PO11	SD					SD			
RZR	1000	60 INCH	16 > 20	Y	07PO15	SD								SD					07PO09	SD					SD			
RZR-S	1000	60 INCH	20 > 20	Y	07PO15	SD								SD					07PO09	SD					SD			
	1050	MV DIESEL CREW	13 > 18	Y	07PO10	SD								SD					07PO10	SD					SD			
POLINI																												
X1	50	R	04 > 06	N	07GR70	SX							SX	SD					07GR70	SX					SD	SX		
X3	50	R	04 > 06	N	07GR70	SX							SX	SD					07GR70	SX					SD	SX		
X5	65	RP	05 > 06	N	07GR70	SX							SX	SD					07GR70	SX					SD	SX		
PRAGA																												
ED	250		99 > 03	N	07BB04	SD	30	59	78	CC	SA	LA	SX	SD	TT				07BB02	SD	58	65	CC	SP	SD	SX		TT
CD	610		99 > 03	N	07BB04	SD	30	59	78	CC	SA	LA	SX	SD	TT				07BB02	SD	58	65	CC	SP	SD	SX		TT
PROTOS																												
	50	ELLISSE SCOOTERCAR	98 > 98	N	07002	CC				CC																		
PUCH																												
	50	ALL MODELS	86 > 86	N	07GR01	01				01																		
	50	COBRA 6 GT, GTL	80 > 84	N	07GR01	01				01																		
	50	CONDOR	90 > 90	N	07BB12	05				05					TT													
	50	MONZA 4 SL, GSL	80 > 83	N	07GR01	01				01																		
	50	STORM (AUSTRIA)	78 > 83	N	07003	CC				CC																		
	50	TYPHOON (AUSTRIA)	95 > 95	N	07003	CC				CC																		
	50	TYPHOON (AUSTRIA)	96 > 96	N	07017	CC				CC																		
TZX	50		92 > 92	N	07BB12	05				05					TT													
	75	COBRA	85 > 85	N	07BB12	05				05					TT													
MAXI	80		88 > 88	N	07GR10	01				01									07081	CC			CC					
	125	TYPHOON (AUSTRIA)	82 > 82	N	07017	CC				CC																		
QJ MOTOR																												
SRT	550	XPLORER 4X4	23 > 23	Y	07BB38	59	59	84	95		SA	LA				SR	RC		07BB20	SP	65	90	CC	SP				
SRK	600		23 > 23	Y	07BB38	59	59	84	95		SA	LA				SR	RC		07BB20	SP	65	90	CC	SP				
SRK	600	RR	23 > 23	Y	07BB38	59	59	84	95		SA	LA				SR	RC		07BB20	SP	65	90	CC	SP				
	754	SRT 800 STANDARD E X	23 > 23	N	07BB38	59	59	84	95		SA	LA				SR	RC		07BB20	SP	65	90	CC	SP				
	698	SRT 700 STANDARD E X	23 > 23	N	07BB38	59	59	84	95		SA	LA				SR	RC		07BB20	SP	65	90	CC	SP				
SRT	554	X	23 > 23	N	07BB38	59	59	84	95		SA	LA				SR	RC		07BB20	SP	65	90	CC	SP				
SVT	645		23 > 23	N	07BB38	59	59	84	95		SA	LA				SR	RC		07BB20	SP	65	90	CC	SP				
SRT	700	STANDARD E X	23 > 23	N	07BB38	59	59	84	95		SA	LA				SR	RC		07BB20	SP	65	90	CC	SP				
SRT	800	STANDARD E X	23 > 23	N	07BB38	59	59	84	95		SA	LA				SR	RC		07BB20	SP	65	90	CC	SP				
QUADRO																												
	350	3	16 > 16	Y	07066	XS				CC						XS			07KA07	17			17		SD	SX		
	350	4	16 > 16	Y	07066	XS				CC						XS			07KA07	17			17		SD	SX		
D	350		11 > 15	Y	07002	CC				CC									07KA07	17			17		SD	SX		

						↓	CC	Genuine		SA	LA	SD	SX	XS	SR	TT	RC		↓	CC	Genuine	SP	SD	SX	XS	TT
QUADZILLA																										
WK	140		06 > 08	N	07097	CC				CC								07099	CC			CC				
XRV	250	E	06 > 07	Y	07GR11	CC				CC								07GR78	CC			CC		SD		
QUINGOI																										
QM	125	2V	02 > 05	N	07YA34	08				08	SA															
QM	125	GY	02 > 05	N	07035	CC				CC																
REAL																										
	80	NEVADA SPORT	00 > 00	N	07GR01	01				01																
REWACO																										
	EV	FX4	07 > 07	N	07BB01	06	11			06			SX	SD												
	EV	FX5	07 > 07	N	07BB01	06	11			06			SX	SD												
	EV	FX6	07 > 07	N	07BB01	06	11			06			SX	SD												
	EV	HS4	01 > 01	N	07BB01	06	11			06			SX	SD												
	EV	HS5	01 > 01	N	07BB01	06	11			06			SX	SD												
	EV	HS6	01 > 01	N	07BB01	06	11			06			SX	SD												
	EV	RF1	07 > 14	N	07BB01	06	11			06			SX	SD												
RIEJU																										
	50	DRAC	97 > 97	N	07BB12	05				05					TT			07BB12	05			05				TT
	50	DRAG	92 > 92	N	07008	CC				CC																
	50	FD4 SUPER MARATHON	85 > 85	N	07BB12	05				05					TT											
	50	FIRST, H2O	97 > 99	N	07044	CC				CC																
	50	RACING SPEC. EDITION	01 > 01	N	07GR14	06				06								07044	CC			CC				
	50	SPIKE RACING	02 > 06	N	07044	CC				CC								07044	CC			CC				
	50	SPIKE RACING	02 > 06	N	07044	CC				CC								07044	CC			CC				
	50	SPIKE X	08 > 09	N	07GR09	CC				CC								07GR09	CC			CC				
	50	TANGO	08 > 12	N	07004	CC				CC						XS		07044	CC			CC				
	50	TANGOO	10 > 12	N	07BB20	CC	65	90	9A	CC								07BB12	05			05				TT
	50	WINDY	97 > 97	N	07044	CC				CC																
MRT	50		09 > 15	N	07GR09	CC				CC								07GR09	CC			CC				
MRT	50	PRO	09 > 14	N	07004	CC				CC						XS		07004	CC			CC			XS	
MRT	50	PRO SUPERMOTARD	09 > 17	N	07004	CC				CC						XS		07004	CC			CC			XS	
MRT	50	SUPERMOTARD	09 > 17	N	07GR09	CC				CC								07GR09	CC			CC				
MRX	50	RACING	02 > 09	N	07044	CC				CC								07044	CC			CC				
MRX	50	PRO	05 > 09	N	07GR14	06				06								07044	CC			CC				
NKD	50		04 > 07	N	07054	CC				CC								07044	CC			CC				
RR	50	SUPERMOTARD	96 > 05	N	07BB12	05				05					TT			07BB12	05			05				TT
RRX	50		08 > 08	N	07044	CC				CC								07044	CC			CC				
RRX	50		08 > 08	N	07044	CC				CC								07044	CC			CC				
RRX	50	SPIKE	08 > 08	N	07044	CC				CC								07044	CC			CC				
RS1	50		92 > 05	N	07008	CC				CC								07BB12	05			05				TT
RS1	50	CASTROL	01 > 03	N	07012	CC				CC						XS		07044	CC			CC				
RS1	50	EVOLUTION	96 > 00	N	07044	CC				CC								07044	CC			CC				
RS2	50	MATRIX	03 > 09	N	07054	CC				CC								07048	CC			CC				
RS2	50	NKD	06 > 10	N	07HO56	06				06								07KA07	17			17		SD	SX	
RS3	50		12 > 17	N	07054	CC				CC								07KA07	17			17		SD	SX	
RS3	50	PRO	12 > 17	N	07079	XS												07044	CC			CC				
RV	50		80 > 80	N	07BB12	05				05					TT											
SMX	50		02 > 09	N	07044	CC				CC								07044	CC			CC				
SMX	50		02 > 09	N	07044	CC				CC								07044	CC			CC				
SMX	50	PRO	08 > 09	N	07004	CC				CC						XS		07044	CC			CC				
	75	K6, LC STRADA	87 > 87	N	07BB12	05				05					TT											
	75	P6, LC STRADA	87 > 87	N	07BB12	05				05					TT											
MR	80	C, E	88 > 90	N	07BB12	05				05					TT											

						↓	CC	Genuine		SA	LA	SD	SX	XS	SR	TT	RC		↓	CC	Genuine	SP	SD	SX	XS	TT
RIEJU																										
MR	80	CROSS	87 > 87	N	07BB12	05			05					TT												
MR	80	ENDURO	87 > 87	N	07BB12	05			05					TT												
RST	80		91 > 93	N	07BB12	05			05					TT				07BB12	05		05					TT
	125	MARATHON PRO	09 > 14	N	07BB20	CC	65	90	9A	CC								07GR09	CC		CC					
	125	MARATHON PRO SUPERMOTARD	09 > 15	N	07BB20	CC	65	90	9A	CC								07GR09	CC		CC					
	125	TANGO	06 > 07	N	07GR72	SA					SA							07BB12	05		05					TT
	125	TANGO	08 > 12	N	07BB20	CC	65	90	9A	CC								07BB12	05		05					TT
	125	TANGO PRO	08 > 08	N	07BB20	CC	65	90	9A	CC								07BB12	05		05					TT
MRX	125		03 > 08	N	07BB12	05			05					TT				07BB12	05		05					TT
MRX	125		03 > 08	N	07BB12	TT			05					TT				07BB12	05		05					TT
RR	125		97 > 99	N	07BB12	05			05					TT				07BB12	05		05					TT
RS2	125	NKD	06 > 07	N	07HO56	06			06									07KA07	17		17		SD	SX		
RS2	125	PRO	08 > 12	N	07062	CC			CC									07KA07	17		17		SD	SX		
RS3	125		10 > 13	N	07GR72	SA					SA							07BB12	05		05					TT
SMX	125		03 > 07	N	07BB12	05			05					TT				07BB12	05		05					TT
SMX	125		03 > 07	N	07BB12	TT			05					TT				07BB12	05		05					TT
	250	TANGO	08 > 15	N	07BB20	CC	65	90	9A	CC								07BB12	05		05					TT
MRX	250	MARATHON	10 > 12	N	07BB04	SD	30	59	78	CC	SA	LA	SX	SD	TT			07BB27	SD				SD	SX		TT
MRX	450	MARATHON	08 > 12	N	07BB04	SD	30	59	78	CC	SA	LA	SX	SD	TT			07BB27	SD				SD	SX		TT
RIXE																										
RS	80	W	82 > 82	N	07GR01	01			01																	
ROXON																										
	50	DUEL SM	06 > 06	N	07044	CC			CC									07044	CC		CC					
	50	DUEL TT	06 > 06	N	07044	CC			CC									07044	CC		CC					
	150	QUAD SPORT SPIRIT	06 > 06	N														07KA07	SD		17		SD	SX		
ROYAL ENFIELD																										
	350	CLASSIC	23 > 23	N	07BB04	SA	30	59	78	CC	SA	LA	SX	SD	TT			07BB02	SP	58	65	CC	SP	SD	SX	TT
	350	METEOR	23 > 23	N	07BB04	SA	30	59	78	CC	SA	LA	SX	SD	TT			07BB02	SP	58	65	CC	SP	SD	SX	TT
	411	HIMALAYAN	19 > 23	N	07BB04	CC	30	59	78	CC	SA	LA	SX	SD	TT			07BB02	CC	58	65	CC	SP	SD	SX	TT
	500	BULLET	20 > 20	N	07BB04	SA	30	59	78	CC	SA	LA	SX	SD	TT			07BB02	SP	58	65	CC	SP	SD	SX	TT
	500	BULLET TRIALS	20 > 20	N	07BB04	SA	30	59	78	CC	SA	LA	SX	SD	TT			07BB02	SP	58	65	CC	SP	SD	SX	TT
	500	CLASSIC	19 > 19	N	07BB04	CC	30	59	78	CC	SA	LA	SX	SD	TT			07BB02	CC	58	65	CC	SP	SD	SX	TT
	535	CONTINENTAL GT	14 > 17	N	07BB03	SA	59	65	73	06	SA	LA						07BB02	SP	58	65	CC	SP	SD	SX	TT
	650	CONTINENTAL GT	20 > 23	N	07BB03	SA	59	65	73	06	SA	LA						07BB02	SP	58	65	CC	SP	SD	SX	TT
	650	INTERCEPTOR	19 > 23	N	07BB03	SA	59	65	73	06	SA	LA						07BB02	SP	58	65	CC	SP	SD	SX	TT
	650	SUPER METEOR	23 > 23	N	07BB03	SA	59	65	73	06	SA	LA						07BB04	SP	30	59	CC	SP	SD	SX	TT
SACHS																										
	50	MADASS	04 > 05	N	07080	CC			CC																	
	50	MADASS 4T	05 > 09	N	07080	CC			CC									07024	CC		CC					
SA	80	LOTUS	80 > 81	N	07GR01	01			01																	
SW	80	LOTUS	82 > 82	Y	07BB01	06	11		06			SX	SD													
	125	MADASS	09 > 09	N	07080	CC			CC									07024	CC		CC					
	125	ROADSTER V2	01 > 01	N	07GR13	CC			CC																	
	125	X-ROAD	05 > 07	N	07BB15	07			07	SA	LA				SR	RC		07014	CC		CC					
XTC	125		99 > 07	N	07BB15	07			07	SA	LA				SR	RC		07014	CC		CC					
XTC-N	125		99 > 07	N	07BB15	07			07	SA	LA				SR	RC		07014	CC		CC					
ZX	125		99 > 02	N	07GR13	CC			CC									07014	CC		CC					
ZZ	125		99 > 02	N	07GR13	CC			CC									07014	CC		CC					
	500	MADASS	05 > 08	Y	07BB15	07			07	SA	LA				SR	RC		07014	CC		CC					
	650	ROADSTER V1.6	01 > 05	N	07BB15	07			07	SA	LA				SR	RC		07014	CC		CC					
	800	B-805	02 > 04	Y	07BB15	SA			07	SA	LA				SR	RC										

						↓	CC	Genuine		SA	LA	SD	SX	XS	SR	TT	RC		↓	CC	Genuine	SP	SD	SX	XS	TT
SACHS																										
	800	ROADSTER V2	00 > 05	Y	07BB15	07				07	SA	LA				SR	RC	07014	CC			CC				
	800	S-805	03 > 04	Y	07BB15	SA				07	SA	LA				SR	RC									
SANGLAS																										
	400	Y	79 > 80	Y	07BB01	06	11			06			SX	SD				07BB01	06	11		06	SP	SD	SX	
	500	S2	79 > 80	Y	07BB01	06	11			06			SX	SD				07BB01	06	11		06	SP	SD	SX	
SCORPA																										
SY	115	F TRIAL	06 > 06	N	07GR58	SX				04			SX					07GR48	SX			04			SX	
TY-S	115	F TRIAL	06 > 06	N	07BB12	05				05				TT				07GR48	SX			04			SX	
	125	TWENTY TRIAL	16 > 18	N	07GR58	SX				04			SX					07GR48	SX			04			SX	
SY	125	F TRIAL	06 > 11	N	07GR58	SX				04			SX					07GR48	SX			04			SX	
TY-S	125	F TRIAL	06 > 08	N	07BB12	05				05				TT				07GR48	SX			04			SX	
	250	T-RIDE	08 > 11	N	07GR03	CC				CC								07048	CC			CC				
	250	TWENTY TRIAL	16 > 18	N	07GR58	SX				04			SX					07GR48	SX			04			SX	
SY	250	F TRIAL	06 > 11	N	07GR58	SX				04			SX					07GR48	SX			04			SX	
SY	250	TRIAL	00 > 01	N	07GR58	SX				04			SX					07GR48	SX			04			SX	
	300	TWENTY TRIAL	16 > 18	N	07GR58	SX				04			SX					07GR48	SX			04			SX	
SHE-LUNG																										
	50	FALCON	97 > 97	N	07041	CC				CC																
	50	RACER	96 > 96	N	07086	CC				CC																
	125	MARS	97 > 97	N	07041	CC				CC																
SHERCO																										
	50	SUPERMOTARD, ENDURO	02 > 06	N	07GR14	06				06								07044	CC			CC				
SE	50	ENDURO	07 > 07	N	07049	CC				CC								07048	CC			CC				
SM	50	SUPERMOTARD	07 > 13	N	07049	CC				CC								07048	CC			CC				
	80	0.8	01 > 03	N	07BB12	05				05				TT				07BB12	05			05				TT
ST	80	(FORMULA CAL.)	13 > 14	N	07GR20	SX							SX	SD				07GR48	SX			04			SX	
	125		02 > 02	N	07089	CC				CC								07BB12	05			05				TT
	125	CITY CORP 4T ENDURO	03 > 07	N	07089	CC				CC								07BB12	05			05				TT
	125	CITY CORP 4T SM	03 > 07	N	07089	CC				CC								07BB12	05			05				TT
SE	125	1.25F	10 > 12	N	07049	CC				CC								07048	CC			CC				
SE-R	125		17 > 19	N	07BB04	83	30	59	78	CC	SA	LA	SX	SD	TT			07BB27	5A				SD	SX		TT
ST	125	(FORMULA CAL.)	13 > 14	N	07GR20	SX							SX	SD				07GR48	SX			04			SX	
ST	125	1.25	01 > 05	N	07BB12	05				05				TT				07BB12	05			05				TT
ST	125	1.25	06 > 11	N	07GR58	SX				04			SX					07GR48	SX			04			SX	
ST	200	2.0	01 > 01	N	07BB12	05				05				TT				07BB12	05			05				TT
SE	250	R	14 > 14	N	07BB04	83	30	59	78	CC	SA	LA	SX	SD	TT			07BB27	5A				SD	SX		TT
SE	250	2.5I ENDURO	06 > 11	N	07BB04	83	30	59	78	CC	SA	LA	SX	SD	TT			07YA41	SD			CC	SD	SX		TT
SE	250	F, F-R	14 > 19	N	07BB04	83	30	59	78	CC	SA	LA	SX	SD	TT			07BB27	5A				SD	SX		TT
SE	250	I/IR	12 > 13	N	07BB04	83	30	59	78	CC	SA	LA	SX	SD	TT			07BB27	5A				SD	SX		TT
SE	250	I-F	13 > 13	N	07BB04	83	30	59	78	CC	SA	LA	SX	SD	TT			07BB27	5A				SD	SX		TT
ST	250		99 > 00	N	07BB12	TT				05					TT			07BB12	TT			05				TT
ST	250	(FORMULA CAL.)	13 > 14	N	07GR20	SX							SX	SD				07GR48	SX			04			SX	
ST	250	2.5	01 > 01	N	07GR58	SX				04			SX					07GR48	SX			04			SX	
SX	250	2.5I-F	09 > 11	N	07BB04	83	30	59	78	CC	SA	LA	SX	SD	TT			07YA41	SX			CC	SD	SX		TT
ST	290	(FORMULA CAL.)	13 > 14	N	07GR20	SX							SX	SD				07GR48	SX			04			SX	
ST	290	2.9	01 > 01	N	07GR58	SX				04			SX					07GR48	SX			04			SX	
SCF-R	300		16 > 19	N	07BB04	83	30	59	78	CC	SA	LA	SX	SD	TT			07BB27	5A				SD	SX		TT
SE	300	R	14 > 19	N	07BB04	83	30	59	78	CC	SA	LA	SX	SD	TT			07BB27	5A				SD	SX		TT
SE	300	3.0I-F	10 > 11	N	07BB04	83	30	59	78	CC	SA	LA	SX	SD	TT			07YA41	SD			CC	SD	SX		TT
SE	300	F, F-R	14 > 19	N	07BB04	83	30	59	78	CC	SA	LA	SX	SD	TT			07BB27	5A				SD	SX		TT
SE	300	I/IR	12 > 13	N	07BB04	83	30	59	78	CC	SA	LA	SX	SD	TT			07BB27	5A				SD	SX		TT
SE	300	I-F	13 > 13	N	07BB04	83	30	59	78	CC	SA	LA	SX	SD	TT			07BB27	5A				SD	SX		TT

						↓	CC	Genuine		SA	LA	SD	SX	XS	SR	TT	RC		↓	CC	Genuine	SP	SD	SX	XS	TT
SHERCO																										
ST	300		16 > 19	N	07GR58	SX			04			SX						07GR48	SX			04			SX	
ST	305	(FORMULA CAL.)	13 > 14	N	07GR20	SX						SX	SD					07GR48	SX			04			SX	
ST	320	3.2F	05 > 05	N	07GR58	SX			04			SX						07GR48	SX			04			SX	
SE	450	4.5I ENDURO	04 > 04	N	07BB04	83	30	59	78 CC	SA	LA	SX	SD	TT				07HO26	SD			08		SD	SX	TT
SE	450	4.5I ENDURO	05 > 11	N	07BB04	83	30	59	78 CC	SA	LA	SX	SD	TT				07YA41	SD			CC		SD	SX	TT
SE	450	F, F-R	14 > 19	N	07BB04	83	30	59	78 CC	SA	LA	SX	SD	TT				07BB27	5A					SD	SX	TT
SE	450	IR	12 > 13	N	07BB04	83	30	59	78 CC	SA	LA	SX	SD	TT				07BB27	5A					SD	SX	TT
SM	450	4.5I SUPERMOTARD	06 > 06	N	07BB33	SR	96			SA	LA					SR	RC	07YA41	SX			CC		SD	SX	TT
SE	510	5.1I ENDURO	06 > 11	N	07BB04	83	30	59	78 CC	SA	LA	SX	SD	TT				07YA41	SD			CC		SD	SX	TT
SE	510	IR	12 > 13	N	07BB04	83	30	59	78 CC	SA	LA	SX	SD	TT				07BB27	5A					SD	SX	TT
SIAM																										
	50	FALCON	97 > 97	N	07002	CC			CC																	
	50	MAT	97 > 97	N	07026	CC			CC																	
	50	SCROSS	97 > 97	N	07002	CC			CC																	
	100	MAT	97 > 97	N	07026	CC			CC																	
SIAMOTO																										
	50	BIRDIE	02 > 04	N	07041	CC			CC																	
	125	BD, KD	02 > 04	N	07GR14	06			06																	
SIMSON																										
	50	HABICT CX	01 > 99	N	07BB01	06	11		06			SX	SD													
	50	SPATZ	99 > 99	N	07081	CC			CC																	
	50	SPERBER	99 > 99	N	07081	CC			CC																	
	50	STAR	99 > 99	N	07081	CC			CC																	
	80	IFA	89 > 89	N	07BB01	06	11		06			SX	SD													
SR	80	-2 CE	87 > 87	N	07BB01	06	11		06			SX	SD													
S	83	CX	93 > 93	N	07BB01	06	11		06			SX	SD													
S	83	OR	83 > 83	N	07BB01	06	11		06			SX	SD													
	125		01 > 01	N	07GR13	CC			CC									07014	CC			CC				
	125	RS	01 > 01	N	07GR13	CC			CC									07014	CC			CC				
	125	SCHIKRA	99 > 99	N	07006	CC			CC						XS			07081	CC			CC				
	125	SM	01 > 01	N	07GR14	06			06									07BB12	05			05				TT
	125	STAR	99 > 99	N	07044	CC			CC																	
SMC																										
	50	EASY RIDER	97 > 97	N	07026	CC			CC																	
STOMP																										
	125	ELITE	07 > 09	N	07097	CC			CC									07099	CC			CC				
SULA																										
	50	CITY BIRD	99 > 99	N	07041	CC			CC																	
	50	THUNDER BIRD	99 > 99	Y	07KA07	17			17			SX	SD													
	100	THUNDER BIRD	99 > 99	Y	07KA07	17			17			SX	SD													
	125	THUNDER BIRD	99 > 99	N	07KA07	17			17			SX	SD													
SUZUKI																										
RE	EV	5M, A	75 > 77	N	07KS01	24			24																	
	50	WOLF	89 > 94	N	07KS04	32			32			SX	SD	TT												
AC	50	DX	81 > 86	N	07KS03	21			21																	
AC	50	RG, ZR, Z1	79 > 84	N	07KS03	21			21																	
AE	50	R/L	88 > 93	N	07KA07	17			17			SX	SD													
AH	50	ADRESS	92 > 95	N	07KA07	17			17			SX	SD													
AJ	50	SEPIA	92 > 96	N	07026	CC			CC																	
AN	50		95 > 95	N	07036	CC			CC																	
AP	50		95 > 02	N	07086	CC			CC																	
AY	50	KATANA	96 > 08	N	07044	CC			CC																	

SUZUKI

						↓	CC	Genuine		SA	LA	SD	SX	XS	SR	TT	RC		↓	CC	Genuine	SP	SD	SX	XS	TT
AY	50	KATANA	96 > 08	N	07044	CC				CC																
AY	50	W	00 > 04	N	07002	CC				CC								07044	CC		CC					
AY	50	WR	00 > 05	N	07002	CC				CC								07044	CC		CC					
CC	50	TUNE	92 > 97	N	07KA07	17				17		SX	SD													
CP	50		85 > 90	N	07KA07	17				17		SX	SD													
CR	50	DC	87 > 87	N	07KA07	17				17		SX	SD													
DR	50	BIG	89 > 02	N	07BB12	05				05				TT												
GSX-R	50		87 > 87	N	07KS04	32				32		SX	SD	TT												
GT	50		77 > 80	N	07KS03	21				21																
OR	50	E	80 > 80	N	07KS04	32				32		SX	SD	TT												
RB	50		87 > 87	N	07KS04	32				32		SX	SD	TT												
RG	50	GAG	87 > 92	N	07KS04	32				32		SX	SD	TT												
RG	50	GAMMA	90 > 96	N	07KS04	32				32		SX	SD	TT												
RM	50		75 > 76	N	07KS01	24				24																
RME	50		10 > 10	N														07HO48	CC				SD	SX		TT
RMX	50		00 > 02	N	07044	CC				CC								07044	CC		CC					
SMX	50	SUPER MOTARD	00 > 02	N	07044	CC				CC								07044	CC		CC					
TR	50	STREET MAGIC	97 > 00	N	07036	CC				CC																
TV	50	WOLF	89 > 91	N	07KS04	32				32		SX	SD	TT												
UF	50	ESTILETE	00 > 02	N	07044	CC				CC																
UX	50	W ZILLION	99 > 02	N	07044	CC				CC																
X-1	50		79 > 79	N	07KS03	21				21																
ZR	50		81 > 87	N	07KS04	32				32		SX	SD	TT												
ZZ	50	SCOOTER	92 > 92	N	07KA07	17				17		SX	SD													
RM	65		03 > 06	N	07KA27	SX						SX	SD					07HO09	SX		06		SD	SX		TT
LIDO	75	STYLE	84 > 94	N	07KA07	17				17		SX	SD													
AH	80	ADRESS, V, TUNE	88 > 91	N	07KA07	17				17		SX	SD													
AH	80	SCOOTER	92 > 94	N	07026	CC				CC																
GT	80	L/C	81 > 81	N	07KS04	32				32		SX	SD	TT												
RG	80		85 > 87	N	07SU10	05				05																
RG	80	GAMMA	85 > 87	N	07KS04	32				32		SX	SD	TT												
RG	80	GAMMA	88 > 93	N	07SU10	05				05																
RM	80		86 > 89	N	07HO11	18				18																
RM	80		90 > 95	N	07HO11	18				18								07KA07	SD		17		SD	SX		
RM	80		96 > 01	N	07036	CC				CC								07KA07	SX		17		SD	SX		
ZZ	80	SEPIA	90 > 92	N	07KA07	17				17		SX	SD													
RM	85		02 > 04	N	07036	CC				CC								07KA07	SX		17		SD	SX		
RM	85		05 > 23	N	07KA22	SX						SX	SD					07SU31	SD				SD			
AH	100	V ADRESS	91 > 94	N	07KA07	17				17		SX	SD													
AH	100	V ADRESS	95 > 96	N	07036	CC				CC																
GP	100		78 > 92	N	07SU05	26				26																
GT	100		78 > 78	N	07KS01	24				24																
RM	100		03 > 03	N	07KA22	SX						SX	SD					07HO32	SX			SP	SD	SX		
UG	110	HOKUTO	00 > 02	N	07036	CC				CC																
UK	110	ADRESS	15 > 19	N	07036	CC				CC																
TRS	118		82 > 83	N	07KS04	32				32		SX	SD	TT												
	125	ADDRESS	23 > 23	N	07111	CC				CC																
	125	AVENSIS	23 > 23	N	07111	CC				CC																
	125	BURGMAN STREET EX	23 > 23	N	07111	CC				CC																
	125	VECSTAR	94 > 97	N	07036	CC				CC																
AH	125	V ADRESS	95 > 95	N	07036	CC				CC																
AN	125		06 > 08	N	07KA07	17				17		SX	SD													

SUZUKI

						↓	CC	Genuine			SA	LA	SD	SX	XS	SR	TT	RC		↓	CC	Genuine		SP	SD	SX	XS	TT
AN	125	R	94 > 05	N	07036	CC				CC																		
DR	125		86 > 02	N	07HO09	06				06			SX	SD	TT													
DR	125	SM	08 > 12	N	07KA17	05				05		LA	SX	SD	TT				07HO26	08			08		SD	SX		TT
DR-Z	125	L	03 > 23	N	07036	CC				CC																		
EN	125		05 > 09	N	07SU12	15				15			SX	SD														
GN	125		91 > 04	N	07KS04	32				32			SX	SD	TT													
GP	125	ALL MODELS	77 > 84	N	07GR63	19				19																		
GP	125	C (NORWAY)	78 > 78	N	07SU05	26				26																		
GS	125	E, KATANA	90 > 94	N	07GR09	CC				CC																		
GS	125	ESD	83 > 94	N	07GR09	CC				CC																		
GS	125	ESZ	82 > 82	N	07KS04	32				32			SX	SD	TT													
GSX-R	125	RL	17 > 23	N	07SU33	CC				CC	SA						SR		07HO61	CC			CC		SD	SX		
GSX-R	125	RLX	17 > 23	N	07SU33	CC				CC	SA						SR		07HO61	CC			CC		SD	SX		
GSX-S	125	ML	17 > 23	N	07SU33	CC				CC	SA						SR		07HO61	CC			CC		SD	SX		
GSX-S	125	MLX	17 > 23	N	07SU33	CC				CC	SA						SR		07HO61	CC			CC		SD	SX		
GT	125		75 > 77	N	07KS01	24				24																		
GT	125		78 > 79	N	07SU02	20				20																		
GT	125		80 > 82	N	07KS04	32				32			SX	SD	TT													
GX	125	R	88 > 03	N	07HO09	06				06			SX	SD	TT													
GZ	125	MARAUDER	00 > 11	N	07SU09	04				04																		
LIDO	125	VARIO SCOOTER	90 > 93	N	07KA07	17				17			SX	SD														
RG	125		79 > 80	N	07SU02	20				20																		
RG	125	F, GAMMA	92 > 96	N	07KA13	06				06	SA	LA					SR	RC	07SU17	18			18	SP				TT
RG	125	GAMMA	85 > 90	N	07SU10	05				05																		
RG	125	WOLF	92 > 94	N	07KA09	33				33	SA								07KS05	07			07	SP				
RH	125	X	87 > 87	N	07HO09	06				06			SX	SD	TT													
RM	125		85 > 86	N	07SU09	04				04																		
RM	125		87 > 87	N	07SU12	SD				15			SX	SD														
RM	125		88 > 88	N	07SU12	SX				15			SX	SD					07HO22	SX			05		SD	SX		TT
RM	125		89 > 90	N	07SU12	SX				15			SX	SD					07KA12	SX					SD	SX		TT
RM	125		91 > 95	N	07SU12	SX				15			SX	SD					07SU18	SD					SD			TT
RM	125		96 > 09	N	07KA17	SX				05		LA	SX	SD	TT				07HO26	SX			08		SD	SX		TT
RV	125	VANVAN	03 > 18	N	07KA18	07				07	SA	LA					SR											
SP	125		86 > 88	N	07HO09	06				06			SX	SD	TT													
SX	125		85 > 86	N	07HO09	06				06			SX	SD	TT													
TR	125		83 > 86	N	07KS04	32				32			SX	SD	TT													
TS	125		85 > 86	N	07HO09	06				06			SX	SD	TT													
TS	125		89 > 96	N	07SU12	15				15			SX	SD					07KA12	TT					SD	SX		TT
TU	125	XT	99 > 99	N	07KS04	32				32			SX	SD	TT													
UC	125	EPICURO	99 > 02	N	07036	CC				CC																		
UE	125		01 > 03	N	07KA07	17				17			SX	SD														
UH	125	BURGMAN	02 > 06	N	07001	CC				CC						XS			07004	CC			CC				XS	
UH	125	BURGMAN	07 > 14	N	07063	CC				CC						XS			07070	CC			CC					
UH	125	BURGMAN	15 > 19	N	07071	CC				CC						XS			07070	CC			CC					
UX	125	SIXTEEN	08 > 12	N	07063	CC				CC						XS			07070	CC			CC					
VL	125	INTRUDER LC	00 > 08	N	07SU09	04				04																		
X4	125	X3E	78 > 80	N	07KS04	32				32			SX	SD	TT													
AN	150		98 > 01	N	07036	CC				CC																		
UC	150	EPICURO	99 > 02	N	07036	CC				CC																		
UE	150	CT	02 > 03	N	07KA07	17				17			SX	SD														
UH	150	BURGMAN	04 > 06	N	07001	CC				CC						XS			07004	CC			CC				XS	
UX	150	SIXTEEN	08 > 16	N	07063	CC				CC						XS			07070	CC			CC					

SUZUKI

						↓	CC	Genuine	SA	LA	SD	SX	XS	SR	TT	RC		↓	CC	Genuine	SP	SD	SX	XS	TT
GT	185		75 > 77	N	07KS01	24			24																
RG	185		75 > 77	N	07KS01	24			24																
	200	WOLF	92 > 96	N	07KA09	33			33	SA							07SU17	18		18	SP				TT
DR	200		86 > 88	N	07HO09	SD			06			SX	SD	TT											
DR	200	S	15 > 17	N	07HO09	SD			06			SX	SD	TT											
DR	200	SE	96 > 13	N	07HO09	SD			06			SX	SD	TT											
DR	200	T	96 > 96	N	07HO09	SD			06			SX	SD	TT											
GT	200	X5 (NIEN)	79 > 82	N	07SU02	20			20																
RG	200	GAMMA	91 > 94	N	07KA13	SA			06	SA	LA				SR	RC	07SU17	SP		18	SP				TT
RV	200	VANVAN	16 > 19	N	07KA18	07			07	SA	LA				SR										
SP	200		86 > 88	N	07HO09	06			06			SX	SD	TT											
SX	200	R	85 > 89	N	07HO09	06			06			SX	SD	TT											
TS	200	R	90 > 94	N	07SU12	15			15			SX	SD				07KA12	TT				SD	SX		TT
UH	200		07 > 07	N	07063	CC			CC					XS											
UH	200	BURGMAN	07 > 13	N	07063	CC			CC					XS			07070	CC		CC					
UH	200	BURGMAN	14 > 18	N	07071	CC			CC					XS			07070	CC		CC					
XS	200		79 > 79	N	07SU02	20			20																
LT	230		86 > 93	Y	07SU11	SD						SX	SD				07HO32	SD			SP	SD	SX		
ET	240		86 > 86	N	07KS04	32			32			SX	SD	TT											
RH	240	X	87 > 87	N	07HO09	06			06			SX	SD	TT											
TS	240	X	85 > 90	N	07HO09	06			06			SX	SD	TT											
	250	ACROSS	90 > 99	N	07KA09	33			33	SA							07KS05	07		07	SP				
	250	BANDIT	90 > 96	N	07KA09	SA			33	SA							07KS05	SP		07	SP				
	250	COBRA	90 > 92	N	07KA13	SA			06	SA	LA				SR	RC	07KS05	SP		07	SP				
	250	DJEBEL	93 > 95	N	07KA09	33			33	SA							07KA12	TT				SD	SX		TT
	250	IMPULSE	95 > 95	Y	07HO30	SA			05	SA	LA				SR										
	250	SKY WAVE TYPE II	98 > 01	Y	07037	XS			CC					XS			07078	XS		CC				XS	
	250	VECSTAR	94 > 94	N	07036	CC			CC																
	250	WOLF	90 > 92	N	07KA13	SA			06	SA	LA				SR	RC	07KS05	SP		07	SP				
AN	250	BURGMAN	98 > 03	N	07037	XS			CC					XS			07078	XS		CC				XS	
AN	250	BURGMAN	04 > 06	N	07037	XS			CC					XS			07055	XS		CC				XS	
DL	250	V-STROM	17 > 23	N	07HO30	05			05	SA	LA				SR		07HO36	07		07	SP				
DR	250		85 > 89	N	07HO09	06			06			SX	SD	TT											
DR	250		90 > 95	N	07SU12	15			15			SX	SD				07KA12	TT				SD	SX		TT
DR-Z	250		01 > 07	N	07KA17	SD			05		LA	SX	SD	TT			07SU18	SD				SD			TT
GF	250		88 > 88	Y	07SU07	07			07								07KS05	07		07	SP				
GN	250		86 > 97	N	07SU03	12			12																
GNX	250		82 > 84	N	07SU03	12			12																
GS	250		80 > 82	N	07SU03	12			12																
GSF	250	VS, S BANDIT	95 > 00	N	07KA19	SA			07	SA	LA				SR										
GSX	250		80 > 80	N	07SU03	12			12																
GSX	250		81 > 82	N	07SU03	12			12								07KS02	07		07					
GSX	250		85 > 85	N	07SU04	12			12																
GSX	250		86 > 87	Y	07SU04	12			12								07KS02	07		07					
GSX	250	S, KATANA	91 > 91	N	07KA09	SA			33	SA							07KS05	SP		07	SP				
GSX-R	250		88 > 89	Y	07SU06	07			07	SA							07KS05	07		07	SP				
GSX-R	250		17 > 23	N	07HO30	05			05	SA	LA				SR		07HO53	SP		CC	SP				
GSX-R	250	R	89 > 91	Y	07KA13	SA			06	SA	LA				SR	RC	07KS05	SP		07	SP				
GT	250		73 > 77	N	07KS01	24			24																
GT	250		78 > 81	N	07SU02	20			20																
GW	250	INAZUMA	12 > 19	N	07HO30	SA			05	SA	LA				SR		07HO36	SP		07	SP				
GW	250	INAZUMA F	15 > 19	N	07HO30	SA			05	SA	LA				SR		07HO53	SP		CC	SP				

SUZUKI

						↓	CC	Genuine	SA	LA	SD	SX	XS	SR	TT	RC		↓	CC	Genuine	SP	SD	SX	XS	TT
GZ	250	MARAUDER	00 > 08	N	07SU09	04			04																
LT	250		85 > 87	Y	07SU11	SD						SX	SD				07HO22	SD			05		SD	SX		TT
LT	250		88 > 94	Y	07SU11	SD						SX	SD				07SU29	SD			06		SD	SX		
LT	250		89 > 90	Y	07SU11	SD						SX	SD				07HO32	SD				SP	SD	SX		
LT-F	250	OZARK	03 > 13	Y	07HO09	SD			06			SX	SD	TT												
LT-Z	250	QUAD SPORT	04 > 11	Y	07HO09	SD			06			SX	SD	TT												
NZ	250		86 > 91	N	07KS04	32			32			SX	SD	TT												
RG	250		78 > 82	N	07SU02	20			20																	
RG	250		83 > 84	N	07KS05	07			07								07KS05	07			07	SP				
RG	250	GAMMA	84 > 88	Y	07SU07	07			07								07KS05	07			07	SP				
RGV	250		88 > 88	Y	07SU14	SA			07	SA	LA				SR	RC	07KS05	SP			07	SP				
RGV	250		89 > 90	Y	07KA13	06			06	SA	LA				SR	RC	07KS05	07			07	SP				
RGV	250		93 > 95	Y	07KA13	06			06	SA	LA				SR	RC	07KA11	17			17	SP				
RGV	250	GAMMA	91 > 92	Y	07KA13	06			06	SA	LA				SR	RC	07KA11	17			17	SP				
RH	250		85 > 87	N	07HO09	06			06			SX	SD	TT												
RM	250		85 > 85	N	07SU09	04			04																	
RM	250		86 > 86	N	07SU08	08			08					TT												
RM	250		87 > 88	N	07SU12	SX			15			SX	SD				07HO22	SX			05		SD	SX		TT
RM	250		89 > 90	N	07SU12	SX			15			SX	SD				07KA12	SX					SD	SX		TT
RM	250		91 > 95	N	07SU12	SX			15			SX	SD				07SU18	SD					SD			TT
RM	250		96 > 09	N	07KA17	SX			05		LA	SX	SD	TT			07HO26	SX			08		SD	SX		TT
RMX	250		89 > 95	N	07SU12	SX			15			SX	SD				07SU18	SD					SD			TT
RMX	250		96 > 98	N	07KA17	SX			05		LA	SX	SD	TT			07SU18	SD					SD			TT
RMX	250	X-K1	99 > 99	N	07KA17	SD			05		LA	SX	SD	TT			07HO26	SD			08		SD	SX		TT
RM-Z	250		04 > 23	N	07KA17	SX			05		LA	SX	SD	TT			07YA41	SX			CC		SD	SX		TT
SP	250		85 > 85	N	07HO09	06			06			SX	SD	TT												
SW1	250		92 > 95	N	07KA09	SA			33	SA																
TS	250	X	85 > 89	N	07HO09	06			06			SX	SD	TT												
TU	250	X	09 > 19	N	07KA19	07			07	SA	LA				SR											
TU	250	X SUPER CLASSIC	97 > 00	N	07SU09	04			04																	
TV	250		88 > 88	N	07KA13	06			06	SA	LA				SR	RC	07KS05	07			07	SP				
VL	250	INTRUDER	00 > 07	N	07SU09	04			04																	
LT-F	300	KING QUAD LEFT	02 > 02	N	07SU12	SD			15			SX	SD													
LT-F	300	KING QUAD RIGHT	02 > 02	N	07YA22	SD			06	SA		SX	SD													
	350	GOOSE	92 > 99	N	07KA13	06			06	SA	LA				SR	RC	07KS05	07			07	SP				
DR	350		90 > 99	N	07SU12	15			15			SX	SD				07SU18	TT					SD			TT
DR	350	V, W, X	97 > 99	N	07KA17	SD			05		LA	SX	SD	TT			07SU18	SD					SD			TT
GT	380		73 > 77	N	07KS01	24			24																	
GT	380	ASCO	77 > 77	N	07SU02	20			20																	
AN	400	BURGMAN	99 > 00	N	07037	XS			CC					XS			07078	XS			CC				XS	
AN	400	BURGMAN	01 > 06	N	07037	XS			CC					XS			07055	XS			CC				XS	
AN	400	BURGMAN LEFT	07 > 23	N	07076	XS			CC					XS			07058	XS			CC				XS	
AN	400	BURGMAN RIGHT	07 > 23	N	07071	XS			CC					XS												
DR-Z	400	S /E	00 > 23	N	07KA17	05			05		LA	SX	SD	TT			07HO26	08			08		SD	SX		TT
DR-Z	400	SM	05 > 23	N	07KA17	SX			05		LA	SX	SD	TT			07HO26	SX			08		SD	SX		TT
GN	400		80 > 80	N	07SU03	12			12																	
GS	400		77 > 78	N	07SU01	25			25																	
GS	400		79 > 82	N	07SU02	20			20																	
GSF	400	BANDIT	91 > 92	Y	07KA09	SA			33	SA							07KS05	SP			07	SP				
GSF	400	BANDIT	93 > 97	Y	07KA13	SA			06	SA	LA				SR	RC	07KS05	SP			07	SP				
GSX	400		81 > 83	N	07SU03	12			12																	
GSX	400	E, S	85 > 86	N	07SU04	12			12																	

SUZUKI

						↓	CC	Genuine		SA	LA	SD	SX	XS	SR	TT	RC		↓	CC	Genuine	SP	SD	SX	XS	TT
GSX	400	EFX	82 > 82	N	07KS04	32				32			SX	SD	TT											
GSX	400	F	81 > 84	Y	07SU03	12				12								07KS02	07			07				
GSX	400	F	89 > 92	Y	07SU13	06				06	SA							07KS05	07			07	SP			
GSX	400	FD	83 > 83	N	07KS04	32				32			SX	SD	TT			07KS02	07			07				
GSX	400	FWS	83 > 83	Y	07KS05	07				07								07KS05	07			07	SP			
GSX	400	FWS	86 > 87	Y	07SU04	12				12								07KS02	07			07				
GSX	400	FX, FZ	81 > 82	N	07KS04	32				32			SX	SD	TT			07KS02	07			07				
GSX	400	IMPULSE	94 > 96	Y	07HO30	SA				05	SA	LA				SR		07KS05	SP			07	SP			
GSX	400	S, KATANA	83 > 86	N	07KS04	32				32			SX	SD	TT											
GSX	400	S, KATANA	92 > 92	Y	07KA13	SA				06	SA	LA				SR	RC	07KS05	SP			07	SP			
GSX	400	X	86 > 89	Y	07SU06	07				07	SA							07KS05	07			07	SP			
GSX-R	400		87 > 87	Y	07SU06	07				07	SA							07KS05	07			07	SP			
GSX-R	400		88 > 89	Y	07KA13	06				06	SA	LA				SR	RC	07KS05	07			07	SP			
GSX-R	400	F	85 > 86	Y	07SU07	07				07								07KS05	07			07	SP			
GSX-R	400	R	90 > 95	Y	07SU14	SA				07	SA	LA				SR	RC	07KS05	SP			07	SP			
KLT-A	400	KING QUAD LEFT	08 > 14	N	07GR73	SD							SX	SD												
KLT-A	400	KING QUAD RIGHT	08 > 14	N	07GR74	SD							SX	SD												
KLT-F	400	KING QUAD LEFT	08 > 14	N	07GR73	SD							SX	SD												
KLT-F	400	KING QUAD RIGHT	08 > 14	N	07GR74	SD							SX	SD												
LS	400	SAVAGE	87 > 91	N	07SU09	04				04																
LT-A	400	EIGER 2WD/4WD	02 > 07	Y	07HO09	SD				06			SX	SD	TT											
LT-A	400	KING QUAD LEFT	08 > 14	N	07GR73	SD							SX	SD												
LT-A	400	KING QUAD RIGHT	08 > 14	N	07GR74	SD							SX	SD												
LT-F	400	EIGER 2WD/4WD	02 > 07	Y	07HO09	SD				06			SX	SD	TT											
LT-F	400	KING QUAD LEFT	08 > 14	N	07GR73	SD							SX	SD												
LT-F	400	KING QUAD RIGHT	08 > 14	N	07GR74	SD							SX	SD												
LT-Z	400	QUAD SPORT	02 > 19	Y	07HO32	SD							SX	SD				07SU29	SD			06		SD	SX	
RF	400	RVC	93 > 97	N	07HO30	SA				05	SA	LA				SR		07KS05	SP			07	SP			
GS	425		79 > 79	N	07SU01	25				25																
GS	425		80 > 80	N	07SU02	20				20																
GS	450		80 > 83	N	07SU03	12				12																
GS	450		85 > 85	N	07SU04	12				12																
GS	450		86 > 86	Y	07KS04	32				32			SX	SD	TT			07KS02	07			07				
GS	450		90 > 90	N	07KA09	SA				33	SA							07KA09	SP			33	SP			
LT-A	450	KING QUAD LEFT	08 > 14	N	07GR73	SD							SX	SD												
LT-A	450	KING QUAD RIGHT	08 > 14	N	07GR74	SD							SX	SD												
LT-R	450	LEFT	06 > 12	N	07SU12	SD				15			SX	SD				07SU29	SD			06		SD	SX	
LT-R	450	RIGHT	06 > 12	N	07YA22	SD				06	SA		SX	SD												
RMX	450	Z	10 > 18	N	07KA17	SD				05		LA	SX	SD	TT			07YA41	SD			CC		SD	SX		TT
RM-Z	450		05 > 23	N	07KA17	SX				05		LA	SX	SD	TT			07YA41	SX			CC		SD	SX		TT
DR	500		89 > 89	N	07SU08	08				08					TT											
GS	500		80 > 81	N	07SU02	20				20								07KS02	07			07				
GS	500		82 > 85	Y	07SU04	12				12								07KS02	07			07				
GS	500		89 > 95	N	07KA09	SA				33	SA							07KS05	SP			07	SP			
GS	500		96 > 03	N	07KA18	SA				07	SA	LA				SR		07KS05	SP			07	SP			
GS	500		04 > 08	N	07KA18	SA				07	SA	LA				SR		07KS05	07			07	SP			
GS	500	E (AUSTRIA)	78 > 79	Y	07SU02	20				20								07KS02	07			07				
GS	500	E (AUSTRIA)	81 > 82	Y	07SU04	12				12								07KS02	07			07				
GS	500	F	04 > 08	N	07KA18	SA				07	SA	LA				SR		07KS05	07			07	SP			
GSX	500		83 > 85	Y	07KS05	07				07								07KS05	07			07	SP			
GT	500		73 > 75	N	07SU02	20				20																
GT	500		75 > 77	N	07KS01	24				24																

SUZUKI

						↓	CC	Genuine		SA	LA	SD	SX	XS	SR	TT	RC		↓	CC	Genuine	SP	SD	SX	XS	TT
LT	500		87 > 95	Y	07SU11	SD						SX	SD					07SU29	SD			06		SD	SX		
LT-A	500	F VINSON	02 > 02	Y	07HO09	SD				06		SX	SD	TT													
LT-A	500	FY QUADMASTER LEFT	00 > 08	N	07SU12	SD				15		SX	SD														
LT-A	500	FY QUADMASTER RIGHT	00 > 08	N	07YA22	SD				06	SA	SX	SD														
LT-A	500	KING QUAD LEFT	11 > 14	N	07GR73	SD						SX	SD														
LT-A	500	KING QUAD RIGHT	11 > 14	N	07GR74	SD						SX	SD														
LT-F	500	F LEFT	98 > 07	N	07YA22	SD				06	SA	SX	SD														
LT-F	500	F RIGHT	98 > 07	N	07SU12	SD				15		SX	SD														
RG	500		85 > 87	Y	07SU06	07				07	SA							07KS05	07			07	SP				
RG	500	GAMMA	85 > 86	Y	07SU06	07				07	SA							07KS05	07			07	SP				
RM	500		85 > 87	N	07SU09	04				04																	
RM	500		88 > 89	N	07SU12	SX				15		SX	SD					07HO32	SX				SP	SD	SX		
GS	550		77 > 77	Y	07SU02	20				20																	
GS	550		78 > 79	Y	07SU02	20				20																	
GS	550		80 > 82	Y	07SU04	12				12								07KS02	07			07					
GS	550		83 > 86	N	07KS05	07				07								07KS05	07			07	SP				
GSX	550		83 > 87	Y	07KS05	07				07								07KS05	07			07	SP				
GT	550		73 > 77	N	07KS01	24				24																	
GT	550		78 > 78	N	07SU02	20				20																	
DR	600	DJEBEL	86 > 88	N	07SU08	08				08				TT													
DR	600	DJEBEL	89 > 89	N	07SU15	09				09	SA			TT				07SU17	18			18	SP				TT
DR	600	S DAKAR	85 > 87	N	07SU08	08				08				TT													
GSF	600	BANDIT	95 > 99	Y	07HO30	SA				05	SA	LA				SR		07KS05	SP			07	SP				
GSF	600	BANDIT / S BANDIT LEFT	00 > 04	N	07KA19	SA				07	SA	LA				SR		07KS05	SP			07	SP				
GSF	600	BANDIT / S BANDIT RIGHT	00 > 04	N	07KA18	SA				07	SA	LA				SR											
GSR	600		06 > 10	Y	07KA13	SA				06	SA	LA				SR	RC	07SU32	SP				SP				
GSX	600	F	89 > 97	Y	07SU13	SA				06	SA							07KS05	SP			07	SP				
GSX	600	FW LEFT	98 > 04	N	07KA19	SA				07	SA	LA				SR		07KS05	SP			07	SP				
GSX	600	FW RIGHT	98 > 04	N	07KA18	SA				07	SA	LA				SR											
GSX	600	KATANA	88 > 89	Y	07SU13	06				06	SA							07KS05	07			07	SP				
GSX	600	KATANA	90 > 97	Y	07SU13	SA				06	SA							07KS05	SP			07	SP				
GSX-R	600		92 > 93	Y	07SU14	SA				07	SA	LA				SR	RC	07KS05	SP			07	SP				
GSX-R	600		97 > 03	Y	07KA13	SA				06	SA	LA				SR	RC	07KS05	SP			07	SP				
GSX-R	600		04 > 05	Y	07SU27	SA					SA	LA				SR	RC	07SU25	SP				SP				
GSX-R	600		06 > 10	Y	07SU27	SA					SA	LA				SR	RC	07SU32	SP				SP				
GSX-R	600		11 > 23	Y	07BB37	SA	59	91	92		SA	LA				SR	RC	07HO59	SP			07	SP				
RF	600	R	93 > 96	Y	07HO30	SA				05	SA	LA				SR		07KS05	SP			07	SP				
SP	600	F	85 > 87	N	07SU08	08				08				TT													
VS	600	GL INTRUDER	97 > 97	N	07SU06	SA				07	SA																
AN	650	A BURGMAN EXECUTIVE	04 > 20	Y	07074	XS				CC					XS			07058	XS			CC				XS	
AN	650	BURGMAN	02 > 19	Y	07074	XS				CC					XS			07058	XS			CC				XS	
AN	650	Z BURGMAN EXECUTIVE	13 > 19	Y	07074	XS				CC					XS			07058	XS			CC				XS	
DL	650	V-STROM LEFT	04 > 23	N	07KA19	SA				07	SA	LA				SR		07HO36	SP			07	SP				
DL	650	V-STROM RIGHT	04 > 23	N	07KA18	SA				07	SA	LA				SR											
DL	650	V-STROM XT LEFT	15 > 23	N	07KA19	SA				07	SA	LA				SR		07HO36	SP			07	SP				
DL	650	V-STROM XT RIGHT	15 > 23	N	07KA18	SA				07	SA	LA				SR											
DR	650		90 > 95	N	07SU15	SA				09	SA			TT				07SU17	SP			18	SP				TT
DR	650	R	92 > 92	N	07SU15	SA				09	SA			TT				07SU17	SP			18	SP				TT
DR	650	SE T-W	96 > 99	N	07KA17	05				05		LA	SX	SD	TT			07SU18	TT					SD			TT
GR	650		83 > 84	Y	07SU04	12				12								07KS02	07			07					
GR	650	X	83 > 84	N	07SU04	12				12																	
GS	650		81 > 83	Y	07SU04	12				12								07KS02	07			07					

SUZUKI

						↓	CC	Genuine		SA	LA	SD	SX	XS	SR	TT	RC		↓	CC	Genuine	SP	SD	SX	XS	TT
GS	650	G	83 > 87	Y	07SU04	12				12								07KS02	07			07				
GS	650	TURBO, XN	83 > 85	Y	07SU04	12				12								07KS02	07			07				
GSF	650	BANDIT	07 > 11	Y	07KA13	SA				06	SA	LA				SR	RC	07HO36	SP			07	SP			
GSF	650	BANDIT / S BANDIT LEFT	05 > 05	N	07KA19	SA				07	SA	LA				SR		07SU25	SP				SP			
GSF	650	BANDIT / S BANDIT RIGHT	05 > 05	N	07KA18	SA				07	SA	LA				SR										
GSF	650	BANDIT / S BANDIT ABS LEFT	06 > 06	N	07KA19	SA				07	SA	LA				SR		07HO36	SP			07	SP			
GSF	650	BANDIT / S BANDIT ABS RIGHT	06 > 06	N	07KA18	SA				07	SA	LA				SR										
GSF	650	BANDIT ABS	07 > 12	Y	07KA13	SA				06	SA	LA				SR	RC	07HO36	SP			07	SP			
GSF	650	S BANDIT	07 > 11	Y	07KA13	SA				06	SA	LA				SR	RC	07HO36	SP			07	SP			
GSF	650	S BANDIT ABS	07 > 13	Y	07KA13	SA				06	SA	LA				SR	RC	07HO36	SP			07	SP			
GSX	650	F	08 > 18	Y	07KA13	SA				06	SA	LA				SR	RC	07HO36	07			07	SP			
GSX	650	GT	86 > 86	Y	07SU04	12				12								07SU06	07			07	SP			
LS	650		05 > 05	N	07SU09	04				04																
LS	650	P	86 > 88	N	07SU09	04				04																
LS	650	P SAVAGE	95 > 04	N	07SU09	04				04																
SFV	650	GLADIUS LEFT	09 > 16	N	07KA19	SA				07	SA	LA				SR		07HO53	SP			CC	SP			
SFV	650	GLADIUS RIGHT	09 > 16	N	07KA18	SA				07	SA	LA				SR										
SV	650	LEFT	16 > 18	N	07KA19	SA				07	SA	LA				SR		07HO53	SP			CC	SP			
SV	650	RIGHT	16 > 18	N	07KA18	SA				07	SA	LA				SR										
SV	650		19 > 23	Y	07KA13	SA				06	SA	LA				SR	RC	07HO53	SP			CC	SP			
SV	650	S LEFT	99 > 02	N	07KA18	SA				07	SA	LA				SR										
SV	650	S RIGHT	99 > 02	N	07KA19	SA				07	SA	LA				SR		07KS05	SP			07	SP			
SV	650	S LEFT	03 > 12	N	07KA19	SA				07	SA	LA				SR		07HO36	SP			07	SP			
SV	650	S RIGHT	03 > 12	N	07KA18	SA				07	SA	LA				SR										
SV	650	S ABS	07 > 18	N	07KA19	SA				07	SA	LA				SR		07HO36	SP			07	SP			
SV	650	X LEFT	18 > 18	N	07KA19	SA				07	SA	LA				SR		07HO53	SP			CC	SP			
SV	650	X RIGHT	18 > 18	N	07KA18	SA				07	SA	LA				SR										
SV	650	X	19 > 23	Y	07KA13	SA				06	SA	LA				SR	RC	07HO53	SP			CC	SP			
XF	650	FREEWIND	97 > 02	N	07KA18	SA				07	SA	LA				SR		07HO27	SP			11	SP			
GS	700		85 > 85	Y	07SU03	12				12								07KS02	07			07				
GV	700	GLG MADURA	86 > 86	Y	07SU03	12				12																
LT-A	700	KING QUAD LEFT	05 > 11	N	07GR73	SD							SX	SD												
LT-A	700	KING QUAD RIGHT	05 > 11	N	07GR74	SD							SX	SD												
LT-V	700	QUADRUNNER TWIN PEAKS LEFT	04 > 06	N	07KA25	SD							SX	SD												
LT-V	700	QUADRUNNER TWIN PEAKS RIGHT	04 > 06	N	07KA24	SD							SX	SD												
VS	700	GLFG	86 > 87	N	07SU06	07				07	SA															
DR	750	BIG	89 > 90	N	07SU15	SA				09	SA				TT			07SU17	SP			18	SP			TT
DR	750	S, BIG	88 > 88	N	07SU15	09				09	SA				TT											
GS	750		76 > 77	N	07SU01	25				25								07KS02	07			07				
GS	750		78 > 79	Y	07SU02	20				20								07KS02	07			07				
GS	750	D	77 > 79	Y	07SU01	25				25								07KS02	07			07				
GS	750	E	77 > 79	Y	07SU01	25				25								07KS02	07			07				
GS	750	KATANA	85 > 86	Y	07KS05	07				07								07KS05	07			07	SP			
GS	750	RF	85 > 85	Y	07SU06	07				07	SA							07KS05	07			07	SP			
GS	750	SD	83 > 83	Y	07SU04	12				12								07KS02	07			07				
GSR	750	LEFT	11 > 16	N	07KA19	SA				07	SA	LA				SR		07HO36	SP			07	SP			
GSR	750	RIGHT	11 > 16	N	07KA18	SA				07	SA	LA				SR										
GSX	750		89 > 97	Y	07SU13	SA				06	SA							07KS05	SP			07	SP			
GSX	750	LEFT	98 > 08	N	07KA19	SA				07	SA	LA				SR		07KS05	SP			07	SP			
GSX	750	RIGHT	98 > 08	N	07KA18	SA				07	SA	LA				SR										
GSX	750	E	82 > 83	Y	07SU03	12				12								07KS02	07			07				
GSX	750	EF	80 > 86	Y	07SU03	12				12								07KS02	07			07				

SUZUKI

						↓	CC		Genuine	SA	LA	SD	SX	XS	SR	TT	RC		↓	CC		Genuine	SP	SD	SX	XS	TT
GSX	750	ES	83 > 85	Y	07SU03	12				12								07KS02	07			07					
GSX	750	ES	84 > 85	Y	07KS05	07				07								07KS05	07			07	SP				
GSX	750	ES, EF, STS	86 > 88	Y	07SU04	12				12								07KS02	07			07					
GSX	750	F LEFT	03 > 06	N	07KA19	SA				07	SA	LA				SR		07KS05	SP			07	SP				
GSX	750	F RIGHT	03 > 06	N	07KA18	SA				07	SA	LA				SR											
GSX	750	FW LEFT	98 > 02	N	07KA19	SA				07	SA	LA				SR		07KS05	SP			07	SP				
GSX	750	FW RIGHT	98 > 02	N	07KA18	SA				07	SA	LA				SR											
GSX	750	KATANA	89 > 96	Y	07SU13	SA				06	SA							07KS05	SP			07	SP				
GSX	750	L	80 > 82	Y	07SU03	12				12								07KS02	07			07					
GSX	750	S	82 > 82	Y	07SU03	12				12								07KS02	07			07					
GSX	750	S,KATANA	85 > 86	Y	07SU04	12				12								07KS02	07			07					
GSX-R	750		85 > 87	Y	07SU06	07				07	SA							07KS05	07			07	SP				
GSX-R	750		88 > 93	Y	07SU14	SA				07	SA	LA				SR	RC	07KS05	SP			07	SP				
GSX-R	750		94 > 99	Y	07SU19	SA				07	SA	LA						07KS05	SP			07	SP				
GSX-R	750		00 > 03	Y	07KA13	SA				06	SA	LA				SR	RC	07KS05	SP			07	SP				
GSX-R	750		04 > 05	Y	07SU27	SA					SA	LA				SR	RC	07SU25	SP				SP				
GSX-R	750		06 > 10	Y	07SU27	SA					SA	LA				SR	RC	07SU32	SP				SP				
GSX-R	750		11 > 23	Y	07BB37	SA	59	91	92		SA	LA				SR	RC	07HO59	SP			07	SP				
GSX-S	750	LEFT	15 > 16	N	07KA19	SA				07	SA	LA				SR		07HO36	SP			07	SP				
GSX-S	750	RIGHT	15 > 16	N	07KA18	SA				07	SA	LA				SR											
GSX-S	750		17 > 20	Y	07KA23	SA				05	SA	LA				SR	RC	07HO36	SP			07	SP				
GSX-S	750	Z LEFT	15 > 16	N	07KA19	SA				07	SA	LA				SR		07HO36	SP			07	SP				
GSX-S	750	Z RIGHT	15 > 16	N	07KA18	SA				07	SA	LA				SR											
GT	750		73 > 77	Y	07KS01	24				24																	
LT-A	750	KING QUAD LEFT	08 > 14	N	07GR73	SD						SX	SD														
LT-A	750	KING QUAD RIGHT	08 > 14	N	07GR74	SD						SX	SD														
VS	750	INTRUDER	86 > 91	Y	07SU06	07				07	SA																
	800	V-STROM DE	23 > 23	Y	07HO30	SA				05	SA	LA				SR		07HO36	SP			07	SP				
C	800	INTRUDER	05 > 18	N	07KA18	SA				07	SA	LA				SR											
DR	800	S, BIG	90 > 90	N	07SU15	SA				09	SA			TT				07SU17	SP			18	SP				TT
DR	800	S, BIG	91 > 95	N	07KA09	SA				33	SA							07YA22	SP			06	SP	SD	SX		
DR	800	ST BIG	96 > 98	N	07KA19	SA				07	SA	LA				SR		07YA22	SP			06	SP	SD	SX		
DR-Z	800		88 > 90	N	07SU15	SA				09	SA			TT				07HO32	SP				SP	SD	SX		
GSX-8S	800		23 > 23	Y	07KA23	SA				05	SA	LA				SR	RC	07HO36	SP			07	SP				
M	800	INTRUDER	05 > 18	N	07KA18	SA				07	SA	LA				SR											
VL	800	INTRUDER LC VOLUSIA	01 > 04	N	07KA18	SA				07	SA	LA				SR											
VS	800	INTRUDER	91 > 99	N	07SU06	SA				07	SA																
VX	800	L-P	90 > 93	N	07KA09	SA				33	SA							07SU13	SP			06	SP				
VZ	800	MARAUDER	97 > 04	N	07KA18	SA				07	SA	LA				SR											
GS	850		79 > 80	Y	07SU01	25				25								07KS02	07			07					
GS	850		81 > 82	Y	07SU03	12				12								07KS02	07			07					
GS	850	G	83 > 86	Y	07SU03	12				12								07KS02	07			07					
GSX	850	G	83 > 85	N	07SU03	12				12								07KS02	07			07					
XN	850		83 > 85	Y	07SU04	12				12								07KS02	07			07					
RF	900	RR,RS,RS2,T,V	94 > 97	Y	07SU22	SA					SA							07SU20	SP			07	SP				
GSX-S	950		22 > 23	Y	07SU27	SA					SA	LA				SR	RC	07HO36	SP			07	SP				
DL	1000	V-STROM LEFT	02 > 13	N	07KA19	SA				07	SA	LA				SR		07HO36	SP			07	SP				
DL	1000	V-STROM RIGHT	02 > 13	N	07KA18	SA				07	SA	LA				SR											
DL	1000	V-STROM	14 > 19	Y	07SU27	SA					SA	LA				SR	RC	07SU32	SP				SP				
DL	1000	V-STROM XT	17 > 19	Y	07SU27	SA					SA	LA				SR	RC	07SU32	SP				SP				
DL	1000	V-STROM XT ADVENTURE	19 > 19	Y	07SU27	SA					SA	LA				SR	RC	07SU32	SP				SP				
G	1000	SZ	82 > 82	Y	07SU04	12				12								07KS02	07			07					

SUZUKI

						↓	CC	Genuine		SA	LA	SD	SX	XS	SR	TT	RC		↓	CC	Genuine	SP	SD	SX	XS	TT
GS	1000		78 > 79	Y	07SU02	20				20								07KS02	07			07				
GS	1000		80 > 81	Y	07SU03	12				12								07KS02	07			07				
GS	1000	ET	81 > 81	Y	07SU04	12				12								07KS02	07			07				
GS	1000	EX	81 > 81	Y	07SU04	12				12								07KS02	07			07				
GSX	1000	S, KATANA	82 > 84	Y	07SU04	12				12								07KS02	07			07				
GSX-R	1000		01 > 02	Y	07SU19	SA				07	SA	LA						07SU25	SP				SP			
GSX-R	1000		03 > 03	Y	07SU26	SA					SA	LA						07SU25	SP				SP			
GSX-R	1000		04 > 06	Y	07SU27	SA					SA	LA				SR	RC	07SU25	SP				SP			
GSX-R	1000		07 > 08	Y	07SU27	SA					SA	LA				SR	RC	07SU32	SP				SP			
GSX-R	1000		09 > 11	Y	07SU27	SA					SA	LA				SR	RC	07HO59	SP			07	SP			
GSX-R	1000		12 > 23	Y	07BB37	SA	59	91	92		SA	LA				SR	RC	07HO59	SP			07	SP			
GSX-R	1000	R	17 > 23	Y	07BB37	SA	59	91	92		SA	LA				SR	RC	07HO59	SP			07	SP			
GSX-S	1000		15 > 23	Y	07BB37	SA	59	91	92		SA	LA				SR	RC	07HO36	SP			07	SP			
GSX-S	1000	F	15 > 23	Y	07BB37	SA	59	91	92		SA	LA				SR	RC	07HO36	SP			07	SP			
GSX-S	1000	GT	22 > 23	Y	07BB37	SA	59	91	92		SA	LA				SR	RC	07HO36	SP			07	SP			
GSX-S	1000	KATANA	19 > 23	Y	07BB37	SA	59	91	92		SA	LA				SR	RC	07HO36	SP			07	SP			
SV	1000	S	03 > 07	Y	07KA13	SA				06	SA	LA				SR	RC	07HO36	SP			07	SP			
TL	1000	RW	98 > 02	Y	07SU19	SA				07	SA	LA						07KS05	SP			07	SP			
TL	1000	S V-TWIN	97 > 01	Y	07KA13	SA				06	SA	LA				SR	RC	07KS05	SP			07	SP			
DL	1050	V-STROM	20 > 23	Y	07SU27	SA					SA	LA				SR	RC	07SU32	SP				SP			
DL	1050	V-STROM DE	23 > 23	Y	07SU27	SA					SA	LA				SR	RC	07SU32	SP				SP			
DL	1050	V-STROM XT	20 > 23	Y	07SU27	SA					SA	LA				SR	RC	07SU32	SP				SP			
GS	1100		81 > 81	Y	07SU04	12				12								07KS02	07			07				
GS	1100		82 > 83	N	07SU03	12				12								07KS02	07			07				
GS	1100	ED, ESD, GD	83 > 83	Y	07SU04	12				12								07KS02	07			07				
GS	1100	G	86 > 88	Y	07SU04	12				12								07KS02	07			07				
GS	1100	GKD, SD, GLD	83 > 83	Y	07SU04	12				12								07KS02	07			07				
GS	1100	L	79 > 79	Y	07SU04	12				12								07KS02	07			07				
GSX	1100		85 > 85	Y	07SU06	07				07	SA							07SU06	07			07	SP			
GSX	1100		86 > 86	Y	07SU04	12				12								07KS02	07			07				
GSX	1100		86 > 87	Y	07KS05	07				07								07KS05	07			07	SP			
GSX	1100		88 > 89	Y	07SU13	06				06	SA							07SU06	07			07	SP			
GSX	1100		90 > 93	Y	07SU13	SA				06	SA							07SU06	SP			07	SP			
GSX	1100		91 > 93	Y	07KA09	SA				33	SA							07SU13	SP			06	SP			
GSX	1100	E	82 > 84	Y	07SU04	12				12								07KS02	07			07				
GSX	1100	E, L	79 > 81	N	07SU04	12				12								07KS02	07			07				
GSX	1100	F	93 > 96	Y	07SU13	SA				06	SA							07KS05	SP			07	SP			
GSX	1100	G	94 > 95	Y	07KA09	SA				33	SA							07KA11	SP			17	SP			
GSX	1100	G LEFT	96 > 98	N	07KA19	SA				07	SA	LA				SR		07KS05	SP			07	SP			
GSX	1100	G RIGHT	96 > 98	N	07KA18	SA				07	SA	LA				SR										
GSX	1100	KATANA	93 > 93	Y	07SU14	SA				07	SA	LA				SR	RC	07KS05	SP			07	SP			
GSX	1100	S	82 > 83	Y	07SU04	12				12								07KS02	07			07				
GSX-R	1100		86 > 88	Y	07SU06	07				07	SA							07KS05	07			07	SP			
GSX-R	1100		89 > 92	Y	07SU14	SA				07	SA	LA				SR	RC	07KS05	SP			07	SP			
GSX-R	1100		93 > 97	Y	07SU19	SA				07	SA	LA						07KS05	SP			07	SP			
GT	1100		80 > 80	Y	07SU04	12				12								07KS02	07			07				
GS	1150	EG	86 > 87	Y	07SU06	07				07	SA							07SU06	07			07	SP			
GS	1150	ES	84 > 85	Y	07SU06	07				07	SA							07SU06	07			07	SP			
GSF	1200	BANDIT	95 > 96	Y	07SU14	SA				07	SA	LA				SR	RC	07KS05	SP			07	SP			
GSF	1200	BANDIT	97 > 00	Y	07SU22	SA					SA							07KS05	SP			07	SP			
GSF	1200	BANDIT	01 > 05	Y	07SU19	SA				07	SA	LA						07KS05	SP			07	SP			
GSF	1200	BANDIT	06 > 06	Y	07KA13	SA				06	SA	LA				SR	RC	07HO36	SP			07	SP			

						↓	CC	Genuine		SA	LA	SD	SX	XS	SR	TT	RC		↓	CC	Genuine	SP	SD	SX	XS	TT
SUZUKI																										
GSF	1200	S BANDIT	01 > 05	Y	07SU19	SA				07	SA	LA							07KS05	SP			07	SP				
GSF	1200	S BANDIT	06 > 06	Y	07KA13	SA				06	SA	LA				SR	RC	07HO36	SP			07	SP				
GSX	1200		99 > 01	Y	07BB19	SA	59	73	90	07	SA	LA				SR	RC	07KS05	SP			07	SP				
GV	1200	GLG MADURA	86 > 86	Y	07SU03	12				12								07KS02	07			07					
GSF	1250	A BANDIT	07 > 18	Y	07KA13	SA				06	SA	LA				SR	RC	07HO36	SP			07	SP				
GSF	1250	BANDIT	06 > 18	Y	07KA13	SA				06	SA	LA				SR	RC	07HO36	SP			07	SP				
GSF	1250	F BANDIT	12 > 18	Y	07KA13	SA				06	SA	LA				SR	RC	07HO36	SP			07	SP				
GSF	1250	S BANDIT	06 > 18	Y	07KA13	SA				06	SA	LA				SR	RC	07HO36	SP			07	SP				
GSF	1250	SA BANDIT	07 > 18	Y	07KA13	SA				06	SA	LA				SR	RC	07HO36	SP			07	SP				
GSX	1250	FA BANDIT	16 > 18	Y	07KA13	SA				06	SA	LA				SR	RC	07HO36	SP			07	SP				
GSX	1250	FA TRAVELLER	15 > 16	Y	07KA13	SA				06	SA	LA				SR	RC	07HO36	SP			07	SP				
	1300	B-KING	07 > 07	Y	07KA28	SA					SA	LA				SR	RC	07HO36	SP			07	SP				
GSX-R	1300	HAYABUSA	99 > 07	Y	07SU19	SA				07	SA	LA						07KS05	SP			07	SP				
GSX-R	1300	HAYABUSA	08 > 12	Y	07SU27	SA					SA	LA				SR	RC	07SU32	SP				SP				
GSX-R	1300	HAYABUSA	13 > 23	Y	07BB37	SA	59	91	92		SA	LA				SR	RC	07SU32	SP				SP				
	1340	B-KING	08 > 14	Y	07KA23	SA				05	SA	LA				SR	RC	07SU32	SP				SP				
GL	1400	CAVALCADE	87 > 88	Y	07SU13	06				06	SA							07SU06	07			07	SP				
GSX	1400		02 > 07	Y	07SU19	SA				07	SA	LA						07SU25	SP				SP				
GV	1400	CAVALCADE	85 > 86	Y	07SU04	12				12								07KS02	07			07					
GV	1400	CAVALCADE LXE	87 > 90	Y	07SU06	SA				07	SA							07SU06	SP			07	SP				
VS	1400	GL INTRUDER	87 > 04	N	07SU06	SA				07	SA							07SU06	SP			07	SP				
C	1500	INTRUDER LEFT	05 > 10	N	07KA19	SA				07	SA	LA				SR		07SU30	SP			02	SP				
C	1500	INTRUDER RIGHT	05 > 10	N	07KA18	SA				07	SA	LA				SR											
C	1500	T INTRUDER	13 > 18	N	07HO30	SA				05	SA	LA				SR		07KA15	SP			CC	SP				
M	1500	INTRUDER LEFT	09 > 18	N	07KA19	SA				07	SA	LA				SR		07KA15	SP			CC	SP				
M	1500	INTRUDER RIGHT	09 > 18	N	07KA18	SA				07	SA	LA				SR											
VL	1500	INTRUDER LC	98 > 01	N	07SU06	SA				07	SA							07SU06	SP			07	SP				
VL	1500	INTRUDER LC LEFT	02 > 02	N	07KA19	SA				07	SA	LA				SR		07SU30	SP			02	SP				
VL	1500	INTRUDER LC RIGHT	02 > 02	N	07KA18	SA				07	SA	LA				SR											
M	1600	INTRUDER	05 > 07	Y	07SU26	SA					SA	LA						07KA15	SP			CC	SP				
VZ	1600	MARAUDER	04 > 04	Y	07SU19	SA				07	SA	LA						07KA15	SP			CC	SP				
C	1800	R INTRUDER	08 > 11	Y	07HO57	SA					SA	LA						07SU16	SP				SP				
M	1800	R INTRUDER	06 > 16	Y	07SU27	SA					SA	LA				SR	RC	07SU16	SP				SP				
M	1800	R2 INTRUDER	08 > 10	Y	07SU27	SA					SA	LA				SR	RC	07SU16	SP				SP				
M	1800	RBZ INTRUDER	16 > 17	Y	07SU27	SA					SA	LA				SR	RC	07SU16	SP				SP				
SWM																										
	125	ACE OF SPADES	20 > 20	N	07090	CC				CC																
	125	GP	86 > 86	Y	07BB01	06	11			06			SX	SD				07BB01	06	11		06	SP	SD	SX		
	125	GRAN MILANO OUTLAW	20 > 20	N	07090	CC				CC								07BB27	CC					SD	SX		TT
	125	OUTLAW	20 > 20	N	07090	CC				CC								07KS10	CC			CC					
	125	S1-S2	83 > 83	N	07BB01	06	11			06			SX	SD													
	125	VAREZ	20 > 20	N	07090	CC				CC								07KS10	CC			CC					
RS	125	R	18 > 20	N	07090	CC				CC								07KS10	CC			CC					
SM	125	R	18 > 20	N	07090	CC				CC								07KS10	CC			CC					
	250	EXPLORER	86 > 86	N	07BB01	SD	11			06			SX	SD				07BB01	SD	11		06	SP	SD	SX		
	250	PIONER	86 > 86	N	07BB01	SD	11			06			SX	SD				07BB01	SD	11		06	SP	SD	SX		
	250	S1-S2	83 > 83	N	07BB01	06	11			06			SX	SD													
RS	300	R	15 > 20	N	07BB04	SD	30	59	78	CC	SA	LA	SX	SD	TT			07BB27	SD					SD	SX		TT
TRL	329	MJ	86 > 86	N	07BB01	SX	11			06			SX	SD													
XP	350	SAHARA	83 > 83	N	07BB14	08	18			08																	
	400	VAREZ	20 > 20	N	07BB38	SA	59	84	95		SA	LA				SR	RC	07BB27	CC					SD	SX		TT
	440	GRAN MILANO	15 > 17	N	07HO30	SA				05	SA	LA				SR		07KS10	CC			CC					

						↓	CC	Genuine			SA	LA	SD	SX	XS	SR	TT	RC		↓	CC	Genuine	SP	SD	SX	XS	TT
SWM																											
	440	GRAN MILANO	18 > 18	N	07BB33	SA	96				SA	LA					SR	RC	07KS10	CC			CC				
	440	GRAN TURISMO	15 > 17	N	07HO30	SA				05	SA	LA					SR		07KS10	CC			CC				
	440	SILVER VASE	15 > 17	N	07HO30	SA				05	SA	LA					SR		07KS10	CC			CC				
SM	450	R	15 > 17	N	07BB33	SA	96				SA	LA					SR	RC	07BB27	CC					SD	SX		TT
	500	ACE OF SPADES	18 > 21	N	07BB33	SA	96				SA	LA					SR	RC	07KS10	CC			CC					
	500	GRAN MILANO OUTLAW	18 > 21	N	07BB33	SA	96				SA	LA					SR	RC	07KS10	CC			CC					
RS	500	R	15 > 20	N	07BB04	SD	30	59	78	CC	SA	LA	SX	SD	TT				07BB27	SD					SD	SX		TT
SM	500	R	18 > 20	N	07BB33	SA	96				SA	LA					SR	RC	07BB27	CC					SD	SX		TT
	600	SUPERDUAL GT PACK	18 > 18	N	07BB03	SA	59	65	73	06	SA	LA							07BB02	SP	58	65	CC	SP	SD	SX		TT
	600	SUPERDUAL T	18 > 20	N	07BB03	SA	59	65	73	06	SA	LA							07BB02	SP	58	65	CC	SP	SD	SX		TT
	600	SUPERDUAL X	18 > 20	N	07BB03	SA	59	65	73	06	SA	LA							07BB02	SP	58	65	CC	SP	SD	SX		TT
	650	SUPERDUAL	15 > 18	N	07BB33	SA	96				SA	LA					SR	RC	07BB02	SP	58	65	CC	SP	SD	SX		TT
SYM																											
	50	ALLO	11 > 15	N	07005	CC				CC																	
	50	BULLET	93 > 93	N	07031	CC				CC																	
	50	CINDERELLA	01 > 00	N	07031	CC				CC																	
	50	CROX	14 > 15	N	07005	CC				CC																	
	50	FEEL-BIG	98 > 98	N	07031	CC				CC																	
	50	FIDDLE	09 > 14	N	07005	CC				CC																	
	50	FIDDLE III	16 > 19	N	07005	CC				CC									07067	CC			CC				XS	
	50	JET 4 NAKED	11 > 13	N	07005	CC				CC																	
	50	JET 4 R	11 > 13	N	07005	CC				CC																	
	50	JET BASIX	07 > 09	N	07005	CC				CC																	
	50	JET EURO X	05 > 12	N	07005	CC				CC																	
	50	JET SPORT X	06 > 14	N	07005	CC				CC																	
	50	JET SPORT X SR	06 > 14	N	07005	CC				CC									07016	CC			CC					
	50	JET, ALPHA	95 > 97	N	07005	CC				CC																	
	50	JUNGLE	96 > 02	N	07005	CC				CC																	
	50	MASK	00 > 05	N	07005	CC				CC																	
	50	MASK LC	00 > 05	N	07005	CC				CC																	
	50	MIO	05 > 16	N	07031	CC				CC																	
	50	ORBIT II	12 > 13	N	07005	CC				CC																	
	50	PURE	98 > 98	N	07031	CC				CC																	
	50	RED DEVIL	97 > 09	N	07005	CC				CC																	
	50	SUPER FANCY	95 > 97	N	07005	CC				CC																	
	50	SUPER FANCY	98 > 06	N	07032	CC				CC																	
	50	SYMPHONY	09 > 15	N	07005	CC				CC																	
	50	SYMPHONY SR	11 > 15	N	07005	CC				CC																	
	50	SYMPHONY ST	15 > 15	N	07005	CC				CC																	
	50	SYMPLY	08 > 14	N	07005	CC				CC																	
	50	X'PRO	13 > 17	N	07005	CC				CC																	
DD	50		02 > 12	N	07031	CC				CC																	
RS	50		05 > 09	N	07062	CC				CC																	
RS21	50		02 > 09	N	07062	CC				CC																	
	100	CINDERELLA	01 > 01	N	07031	CC				CC																	
	100	JET	00 > 00	N	07005	CC				CC																	
	100	JET EURO X	05 > 05	N	07005	CC				CC																	
	100	JET SPORT X	05 > 05	N	07005	CC				CC																	
	100	MIO	05 > 16	N	07031	CC				CC																	
	100	PARTY	97 > 00	N	07005	CC				CC																	
	100	SUPER FANCY	95 > 00	N	07005	CC				CC																	
	110	BULLET	93 > 93	N	07HO10	10				10	SA	LA															

SYM

						↓	CC	Genuine		SA	LA	SD	SX	XS	SR	TT	RC		↓	CC	Genuine	SP	SD	SX	XS	TT
	110	STAR	03 > 03	N	07005	CC			CC																	
	125	AERO WOLF	02 > 02	N	07HO10	10			10	SA	LA															
	125	ALLO	11 > 15	N	07005	CC			CC																	
	125	ATTILA	95 > 02	N	07005	CC			CC																	
	125	CITYCOM	09 > 14	N	07005	CC			CC																	
	125	CROX	14 > 15	N	07005	CC			CC																	
	125	EURO MX	03 > 04	N	07062	CC			CC																	
	125	FIDDLE	09 > 16	N	07005	CC			CC																	
	125	FIDDLE III	16 > 19	N	07005	CC			CC									07067	CC		CC			XS	
	125	GTS	07 > 11	N	07037	CC			CC						XS											
	125	HUSKY	96 > 98	N	07KS04	32			32			SX	SD	TT												
	125	HUSKY	99 > 05	N	07023	CC			CC																	
	125	JET 14	17 > 19	N	07005	CC			CC									07067	CC		CC			XS	
	125	JET 4	11 > 13	N	07005	CC			CC																	
	125	JOYMAX SPORT	16 > 16	N	07037	CC			CC						XS			07040	CC		CC			XS	
	125	JOYRIDE	01 > 06	N	07062	CC			CC									07022	CC		CC			XS	
	125	JOYRIDE	07 > 09	N	07062	CC			CC									07040	CC		CC			XS	
	125	JOYRIDE EVO	10 > 12	N	07062	CC			CC									07040	CC		CC			XS	
	125	JOYRIDE S	16 > 17	N	07062	CC			CC									07040	CC		CC			XS	
	125	MEGALO	02 > 05	N	07005	CC			CC																	
	125	NEW DUKE	02 > 07	N	07005	CC			CC																	
	125	SUPER DUKE	95 > 01	N	07005	CC			CC																	
	125	SYMPHONY	09 > 15	N	07005	CC			CC																	
	125	SYMPHONY EX	17 > 17	N	07005	CC			CC																	
	125	SYMPHONY S	11 > 17	N	07005	CC			CC									07067	CC		CC			XS	
	125	SYMPHONY SR	11 > 17	N	07005	CC			CC									07067	CC		CC			XS	
	125	SYMPHONY ST	15 > 19	N	07005	CC			CC									07067	CC		CC			XS	
	125	SYMPLY	08 > 14	N	07005	CC			CC																	
	125	VOYAGER	05 > 05	N	07050	CC			CC						XS											
	125	WOLF CLASSIC	05 > 05	N	07027	CC			CC																	
	125	WOLF LEGEND	02 > 05	N	07027	CC			CC																	
	125	X'PRO	14 > 16	N	07005	CC			CC																	
HD	125		04 > 10	N	07022	CC			CC						XS											
HD	125	EVO DT	10 > 10	N	07005	CC			CC									07040	CC		CC			XS	
HD2	125	EVO	14 > 14	N	07005	CC			CC									07040	CC		CC			XS	
NH	125	T	19 > 19	N	07YA27	09			09	SA																
NH	125	X	19 > 19	N	07YA27	09			09	SA																
RS	125		05 > 06	N	07062	CC			CC									07033	CC		CC			XS	
RS21	125	R	02 > 02	N	07062	CC			CC																	
SB	125	WOLF NI	11 > 13	N	07040	CC			CC						XS			07GR52	09		09		SD	SX		
VS	125		07 > 08	N	07062	CC			CC																	
VS	125		09 > 13	N	07062	CC			CC																	
	150	ATTILA	00 > 03	N	07005	CC			CC																	
	150	CROX	14 > 16	N	07005	CC			CC																	
	150	EURO MX	03 > 06	N	07062	CC			CC																	
	150	HUSKY	99 > 02	N	07023	CC			CC																	
	150	HUSKY ADV	22 > 22	N	07062	CC			CC																	
	150	JET 4	11 > 14	N	07005	CC			CC																	
	150	JOYRIDE	01 > 06	N	07062	CC			CC									07022	CC		CC			XS	
	150	SUPER DUKE	96 > 01	N	07005	CC			CC																	
	150	SYMPHONY S	11 > 15	N	07005	CC			CC									07067	CC		CC			XS	
	150	SYMPHONY SR	11 > 15	N	07005	CC			CC									07067	CC		CC			XS	

						↓	CC	Genuine		SA	LA	SD	SX	XS	SR	TT	RC		↓	CC	Genuine	SP	SD	SX	XS	TT
SYM																										
H01	150		95 > 00	N	07005	CC				CC																
RS	150		05 > 06	N	07062	CC				CC								07033	CC			CC				XS
VS	150		07 > 15	N	07062	CC				CC																
MF	180		03 > 03	N	07027	CC				CC																
	200	FIDDLE II	11 > 13	N	07005	CC				CC																
	200	FIDDLE III	16 > 19	N	07005	CC				CC								07067	CC			CC				XS
	200	JOYRIDE	01 > 08	N	07062	CC				CC								07022	CC			CC				XS
	200	JOYRIDE EVO	09 > 15	N	07005	CC				CC																
	200	JOYRIDE S	16 > 17	N	07062	CC				CC								07040	CC			CC				XS
	200	QUADLANDER	12 > 13	Y	07GR52	SD				09			SX	SD				07040	CC			CC				XS
	200	TRACKRUNNER	05 > 08	Y	07GR52	SD				09			SX	SD				07040	CC			CC				XS
HD	200		04 > 06	N	07022	CC				CC					XS											
HD	200	EVO	07 > 13	N	07005	CC				CC								07040	CC			CC				XS
HD2	200	EVO	14 > 14	N	07005	CC				CC								07040	CC			CC				XS
	250	GTS	07 > 11	N	07037	XS				CC					XS			07040	XS			CC				XS
	250	JOYMAX	07 > 10	N	07050	XS				CC					XS			07040	XS			CC				XS
	250	JOYMAX SPORT	16 > 17	N	07037	XS				CC					XS			07040	XS			CC				XS
	250	QUADLANDER	06 > 07	Y	07GR52	SD				09			SX	SD				07040	CC			CC				XS
	250	VOYAGER	05 > 05	N	07050	XS				CC					XS											
RV	250	EFI	10 > 10	N	07050	XS				CC					XS			07040	XS			CC				XS
SN	250	NI WOLF	14 > 15	N	07101	CC				CC					XS			07GR52	09			09		SD	SX	
SN	250	T2 WOLF	12 > 15	N	07101	CC				CC					XS											
	300	CITY MAX	06 > 07	Y	07GR52	SD				09			SX	SD				07040	CC			CC				XS
	300	CITYCOM	09 > 15	N	07005	CC				CC								07005	CC			CC				
	300	CITYCOM S	15 > 17	N	07005	CC				CC								07005	CC			CC				
	300	CRUISYM	17 > 17	N	07101	XS				CC					XS			07040	XS			CC				XS
	300	JOYMAX EVO	10 > 12	N	07050	XS				CC					XS			07040	XS			CC				XS
	300	JOYMAX SPORT	16 > 17	N	07050	XS				CC					XS			07040	XS			CC				XS
	300	JOYRIDE	22 > 22	N	07062	CC				CC																
	300	JOYRIDE EVO I	10 > 10	N	07037	XS				CC					XS			07040	XS			CC				XS
	300	QUADLANDER	06 > 13	Y	07GR52	SD				09			SX	SD				07GR52	SD			09		SD	SX	
	300	WOLF CAFE RACER	15 > 15	N	07101	CC				CC					XS			07GR52	09			09		SD	SX	
	300	WOLF CLASSIC	15 > 15	N	07101	CC				CC					XS			07GR52	09			09		SD	SX	
GTS	300		09 > 13	N	07050	XS				CC					XS			07040	XS			CC				XS
GTS	300	EVO I	11 > 15	N	07037	XS				CC					XS			07040	XS			CC				XS
SB	300	CAFE RACER	16 > 17	N	07101	CC				CC					XS			07GR52	09			09		SD	SX	
	400	I MAXSYM	11 > 11	Y	07100	XS				CC					XS			07103	XS			CC				XS
	400	I MAXSYM	12 > 17	Y	07101	XS				CC					XS			07103	XS			CC				XS
	465	MAXSYM TL	20 > 20	Y	07101	XS				CC					XS			07103	XS			CC				XS
	500	GT	07 > 04	N	07037	XS				CC					XS			07022	XS			CC				XS
TL	508	MAXSYM TCS	22 > 22	Y	07101	XS				CC					XS			07103	XS			CC				XS
	600	I MAXSYM	14 > 19	Y	07101	XS				CC					XS			07103	XS			CC				XS
	600	I MAXSYM SPORT	18 > 19	Y	07101	XS				CC					XS			07103	XS			CC				XS
	600	QUAD RAIDER	08 > 15	Y	07GR52	SD				09			SX	SD				07GR52	SD			09		SD	SX	
TGB																										
	50	101R	05 > 09	N	07KA07	17				17			SX	SD												
	50	101S	99 > 02	N	07KA07	17				17			SX	SD												
	50	202T	99 > 02	N	07KA07	17				17			SX	SD												
	50	203	05 > 08	N	07035	CC				CC																
	50	303R	99 > 14	N	07KA07	17				17			SX	SD												
	50	309 RACING	05 > 05	N	07KA07	17				17			SX	SD												
	50	507	05 > 05	N	07KA07	17				17			SX	SD												

						↓	CC	Genuine		SA	LA	SD	SX	XS	SR	TT	RC		↓	CC	Genuine		SD	SX	XS	TT
TGB																										
	50	AKROS	99 > 04	N	07KA07	17			17			SX	SD													
	50	AKROS TEC 5	99 > 04	N	07035	CC			CC																	
	50	APOLLO	99 > 03	N	07035	CC			CC																	
	50	BUFFALO	03 > 03	N														07HO40	08		08					
	50	BULL&T RS/RR	11 > 17	N	07GR09	CC			CC									07KA07	17		17		SD	SX		
	50	BULLET	09 > 09	N	07KA07	17			17			SX	SD					07KA07	17		17		SD	SX		
	50	BULLET	10 > 12	N	07GR09	CC			CC																	
	50	BUNNY	97 > 00	N	07KA07	17			17			SX	SD													
	50	CORONA	03 > 05	N	07008	CC			CC																	
	50	DOUBLE X	05 > 05	N	07KA07	17			17			SX	SD													
	50	ERGON	96 > 00	N	07KA07	17			17			SX	SD													
	50	FIRE, SKY	03 > 05	N	07035	CC			CC																	
	50	HAWK	09 > 14	N	07KA07	17			17			SX	SD													
	50	HIW'S	99 > 99	N	07KA07	17			17			SX	SD													
	50	HOOK	10 > 12	N	07KA07	17			17			SX	SD													
	50	J409	00 > 03	N	07KA07	17			17			SX	SD													
	50	TAPO RS	11 > 12	N	07KA07	17			17			SX	SD													
	50	TRIGGER	99 > 03	N	07KA07	17			17			SX	SD													
GT	50	VELOCE	09 > 12	N	07018	CC			CC																	
R	50	X	06 > 14	N	07008	CC			CC									07KA07	17		17		SD	SX		
	90	101S	99 > 02	N	07KA07	17			17			SX	SD													
	90	202T	99 > 02	N	07KA07	17			17			SX	SD													
	90	AKROS	99 > 99	N	07KA07	17			17			SX	SD													
	90	APOLLO	99 > 02	N	07035	CC			CC																	
	90	ERGON	99 > 02	N	07KA07	17			17			SX	SD													
	90	HIW'S	99 > 99	N	07KA07	17			17			SX	SD													
	90	TRIGGER	99 > 02	N	07KA07	17			17			SX	SD													
	125	101S	99 > 03	N	07KA07	17			17			SX	SD													
	125	202T	99 > 99	N	07KA07	17			17			SX	SD													
	125	303R	99 > 08	N	07KA07	17			17			SX	SD													
	125	309 RS	00 > 00	N	07KA07	17			17			SX	SD													
	125	BULL&T RS/RR	11 > 14	N	07GR09	CC			CC									07KA07	17		17		SD	SX		
	125	HOOK	10 > 10	N	07KA07	17			17			SX	SD													
	125	X-LARGE	11 > 11	N	07095	CC			CC						XS			07040	CC		CC				XS	
	125	X-MOTION	08 > 12	N	07095	CC			CC						XS			07040	CC		CC				XS	
	250	DYNASTY	06 > 06	N	07035	CC			CC									07041	CC		CC					
	250	X-MOTION	08 > 09	N	07095	XS			CC						XS			07040	CC		CC				XS	
	300	X-MOTION	10 > 12	N	07095	XS			CC						XS			07040	CC		CC				XS	
TM																										
	80	CROSS	96 > 00	N	07BB04	SX	30	59	78	CC	SA	LA	SX	SD	TT				07BB02	SX	58	65	CC	SP	SD	SX		TT
	80	JUNIOR	96 > 00	N	07KA07	SX				17			SX	SD					07HO32	SX				SP	SD	SX		
MX	85		01 > 12	N	07BB04	SX	30	59	78	CC	SA	LA	SX	SD	TT				07HO26	SX			08		SD	SX		TT
MX	85		13 > 23	N	07HO48	SX							SX	SD	TT				07HO48	SX					SD	SX		TT
SM	85		18 > 19	N	07HO48	SX							SX	SD	TT				07HO48	SX					SD	SX		TT
EN	125	ENDURO	01 > 04	N	07BB04	SD	30	59	78	CC	SA	LA	SX	SD	TT				07HO26	SD			08		SD	SX		TT
EN	125	ENDURO	05 > 22	N	07BB04	SD	30	59	78	CC	SA	LA	SX	SD	TT				07YA41	SD			CC		SD	SX		TT
MX	125		96 > 00	N	07BB04	SX	30	59	78	CC	SA	LA	SX	SD	TT				07BB02	SX	58	65	CC	SP	SD	SX		TT
MX	125		01 > 04	N	07BB04	SX	30	59	78	CC	SA	LA	SX	SD	TT				07HO26	SX			08		SD	SX		TT
MX	125		05 > 23	N	07BB04	SX	30	59	78	CC	SA	LA	SX	SD	TT				07YA41	SX			CC		SD	SX		TT
SMR	125		05 > 05	N	07BB15	SA				07	SA	LA				SR	RC	07HO26	SX			08		SD	SX		TT
MX	144		08 > 23	N	07BB04	SX	30	59	78	CC	SA	LA	SX	SD	TT				07YA41	SX			CC		SD	SX		TT
	250	E	95 > 00	N	07BB04	SX	30	59	78	CC	SA	LA	SX	SD	TT				07BB02	SX	58	65	CC	SP	SD	SX		TT

						↓	CC	Genuine			SA	LA	SD	SX	XS	SR	TT	RC		↓	CC	Genuine		SD	SX	XS	TT
TM																											
EN	250	ENDURO	01 > 04	N	07BB04	SD	30	59	78	CC	SA	LA	SX	SD	TT				07HO26	SD			08		SD	SX		TT
EN	250	ENDURO	05 > 22	N	07BB04	SD	30	59	78	CC	SA	LA	SX	SD	TT				07YA41	SD			CC		SD	SX		TT
EN	250	F ENDURO	00 > 00	N	07BB04	SD	30	59	78	CC	SA	LA	SX	SD	TT				07BB02	SD	58	65	CC	SP	SD	SX		TT
EN	250	F ENDURO	01 > 04	N	07BB04	SD	30	59	78	CC	SA	LA	SX	SD	TT				07HO26	SD			08		SD	SX		TT
EN	250	F ENDURO	05 > 22	N	07BB04	SD	30	59	78	CC	SA	LA	SX	SD	TT				07YA41	SD			CC		SD	SX		TT
MX	250		01 > 04	N	07BB04	SX	30	59	78	CC	SA	LA	SX	SD	TT				07HO26	SX			08		SD	SX		TT
MX	250		05 > 23	N	07BB04	SX	30	59	78	CC	SA	LA	SX	SD	TT				07YA41	SX			CC		SD	SX		TT
MX	250	F	01 > 04	N	07BB04	SX	30	59	78	CC	SA	LA	SX	SD	TT				07HO26	SX			08		SD	SX		TT
MX	250	F	05 > 23	N	07BB04	SX	30	59	78	CC	SA	LA	SX	SD	TT				07YA41	SX			CC		SD	SX		TT
EN	300	ENDURO	01 > 04	N	07BB04	SD	30	59	78	CC	SA	LA	SX	SD	TT				07HO26	SD			08		SD	SX		TT
EN	300	ENDURO	05 > 05	N	07BB04	SD	30	59	78	CC	SA	LA	SX	SD	TT				07YA41	SD			CC		SD	SX		TT
FT	300		17 > 19	N	07BB04	SX	30	59	78	CC	SA	LA	SX	SD	TT				07YA41	SX			CC		SD	SX		TT
MX	300		98 > 00	N	07BB04	SX	30	59	78	CC	SA	LA	SX	SD	TT				07BB02	SX	58	65	CC	SP	SD	SX		TT
MX	300		01 > 04	N	07BB04	SX	30	59	78	CC	SA	LA	SX	SD	TT				07HO26	SX			08		SD	SX		TT
MX	300		05 > 23	N	07BB04	SX	30	59	78	CC	SA	LA	SX	SD	TT				07YA41	SX			CC		SD	SX		TT
	320		96 > 97	N	07BB04	SX	30	59	78	CC	SA	LA	SX	SD	TT				07BB02	SX	58	65	CC	SP	SD	SX		TT
	400	F	00 > 00	N	07BB04	SX	30	59	78	CC	SA	LA	SX	SD	TT				07BB02	SX	58	65	CC	SP	SD	SX		TT
	400	F	01 > 01	N	07BB04	SX	30	59	78	CC	SA	LA	SX	SD	TT				07HO26	SX			08		SD	SX		TT
	400	F ENDURO	01 > 01	N	07BB04	SD	30	59	78	CC	SA	LA	SX	SD	TT				07HO26	SD			08		SD	SX		TT
SMF	400	F	02 > 02	N	07BB15	SA				07	SA	LA					SR	RC	07HO26	SX			08		SD	SX		TT
SMR	400	F	03 > 03	N	07BB15	SA				07	SA	LA					SR	RC	07HO26	SX			08		SD	SX		TT
EN	450	F ENDURO	02 > 04	N	07BB04	SD	30	59	78	CC	SA	LA	SX	SD	TT				07HO26	SD			08		SD	SX		TT
EN	450	F ENDURO	05 > 22	N	07BB04	SD	30	59	78	CC	SA	LA	SX	SD	TT				07YA41	SD			CC		SD	SX		TT
FT	450	FI	17 > 19	N	07BB04	SX	30	59	78	CC	SA	LA	SX	SD	TT				07YA41	SX			CC		SD	SX		TT
MX	450	F	02 > 04	N	07BB04	SX	30	59	78	CC	SA	LA	SX	SD	TT				07HO26	SX			08		SD	SX		TT
MX	450	F	05 > 23	N	07BB04	SX	30	59	78	CC	SA	LA	SX	SD	TT				07YA41	SX			CC		SD	SX		TT
SMR	450	F	04 > 04	N	07BB15	SA				07	SA	LA					SR	RC	07HO26	SX			08		SD	SX		TT
SMX	450	F	03 > 03	N	07BB15	SA				07	SA	LA					SR	RC	07HO26	SX			08		SD	SX		TT
SMX	450	F	04 > 04	N	07BB33	SR	96				SA	LA					SR	RC	07HO26	SX			08		SD	SX		TT
EN	530	F ENDURO	01 > 04	N	07BB04	SD	30	59	78	CC	SA	LA	SX	SD	TT				07HO26	SD			08		SD	SX		TT
EN	530	F ENDURO	05 > 05	N	07BB04	SD	30	59	78	CC	SA	LA	SX	SD	TT				07YA41	SD			CC		SD	SX		TT
FT	530	FI	17 > 19	N	07BB04	SX	30	59	78	CC	SA	LA	SX	SD	TT				07YA41	SX			CC		SD	SX		TT
MX	530	F	01 > 04	N	07BB04	SX	30	59	78	CC	SA	LA	SX	SD	TT				07HO26	SX			08		SD	SX		TT
MX	530	F	05 > 23	N	07BB04	SX	30	59	78	CC	SA	LA	SX	SD	TT				07YA41	SX			CC		SD	SX		TT
SMR	530	F	03 > 03	N	07BB15	SA				07	SA	LA					SR	RC	07HO26	SX			08		SD	SX		TT
SMX	600	F	03 > 03	N	07BB15	SA				07	SA	LA					SR	RC	07HO26	SX			08		SD	SX		TT
SMX	660	F	04 > 04	N	07BB33	SR	96				SA	LA					SR	RC	07HO26	SX			08		SD	SX		TT
TOMOS																											
	50	HIP HOP	06 > 08	N	07044	CC				CC																	
	50	RACING	06 > 08	N	07044	CC				CC																	
	50	REVIVAL	02 > 04	N	07002	CC				CC																	
	50	STREET SOUL	06 > 08	N	07044	CC				CC																	
	50	STREETMATE	03 > 05	N	07002	CC				CC																	
	50	YOUNGST'R	06 > 08	N	07044	CC				CC																	
BT	50	S	89 > 89	N	07008	CC				CC																	
N	50	AT, BT	91 > 95	N	07008	CC				CC																	
SE	50		05 > 06	N	07GR14	06				06									07044	CC			CC				
CTX	80		89 > 89	N	07008	CC				CC																	
MC	125	T	06 > 08	N	07089	CC				CC									07BB12	05			05				TT
SE	125		05 > 08	N	07089	CC				CC									07BB12	05			05				TT
SM	125	F	06 > 08	N	07GR72	SA					SA								07BB12	05			05				TT

						↓	CC	Genuine		SA	LA	SD	SX	XS	SR	TT	RC		↓	CC	Genuine	SP	SD	SX	XS	TT
TORNAX																										
RX	80		83 > 83	N	07BB01	06	11			06			SX	SD												
TRIUMPH																										
	600	DAYTONA	03 > 04	Y	07SU14	SA				07	SA	LA					SR	RC	07HO27	SP			11	SP				
	600	SPEED FOUR	03 > 06	Y	07SU14	SA				07	SA	LA					SR	RC	07HO27	SP			11	SP				
TT	600		00 > 03	Y	07SU14	SA				07	SA	LA					SR	RC	07HO27	SP			11	SP				
	650	DAYTONA	05 > 06	Y	07SU14	SA				07	SA	LA					SR	RC	07HO27	SP			11	SP				
	660	STREET TRIPLE S	17 > 20	Y	07HO30	SA				05	SA	LA					SR		07BB02	SP	58	65	CC	SP	SD	SX		TT
	660	TIGER SPORT	22 > 23	Y	07HO30	SA				05	SA	LA					SR		07HO27	SP			11	SP				
	660	TRIDENT	21 > 23	Y	07HO30	SA				05	SA	LA					SR		07HO27	SP			11	SP				
	675	DAYTONA	06 > 08	Y	07KA23	SA				05	SA	LA					SR	RC	07HO27	SP			11	SP				
	675	DAYTONA MOTO2	20 > 22	Y	07BB37	SA	59	91	92		SA	LA					SR	RC	07BB02	SP	58	65	CC	SP	SD	SX		TT
	675	DAYTONA R TRIPLE	11 > 12	Y	07BB37	SA	59	91	92		SA	LA					SR	RC	07HO27	SP			11	SP				
	675	DAYTONA R TRIPLE	13 > 18	Y	07BB37	SA	59	91	92		SA	LA					SR	RC	07BB02	SP	58	65	CC	SP	SD	SX		TT
	675	DAYTONA TRIPLE	09 > 12	Y	07GR06	SA					SA						SR	RC	07HO27	SP			11	SP				
	675	DAYTONA TRIPLE	13 > 18	Y	07GR06	SA					SA						SR	RC	07BB02	SP	58	65	CC	SP	SD	SX		TT
	675	STREET TRIPLE	08 > 12	Y	07HO30	SA				05	SA	LA					SR		07HO27	SP			11	SP				
	675	STREET TRIPLE	13 > 17	Y	07HO30	SA				05	SA	LA					SR		07BB02	SP	58	65	CC	SP	SD	SX		TT
	675	STREET TRIPLE R	09 > 12	Y	07KA23	SA				05	SA	LA					SR	RC	07HO27	SP			11	SP				
	675	STREET TRIPLE R	13 > 17	Y	07KA23	SA				05	SA	LA					SR	RC	07BB02	SP	58	65	CC	SP	SD	SX		TT
	675	STREET TRIPLE RX	15 > 16	Y	07KA23	SA				05	SA	LA					SR	RC	07BB02	SP	58	65	CC	SP	SD	SX		TT
	750	BONNEVILLE	84 > 84	N	07BB23	07				07																		
	750	BONNEVILLE U.K.	87 > 87	Y	07BB14	08	18			08									07BB14	08	18		08	SP				
	750	DAYTONA	91 > 92	Y	07SU14	SA				07	SA	LA					SR	RC	07YA20	SP			08	SP				TT
	750	TRIDENT LEFT	91 > 98	N	07YA21	SA				15			SX	SD					07SU12	SP			15	SP	SD	SX		
	750	TRIDENT RIGHT	91 > 98	N	07YA22	SA				06	SA		SX	SD														
	750	TRIDENT T160V	75 > 77	N	07GR66	10				10									07GR66	10			10					
T140	750	D,E,F,V BONNEVILLE	76 > 81	N	07GR66	10				10									07GR66	10			10					
T140	750	ES BONNEVILLE	81 > 83	Y	07GR66	10				10									07GR66	10			10					
TR65	750	THUNDERBIRD	81 > 83	N	07GR66	10				10																		
TR7T	750	TIGER TRAIL	81 > 83	N	07GR66	10				10																		
TR7V	750	TIGER	73 > 81	N	07GR66	10				10									07GR66	10			10					
TSS	750		83 > 83	Y	07GR66	10				10									07GR66	10			10					
TSS	750	ELECTRO EIGHT VALVE	84 > 84	N	07GR66	10				10																		
TSX	750		83 > 83	N	07GR66	10				10									07GR66	10			10					
	765	DAYTONA MOTO2	20 > 22	Y	07BB37	SA	59	91	92		SA	LA					SR	RC	07BB02	SP	58	65	CC	SP	SD	SX		TT
	765	STREET TRIPLE R	17 > 23	Y	07BB38	SA	59	84	95		SA	LA					SR	RC	07BB02	SP	58	65	CC	SP	SD	SX		TT
	765	STREET TRIPLE R LOW	17 > 23	Y	07BB38	SA	59	84	95		SA	LA					SR	RC	07BB02	SP	58	65	CC	SP	SD	SX		TT
	765	STREET TRIPLE RS	17 > 23	Y	07BB37	SA	59	91	92		SA	LA					SR	RC	07BB02	SP	58	65	CC	SP	SD	SX		TT
	765	STREET TRIPLE S	17 > 20	Y	07HO30	SA				05	SA	LA					SR		07BB02	SP	58	65	CC	SP	SD	SX		TT
	800	AMERICA	03 > 06	N	07HO30	SA				05	SA	LA					SR		07SU12	SP			15	SP	SD	SX		
	800	BONNEVILLE	01 > 04	N	07HO30	SA				05	SA	LA					SR		07SU12	SP			15	SP	SD	SX		
	800	BONNEVILLE AMERICA	02 > 06	N	07HO30	SA				05	SA	LA					SR		07SU12	SP			15	SP	SD	SX		
	800	BONNEVILLE SPEEDMASTER	03 > 04	Y	07HO30	SA				05	SA	LA					SR		07SU12	SP			15	SP	SD	SX		
	800	BONNEVILLE T100 CENTENNIAL EDITION	02 > 04	N	07HO30	SA				05	SA	LA					SR		07SU12	SP			15	SP	SD	SX		
	800	BONNEVILLE T100 PAUL SMITH	06 > 08	N	07HO30	SA				05	SA	LA					SR		07SU12	SP			15	SP	SD	SX		
	800	TIGER	11 > 14	Y	07HO30	SA				05	SA	LA					SR		07HO27	SP			11	SP				
	800	TIGER XC	11 > 17	Y	07HO30	SA				05	SA	LA					SR		07HO27	SP			11	SP				
	800	TIGER XC ABS	12 > 14	Y	07HO30	SA				05	SA	LA					SR		07HO27	SP			11	SP				
	800	TIGER XCA	15 > 17	Y	07HO30	SA				05	SA	LA					SR		07HO27	SP			11	SP				
	800	TIGER XCA	18 > 18	Y	07BB04	SA	30	59	78	CC	SA	LA	SX	SD	TT				07HO27	SP			11	SP				
	800	TIGER XCR	15 > 17	Y	07HO30	SA				05	SA	LA					SR		07HO27	SP			11	SP				
	800	TIGER XCX	18 > 20	Y	07BB04	SA	30	59	78	CC	SA	LA	SX	SD	TT				07HO27	SP			11	SP				

TRIUMPH

						↓	CC	Genuine		SA	LA	SD	SX	XS	SR	TT	RC		↓	CC	Genuine	SP	SD	SX	XS	TT
	800	TIGER XR	15 > 18	Y	07HO30	SA				05	SA	LA					SR		07HO27	SP			11	SP				
	800	TIGER XRT	15 > 17	Y	07HO30	SA				05	SA	LA					SR		07HO27	SP			11	SP				
	800	TIGER XRT	18 > 18	Y	07BB04	SA	30	59	78	CC	SA	LA	SX	SD	TT				07HO27	SP			11	SP				
	800	TIGER XRX	15 > 17	Y	07HO30	SA				05	SA	LA					SR		07HO27	SP			11	SP				
	800	TIGER XRX	18 > 18	Y	07BB04	SA	30	59	78	CC	SA	LA	SX	SD	TT				07HO27	SP			11	SP				
	800	TIGER XRX LOW	18 > 20	Y	07BB04	SA	30	59	78	CC	SA	LA	SX	SD	TT				07HO27	SP			11	SP				
	850	TIGER SPORT	21 > 23	Y	07BB37	SA	59	91	92		SA	LA					SR	RC	07BB02	SP	58	65	CC	SP	SD	SX		TT
	900	ADVENTURER	96 > 02	N	07HO30	SA				05	SA	LA					SR		07HO31	SP			09	SP				
	900	AMERICA	07 > 16	N	07HO30	SA				05	SA	LA					SR		07SU12	SP			15	SP	SD	SX		
	900	BONNEVILLE	05 > 08	N	07HO30	SA				05	SA	LA					SR		07YA22	SP			06	SP	SD	SX		
	900	BONNEVILLE	09 > 11	N	07HO30	SA				05	SA	LA					SR		07SU12	SP			15	SP	SD	SX		
	900	BONNEVILLE NEWCHURCH	15 > 15	N	07HO30	SA				05	SA	LA					SR		07SU12	SP			15	SP	SD	SX		
	900	BONNEVILLE SE	09 > 13	N	07HO30	SA				05	SA	LA					SR		07SU12	SP			15	SP	SD	SX		
	900	BONNEVILLE SPEEDMASTER	05 > 15	Y	07HO30	SA				05	SA	LA					SR		07SU12	SP			15	SP	SD	SX		
	900	BONNEVILLE SPIRIT	15 > 15	N	07HO30	SA				05	SA	LA					SR		07SU12	SP			15	SP	SD	SX		
	900	BONNEVILLE STREET CUP	17 > 18	N	07HO30	SA				05	SA	LA					SR		07SU12	SP			15	SP	SD	SX		
	900	BONNEVILLE T100	05 > 20	N	07HO30	SA				05	SA	LA					SR		07SU12	SP			15	SP	SD	SX		
	900	BONNEVILLE T100	21 > 23	N	07BB04	SA	30	59	78	CC	SA	LA	SX	SD	TT				07SU12	SP			15	SP	SD	SX		
	900	BONNEVILLE T100 BLACK	16 > 20	N	07HO30	SA				05	SA	LA					SR		07SU12	SP			15	SP	SD	SX		
	900	BONNEVILLE T214	15 > 15	N	07HO30	SA				05	SA	LA					SR		07SU12	SP			15	SP	SD	SX		
	900	DAYTONA	91 > 93	Y	07SU14	SA				07	SA	LA					SR	RC	07YA20	SP			08	SP				TT
	900	DAYTONA	94 > 98	Y	07SU14	SA				07	SA	LA					SR	RC	07YA22	SP			06	SP	SD	SX		
	900	DAYTONA SUPER III	94 > 98	Y	07YA32	SA				08	SA						SR		07YA20	SP			08	SP				TT
	900	DAYTONA, SPRINT LEFT	93 > 93	N	07YA21	SA				15			SX	SD					07SU12	SP			15	SP	SD	SX		
	900	DAYTONA, SPRINT RIGHT	93 > 93	N	07YA22	SA				06	SA		SX	SD														
	900	LEGEND TT	99 > 01	N	07HO30	SA				05	SA	LA					SR		07HO31	SP			09	SP				
	900	RALLY PRO	20 > 23	Y	07BB37	SA	59	91	92		SA	LA					SR	RC	07BB02	SP	58	65	CC	SP	SD	SX		TT
	900	SCRAMBLER	06 > 16	N	07HO30	SA				05	SA	LA					SR		07SU12	SP			15	SP	SD	SX		
	900	SCRAMBLER	23 > 23	N	07BB33	SA	96				SA	LA					SR	RC	07SU12	SP			15	SP	SD	SX		
	900	SPEED TRIPLE	94 > 96	Y	07SU14	SA				07	SA	LA					SR	RC	07YA22	SP			06	SP	SD	SX		
	900	SPEED TWIN	23 > 23	N	07BB33	SA	96				SA	LA					SR	RC	07SU12	SP			15	SP	SD	SX		
	900	SPRINT	94 > 98	Y	07SU14	SA				07	SA	LA					SR	RC	07YA22	SP			06	SP	SD	SX		
	900	STREET CUP	17 > 20	N	07HO30	SA				05	SA	LA					SR		07SU12	SP			15	SP	SD	SX		
	900	STREET SCRAMBLER	17 > 18	N	07HO30	SA				05	SA	LA					SR		07SU12	SP			15	SP	SD	SX		
	900	STREET SCRAMBLER	19 > 22	N	07BB33	SA	96				SA	LA					SR	RC	07SU12	SP			15	SP	SD	SX		
	900	STREET TWIN	16 > 18	N	07HO30	SA				05	SA	LA					SR		07SU12	SP			15	SP	SD	SX		
	900	STREET TWIN	19 > 22	N	07BB33	SA	96				SA	LA					SR	RC	07SU12	SP			15	SP	SD	SX		
	900	T100 BUD EKINS	20 > 20	N	07HO30	SA				05	SA	LA					SR		07SU12	SP			15	SP	SD	SX		
	900	THRUXTON	04 > 05	N	07HO30	SA				05	SA	LA					SR		07SU12	SP			15	SP	SD	SX		
	900	THRUXTON ACE	15 > 15	N	07HO30	SA				05	SA	LA					SR		07SU12	SP			15	SP	SD	SX		
	900	THUNDERBIRD	96 > 05	N	07HO30	SA				05	SA	LA					SR		07HO31	SP			09	SP				
	900	THUNDERBIRD SPORT	03 > 04	Y	07HO30	SA				05	SA	LA					SR		07HO31	SP			09	SP				
	900	TIGER LEFT	93 > 98	N	07YA21	SA				15			SX	SD					07SU12	SP			15	SP	SD	SX		
	900	TIGER RIGHT	93 > 98	N	07YA22	SA				06	SA		SX	SD														
	900	TIGER	99 > 00	Y	07HO30	SA				05	SA	LA					SR		07HO31	SP			09	SP				
	900	TIGER	20 > 23	Y	07BB37	SA	59	91	92		SA	LA					SR	RC	07BB02	SP	58	65	CC	SP	SD	SX		TT
	900	TIGER GT	20 > 23	Y	07BB37	SA	59	91	92		SA	LA					SR	RC	07BB02	SP	58	65	CC	SP	SD	SX		TT
	900	TIGER GT LOW	20 > 23	Y	07BB37	SA	59	91	92		SA	LA					SR	RC	07BB02	SP	58	65	CC	SP	SD	SX		TT
	900	TIGER GT PRO	20 > 23	Y	07BB37	SA	59	91	92		SA	LA					SR	RC	07BB02	SP	58	65	CC	SP	SD	SX		TT
	900	TIGER RALLY	20 > 23	Y	07BB37	SA	59	91	92		SA	LA					SR	RC	07BB02	SP	58	65	CC	SP	SD	SX		TT
	900	TRIDENT LEFT	91 > 98	N	07YA21	SA				15			SX	SD					07SU12	SP			15	SP	SD	SX		
	900	TRIDENT RIGHT	91 > 98	N	07YA22	SA				06	SA		SX	SD														

TRIUMPH

						↓	CC	Genuine		SA	LA	SD	SX	XS	SR	TT	RC		↓	CC	Genuine	SP	SD	SX	XS	TT
	900	TROPHY LEFT	91 > 95	N	07YA21	SA			15			SX	SD					07SU12	SP			15	SP	SD	SX	
	900	TROPHY RIGHT	91 > 95	N	07YA22	SA			06	SA		SX	SD													
	900	TROPHY	96 > 03	Y	07SU14	SA			07	SA	LA					SR	RC	07YA20	SP			08	SP			TT
T509	900	SPEED TRIPLE	97 > 01	Y	07SU14	SA			07	SA	LA					SR	RC	07SU12	SP			15	SP	SD	SX	
T595	950	DAYTONA	96 > 98	Y	07SU14	SA			07	SA	LA					SR	RC	07SU12	SP			15	SP	SD	SX	
	955	DAYTONA CENTENNIAL	02 > 04	Y	07SU14	SA			07	SA	LA					SR	RC	07SU12	SP			15	SP	SD	SX	
	955	DAYTONA FROM VIN 132513	99 > 01	Y	07SU14	SA			07	SA	LA					SR	RC	07HO27	SP			11	SP			
	955	DAYTONA TO VIN 132512	99 > 06	Y	07SU14	SA			07	SA	LA					SR	RC	07SU12	SP			15	SP	SD	SX	
	955	SPEED TRIPLE	99 > 06	Y	07SU14	SA			07	SA	LA					SR	RC	07SU12	SP			15	SP	SD	SX	
	955	SPRINT RS	00 > 05	Y	07SU14	SA			07	SA	LA					SR	RC	07SU12	SP			15	SP	SD	SX	
	955	SPRINT ST	99 > 04	Y	07SU14	SA			07	SA	LA					SR	RC	07SU12	SP			15	SP	SD	SX	
	955	TIGER	01 > 03	Y	07HO30	SA			05	SA	LA					SR		07HO30	05			05				
	955	TIGER	04 > 06	Y	07HO30	SA			05	SA	LA					SR		07YA22	SP			06	SP	SD	SX	
	1000	DAYTONA	92 > 92	Y	07SU14	SA			07	SA	LA					SR	RC	07YA20	SP			08	SP			TT
	1000	TROPHY LEFT	91 > 95	N	07YA21	SA			15			SX	SD					07SU12	SP			15	SP	SD	SX	
	1000	TROPHY RIGHT	91 > 95	N	07YA22	SA			06	SA		SX	SD													
	1050	SPEED 94	15 > 16	Y	07BB33	SA	96			SA	LA					SR	RC	07SU12	SP			15	SP	SD	SX	
	1050	SPEED 94R	15 > 16	Y	07BB37	SA	59	91	92		SA	LA				SR	RC	07SU12	SP			15	SP	SD	SX	
	1050	SPEED TRIPLE	05 > 07	Y	07KA23	SA			05	SA	LA					SR	RC	07SU12	SP			15	SP	SD	SX	
	1050	SPEED TRIPLE	08 > 15	Y	07BB33	SA	96			SA	LA					SR	RC	07SU12	SP			15	SP	SD	SX	
	1050	SPEED TRIPLE	16 > 17	Y	07BB37	SA	59	91	92		SA	LA				SR	RC	07SU12	SP			15	SP	SD	SX	
	1050	SPEED TRIPLE R	12 > 18	Y	07BB37	SA	59	91	92		SA	LA				SR	RC	07SU12	SP			15	SP	SD	SX	
	1050	SPEED TRIPLE RS	16 > 20	Y	07BB37	SA	59	91	92		SA	LA				SR	RC	07SU12	SP			15	SP	SD	SX	
	1050	SPEED TRIPLE S	16 > 20	Y	07BB37	SA	59	91	92		SA	LA				SR	RC	07SU12	SP			15	SP	SD	SX	
	1050	SPRINT GT ABS	10 > 15	Y	07SU14	SA			07	SA	LA					SR	RC	07SU12	SP			15	SP	SD	SX	
	1050	SPRINT GT SE ABS	10 > 15	Y	07SU14	SA			07	SA	LA					SR	RC	07SU12	SP			15	SP	SD	SX	
	1050	SPRINT ST	05 > 11	Y	07SU14	SA			07	SA	LA					SR	RC	07SU12	SP			15	SP	SD	SX	
	1050	TIGER	07 > 13	Y	07KA23	SA			05	SA	LA					SR	RC	07YA22	SP			06	SP	SD	SX	
	1050	TIGER SE	09 > 13	Y	07KA23	SA			05	SA	LA					SR	RC	07YA22	SP			06	SP	SD	SX	
	1050	TIGER SPORT	15 > 19	Y	07KA23	SA			05	SA	LA					SR	RC	07SU12	SP			15	SP	SD	SX	
	1200	BONNEVILLE BOBBER	17 > 20	N	07HO30	SA			05	SA	LA					SR		07HO27	SP			11	SP			
	1200	BONNEVILLE BOBBER	21 > 23	Y	07BB04	SA	30	59	78	CC	SA	LA	SX	SD	TT			07HO27	SP			11	SP			
	1200	BONNEVILLE BOBBER BLACK	18 > 23	Y	07BB04	SA	30	59	78	CC	SA	LA	SX	SD	TT			07HO27	SP			11	SP			
	1200	BONNEVILLE SPEEDMASTER	18 > 23	Y	07BB04	SA	30	59	78	CC	SA	LA	SX	SD	TT			07HO27	SP			11	SP			
	1200	BONNEVILLE T120	16 > 20	N	07HO30	SA			05	SA	LA					SR		07SU12	SP			15	SP	SD	SX	
	1200	BONNEVILLE T120	21 > 23	Y	07BB04	SA	30	59	78	CC	SA	LA	SX	SD	TT			07SU12	SP			15	SP	SD	SX	
	1200	BONNEVILLE T120 ACE	19 > 20	N	07HO30	SA			05	SA	LA					SR		07SU12	SP			15	SP	SD	SX	
	1200	BONNEVILLE T120 BLACK	16 > 20	N	07HO30	SA			05	SA	LA					SR		07SU12	SP			15	SP	SD	SX	
	1200	BONNEVILLE T120 BLACK	21 > 23	Y	07BB04	SA	30	59	78	CC	SA	LA	SX	SD	TT			07SU12	SP			15	SP	SD	SX	
	1200	BONNEVILLE T120 DIAMOND ED.	19 > 20	N	07HO30	SA			05	SA	LA					SR		07SU12	SP			15	SP	SD	SX	
	1200	DAYTONA	91 > 97	Y	07SU14	SA			07	SA	LA					SR	RC	07YA20	SP			08	SP			TT
	1200	SCRAMBLER XC	19 > 23	Y	07BB37	SA	59	91	92		SA	LA				SR	RC	07BB03	SP	59	65	06	SP			
	1200	SCRAMBLER XE	19 > 23	Y	07BB37	SA	59	91	92		SA	LA				SR	RC	07BB03	SP	59	65	06	SP			
	1200	SPEED TRIPLE RR	22 > 22	Y	07BB37	SA	59	91	92		SA	LA				SR	RC	07BB20	SP	65	90	CC	SP			
	1200	SPEED TRIPLE RS	21 > 23	Y	07BB37	SA	59	91	92		SA	LA				SR	RC	07BB20	SP	65	90	CC	SP			
	1200	SPEED TWIN	19 > 20	Y	07BB33	SA	96			SA	LA					SR	RC	07SU12	SP			15	SP	SD	SX	
	1200	SPEED TWIN	21 > 23	Y	07BB37	SA	59	91	92		SA	LA				SR	RC	07SU12	SP			15	SP	SD	SX	
	1200	T120 BUD EKINS	20 > 20	N	07HO30	SA			05	SA	LA					SR		07SU12	SP			15	SP	SD	SX	
	1200	THRUXTON	16 > 19	Y	07HO30	SA			05	SA	LA					SR		07SU12	SP			15	SP	SD	SX	
	1200	THRUXTON R	16 > 19	Y	07BB37	SA	59	91	92		SA	LA				SR	RC	07SU12	SP			15	SP	SD	SX	
	1200	THRUXTON RS	20 > 23	Y	07BB37	92	59	91	92		SA	LA				SR	RC	07SU12	SP			15	SP	SD	SX	
	1200	TIGER EXPLORER	12 > 15	Y	07SU14	SA			07	SA	LA					SR	RC	07SU12	SP			15	SP	SD	SX	

						↓	CC	Genuine		SA	LA	SD	SX	XS	SR	TT	RC		↓	CC	Genuine	SP	SD	SX	XS	TT
TRIUMPH																										
	1200	TIGER EXPLORER	16 > 17	Y	07BB38	SA	59	84	95		SA	LA					SR	RC	07SU12	SP			15	SP	SD	SX		
	1200	TIGER GT	22 > 23	Y	07BB37	SA	59	91	92		SA	LA					SR	RC	07BB02	SP	58	65	CC	SP	SD	SX		TT
	1200	TIGER GT EXPLORER	22 > 23	Y	07BB37	SA	59	91	92		SA	LA					SR	RC	07BB02	SP	58	65	CC	SP	SD	SX		TT
	1200	TIGER GT PRO	22 > 23	Y	07BB37	SA	59	91	92		SA	LA					SR	RC	07BB02	SP	58	65	CC	SP	SD	SX		TT
	1200	TIGER RALLY EXPLORER	22 > 23	Y	07BB37	SA	59	91	92		SA	LA					SR	RC	07BB02	SP	58	65	CC	SP	SD	SX		TT
	1200	TIGER RALLY PRO	22 > 23	Y	07BB37	SA	59	91	92		SA	LA					SR	RC	07BB02	SP	58	65	CC	SP	SD	SX		TT
	1200	TIGER XCA	18 > 20	Y	07BB38	SA	59	84	95		SA	LA					SR	RC	07SU12	SP			15	SP	SD	SX		
	1200	TIGER XCX	18 > 20	Y	07BB38	SA	59	84	95		SA	LA					SR	RC	07SU12	SP			15	SP	SD	SX		
	1200	TIGER XR	18 > 19	Y	07BB38	SA	59	84	95		SA	LA					SR	RC	07SU12	SP			15	SP	SD	SX		
	1200	TIGER XRT	18 > 20	Y	07BB38	SA	59	84	95		SA	LA					SR	RC	07SU12	SP			15	SP	SD	SX		
	1200	TIGER XRX	18 > 20	Y	07BB38	SA	59	84	95		SA	LA					SR	RC	07SU12	SP			15	SP	SD	SX		
	1200	TIGER XRX LOW	18 > 20	Y	07BB38	SA	59	84	95		SA	LA					SR	RC	07SU12	SP			15	SP	SD	SX		
	1200	TROPHY LEFT	91 > 95	N	07YA21	SA				15			SX	SD					07SU12	SP			15	SP	SD	SX		
	1200	TROPHY RIGHT	91 > 95	N	07YA22	SA				06	SA		SX	SD														
	1200	TROPHY	96 > 03	Y	07SU14	SA				07	SA	LA					SR	RC	07YA20	SP			08	SP				TT
	1200	TROPHY SE	13 > 18	Y	07YA09	SA				CC	SA								07SU12	SP			15	SP	SD	SX		
	1600	THUNDERBIRD	09 > 18	Y	07SU14	SA				07	SA	LA					SR	RC	07BB03	SP	59	65	06	SP				
	1700	THUNDERBIRD COMMANDER	14 > 18	Y	07SU14	SA				07	SA	LA					SR	RC	07BB03	SP	59	65	06	SP				
	1700	THUNDERBIRD LT	14 > 18	Y	07SU14	SA				07	SA	LA					SR	RC	07BB03	SP	59	65	06	SP				
	1700	THUNDERBIRD NIGHTSTORM	14 > 18	Y	07SU14	SA				07	SA	LA					SR	RC	07BB03	SP	59	65	06	SP				
	1700	THUNDERBIRD STORM	11 > 18	Y	07SU14	SA				07	SA	LA					SR	RC	07BB03	SP	59	65	06	SP				
	2300	ROCKET 3 CLASSIC	07 > 13	Y	07SU14	SA				07	SA	LA					SR	RC	07BB03	SP	59	65	06	SP				
	2300	ROCKET 3 ROADSTER	10 > 18	Y	07SU14	SA				07	SA	LA					SR	RC	07BB03	SP	59	65	06	SP				
	2300	ROCKET 3 TOURING	13 > 14	Y	07SU14	SA				07	SA	LA					SR	RC	07BB03	SP	59	65	06	SP				
	2300	ROCKET III	04 > 13	Y	07SU14	SA				07	SA	LA					SR	RC	07BB03	SP	59	65	06	SP				
	2300	ROCKET X	15 > 15	Y	07SU14	SA				07	SA	LA					SR	RC	07BB03	SP	59	65	06	SP				
	2500	ROCKET 3 GT	19 > 23	Y	07BB37	SA	59	91	92		SA	LA					SR	RC	07BB38	SA	59	84						
	2500	ROCKET 3 R	19 > 23	Y	07BB37	SA	59	91	92		SA	LA					SR	RC	07BB38	SA	59	84						
TRS																										
	125	ONE	19 > 20	N	07GR95	CC				CC			0						07GR48	SX			04			SX		
	125	RR ONE	19 > 20	N	07GR95	CC				CC			0						07GR48	SX			04			SX		
	250	ONE	16 > 19	N	07GR58	SX				04			SX						07GR48	SX			04			SX		
	250	RR ONE	19 > 20	N	07GR95	CC				CC			0						07GR48	SX			04			SX		
	280	ONE	16 > 19	N	07GR58	SX				04			SX						07GR48	SX			04			SX		
	280	RR ONE	19 > 20	N	07GR95	CC				CC			0						07GR48	SX			04			SX		
	300	ONE	16 > 19	N	07GR58	SX				04			SX						07GR48	SX			04			SX		
	300	RR ONE	19 > 20	N	07GR95	CC				CC			0						07GR48	SX			04			SX		
UVM																										
	50	BETHERE	99 > 99	N	07KA07	17				17			SX	SD														
	50	BINGO	99 > 99	N	07KA07	17				17			SX	SD														
	125	BETHERE	99 > 99	N	07KA07	17				17			SX	SD														
	125	BINGO	99 > 99	N	07KA07	17				17			SX	SD														
	125	PARAGON	99 > 99	N	07KA07	17				17			SX	SD														
VERTEMATI																										
C	500	CROSS	02 > 04	N	07BB04	SX	30	59	78	CC	SA	LA	SX	SD	TT				07BB02	SX	58	65	CC	SP	SD	SX		TT
E	501	ENDURO	02 > 04	N	07BB04	SD	30	59	78	CC	SA	LA	SX	SD	TT				07BB02	SD	58	65	CC	SP	SD	SX		TT
S	501	SUPERMOTARD	02 > 04	N	07BB04	CC	30	59	78	CC	SA	LA	SX	SD	TT				07BB02	CC	58	65	CC	SP	SD	SX		TT
VERTIGO																										
	300	COMBAT CAMO WORKS	15 > 19	N	07GR84	SX				CC			SX						07GR48	SX			04			SX		
	300	COMBAT ICE HELL	15 > 19	N	07GR84	SX				CC			SX						07GR48	SX			04			SX		
	300	COMBAT RR	15 > 19	N	07GR84	SX				CC			SX						07GR48	SX			04			SX		

						↓	CC	Genuine		SA	LA	SD	SX	XS	SR	TT	RC		↓	CC	Genuine	SP	SD	SX	XS	TT
VICTORY																										
	EV	EMPULSE TT	16 > 17	Y	07BB19	SA	59	73	90	07	SA	LA					SR	RC	07BB20	SP	65	90	CC	SP				
	1200	OCTANE	17 > 17	N	07BB03	SA	59	65	73	06	SA	LA							07BB02	SP	58	65	CC	SP	SD	SX		TT
	1500	KINGPIN	04 > 05	N	07BB19	SA	59	73	90	07	SA	LA					SR	RC	07BB03	SP	59	65	06	SP				
	1500	TOURING CRUISER	03 > 06	Y	07BB19	SA	59	73	90	07	SA	LA					SR	RC	07BB03	SP	59	65	06	SP				
	1500	V92C CRUISER	98 > 02	N	07BB19	SA	59	73	90	07	SA	LA					SR	RC	07BB03	SP	59	65	06	SP				
	1500	V92C DELUXE	01 > 02	N	07BB19	SA	59	73	90	07	SA	LA					SR	RC	07BB03	SP	59	65	06	SP				
	1500	V92SC SPORT CRUISER	00 > 02	Y	07BB19	SA	59	73	90	07	SA	LA					SR	RC	07BB03	SP	59	65	06	SP				
	1500	VEGAS	03 > 05	N	07BB19	SA	59	73	90	07	SA	LA					SR	RC	07BB03	SP	59	65	06	SP				
	1500	VEGAS 8-BALL	05 > 05	N	07BB19	SA	59	73	90	07	SA	LA					SR	RC	07BB03	SP	59	65	06	SP				
	1634	HAMMER	05 > 07	N	07BB19	SA	59	73	90	07	SA	LA					SR	RC	07BB03	SP	59	65	06	SP				
	1634	HAMMER	08 > 08	Y	07KA23	SA				05	SA	LA					SR	RC	07HO31	SP			09	SP				
	1634	HAMMER S	06 > 08	N	07BB19	SA	59	73	90	07	SA	LA					SR	RC	07BB03	SP	59	65	06	SP				
	1634	KINGPIN	06 > 07	N	07BB19	SA	59	73	90	07	SA	LA					SR	RC	07BB03	SP	59	65	06	SP				
	1634	KINGPIN ALL MODELS	08 > 12	N	07KA23	SA				05	SA	LA					SR	RC	07HO31	SP			09	SP				
	1634	KINGPIN TOUR	06 > 07	N	07BB19	SA	59	73	90	07	SA	LA					SR	RC	07BB03	SP	59	65	06	SP				
	1634	VEGAS	06 > 07	N	07BB19	SA	59	73	90	07	SA	LA					SR	RC	07BB03	SP	59	65	06	SP				
	1634	VEGAS	08 > 17	N	07KA23	SA				05	SA	LA					SR	RC	07HO31	SP			09	SP				
	1634	VEGAS 8-BALL	06 > 07	N	07BB19	SA	59	73	90	07	SA	LA					SR	RC	07BB03	SP	59	65	06	SP				
	1634	VEGAS 8-BALL	08 > 17	N	07KA23	SA				05	SA	LA					SR	RC	07HO31	SP			09	SP				
	1634	VEGAS JACKPOT	06 > 07	N	07BB19	SA	59	73	90	07	SA	LA					SR	RC	07BB03	SP	59	65	06	SP				
	1634	VEGAS JACKPOT	08 > 08	N	07KA23	SA				05	SA	LA					SR	RC	07HO31	SP			09	SP				
	1731	BOARDWALK	13 > 15	N	07KA23	SA				05	SA	LA					SR	RC	07HO31	SP			09	SP				
	1731	CROSS COUNTRY	10 > 17	Y	07KA23	SA				05	SA	LA					SR	RC	07HO31	SP			09	SP				
	1731	CROSS COUNTRY 8-BALL	14 > 16	Y	07KA23	SA				05	SA	LA					SR	RC	07HO31	SP			09	SP				
	1731	CROSS COUNTRY TOUR	12 > 17	Y	07KA23	SA				05	SA	LA					SR	RC	07HO31	SP			09	SP				
	1731	CROSS ROADS	10 > 12	Y	07KA23	SA				05	SA	LA					SR	RC	07HO31	SP			09	SP				
	1731	CROSS ROADS 8-BALL	14 > 14	Y	07KA23	SA				05	SA	LA					SR	RC	07HO31	SP			09	SP				
	1731	CROSS ROADS CLASSIC	14 > 14	Y	07KA23	SA				05	SA	LA					SR	RC	07HO31	SP			09	SP				
	1731	GUNNER	15 > 17	N	07KA23	SA				05	SA	LA					SR	RC	07HO31	SP			09	SP				
	1731	HAMMER	09 > 11	Y	07KA23	SA				05	SA	LA					SR	RC	07HO31	SP			09	SP				
	1731	HAMMER 8-BALL	10 > 16	Y	07KA23	SA				05	SA	LA					SR	RC	07HO31	SP			09	SP				
	1731	HAMMER S	09 > 17	Y	07KA23	SA				05	SA	LA					SR	RC	07HO31	SP			09	SP				
	1731	HARD-BALL	12 > 13	Y	07KA23	SA				05	SA	LA					SR	RC	07HO31	SP			09	SP				
	1731	HIGH-BALL	12 > 17	N	07KA23	SA				05	SA	LA					SR	RC	07HO31	SP			09	SP				
	1731	JACKPOT	10 > 16	N	07KA23	SA				05	SA	LA					SR	RC	07HO31	SP			09	SP				
	1731	JUDGE	13 > 17	N	07KA23	SA				05	SA	LA					SR	RC	07HO31	SP			09	SP				
	1731	KINGPIN	10 > 12	N	07KA23	SA				05	SA	LA					SR	RC	07HO31	SP			09	SP				
	1731	KINGPIN 8-BALL	10 > 11	N	07KA23	SA				05	SA	LA					SR	RC	07HO31	SP			09	SP				
	1731	MAGNUM	15 > 17	Y	07KA23	SA				05	SA	LA					SR	RC	07HO31	SP			09	SP				
	1731	MAGNUM X-1	15 > 17	Y	07KA23	SA				05	SA	LA					SR	RC	07HO31	SP			09	SP				
	1731	VEGAS	10 > 17	N	07KA23	SA				05	SA	LA					SR	RC	07HO31	SP			09	SP				
	1731	VEGAS 8-BALL	10 > 17	N	07KA23	SA				05	SA	LA					SR	RC	07HO31	SP			09	SP				
	1731	VEGAS JACKPOT	09 > 09	N	07KA23	SA				05	SA	LA					SR	RC	07HO31	SP			09	SP				
	1731	VISION ALL MODELS	08 > 17	Y	07HO42	SA				06	SA	LA							07HO31	SP			09	SP				
VOGE																										
	500	R	23 > 23	Y	07HO30	SA				05	SA	LA					SR		07HO36	SP			07	SP				
AC	500		23 > 23	Y	07HO30	SA				05	SA	LA					SR		07HO36	SP			07	SP				
ACX	500		23 > 23	Y	07HO41	SA				08	SA								07HO36	SP			07	SP				
DS	500		23 > 23	Y	07HO30	SA				05	SA	LA					SR		07HO36	SP			07	SP				
DSX	500		23 > 23	Y	07HO30	SA				05	SA	LA					SR		07HO36	SP			07	SP				
DSX	650		23 > 23	Y	07HO30	SA				05	SA	LA					SR		07HO36	SP			07	SP				
DS	900	VALICO	23 > 23	Y	07BB03	SA	59	65	73	06	SA	LA							07BB02	SP	58	65	CC	SP	SD	SX		TT

						↓	CC	Genuine		SA	LA	SD	SX	XS	SR	TT	RC		↓	CC	Genuine	SP	SD	SX	XS	TT
VOR																										
	400	CROSS	00 > 01	N	07BB04	SX	30	59	78	CC	SA	LA	SX	SD	TT				07BB02	SX	58	65	CC	SP	SD	SX		TT
	400	ENDURO	00 > 01	N	07BB04	SD	30	59	78	CC	SA	LA	SX	SD	TT				07BB02	SD	58	65	CC	SP	SD	SX		TT
EN	400		02 > 03	N	07BB04	SD	30	59	78	CC	SA	LA	SX	SD	TT				07BB02	SD	58	65	CC	SP	SD	SX		TT
MX	400		02 > 02	N	07BB04	SX	30	59	78	CC	SA	LA	SX	SD	TT				07BB02	SX	58	65	CC	SP	SD	SX		TT
SM	400		02 > 02	N	07BB15	SA				07	SA	LA				SR	RC		07BB02	SX	58	65	CC	SP	SD	SX		TT
EN	450		02 > 04	N	07BB04	SD	30	59	78	CC	SA	LA	SX	SD	TT				07BB02	SD	58	65	CC	SP	SD	SX		TT
MX	450		02 > 04	N	07BB04	SX	30	59	78	CC	SA	LA	SX	SD	TT				07BB02	SX	58	65	CC	SP	SD	SX		TT
SM	450		02 > 04	N	07BB15	SA				07	SA	LA				SR	RC		07BB02	SX	58	65	CC	SP	SD	SX		TT
	500	492 ENDURO	99 > 99	N	07BB04	SD	30	59	78	CC	SA	LA	SX	SD	TT				07BB02	SD	58	65	CC	SP	SD	SX		TT
	500	492 SUPER MOTARD	00 > 01	N	07BB15	07				07	SA	LA				SR	RC		07BB02	CC	58	65	CC	SP	SD	SX		TT
	500	495 CROSS	99 > 99	N	07BB04	SX	30	59	78	CC	SA	LA	SX	SD	TT				07BB02	SX	58	65	CC	SP	SD	SX		TT
EN	530		02 > 04	N	07BB04	SD	30	59	78	CC	SA	LA	SX	SD	TT				07BB02	SD	58	65	CC	SP	SD	SX		TT
MX	530		02 > 04	N	07BB04	SX	30	59	78	CC	SA	LA	SX	SD	TT				07BB02	SX	58	65	CC	SP	SD	SX		TT
SM	530		02 > 04	N	07BB15	SA				07	SA	LA				SR	RC		07BB02	SX	58	65	CC	SP	SD	SX		TT
VOXAN																										
	1000	CAFE RACER	01 > 06	Y	07BB15	SA				07	SA	LA				SR	RC		07BB20	SP	65	90	CC	SP				
	1000	ROADSTER	01 > 06	Y	07BB15	SA				07	SA	LA				SR	RC		07BB20	SP	65	90	CC	SP				
	1000	SCRAMBLER	01 > 03	Y	07HO30	05				05	SA	LA				SR			07YA20	08			08	SP				TT
VB1	1000	EVO	04 > 06	Y	07BB19	SA	59	73	90	07	SA	LA				SR	RC		07BB20	SP	65	90	CC	SP				
WRM																										
	450	MX	06 > 08	N	07BB04	SX	30	59	78	CC	SA	LA	SX	SD	TT				07BB27	5A					SD	SX		TT
XINGFU																										
XF	150	A	97 > 97	N	07HO18	07				07																		
YAMAHA																										
	50	AXIS PRO FOOT	92 > 99	N	07041	CC				CC																		
	50	CYGNUS	96 > 01	N	07039	CC				CC																		
	50	JOG R/RR	02 > 18	N	07002	CC				CC																		
	50	NEO'S 4	09 > 19	N	07002	CC				CC																		
	50	SLIDER	00 > 05	N	07066	CC				CC						XS												
	50	WHY	99 > 07	N	07002	CC				CC																		
BW	50		03 > 05	N	07041	CC				CC																		
BW	50	BUMP	97 > 02	N	07002	CC				CC																		
BW	50	NEXT GENERATION	96 > 07	N	07002	CC				CC																		
BW	50	SPORTS SPEC R	02 > 06	N	07002	CC				CC																		
BW	50	SPY	95 > 03	N	07002	CC				CC																		
CR	50	TARGET	91 > 95	N	07041	CC				CC																		
CR	50	Z	91 > 95	N	07041	CC				CC																		
CV	50	A/R JOG	03 > 08	N	07091	CC				CC																		
CV	50	JOG, JOG ZR	01 > 06	N	07046	CC				CC																		
DT	50	LCD	98 > 01	N	07YA16	05				05			SX	SD														
DT	50	R	89 > 97	N	07039	CC				CC																		
DT	50	R	98 > 03	N	07009	CC				CC																		
DT	50	R	04 > 08	N	07044	CC				CC									07048	CC			CC					
DT	50	X SUPERMOTARD	04 > 08	N	07049	CC				CC									07048	CC			CC					
FS	50	DX	75 > 79	N	07YA01	13				13																		
FS1	50	DX	77 > 78	N	07YA01	13				13																		
FS1	50	DX	79 > 81	N	07YA05	27				27																		
FZR	50		90 > 91	N	07YA22	06				06	SA		SX	SD					07YA12	07			07	SP				
FZR	50		92 > 92	N	07SU12	15				15			SX	SD					07KA12	TT					SD	SX		TT
JOG	50	(SPAIN)	88 > 88	N	07041	CC				CC																		

YAMAHA

						↓	CC	Genuine		SA	LA	SD	SX	XS	SR	TT	RC		↓	CC	Genuine	SP	SD	SX	XS	TT
JOG	50	R	02 > 07	N	07041	CC			CC																	
JOG-Z	50		88 > 89	N	07041	CC			CC																	
JOG-Z	50		90 > 91	N	07086	CC			CC																	
NS	50	AEROX	13 > 19	N	07086	CC			CC									07066	CC		CC				XS	
RD	50		76 > 78	N	07YA01	13			13																	
RD	50	M	79 > 80	N	07YA05	27			27																	
RD	50	MX	81 > 87	N	07YA08	09			09																	
RS	50	CHAMP	88 > 93	N	07041	CC			CC																	
RX	50	K	83 > 85	N	07YA08	09			09																	
TDR	50		90 > 92	N	07039	CC			CC									07039	CC		CC					
TZM	50	R	94 > 97	N	07071	CC			CC						XS			07039	CC		CC					
TZR	50		90 > 92	N	07071	CC			CC						XS			07039	CC		CC					
TZR	50		93 > 02	N	07071	CC			CC						XS			07YA25	08		08					
TZR	50		03 > 04	N	07049	CC			CC									07044	CC		CC					
YA	50	AXIS MOFA	97 > 02	N	07002	CC			CC																	
YE	50	ZEST (ITALY)	92 > 95	N	07086	CC			CC																	
YE	50	ZEST (JAPAN)	92 > 95	N	07041	CC			CC																	
YH	50		98 > 07	N	07086	CC			CC																	
YM	50	BREEZE, FIZZ	95 > 95	N	07086	CC			CC																	
YN	50	NEO'S, LC	97 > 16	N	07002	CC			CC																	
YQ	50	AEROX	97 > 12	N	07086	CC			CC									07066	CC		CC				XS	
YSR	50		87 > 91	N	07YA14	07			07			SX	SD													
YSR	50		92 > 92	N	07YA14	07			07			SX	SD													
YZ	65		19 > 23	N	07YA16	SX			05			SX	SD					07HO32	SX			SP	SD	SX		
DT	80	LC	81 > 84	N	07YA10	11			11																	
DT	80	LC-2	85 > 92	N	07YA14	07			07			SX	SD													
RD	80	LC	81 > 82	N	07YA10	11			11																	
RD	80	LC	83 > 85	N	07YA14	07			07			SX	SD													
RD	80	MX	81 > 86	N	07YA08	09			09																	
RX	80	SE	82 > 84	N	07YA08	09			09																	
TDR	80		89 > 89	N	07YA14	07			07			SX	SD					07YA14	07		07		SD	SX		
TZR	80		89 > 91	N	07YA12	07			07	SA																
TZR	80		92 > 95	N	07041	CC			CC									07YA14	07		07		SD	SX		
YD	80		89 > 89	N	07SU12	15			15			SX	SD					07KA12	TT				SD	SX		TT
YE	80	ZEST (ITALY)	93 > 94	N	07086	CC			CC																	
YE	80	ZEST (JAPAN)	93 > 95	N	07041	CC			CC																	
YSR	80		86 > 92	N	07YA14	07			07			SX	SD													
YZ	80		86 > 92	N	07YA16	SD			05			SX	SD													
YZ	80		93 > 01	N	07YA16	SX			05			SX	SD					07HO32	SX			SP	SD	SX		
YZ	85	LW	02 > 23	N	07YA16	SX			05			SX	SD					07HO32	SX			SP	SD	SX		
	90	AXIS PRO FOOT	94 > 94	N	07041	CC			CC																	
CR	90	TARGET	91 > 94	N	07041	CC			CC																	
JOG	90		90 > 91	N	07041	CC			CC																	
RD	90		76 > 79	N	07YA01	13			13																	
YA	90	AXIS	90 > 93	N	07041	CC			CC																	
YFM	90	RY RAPTOR	09 > 15	N														07YA54	SD		CC	SP	SD	SX		
	100	AEROX	00 > 06	N	07002	CC			CC																	
	100	NEO'S	00 > 02	N	07002	CC			CC																	
RD	100		80 > 82	N	07YA05	27			27																	
RD	100	D	76 > 79	N	07YA01	13			13																	
RS	100	DX	77 > 79	N	07YA01	13			13																	
RS	100	DX	80 > 82	N	07YA05	27			27																	

YAMAHA

						↓	CC	Genuine		SA	LA	SD	SX	XS	SR	TT	RC		↓	CC	Genuine	SP	SD	SX	XS	TT
RX	100		76 > 79	N	07YA01	13				13																
RX	100		84 > 87	N	07YA10	11				11																
YW	100	BOOSTER	99 > 02	N	07041	CC				CC																
	105	CRYPTON	98 > 04	N	07039	CC				CC																
	110	MIO	05 > 07	N	07046	CC				CC																
	110	MIO SPORTY	05 > 07	N	07046	CC				CC																
	110	NOUVO	06 > 07	N	07046	CC				CC																
	115	D'ELIGHT	14 > 20	N	07114	CC				CC																
RX	115	S	82 > 85	N	07YA10	11				11																
	125	D'ELIGHT	17 > 22	N	07113	CC				CC																
	125	XENTER	12 > 18	N	07093	CC				CC																
BWS	125		10 > 11	N	07093	CC				CC																
DT	125	LC	85 > 87	N	07YA14	07				07			SX	SD												
DT	125	R	96 > 07	N	07039	CC				CC								07039	CC			CC				
DT	125	R, ELECTRIC	88 > 03	N	07YA14	07				07			SX	SD				07YA14	07			07		SD	SX	
DT	125	TENERE	89 > 90	N	07BB09	07				07																
DT	125	TENERE SCOUT	90 > 94	N	07GR15	06				06								07SU17	18			18	SP			TT
DT	125	X SUPERMOTARD	05 > 08	N	07BB03	06	59	65	73	06	SA	LA						07KA12	TT					SD	SX		TT
DTZ	125	TENERE	90 > 94	N	07GR15	06				06								07SU17	18			18	SP				TT
GPD	125	N-MAX	15 > 19	N	07113	CC				CC								07114	CC			CC					
MT	125		14 > 19	N	07GR77	07				07	SA					SR		07GR52	09			09		SD	SX		
MT	125		20 > 22	N	07GR77	07				07	SA					SR		07KA12	TT					SD	SX		TT
MW	125	TRICITY LEFT	14 > 19	N	07112	CC				CC								07110	CC			CC					
MW	125	TRICITY RIGHT	14 > 19	N	07111	CC				CC																	
NXC	125	CYGNUS	10 > 11	N	07092	CC				CC																
NXC	125	CYGNUS X	05 > 09	N	07068	CC				CC																
RD	125	DX	75 > 77	N	07YA01	13				13																
RD	125	DX	78 > 81	N	07YA05	27				27																
RD	125	LC	82 > 84	Y	07YA10	11				11																
RD	125	LC	85 > 87	N	07YA12	07				07	SA															
RS	125	DX	76 > 79	N	07YA01	13				13																
RS	125	DX	80 > 86	N	07YA05	27				27																
SR	125		92 > 96	N	07YA10	11				11																
SR	125		97 > 02	N	07YA34	08				08	SA															
SR	125	FLAME	96 > 96	N	07YA14	07				07			SX	SD												
SX	125	R	88 > 88	N	07HO09	06				06			SX	SD	TT											
TDR	125	(ITALY)	90 > 93	N	07BB09	07				07								07BB07	TT			08				TT
TDR	125	R	93 > 03	N	07YA34	SA				08	SA							07YA14	07			07		SD	SX	
TT-R	125	LW	00 > 20	N	07YA16	SD				05			SX	SD												
TW	125		99 > 07	N	07YA37	07				07																
TZ	125		97 > 00	N	07SU14	RC				07	SA	LA				SR	RC	07YA29	CC			CC				
TZR	125		87 > 88	N	07YA12	07				07	SA															
TZR	125		89 > 92	N	07YA11	07				07	SA							07YA12	07			07	SP			
TZR	125		93 > 93	N	07YA34	08				08	SA							07YA11	07			07	SP			
TZR	125		94 > 94	N	07YA23	07				07	SA	LA				SR	RC	07YA11	07			07	SP			
TZR	125	R	94 > 04	N	07YA23	07				07	SA	LA				SR	RC	07YA12	07			07	SP			
VP	125	X-CITY	08 > 13	N	07096	CC				CC					XS			07004	CC			CC			XS	
WR	125		91 > 97	N	07SU12	SD				15			SX	SD				07KA12	SD					SD	SX		TT
WR	125		98 > 02	N	07KA17	SD				05		LA	SX	SD	TT			07HO26	SD			08		SD	SX		TT
WR	125	R, XY	09 > 16	N	07HO30	05				05	SA	LA				SR		07BB02	CC	58	65	CC	SP	SD	SX		TT
XC	125	CYGNUS F	00 > 08	N	07039	CC				CC																
XC	125	F	00 > 08	N	07039	CC				CC																

YAMAHA

						↓	CC	Genuine		SA	LA	SD	SX	XS	SR	TT	RC		↓	CC	Genuine	SP	SD	SX	XS	TT
XC	125	TR CYGNUS, R	96 > 98	N	07039	CC				CC																
XC	125	VITY	08 > 13	N	07YA28	CC				CC																
XN	125	TEOS	01 > 04	N	07002	CC				CC																
XQ	125	MAXTER	01 > 05	Y	07001	CC				CC					XS			07004	CC		CC			XS	
XSR	125		22 > 23	N	07YA28	CC				CC								07KA12	TT				SD	SX		TT
XT	125	R	05 > 13	N	07049	CC				CC								07048	CC		CC					
XT	125	X SUPERMOTARD	05 > 13	N	07049	CC				CC								07048	CC		CC					
XTZ	125		05 > 20	N	07SU12	15				15		SX	SD													
XV	125	VIRAGO	97 > 00	N	07YA34	08				08	SA															
XVS	125	DRAG STAR	00 > 06	N	07YA34	08				08	SA															
YBR	125		06 > 07	N	07YA14	07				07		SX	SD													
YBR	125		08 > 16	N	07YA28	CC				CC																
YP	125	MAJESTY	01 > 11	N	07001	CC				CC					XS			07004	CC		CC			XS	
YP	125	R MAJESTY	99 > 00	N	07001	CC				CC					XS											
YP	125	RA XMAX ABS	17 > 19	N	07YA52	CC				CC	SA					SR		07YA53	CC							
YP	125	XMAX	06 > 09	N	07065	CC				CC					XS			07004	CC		CC			XS	
YP	125	XMAX	10 > 23	N	07096	CC				CC					XS			07004	CC		CC			XS	
YP	125	XMAX ABS	11 > 16	N	07096	CC				CC					XS			07043	CC		CC			XS	
YP	125	XMAX BUSINESS ABS	11 > 13	N	07096	CC				CC					XS			07043	CC		CC			XS	
YP	125	XMAX SPORT ED.	11 > 13	N	07096	CC				CC					XS			07004	CC		CC			XS	
YS	125		17 > 19	N	07YA28	CC				CC																
YW	125	Z	10 > 11	N	07093	CC				CC																
YZ	125		85 > 87	N	07YA13	SD						SX	SD	TT												
YZ	125		88 > 88	N	07YA13	SX						SX	SD	TT				07YA14	SX		07		SD	SX		
YZ	125		89 > 89	N	07SU12	SX				15		SX	SD					07HO22	SX		05		SD	SX		TT
YZ	125		90 > 95	N	07SU12	SX				15		SX	SD					07KA12	SX				SD	SX		TT
YZ	125		96 > 97	N	07SU12	SX				15		SX	SD					07SU18	SD				SD			TT
YZ	125		98 > 02	N	07KA17	SX				05		LA	SX	SD	TT			07HO26	SX		08		SD	SX		TT
YZ	125		03 > 07	N	07KA17	SX				05		LA	SX	SD	TT			07YA41	SX		CC		SD	SX		TT
YZ	125		08 > 21	N	07YA47	SX							SX	SD				07YA41	SX		CC		SD	SX		TT
YZ	125		22 > 23	N	07YA55	SX							SX	SD				07YA41	SX		CC		SD	SX		TT
YZF	125	R	08 > 13	N	07BB04	CC	30	59	78	CC	SA	LA	SX	SD	TT			07GR52	09		09		SD	SX		
YZF	125	R	14 > 18	N	07GR77	07				07	SA					SR		07GR52	09		09		SD	SX		
YZF	125	R	19 > 22	N	07GR77	07				07	SA					SR		07KA12	TT				SD	SX		TT
	135	CRYPTON X	08 > 14	N	07YA28	CC				CC																
	150	TEOS	02 > 05	N	07002	CC				CC																
	150	XENTER	12 > 18	N	07093	CC				CC																
FZH	150	FAZER	11 > 14	N	07BB04	CC	30	59	78	CC	SA	LA	SX	SD	TT											
XC	150	FLY ONE	92 > 99	N	07YA14	07				07			SX	SD												
XC	150	FLY ONE R	98 > 02	N	07039	CC				CC																
XQ	150	MAXTER	01 > 02	Y	07001	CC				CC					XS			07004	CC		CC			XS	
YP	150	MAJESTY	01 > 02	N	07001	CC				CC					XS			07004	CC		CC			XS	
YZF	150	R15	14 > 14	N	07YA28	CC				CC								07HO49	05		05					
GPD	155	N-MAX	15 > 19	N	07113	CC				CC								07114	CC		CC					
DT	175		00 > 00	N	07YA37	07				07																
RT	180		90 > 93	N	07YA18	09				09	SA			TT												
RT	180		95 > 96	N	07YA14	SD				07			SX	SD												
YP	180	R MAJESTY	03 > 03	N	07001	CC				CC					XS											
YP	180	R MAJESTY	04 > 06	N	07001	CC				CC					XS			07004	CC		CC			XS	
DT	200		85 > 87	N	07YA14	07				07			SX	SD												
DT	200		89 > 89	N	07YA14	07				07			SX	SD				07YA14	07		07		SD	SX		
DT	200	WR	91 > 93	N	07SU12	15				15			SX	SD				07KA12	TT				SD	SX		TT

YAMAHA

						↓	CC	Genuine		SA	LA	SD	SX	XS	SR	TT	RC		↓	CC	Genuine	SP	SD	SX	XS	TT
IT	200		85 > 85	N	07YA14	SD				07			SX	SD												
IT	200		86 > 86	N	07YA13	TT							SX	SD	TT											
RD	200	DX	76 > 77	N	07YA01	13				13																
RD	200	DX	78 > 81	N	07YA05	27				27																
SDR	200		88 > 89	N	07YA12	07				07	SA							07YA12	07			07	SP			
SX	200	R	88 > 98	N	07HO09	06				06			SX	SD	TT											
TT	200		86 > 89	N	07YA14	07				07			SX	SD												
TW	200		01 > 22	N	07YA37	07				07																
WR	200		91 > 92	N	07SU12	SD				15			SX	SD				07KA12	SD					SD	SX		TT
YFS	200	R BLASTER	03 > 06	Y	07HO09	SD				06			SX	SD	TT			07HO32	SD				SP	SD	SX		
YFS	200	U-P BLASTER	88 > 02	N														07YA44	SD					SD			
	225	BRONCO, CELLOW	97 > 02	N	07YA37	07				07																
	225	SEROW	85 > 87	N	07YA14	07				07			SX	SD												
TT	225	S,T	86 > 00	N	07YA14	07				07			SX	SD												
TT-R	225		01 > 04	N	07YA14	SD				07			SX	SD												
XT	225		92 > 00	N	07YA14	07				07			SX	SD												
XT	225		01 > 01	N	07YA37	07				07																
XT	225	SEROW	86 > 86	N	07YA14	07				07			SX	SD												
TT-R	230		05 > 22	N	07SU12	SD				15			SX	SD												
XV	240	VIRAGO	92 > 98	N	07YA10	11				11																
FZ	250	PHAZER N, S	85 > 86	Y	07YA11	07				07	SA															
FZ	250	R	85 > 85	N	07YA12	07				07	SA															
FZ25	250		19 > 19	N	07BB04	CC	30	59	78	CC	SA	LA	SX	SD	TT			07KA12	TT					SD	SX		TT
FZR	250		87 > 88	Y	07YA17	11				11	SA							07YA12	07			07	SP			
FZR	250	R	89 > 99	Y														07YA12	07			07	SP			
FZX	250	ZEAL	91 > 92	N	07YA27	SA				09	SA							07YA12	SP			07	SP			
GX	250	LEFT	80 > 85	N	07YA07	13				13																
GX	250	RIGHT	80 > 85	N	07YA04	13				13																
IT	250		85 > 86	N	07YA14	SD				07			SX	SD												
MT-25	250		16 > 17	N	07YA52	SA				CC	SA					SR		07YA53	CC							
NX	250		88 > 88	N	07YA13	TT							SX	SD	TT											
R1-Z	250		90 > 92	N														07YA12	07			07	SP			
RD	250		73 > 76	N	07YA02	07				07																
RD	250		77 > 77	N	07YA02	07				07								07YA02	07			07				
RD	250		78 > 79	N	07YA04	13				13								07YA04	13			13				
RD	250	DX LEFT	80 > 80	N	07YA07	13				13																
RD	250	DX RIGHT	80 > 80	N	07YA04	13				13																
RD	250	LC	80 > 80	N	07YA06	09				09																
RD	250	LC	81 > 82	N	07YA08	09				09																
RD	250	LC	83 > 84	N	07YA10	11				11								07YA11	07			07	SP			
RZ	250	RR	88 > 88	Y	07YA12	SA				07	SA							07YA12	SP			07	SP			
RZR	250		90 > 90	Y	07YA12	SA				07	SA							07YA12	SP			07	SP			
SRV	250		92 > 97	N	07YA27	SA				09	SA															
SRX	250		84 > 90	N	07YA12	07				07	SA															
SRX	250	T, TC	87 > 87	N	07YA12	07				07	SA															
TDR	250		88 > 92	N	07YA17	11				11	SA							07YA12	07			07	SP			
TT	250		87 > 92	N	07YA13	TT							SX	SD	TT											
TT	250		93 > 03	N	07SU12	SD				15			SX	SD				07KA12	SD					SD	SX		TT
TY	250	R	91 > 92	N	07BB12	05				05					TT											
TY	250	Z	93 > 96	N	07BB12	05				05					TT			07BB12	05			05					TT
TY	250	Z (SCOTTISH)	96 > 96	N	07YA14	SX				07			SX	SD				07KA12	SX					SD	SX		TT
TZ	250		82 > 85	N	07YA02	07				07																

YAMAHA

						↓	CC	Genuine										↓	CC	Genuine					
TZ	250		90 > 05	Y	07SU14	RC				07	SA	LA				SR	RC	07YA29	CC			CC					
TZR	250		87 > 88	Y	07YA17	11				11	SA							07YA12	07			07	SP				
TZR	250		89 > 92	Y	07YA23	07				07	SA	LA				SR	RC	07YA12	07			07	SP				
TZR	250	R	94 > 94	Y	07BB15	07				07	SA	LA				SR	RC	07YA29	CC			CC					
VP	250	X-CITY	07 > 09	N	07096	XS				CC					XS			07043	XS			CC				XS	
WR	250		90 > 97	N	07SU12	SD				15			SX	SD				07KA12	SD					SD	SX		TT
WR	250		98 > 02	N	07KA17	SD				05		LA	SX	SD	TT			07HO26	SD			08		SD	SX		TT
WR	250	F	01 > 02	N	07KA17	SD				05		LA	SX	SD	TT			07HO26	SD			08		SD	SX		TT
WR	250	F	03 > 13	N	07KA17	SD				05		LA	SX	SD	TT			07YA41	SD			CC		SD	SX		TT
WR	250	F EFI	15 > 17	N	07KA17	SD				05		LA	SX	SD	TT			07YA41	SD			CC		SD	SX		TT
WR	250	F EFI	18 > 21	N	07YA47	SD							SX	SD				07YA41	SD			CC		SD	SX		TT
WR	250	F ENDURO GP	18 > 18	N	07YA47	SD							SX	SD				07YA41	SD			CC		SD	SX		TT
WR	250	R	08 > 20	N	07KA17	SD				05		LA	SX	SD	TT			07YA41	TT					SD	SX		TT
WR	250	X	08 > 16	N	07HO30	SA				05	SA	LA				SR		07YA41	TT					SD	SX		TT
XG	250	TRICKER	05 > 11	N	07YA37	07				07								07KA12	TT					SD	SX		TT
XS	250	C	77 > 78	N	07YA03	09				09								07YA03	09			09					
XS	250	D, E	79 > 80	N	07YA03	09				09																	
XS	250	SE, SF	80 > 81	N	07YA04	13				13																	
XT	250		08 > 22	N	07YA37	07				07								07KA12	TT					SD	SX		TT
XV	250	ROUTE 66	88 > 90	N	07YA10	11				11																	
XV	250	ROUTE 66	95 > 97	N	07YA34	08				08	SA																
XV	250	S VIRAGO	95 > 07	N	07YA34	SA				08	SA																
XV	250	VIRAGO	88 > 88	N	07YA10	11				11																	
XV	250	VIRAGO	89 > 94	N	07YA19	09				09																	
XVS	250	DRAG STAR	01 > 04	N	07YA34	08				08	SA																
YBR	250		07 > 11	N	07YA22	06				06	SA		SX	SD													
YD	250	S	90 > 90	N	07YA11	07				07	SA																
YFM	250	AN BRUIN 2X4	05 > 07	Y	07HO09	SD				06			SX	SD	TT												
YFM	250	BEAR TRACKER	01 > 04	Y	07HO09	SD				06			SX	SD	TT												
YFM	250	RAPTOR LEFT	09 > 14	N	07YA49	SD							SX	SD				07HO32	SD				SP	SD	SX		
YFM	250	RAPTOR RIGHT	09 > 14	N	07YA48	SD							SX	SD													
YP	250	D MAJESTY DX	98 > 00	N	07042	XS				CC					XS			07043	XS			CC				XS	
YP	250	MAJESTY	96 > 04	N	07042	XS				CC					XS												
YP	250	MAJESTY DX/ABS	99 > 14	N	07042	XS				CC					XS			07043	XS			CC				XS	
YP	250	XMAX	05 > 09	N	07065	XS				CC					XS			07043	XS			CC				XS	
YP	250	XMAX	10 > 13	N	07096	XS				CC					XS			07043	XS			CC				XS	
YP	250	XMAX	14 > 16	N	07096	XS				CC					XS			07109	XS			CC				XS	
YTZ	250	TRI MOTO	85 > 86	N	07YA14	SD				07			SX	SD				07YA14	SD			07		SD	SX		
YZ	250		85 > 87	N	07YA13	SD							SX	SD	TT												
YZ	250		88 > 88	N	07YA13	SX							SX	SD	TT			07YA14	SX			07		SD	SX		
YZ	250		89 > 89	N	07SU12	SX				15			SX	SD				07HO22	SX			05		SD	SX		TT
YZ	250		98 > 02	N	07KA17	SX				05		LA	SX	SD	TT			07HO26	SX			08		SD	SX		TT
YZ	250		03 > 07	N	07KA17	SX				05		LA	SX	SD	TT			07YA41	SX			CC		SD	SX		TT
YZ	250		08 > 21	N	07YA47	SX							SX	SD				07YA41	SX			CC		SD	SX		TT
YZ	250		22 > 23	N	07YA55	SX							SX	SD				07YA41	SX			CC		SD	SX		TT
YZ	250	A	90 > 90	N	07SU12	SX				15			SX	SD				07KA12	SX					SD	SX		TT
YZ	250	B1-J1	91 > 97	N	07SU12	SX				15			SX	SD				07SU18	SD					SD			TT
YZ	250	F	01 > 02	N	07KA17	SX				05		LA	SX	SD	TT			07HO26	SX			08		SD	SX		TT
YZ	250	F	03 > 06	N	07KA17	SX				05		LA	SX	SD	TT			07YA41	SX			CC		SD	SX		TT
YZ	250	F	07 > 20	N	07YA47	SX							SX	SD				07YA41	SX			CC		SD	SX		TT
YZ	250	F	21 > 23	N	07YA55	SX							SX	SD				07YA41	SX			CC		SD	SX		TT
YZ	250	FX	15 > 21	N	07YA47	SD							SX	SD				07YA41	SD			CC		SD	SX		TT

YAMAHA

						↓	CC	Genuine	SA	LA	SD	SX	XS	SR	TT	RC		↓	CC	Genuine	SP	SD	SX	XS	TT
YZ	250	WRA,WRB	90 > 91	N	07SU12	SX			15			SX	SD					07KA12	SX				SD	SX		TT
YZF	250	R25	15 > 20	N	07YA52	SA			CC	SA					SR		07YA53	CC							
	300	TRICITY LEFT	20 > 20	N	07112	CC			CC								07114	CC		CC					
	300	TRICITY RIGHT	20 > 20	N	07111	CC			CC																
VP	300	VERSITY	03 > 04	N	07001	XS			CC					XS			07001	XS		CC				XS	
VP	300	VERSITY	05 > 06	N	07096	XS			CC					XS			07001	XS		CC				XS	
YFM	300	GRIZZLY	12 > 13	Y	07KA07	SD			17			SX	SD				07YA54	SD		CC	SP	SD	SX		
YFM	300	WARRIOR	89 > 89	N	07HO09	SD			06			SX	SD	TT			07HO22	SD		05		SD	SX		TT
YP	300	XMAX	17 > 23	N	07YA52	CC			CC	SA					SR		07YA53	CC							
MT-03	321		16 > 22	N	07YA52	SA			CC	SA					SR		07YA53	CC							
YZF	321	R3	15 > 23	N	07YA52	SA			CC	SA					SR		07YA53	CC							
RD	350		73 > 79	N	07YA02	07			07																
RD	350	LC	80 > 80	Y	07YA06	09			09																
RD	350	LC	81 > 82	Y	07YA08	09			09																
RD	350	LC	85 > 85	Y	07YA12	07			07	SA							07YA12	07		07	SP				
RD	350	LC YPVS	83 > 84	Y	07YA10	11			11								07YA11	07		07	SP				
RD	350	LC, F	85 > 90	Y	07YA12	SA			07	SA							07YA12	SP		07	SP				
RD	350	R	91 > 95	Y	07YA12	SA			07	SA							07YA12	SP		07	SP				
RZ	350		84 > 85	Y	07YA10	11			11								07YA11	07		07	SP				
RZ	350		86 > 88	Y	07YA12	SA			07	SA							07YA12	SP		07	SP				
TT	350		86 > 87	N	07YA13	SD						SX	SD	TT											
TT	350		95 > 00	N	07SU12	SD			15			SX	SD				07KA12	SD				SD	SX		TT
XT	350		85 > 96	N	07YA14	07			07			SX	SD												
YFM	350	BRUIN 2X4, 4X4	04 > 07	Y	07HO09	SD			06			SX	SD	TT											
YFM	350	FWB L, LC BIG BEAR	99 > 99	Y	07HO09	SD			06			SX	SD	TT											
YFM	350	FXG-FXM WOLVERINE	95 > 11	Y	07HO09	SD			06			SX	SD	TT			07HO32	SD			SP	SD	SX		
YFM	350	R RAPTOR	04 > 14	Y	07HO32	SD						SX	SD				07HO32	SD			SP	SD	SX		
YFM	350	XG,XH WARRIOR	95 > 96	Y	07HO09	SD			06			SX	SD	TT			07HO32	SD			SP	SD	SX		
YFM	350	XT, XU WARRIOR	87 > 88	Y	07YA14	SD			07			SX	SD				07HO32	SD			SP	SD	SX		
YFM	350	XW, XA-M WARRIOR	89 > 07	Y	07HO09	SD			06			SX	SD	TT			07HO09	SD		06		SD	SX		TT
YFZ	350	BANSHEE	87 > 89	Y	07YA14	SD			07			SX	SD				07HO32	SD			SP	SD	SX		
YFZ	350	BANSHEE	90 > 06	Y	07HO09	SD			06			SX	SD	TT			07HO32	SD			SP	SD	SX		
XS	360	B	76 > 76	N	07YA02	07			07																
XS	360	C, D	77 > 77	N	07YA03	09			09								07YA03	09		09					
YZ	360		89 > 89	N	07SU12	SD			15			SX	SD				07HO22	SD		05		SD	SX		TT
	400	ARTESIA	91 > 92	N	07YA25	SA			08	SA							07YA14	07		07		SD	SX		
FZ	400	N	87 > 87	Y	07YA11	07			07	SA							07YA12	07		07	SP				
FZ	400	R	85 > 85	Y	07YA12	07			07	SA							07YA12	07		07	SP				
FZR	400		87 > 87	Y	07YA11	07			07	SA							07YA12	07		07	SP				
FZR	400		88 > 90	Y	07YA17	SA			11	SA							07YA12	SP		07	SP				
FZR	400	A	90 > 90	N	07YA35	SA			07	SA							07YA12	SP		07	SP				
FZR	400	R	91 > 94	Y	07YA23	SA			07	SA	LA				SR	RC	07YA12	SP		07	SP				
RD	400		73 > 76	N	07YA02	07			07																
RD	400		77 > 77	N	07YA02	07			07								07YA02	07		07					
RD	400		78 > 78	N	07YA04	13			13								07YA04	13		13					
RD	400		79 > 79	Y	07YA03	09			09								07YA04	13		13					
SR	400		77 > 77	N	07YA03	09			09								07YA03	09		09					
SR	400		14 > 16	N	07YA27	SA			09	SA															
SRX	400		85 > 86	N	07YA35	07			07	SA							07YA12	07		07	SP				
SRX	400		87 > 87	N	07YA17	11			11	SA							07YA12	07		07	SP				
WR	400	F	98 > 98	N	07KA17	SD			05		LA	SX	SD	TT			07SU18	SD				SD			TT
WR	400	F	99 > 00	N	07KA17	SD			05		LA	SX	SD	TT			07HO26	SD		08		SD	SX		TT

YAMAHA

						↓	CC	Genuine		SA	LA	SD	SX	XS	SR	TT	RC		↓	CC	Genuine	SP	SD	SX	XS	TT
XJ	400		80 > 81	N	07YA06	09				09																
XJ	400		82 > 82	Y	07YA10	11				11								07YA10	11			11				
XJ	400	DIVERSION	91 > 93	N	07YA27	SA				09	SA							07YA12	SP			07	SP			
XJ	400	MAXIM, SECA	81 > 81	Y	07YA08	09				09																
XJR	400	R	95 > 96	N	07BB19	SA	59	73	90	07	SA	LA				SR	RC	07YA11	SP			07	SP			
XS	400		77 > 77	N	07YA03	09				09								07YA03	09			09				
XS	400		82 > 85	N	07YA10	11				11																
XS	400	DOHC	82 > 82	N	07YA10	11				11																
XS	400	SE LEFT	80 > 81	N	07YA07	13				13																
XS	400	SE RIGHT	80 > 81	N	07YA04	13				13																
XS	400	SG, SH, SF	80 > 81	N	07YA04	13				13																
XS	400	Z	83 > 83	N	07YA11	07				07	SA							07YA11	07			07	SP			
XT	400		86 > 86	N	07YA14	07				07			SX	SD												
XV	400	VIRAGO, SPL	88 > 88	N	07YA19	09				09																
YFM	400	FAM KODIAK	00 > 02	Y	07HO09	SD				06			SX	SD	TT			07GR49	SD					SD	SX	
YFM	400	FAR KODIAK AUTOMATIC	03 > 03	Y	07HO09	SD				06			SX	SD	TT											
YFM	400	FWN BIG BEAR 4WD	00 > 11	Y	07HO09	SD				06			SX	SD	TT			07GR49	SD					SD	SX	
YFM	400	FWNH BIG BEAR-BUCKMASTER 4WD	00 > 11	Y	07HO09	SD				06			SX	SD	TT			07GR49	SD					SD	SX	
YFM	400	N BIG BEAR 2WD	00 > 11	Y	07HO09	SD				06			SX	SD	TT			07GR49	SD					SD	SX	
YP	400	MAJESTY	04 > 04	N	07073	XS				CC					XS			07059	XS			CC			XS	
YP	400	MAJESTY	05 > 13	Y	07042	XS				CC					XS			07059	XS			CC			XS	
YP	400	R XMAX	13 > 16	N	07096	XS				CC					XS			07069	XS			CC			XS	
YP	400	RA XMAX	14 > 16	N	07096	XS				CC					XS			07069	XS			CC			XS	
YZ	400	F	98 > 98	N	07KA17	SX				05		LA	SX	SD	TT			07SU18	SD					SD			TT
YZ	400	F	99 > 99	N	07KA17	SX				05		LA	SX	SD	TT			07HO26	SX			08		SD	SX		TT
WR	426	F	01 > 02	N	07KA17	SD				05		LA	SX	SD	TT			07HO26	SD			08		SD	SX		TT
YZ	426	F	00 > 02	N	07KA17	SX				05		LA	SX	SD	TT			07HO26	SX			08		SD	SX		TT
WR	450	F	03 > 15	N	07KA17	SD				05		LA	SX	SD	TT			07YA41	SD			CC		SD	SX		TT
WR	450	F EFI	16 > 20	N	07YA47	SD							SX	SD				07YA41	SD			CC		SD	SX		TT
WR	450	F EFI	21 > 21	N	07YA55	SD							SX	SD				07YA41	SD			CC		SD	SX		TT
WR	450	F ENDURO GP	18 > 18	N	07YA47	SD							SX	SD				07YA41	SD			CC		SD	SX		TT
YFM	450	FA KODIAK	03 > 07	Y	07HO09	SD				06			SX	SD	TT			07GR49	SD					SD	SX	
YFM	450	WOLVERINE	06 > 10	Y	07HO09	SD				06			SX	SD	TT			07GR49	SD					SD	SX	
YFZ	450	S LEFT	04 > 05	N	07YA22	SD				06	SA		SX	SD				07HO32	SD				SP	SD	SX	
YFZ	450	S RIGHT	04 > 05	N	07SU12	SD				15			SX	SD												
YFZ	450	S LEFT	06 > 09	N	07YA22	SD				06	SA		SX	SD				07038	CC			CC				XS	
YFZ	450	S RIGHT	06 > 09	N	07SU12	SD				15			SX	SD												
YXR	450	RHINO LEFT	06 > 09	N	07SU12	SD				15			SX	SD												
YXR	450	RHINO RIGHT	06 > 09	N	07YA22	SD				06	SA		SX	SD												
YZ	450	F	03 > 07	N	07KA17	SX				05		LA	SX	SD	TT			07YA41	SX			CC		SD	SX		TT
YZ	450	F	08 > 19	N	07YA47	SX							SX	SD				07YA41	SX			CC		SD	SX		TT
YZ	450	F	20 > 23	N	07YA55	SX							SX	SD				07YA41	SX			CC		SD	SX		TT
YZ	450	FX	16 > 20	N	07YA47	SD							SX	SD				07YA41	SD			CC		SD	SX		TT
YZ	450	FX	21 > 22	N	07YA55	SD							SX	SD				07YA41	SD			CC		SD	SX		TT
YZ	490		85 > 90	N	07YA13	SD							SX	SD	TT											
FZR	500	(AUSTRIA)	89 > 89	Y	07YA11	07				07	SA							07YA11	07			07	SP			
FZR	500	R (AUSTRIA)	90 > 91	Y	07YA24	SA				09	SA							07YA11	SP			07	SP			
RD	500		83 > 83	Y	07YA11	07				07	SA							07YA11	07			07	SP			
RD	500	LC	84 > 85	Y	07YA11	07				07	SA							07YA12	07			07	SP			
RZ	500		84 > 86	Y	07YA11	07				07	SA							07YA12	07			07	SP			
SR	500		78 > 91	N	07YA03	09				09																
TX	500	A, B	74 > 77	N	07YA02	07				07																

YAMAHA

						↓	CC	Genuine		SA	LA	SD	SX	XS	SR	TT	RC		↓	CC	Genuine	SP	SD	SX	XS	TT
WR	500	B	91 > 91	N	07SU12	SD				15			SX	SD					07YA14	SD			07		SD	SX		
WR	500	ZD,ZE	92 > 93	N	07SU12	SD				15			SX	SD					07KA12	SD					SD	SX		TT
XJ	500	(AUSTRIA)	81 > 83	N	07YA08	09				09																		
XP	500	TMAX	01 > 03	N	07073	XS				CC					XS				07052	XS			CC				XS	
XP	500	TMAX	04 > 07	Y	07042	XS				CC					XS				07059	XS			CC				XS	
XP	500	TMAX	08 > 11	Y	07077	XS				CC					XS				07059	XS			CC				XS	
XP	500	TMAX TECH MAX	11 > 11	Y	07077	XS				CC					XS				07059	XS			CC				XS	
XS	500		75 > 76	Y	07YA02	07				07																		
XS	500		77 > 81	N	07YA03	09				09									07YA03	09			09					
XS	500	DOHC	82 > 82	N	07YA10	11				11																		
XT	500		86 > 89	N	07YA14	07				07			SX	SD														
XT	500	(AUSTRIA)	83 > 83	N	07YA10	11				11																		
XT	500	E (AUSTRIA)	90 > 96	N	07YA25	SA				08	SA								07YA14	07			07		SD	SX		
XV	500	K, VIRAGO	83 > 83	N	07YA10	11				11																		
XV	500	SE	83 > 83	N	07YA10	11				11																		
XP	530	TMAX	12 > 19	Y	07077	XS				CC					XS				07052	XS			CC				XS	
XP	530	TMAX DX	17 > 19	Y	07077	XS				CC					XS				07052	XS			CC				XS	
XP	530	TMAX IRON MAX	15 > 19	Y	07077	XS				CC					XS				07052	XS			CC				XS	
XP	530	TMAX SX	17 > 19	Y	07077	XS				CC					XS				07052	XS			CC				XS	
XV	535	DX VIRAGO	98 > 03	N	07YA27	SA				09	SA																	
XV	535	S VIRAGO	96 > 03	N	07YA27	SA				09	SA																	
XV	535	VIRAGO	87 > 94	N	07YA19	09				09																		
XV	535	VIRAGO	95 > 97	N	07YA27	SA				09	SA																	
XJ	550	MAXIM	81 > 83	N	07YA08	09				09																		
XJ	550	SECA	81 > 83	N	07YA08	09				09																		
XZ	550		82 > 82	Y	07YA08	09				09																		
XZ	550		83 > 84	Y	07YA10	11				11																		
XZ	550	RJ, RK	82 > 83	N	07YA10	11				11																		
XZ	550	S	83 > 84	Y	07YA10	11				11																		
YFM	550	FGPW GRIZZLY LEFT	09 > 16	N	07YA49	SD							SX	SD					07YA51	SD					SD	SX		
YFM	550	FGPW GRIZZLY RIGHT	09 > 16	N	07YA48	SD							SX	SD					07YA50	SD					SD	SX		
	560	TMAX	20 > 20	Y	07077	XS				CC					XS				07052	XS			CC				XS	
	560	TMAX TECH MAX	20 > 20	Y	07077	XS				CC					XS				07052	XS			CC				XS	
DT	600	N	85 > 85	N	07YA14	07				07			SX	SD														
FJ	600		84 > 85	Y	07YA11	07				07	SA								07YA11	07			07	SP				
FZ	600		86 > 87	Y	07YA11	07				07	SA								07YA11	07			07	SP				
FZ	600	S, SC	86 > 89	Y	07YA11	07				07	SA								07YA12	07			07	SP				
FZ6	600		04 > 08	Y	07YA34	SA				08	SA								07HO36	SP			07	SP				
FZ6	600	FAZER	04 > 08	Y	07YA34	SA				08	SA								07HO36	SP			07	SP				
FZ6	600	FAZER S2	07 > 09	Y	07YA23	SA				07	SA	LA				SR	RC		07HO36	SP			07	SP				
FZ6	600	FAZER S2 ABS	07 > 09	Y	07YA23	SA				07	SA	LA				SR	RC		07HO36	SP			07	SP				
FZ6	600	S2	07 > 09	Y	07YA23	SA				07	SA	LA				SR	RC		07HO36	SP			07	SP				
FZ6	600	S2 ABS	07 > 09	Y	07YA23	SA				07	SA	LA				SR	RC		07HO36	SP			07	SP				
FZ6R	600		09 > 14	Y	07YA34	SA				08	SA								07HO27	SP			11	SP				
FZR	600		89 > 89	Y	07YA11	07				07	SA								07YA11	07			07	SP				
FZR	600	R	90 > 91	Y	07YA24	SA				09	SA								07YA11	SP			07	SP				
FZR	600	R	92 > 95	Y	07YA26	SA				09	SA								07YA11	SP			07	SP				
FZS	600	FAZER	98 > 03	Y	07YA23	SA				07	SA	LA				SR	RC		07YA12	SP			07	SP				
FZS	600	S FAZER	01 > 03	Y	07YA23	SA				07	SA	LA				SR	RC		07YA12	SP			07	SP				
SRX	600		86 > 87	Y	07YA12	07				07	SA								07YA12	07			07	SP				
SRX	600		88 > 89	N	07YA17	11				11	SA								07YA12	07			07	SP				
SRX	600		90 > 99	N	07YA35	SA				07	SA								07YA12	SP			07	SP				

YAMAHA

						↓	CC	Genuine		SA	LA	SD	SX	XS	SR	TT	RC		↓	CC	Genuine		SP	SD	SX	XS	TT
TT	600		85 > 88	N	07YA14	07				07			SX	SD													
TT	600		89 > 89	N	07YA18	09				09	SA				TT												
TT	600		90 > 92	N	07YA13	TT							SX	SD	TT												
TT	600	E,S	96 > 01	N	07BB04	CC	30	59	78	CC	SA	LA	SX	SD	TT			07BB02	CC	58	65	CC	SP	SD	SX		TT
TT	600	R	93 > 95	N	07BB04	CC	30	59	78	CC	SA	LA	SX	SD	TT			07KA12	TT					SD	SX		TT
TT	600	R	98 > 07	N	07BB04	CC	30	59	78	CC	SA	LA	SX	SD	TT			07BB02	CC	58	65	CC	SP	SD	SX		TT
XJ	600		83 > 91	Y	07YA11	07				07	SA							07YA11	07			07	SP				
XJ	600	N	91 > 97	N	07YA27	SA				09	SA							07YA12	SP			07	SP				
XJ	600	N	98 > 03	Y	07YA34	SA				08	SA							07YA12	SP			07	SP				
XJ	600	S DIVERSION	91 > 97	N	07YA27	SA				09	SA							07YA12	SP			07	SP				
XJ	600	S DIVERSION	98 > 03	Y	07YA34	SA				08	SA							07YA12	SP			07	SP				
XJ6	600	DIVERSION	09 > 15	Y	07YA34	SA				08	SA							07HO27	SP			11	SP				
XJ6-F	600		09 > 12	Y	07YA34	SA				08	SA							07HO27	SP			11	SP				
XJ6-F	600		13 > 15	Y	07YA34	SA				08	SA							07HO36	SP			07	SP				
XJ6-N	600		09 > 12	Y	07YA34	SA				08	SA							07HO27	SP			11	SP				
XJ6-N	600		13 > 15	Y	07YA34	SA				08	SA							07HO36	SP			07	SP				
XJ6-S	600		09 > 12	Y	07YA34	SA				08	SA							07HO27	SP			11	SP				
XJ6-S	600		13 > 15	Y	07YA34	SA				08	SA							07HO36	SP			07	SP				
XT	600		83 > 86	N	07YA10	11				11																	
XT	600	E	90 > 03	N	07YA25	SA				08	SA							07YA14	07			07		SD	SX		
XT	600	K	91 > 94	N	07YA25	SA				08	SA							07YA14	07			07		SD	SX		
XT	600	TENERE	83 > 84	N	07YA10	11				11																	
XT	600	Z	86 > 88	N	07YA18	09				09	SA				TT												
XT	600	Z, TENERE	87 > 90	N	07YA18	09				09	SA				TT			07YA14	07			07		SD	SX		
YFM	600	4X4 GRIZZLY	98 > 01	Y	07HO32	SD							SX	SD													
YX	600	RADIAN	87 > 90	Y	07YA11	07				07	SA																
YZF	600	R THUNDER CAT	96 > 03	Y	07YA23	SA				07	SA	LA				SR	RC	07YA11	SP			07	SP				
YZF	600	R6	99 > 02	Y	07YA23	SA				07	SA	LA				SR	RC	07YA37	SP			07	SP				
YZF	600	R6	03 > 16	Y	07YA23	SA				07	SA	LA				SR	RC	07HO36	SP			07	SP				
YZF	600	R6	17 > 22	Y	07YA23	SA				07	SA	LA				SR	RC	07HO59	SP			07	SP				
YZF	600	R6 QUICK CHANGE / FRONT WHEEL	17 > 22	N														07HO59	SP			07	SP				
TX	650		72 > 73	N	07YA02	07				07																	
XJ	650		80 > 82	Y	07YA03	09				09																	
XJ	650		83 > 83	N	07YA10	11				11																	
XJ	650	G, H, SH LEFT	80 > 83	N	07YA07	13				13																	
XJ	650	G, H, SH RIGHT	80 > 83	N	07YA04	13				13																	
XJ	650	RJ SECA	81 > 83	Y	07YA03	09				09																	
XJ	650	TURBO	81 > 82	Y	07YA10	11				11																	
XS	650		75 > 77	Y	07YA02	07				07																	
XS	650		75 > 85	Y	07YA03	09				09								07YA03	09			09					
XS	650		77 > 79	Y	07YA03	09				09																	
XS	650		80 > 82	N	07YA07	13				13								07YA03	09			09					
XS	650	SE	80 > 82	N	07YA03	09				09								07YA03	09			09					
XS	650	SJ, SK	82 > 82	Y	07YA03	09				09																	
XS	650	SK, HERITAGE	83 > 83	Y	07YA03	09				09								07YA03	09			09					
XVS	650	A DRAG STAR CLASSIC	98 > 06	N	07YA27	SA				09	SA																
XVS	650	DRAG STAR	97 > 06	N	07YA27	SA				09	SA																
	660	RHINO LEFT	05 > 08	N	07SU12	SD				15			SX	SD													
	660	RHINO RIGHT	05 > 08	N	07YA22	SD				06	SA		SX	SD													
MT-03	660		06 > 13	Y	07YA34	SA				08	SA							07BB02	SP	58	65	CC	SP	SD	SX		TT
SZR	660		96 > 01	N	07BB15	07				07	SA	LA				SR	RC	07BB01	06	11		06	SP	SD	SX		
XT	660	R	04 > 11	N	07BB03	SA	59	65	73	06	SA	LA						07BB02	SP	58	65	CC	SP	SD	SX		TT

YAMAHA

						↓	CC	Genuine			SA	LA	SD	SX	XS	SR	TT	RC		↓	CC	Genuine		SP	SD	SX	XS	TT
XT	660	X	04 > 13	N	07BB19	73	59	73	90	07	SA	LA					SR	RC	07BB02	SP	58	65	CC	SP	SD	SX		TT
XT	660	Z TENERE	08 > 15	Y	07BB04	SA	30	59	78	CC	SA	LA	SX	SD	TT				07BB02	SP	58	65	CC	SP	SD	SX		TT
XT	660	Z TENERE ABS	11 > 15	Y	07BB04	SA	30	59	78	CC	SA	LA	SX	SD	TT				07BB02	SP	58	65	CC	SP	SD	SX		TT
XTZ	660	TENERE	91 > 98	N	07YA25	SA				08	SA								07YA14	07			07		SD	SX		
YFM	660	FWAP 4X4 GRIZZLY	02 > 08	Y	07HO32	SD							SX	SD					07YA45	SD					SD			
YFM	660	RN RAPTOR	01 > 09	Y	07HO32	SD							SX	SD					07HO32	SD				SP	SD	SX		
FZ	700		87 > 88	Y	07YA11	07				07	SA								07YA11	07			07	SP				
FZX	700	FAZER	87 > 88	N	07YA11	07				07	SA								07YA11	07			07	SP				
MT-07	700		14 > 23	Y	07YA23	SA				07	SA	LA					SR	RC	07HO36	SP			07	SP				
MT-07	700	MOTO CAGE	15 > 17	Y	07YA23	SA				07	SA	LA					SR	RC	07HO36	SP			07	SP				
MT-07	700	SP	18 > 18	Y	07YA23	SA				07	SA	LA					SR	RC	07HO36	SP			07	SP				
MT-07	700	TRACER	16 > 20	Y	07YA23	SA				07	SA	LA					SR	RC	07HO36	SP			07	SP				
MT-07	700	TRACER GT	19 > 19	Y	07YA23	SA				07	SA	LA					SR	RC	07HO36	SP			07	SP				
XJ	700		86 > 89	N	07YA11	07				07	SA																	
XJ	700	MAXIM	85 > 89	N	07YA11	07				07	SA								07YA11	07			07	SP				
XSR	700		16 > 23	Y	07YA23	SA				07	SA	LA					SR	RC	07HO36	SP			07	SP				
XSR	700	XTRIBUTE	19 > 22	Y	07YA23	SA				07	SA	LA					SR	RC	07HO36	SP			07	SP				
XTZ	700	TENERE	19 > 22	Y	07BB04	SA	30	59	78	CC	SA	LA	SX	SD	TT				07BB02	SP	58	65	CC	SP	SD	SX		TT
XV	700	L, LC	84 > 87	Y	07YA11	07				07	SA																	
XV	700	VIRAGO	87 > 87	N	07YA11	07				07	SA																	
YFM	700	FGPW GRIZZLY LEFT	07 > 17	N	07YA49	SD							SX	SD					07YA51	SD					SD	SX		
YFM	700	FGPW GRIZZLY RIGHT	07 > 17	N	07YA48	SD							SX	SD					07YA50	SD					SD	SX		
YFM	700	R RAPTOR LEFT	06 > 08	N	07SU12	SD				15			SX	SD														
YFM	700	R RAPTOR RIGHT	06 > 08	N	07YA22	SD				06	SA		SX	SD														
YFM	700	RAPTOR LEFT	09 > 12	N	07SU12	SD				15			SX	SD														
YFM	700	RAPTOR RIGHT	09 > 12	N	07YA22	SD				06	SA		SX	SD														
YFM	700	RAPTOR LEFT	13 > 14	N	07SU12	SD				15			SX	SD					07038	CC			CC				XS	
YFM	700	RAPTOR RIGHT	13 > 14	N	07YA22	SD				06	SA		SX	SD														
YXC	700	VIKING VI LEFT	15 > 16	N	07GR97	SD								SD					07YA57	SD					SD			
YXC	700	VIKING VI RIGHT	15 > 16	N	07GR98	SD								SD					07YA58	SD					SD			
YXC	700	VIKING VI EPS LEFT	15 > 21	N	07GR97	SD								SD					07YA57	SD					SD			
YXC	700	VIKING VI EPS RIGHT	15 > 21	N	07GR98	SD								SD					07YA58	SD					SD			
YXC	700	VIKING VI EPS SPECIAL EDITION LEFT	16 > 17	N	07GR97	SD								SD					07YA57	SD					SD			
YXC	700	VIKING VI EPS SPECIAL EDITION RIGHT	16 > 17	N	07GR98	SD								SD					07YA58	SD					SD			
YXE	700	WOLVERINE LEFT	16 > 18	N	07GR97	SD								SD					07YA57	SD					SD			
YXE	700	WOLVERINE RIGHT	16 > 18	N	07GR98	SD								SD					07YA58	SD					SD			
YXE	700	WOLVERINE EPS LEFT	17 > 17	N	07GR97	SD								SD					07YA57	SD					SD			
YXE	700	WOLVERINE EPS RIGHT	17 > 17	N	07GR98	SD								SD					07YA58	SD					SD			
YXE	700	WOLVERINE R-SPEC LEFT	16 > 16	N	07GR97	SD								SD					07YA57	SD					SD			
YXE	700	WOLVERINE R-SPEC RIGHT	16 > 16	N	07GR98	SD								SD					07YA58	SD					SD			
YXE	700	WOLVERINE R-SPEC EPS LEFT	16 > 18	N	07GR97	SD								SD					07YA57	SD					SD			
YXE	700	WOLVERINE R-SPEC EPS RIGHT	16 > 18	N	07GR98	SD								SD					07YA58	SD					SD			
YXE	700	WOLVERINE R-SPEC EPS SE LEFT	16 > 16	N	07GR97	SD								SD					07YA57	SD					SD			
YXE	700	WOLVERINE R-SPEC EPS SE RIGHT	16 > 16	N	07GR98	SD								SD					07YA58	SD					SD			
YXE	700	WOLVERINE R-SPEC EPS SPECIAL EDITION LEFT	17 > 17	N	07GR97	SD								SD					07YA57	SD					SD			
YXE	700	WOLVERINE R-SPEC EPS SPECIAL EDITION RIGHT	17 > 17	N	07GR98	SD								SD					07YA58	SD					SD			
YXM	700	VIKING LEFT	14 > 20	N	07GR97	SD								SD					07YA57	SD					SD			
YXM	700	VIKING RIGHT	14 > 20	N	07GR98	SD								SD					07YA58	SD					SD			
YXM	700	VIKING EPS LEFT	14 > 21	N	07GR97	SD								SD					07YA57	SD					SD			
YXM	700	VIKING EPS RIGHT	14 > 21	N	07GR98	SD								SD					07YA58	SD					SD			
YXM	700	VIKING EPS SE LEFT	14 > 17	N	07GR97	SD								SD					07YA57	SD					SD			
YXM	700	VIKING EPS SE RIGHT	14 > 17	N	07GR98	SD								SD					07YA58	SD					SD			

YAMAHA

						↓	CC	Genuine		SA	LA	SD	SX	XS	SR	TT	RC		↓	CC	Genuine	SP	SD	SX	XS	TT
YXM	700	VIKING EPS SPECIAL E LEFT	19 > 19	N	07GR97	SD							SD					07YA57	SD				SD			
YXM	700	VIKING EPS SPECIAL E RIGHT	19 > 19	N	07GR98	SD							SD					07YA58	SD				SD			
YXM	700	VIKING EPS SPECIAL EDITION LEFT	16 > 16	N	07GR97	SD							SD					07YA57	SD				SD			
YXM	700	VIKING EPS SPECIAL EDITION RIGHT	16 > 16	N	07GR98	SD							SD					07YA58	SD				SD			
YXR	700	RHINO LEFT	08 > 14	N	07YA22	SD				06	SA		SX	SD				07YA22	SD		06	SP	SD	SX		
YXR	700	RHINO RIGHT	08 > 14	N	07SU12	SD				15			SX	SD				07SU12	SD		15	SP	SD	SX		
YZF	700	R7	22 > 23	Y	07YA23	SA				07	SA	LA				SR	RC	07HO36	SP		07	SP				
	750	MAXIM	81 > 81	N	07YA08	09				09								07YA11	07		07	SP				
FZ	750		85 > 86	Y	07YA11	07				07	SA							07YA11	07		07	SP				
FZ	750	GENESIS	86 > 86	Y	07YA11	07				07	SA							07YA12	07		07	SP				
FZ	750	GENESIS	87 > 88	Y	07YA11	07				07	SA							07YA11	07		07	SP				
FZ	750	GENESIS	89 > 92	Y	07YA17	SA				11	SA							07YA11	SP		07	SP				
FZR	750	R	89 > 92	Y	07SU14	SA				07	SA	LA				SR	RC	07YA11	SP		07	SP				
FZR	750	R GENESIS	87 > 88	Y	07YA35	07				07	SA							07YA11	07		07	SP				
FZX	750	FAZER	86 > 90	Y	07YA11	07				07	SA							07YA11	07		07	SP				
TX	750		73 > 74	Y	07YA02	07				07																
TX	750	A	73 > 76	Y	07YA02	07				07								07YA11	07		07	SP				
VF	750	VIRAGO	88 > 88	N	07YA11	07				07	SA															
XJ	750		83 > 87	Y	07YA11	07				07	SA							07YA11	07		07	SP				
XJ	750	E	81 > 83	N	07YA03	09				09																
XJ	750	MAXIM	82 > 82	Y	07YA10	11				11																
XJ	750	SECA	81 > 83	Y	07YA08	09				09																
XS	750		77 > 80	Y	07YA03	09				09								07YA03	09		09					
XS	750	H, J, K	81 > 82	N	07YA07	13				13								07YA03	09		09					
XS	750	SE LEFT	79 > 80	N	07YA07	13				13								07YA03	09		09					
XS	750	SE RIGHT	79 > 80	N	07YA04	13				13																
XTZ	750	SUPER TENERE LEFT	89 > 95	N	07SU12	15				15			SX	SD				07YA20	08		08	SP				TT
XTZ	750	SUPER TENERE RIGHT	89 > 95	N	07YA22	06				06	SA		SX	SD												
XV	750		89 > 92	N	07YA11	SA				07	SA															
XV	750	MK	83 > 83	N	07YA04	13				13																
XV	750	SE	81 > 83	N	07YA07	13				13																
YZF	750	R, SP	93 > 97	Y	07YA32	SA				08	SA					SR		07YA11	SP		07	SP				
YZF	750	R7 OW02	99 > 02	Y	07YA23	SA				07	SA	LA				SR	RC	07YA38	SP		07	SP				
	800	FAZER 8	10 > 15	Y	07YA23	SA				07	SA	LA				SR	RC	07HO36	SP		07	SP				
FZ8	800		10 > 14	Y	07YA23	SA				07	SA	LA				SR	RC	07HO36	SP		07	SP				
MXT	850	NIKEN	18 > 22	Y	07YA23	SA				07	SA	LA				SR	RC	07YA60	SP			SP				
MXT	850	NIKEN GT	19 > 22	Y	07YA23	SA				07	SA	LA				SR	RC	07YA60	SP			SP				
TDM	850		91 > 95	Y	07YA17	SA				11	SA							07YA11	SP		07	SP				
TDM	850		96 > 01	Y	07YA24	SA				09	SA							07YA11	SP		07	SP				
TRX	850		95 > 00	Y	07YA35	SA				07	SA							07YA11	SP		07	SP				
TRX	850	(ITALY)	95 > 99	Y	07BB19	SA	59	73	90	07	SA	LA				SR	RC	07YA11	SP		07	SP				
XS	850		80 > 80	Y	07YA03	09				09								07YA03	09		09					
XS	850	LEFT	81 > 81	N	07YA07	13				13								07YA03	09		09					
XS	850	RIGHT	81 > 81	N	07YA04	13				13																
YXE	850	WOLVERINE X2 LEFT	19 > 19	N	07GR97	SD							SD					07YA57	SD				SD			
YXE	850	WOLVERINE X2 RIGHT	19 > 19	N	07GR98	SD							SD					07YA58	SD				SD			
YXE	850	WOLVERINE X2 EPS LEFT	20 > 20	N	07GR97	SD							SD					07YA57	SD				SD			
YXE	850	WOLVERINE X2 EPS RIGHT	20 > 20	N	07GR98	SD							SD					07YA58	SD				SD			
YXE	850	WOLVERINE X2 R-SPEC LEFT	19 > 20	N	07GR97	SD							SD					07YA57	SD				SD			
YXE	850	WOLVERINE X2 R-SPEC RIGHT	19 > 20	N	07GR98	SD							SD					07YA58	SD				SD			
YXE	850	WOLVERINE X2 XTR LEFT	20 > 20	N	07GR97	SD							SD					07YA57	SD				SD			
YXE	850	WOLVERINE X2 XTR RIGHT	20 > 20	N	07GR98	SD							SD					07YA58	SD				SD			

YAMAHA

						↓	CC	Genuine		SA	LA	SD	SX	XS	SR	TT	RC		↓	CC	Genuine	SP	SD	SX	XS	TT
YXF	850	WOLVERINE X4 LEFT	18 > 20	N	07GR97	SD							SD					07YA57	SD				SD			
YXF	850	WOLVERINE X4 RIGHT	18 > 20	N	07GR98	SD							SD					07YA58	SD				SD			
YXF	850	WOLVERINE X4 SE LEFT	19 > 19	N	07GR97	SD							SD					07YA57	SD				SD			
YXF	850	WOLVERINE X4 SE RIGHT	19 > 19	N	07GR98	SD							SD					07YA58	SD				SD			
YXF	850	WOLVERINE X4 SPECIAL LEFT	19 > 19	N	07GR97	SD							SD					07YA57	SD				SD			
YXF	850	WOLVERINE X4 SPECIAL RIGHT	19 > 19	N	07GR98	SD							SD					07YA58	SD				SD			
YXF	850	WOLVERINE X4 SPECIAL EDITION LEFT	18 > 18	N	07GR97	SD							SD					07YA57	SD				SD			
YXF	850	WOLVERINE X4 SPECIAL EDITION RIGHT	18 > 18	N	07GR98	SD							SD					07YA58	SD				SD			
YXF	850	WOLVERINE X4 XTR LEFT	20 > 20	N	07GR97	SD							SD					07YA57	SD				SD			
YXF	850	WOLVERINE X4 XTR RIGHT	20 > 20	N	07GR98	SD							SD					07YA58	SD				SD			
MT-09	900		14 > 23	Y	07YA23	SA			07	SA	LA					SR	RC	07HO36	SP		07	SP				
MT-09	900	SP	18 > 20	Y	07YA23	SA			07	SA	LA					SR	RC	07HO36	SP		07	SP				
MT-09	900	SPORT TRACKER	15 > 16	Y	07YA23	SA			07	SA	LA					SR	RC	07HO36	SP		07	SP				
MT-09	900	STREET RALLY	14 > 16	Y	07YA23	SA			07	SA	LA					SR	RC	07HO36	SP		07	SP				
MT-09	900	TRACER	15 > 20	Y	07YA23	SA			07	SA	LA					SR	RC	07HO36	SP		07	SP				
MT-09	900	TRACER GT	18 > 22	Y	07YA23	SA			07	SA	LA					SR	RC	07HO36	SP		07	SP				
TDM	900		02 > 14	Y	07YA23	SA			07	SA	LA					SR	RC	07YA39	SP		08	SP				
XJ	900		83 > 93	Y	07YA11	07			07	SA								07YA11	07		07	SP				
XJ	900	F	85 > 93	Y	07YA11	07			07	SA								07YA11	07		07	SP				
XJ	900	S, DIVERSION	94 > 03	Y	07YA27	SA			09	SA								07YA11	SP		07	SP				
XSR	900		16 > 22	Y	07YA23	SA			07	SA	LA					SR	RC	07HO36	SP		07	SP				
XSR	900	ABARTH	17 > 22	Y	07YA23	SA			07	SA	LA					SR	RC	07HO36	SP		07	SP				
XV	920		81 > 82	N	07YA03	09			09																	
XV	920	J	82 > 82	N	07YA08	09			09																	
XV	920	K, MK, VIRAGO	83 > 83	N	07YA07	13			13									07YA10	11		11					
XV	920	VIRAGO	81 > 81	Y	07YA08	09			09									07YA11	07		07	SP				
SCR	950	SCRAMBLER	17 > 19	N	07YA27	SA			09	SA								07YA39	SP		08	SP				
XV	950	BOLT	14 > 18	N	07YA27	SA			09	SA								07YA39	SP		08	SP				
XV	950	BOLT C-SPEC	15 > 18	N	07YA27	SA			09	SA								07YA39	SP		08	SP				
XV	950	BOLT RACER	17 > 18	N	07YA27	SA			09	SA								07YA39	SP		08	SP				
XV	950	BOLT R-SPEC	14 > 21	N														07YA39	SP		08	SP				
XV	950	BOLT R-SPEC	14 > 22	N	07YA27	SA			09	SA								07YA39	SP		08	SP				
XV	950	R	19 > 20	N	07YA27	SA			09	SA								07YA39	SP		08	SP				
XVS	950	A MIDNIGHT STAR	09 > 13	N	07YA27	SA			09	SA								07YA39	SP		08	SP				
	1000	WOLVERINE RMAX 4	21 > 21	Y	07YA56	SD							SD					07YA59	SD				SD			
	1000	WOLVERINE RMAX 4 LE	21 > 21	Y	07YA56	SD							SD					07YA59	SD				SD			
	1000	WOLVERINE RMAX 4 SE	21 > 21	Y	07YA56	SD							SD					07YA59	SD				SD			
FJ	1000	L, LC	84 > 84	N	07YA11	07			07	SA								07YA11	07		07	SP				
FZ1	1000	FAZER	06 > 16	Y	07YA23	SA			07	SA	LA					SR	RC	07HO36	SP		07	SP				
FZR	1000		94 > 95	Y	07YA32	SA			08	SA						SR		07YA11	SP		07	SP				
FZR	1000	EX UP	90 > 91	Y	07YA24	SA			09	SA								07YA11	SP		07	SP				
FZR	1000	EX UP	92 > 93	Y	07YA26	SA			09	SA								07YA11	SP		07	SP				
FZR	1000	GENESIS	87 > 89	Y	07YA35	07			07	SA								07YA11	07		07	SP				
FZS	1000	FAZER	01 > 05	Y	07YA23	SA			07	SA	LA					SR	RC	07YA40	SP		07	SP				
GTS	1000		93 > 99	N	07YA31	08			08									07YA11	07		07	SP				
MT-10	1000		16 > 22	Y	07YA23	SA			07	SA	LA					SR	RC	07HO36	SP		07	SP				
MT-10	1000	SP	17 > 19	Y	07YA23	SA			07	SA	LA					SR	RC	07HO36	SP		07	SP				
MT-10	1000	TOURER ED.	17 > 19	Y	07YA23	SA			07	SA	LA					SR	RC	07HO36	SP		07	SP				
XV	1000	L, C	84 > 85	Y	07YA11	07			07	SA								07YA11	07		07	SP				
XV	1000	SE	83 > 85	Y	07YA08	09			09																	
XV	1000	TR1	81 > 83	Y	07YA03	09			09																	
XV	1000	VIRAGO	86 > 88	Y	07YA11	07			07	SA																

YAMAHA

						↓	CC	Genuine		SA	LA	SD	SX	XS	SR	TT	RC		↓	CC	Genuine	SP	SD	SX	XS	TT
YXE	1000		21 > 21	Y	07YA56	SD							SD					07YA59	SD				SD			
YXZ	1000	EPS	16 > 20	Y	07YA56	SD							SD					07YA59	SD				SD			
YXZ	1000	EPS SE	17 > 19	Y	07YA56	SD							SD					07YA59	SD				SD			
YXZ	1000	EPS SPECIAL	20 > 20	Y	07YA56	SD							SD					07YA59	SD				SD			
YXZ	1000	EPS SPECIAL EDITION	16 > 17	Y	07YA56	SD							SD					07YA59	SD				SD			
YXZ	1000	EPS SS	17 > 20	Y	07YA56	SD							SD					07YA59	SD				SD			
YXZ	1000	SS SPECIAL	20 > 20	Y	07YA56	SD							SD					07YA59	SD				SD			
YXZ	1000	SS XTR	20 > 20	Y	07YA56	SD							SD					07YA59	SD				SD			
YZF	1000	R THUNDER ACE	96 > 99	Y	07YA23	SA				07	SA	LA				SR	RC	07YA11	SP		07	SP				
YZF	1000	R1	98 > 01	Y	07YA23	SA				07	SA	LA				SR	RC	07YA38	SP		07	SP				
YZF	1000	R1	02 > 03	Y	07YA23	SA				07	SA	LA				SR	RC	07YA37	SP		07	SP				
YZF	1000	R1	04 > 06	Y	07YA23	SA				07	SA	LA				SR	RC	07HO36	SP		07	SP				
YZF	1000	R1	15 > 23	Y	07YA23	SA				07	SA	LA				SR	RC	07HO59	SP		07	SP				
YZF	1000	R1 (4-PAD)	07 > 14	Y	07YA46	SA					SA					SR	RC	07HO36	SP		07	SP				
YZF	1000	R1 (4-PAD) ABS	12 > 14	Y	07YA46	SA					SA					SR	RC	07HO36	SP		07	SP				
YZF	1000	R1 SP	06 > 06	Y	07YA23	SA				07	SA	LA				SR	RC	07HO36	SP		07	SP				
YZF	1000	R1M	15 > 22	Y	07YA23	SA				07	SA	LA				SR	RC	07HO59	SP		07	SP				
YZF	1000	R1S	16 > 16	Y	07YA23	SA				07	SA	LA				SR	RC	07HO59	SP		07	SP				
	1100	SE, MAXIM	81 > 81	N	07YA08	09				09																
BT	1100	BULLDOG	02 > 06	Y	07YA23	SA				07	SA	LA				SR	RC	07YA11	SP		07	SP				
FJ	1100		83 > 85	Y	07YA11	07				07	SA							07YA11	07		07	SP				
XJ	1100		81 > 81	Y	07YA08	09				09								07YA04	13		13					
XS	1100	E,F,G,H	78 > 81	Y	07YA03	09				09								07YA03	09		09					
XS	1100	LH MIDNIGHT	81 > 81	Y	07YA08	09				09								07YA04	13		13					
XS	1100	SF, SG, SH, LG LEFT	79 > 81	N	07YA07	13				13								07YA03	09		09					
XS	1100	SF, SG, SH, LG RIGHT	79 > 81	N	07YA04	13				13																
XV	1100	VIRAGO	86 > 93	Y	07YA11	07				07	SA															
XV	1100	VIRAGO	94 > 98	Y	07YA27	SA				09	SA															
XV	1100	VIRAGO	99 > 99	Y	07YA34	SA				08	SA							07YA11	SP		07	SP				
XVS	1100	A DRAG STAR CLASSIC	00 > 06	Y	07YA34	SA				08	SA							07YA11	SP		07	SP				
XVS	1100	DRAG STAR	99 > 06	Y	07YA34	SA				08	SA							07YA11	SP		07	SP				
FJ	1200		86 > 87	Y	07YA11	07				07	SA							07YA11	07		07	SP				
FJ	1200		88 > 90	Y	07YA35	07				07	SA							07YA11	07		07	SP				
FJ	1200	ABS	91 > 93	Y	07YA35	SA				07	SA							07YA11	SP		07	SP				
V-MAX	1200		85 > 89	Y	07YA11	07				07	SA							07YA11	07		07	SP				
V-MAX	1200		90 > 92	Y	07YA11	SA				07	SA							07YA11	SP		07	SP				
V-MAX	1200		93 > 03	Y	07YA24	SA				09	SA							07YA11	SP		07	SP				
XJR	1200		94 > 98	Y	07YA35	SA				07	SA							07YA11	SP		07	SP				
XJR	1200	(ITALY)	95 > 98	Y	07BB19	SA	59	73	90	07	SA	LA				SR	RC	07YA11	SP		07	SP				
XJR	1200	SP	97 > 98	Y	07YA35	SA				07	SA							07YA11	SP		07	SP				
XT	1200	Z SUPER TENERE	14 > 19	Y	07YA23	SA				07	SA	LA				SR	RC	07YA39	SP		08	SP				
XT	1200	ZE SUPER TENERE	14 > 19	Y	07YA23	SA				07	SA	LA				SR	RC	07YA39	SP		08	SP				
XT	1200	ZE SUPER TENERE RAID ED.	18 > 19	Y	07YA23	SA				07	SA	LA				SR	RC	07YA39	SP		08	SP				
XTZ	1200	SUPER TENERE	10 > 13	Y	07YA23	SA				07	SA	LA				SR	RC	07YA39	SP		08	SP				
XV	1200		84 > 87	Y	07YA11	07				07	SA							07YA11	07		07	SP				
XV	1200	VENTURE ROYALE	85 > 85	Y	07YA11	07				07	SA							07YA11	07		07	SP				
XV	1200	Z12T	84 > 87	Y	07YA11	07				07	SA							07YA11	07		07	SP				
XVT	1200	T, VENT. ROYALE	84 > 85	Y	07YA11	07				07	SA							07YA11	07		07	SP				
FJR	1300		01 > 03	Y	07YA23	SA				07	SA	LA				SR	RC	07YA39	SP		08	SP				
FJR	1300	A	13 > 20	Y	07YA09	SA				CC	SA							07YA39	SP		08	SP				
FJR	1300	ABS	03 > 05	Y	07YA23	SA				07	SA	LA				SR	RC	07YA39	SP		08	SP				
FJR	1300	ABS	06 > 12	Y	07YA09	SA				CC	SA							07YA39	SP		08	SP				

						↓	CC	Genuine		SA	LA	SD	SX	XS	SR	TT	RC		↓	CC	Genuine	SP	SD	SX	XS	TT
YAMAHA																										
FJR	1300	AE	16 > 19	Y	07YA09	SA				CC	SA							07YA39	SP			08	SP			
FJR	1300	AS	13 > 19	Y	07YA09	SA				CC	SA							07YA39	SP			08	SP			
XJR	1300		99 > 01	Y	07YA23	SA				07	SA	LA				SR	RC	07YA11	SP			07	SP			
XJR	1300		02 > 18	Y	07YA23	SA				07	SA	LA				SR	RC	07YA40	SP			07	SP			
XJR	1300	RACER	15 > 19	Y	07YA23	SA				07	SA	LA				SR	RC	07YA40	SP			07	SP			
XJR	1300	SP	01 > 01	Y	07YA23	SA				07	SA	LA				SR	RC	07YA11	SP			07	SP			
XVS	1300	A MIDNIGHT STAR	07 > 11	Y	07YA34	SA				08	SA							07YA39	SP			08	SP			
XVS	1300	CUSTOM	14 > 16	N	07YA34	SA				08	SA							07YA39	SP			08	SP			
XVS	1300	STRYKER	11 > 14	N	07YA27	SA				09	SA							07YA39	SP			08	SP			
XVZ	1300	A ROYAL STAR	96 > 07	Y	07YA35	SA				07	SA							07YA17	SP			11	SP			
XVZ	1300	AT ROYAL STAR TOUR CLASSIC	97 > 07	Y	07YA35	SA				07	SA							07YA17	SP			11	SP			
XVZ	1300	ROYAL STAR BOULEVARD	99 > 01	Y	07YA35	SA				07	SA							07YA17	SP			11	SP			
XVZ	1300	TF ROYAL STAR VENTURE	99 > 01	Y	07YA27	SA				09	SA							07YA17	SP			11	SP			
XVZ	1300	VENTURE ROYALE	86 > 89	Y	07YA35	07				07	SA							07YA17	11			11	SP			
XVZ	1300	VENTURE ROYALE	90 > 95	Y	07YA35	SA				07	SA							07YA17	SP			11	SP			
XV	1600	A WILD STAR	99 > 07	Y	07YA27	SA				09	SA							07YA17	SP			11	SP			
MT-01	1700		05 > 06	Y	07YA23	SA				07	SA	LA				SR	RC	07HO34	SP			05	SP			
MT-01	1700		07 > 16	Y	07YA46	SA					SA					SR	RC	07HO34	SP			05	SP			
VMX	1700	V-MAX	09 > 18	Y	07YA46	SA					SA					SR	RC	07YA39	SP			08	SP			
XV	1700	PC ROAD STAR WARRIOR	03 > 07	Y	07YA23	SA				07	SA	LA				SR	RC	07YA39	SP			08	SP			
XV	1700	ROAD STAR WARRIOR	02 > 02	Y	07YA23	SA				07	SA	LA				SR	RC	07YA17	SP			11	SP			
XV	1900	A	11 > 11	Y	07YA09	SA				CC	SA							07YA39	SP			08	SP			
XV	1900	A MIDNIGHT STAR	06 > 10	Y	07YA23	SA				07	SA	LA				SR	RC	07YA39	SP			08	SP			
ZANELLA																										
	50	RACING MOPED	92 > 92	N	07BB01	06	11			06			SX	SD												
RZA	125		92 > 92	N	07BB01	06	11			06			SX	SD												
TZ4	125	PATAGONIA (ARG)	92 > 92	N	07BB09	07				07																
ZERO																										
DS	EV	ZF11.4	13 > 13	N	07KA17	SA				05		LA	SX	SD	TT			07YA41	TT					SD	SX		TT
DS	EV	ZF11.4	14 > 14	N	07KA17	SA				05		LA	SX	SD	TT			07BB02	SP	58	65	CC	SP	SD	SX		TT
DS	EV	ZF12.5	15 > 15	N	07BB03	SA	59	65	73	06	SA	LA						07BB02	SP	58	65	CC	SP	SD	SX		TT
DS	EV	ZF13.0	16 > 17	N	07BB03	SA	59	65	73	06	SA	LA						07BB02	SP	58	65	CC	SP	SD	SX		TT
DS	EV	ZF6.0	10 > 12	N	07005	CC				CC								07KA07	17			17		SD	SX		
DS	EV	ZF8.5	13 > 13	N	07KA17	SA				05		LA	SX	SD	TT			07YA41	TT					SD	SX		TT
DS	EV	ZF8.5	14 > 14	N	07KA17	SA				05		LA	SX	SD	TT			07BB02	SP	58	65	CC	SP	SD	SX		TT
DS	EV	ZF9.0	10 > 12	N	07005	CC				CC								07KA07	17			17		SD	SX		
DS	EV	ZF9.4	15 > 15	N	07BB03	SA	59	65	73	06	SA	LA						07BB02	SP	58	65	CC	SP	SD	SX		TT
DS	EV	ZF9.8	16 > 17	N	07BB03	SA	59	65	73	06	SA	LA						07BB02	SP	58	65	CC	SP	SD	SX		TT
DSR	EV	ZF13.0	16 > 17	N	07BB03	SA	59	65	73	06	SA	LA						07BB02	SP	58	65	CC	SP	SD	SX		TT
DSR/X	EV	ZF17.3	23 > 23	Y	07BB19	SA	59	73	90	07	SA	LA				SR	RC	07BB04	SP	30	59	CC	SP	SD	SX		TT
DSRBF	EV	ZF14.4	19 > 21	N	07BB19	SA	59	73	90	07	SA	LA				SR	RC	07BB02	SP	58	65	CC	SP	SD	SX		TT
FX	EV	ZF2.8	13 > 13	N	07KA17	SA				05		LA	SX	SD	TT			07YA41	TT					SD	SX		TT
FX	EV	ZF2.8	14 > 14	N	07KA17	SA				05		LA	SX	SD	TT			07BB02	SP	58	65	CC	SP	SD	SX		TT
FX	EV	ZF2.8	15 > 15	N	07BB04	SA	30	59	78	CC	SA	LA	SX	SD	TT			07BB02	SP	58	65	CC	SP	SD	SX		TT
FX	EV	ZF3.3	16 > 17	N	07BB03	SA	59	65	73	06	SA	LA						07BB02	SP	58	65	CC	SP	SD	SX		TT
FX	EV	ZF5.7	13 > 13	N	07KA17	SA				05		LA	SX	SD	TT			07YA41	TT					SD	SX		TT
FX	EV	ZF5.7	14 > 14	N	07KA17	SA				05		LA	SX	SD	TT			07BB02	SP	58	65	CC	SP	SD	SX		TT
FX	EV	ZF5.7	15 > 15	N	07BB04	SA	30	59	78	CC	SA	LA	SX	SD	TT			07BB02	SP	58	65	CC	SP	SD	SX		TT
FX	EV	ZF6.5	16 > 17	N	07BB03	SA	59	65	73	06	SA	LA						07BB02	SP	58	65	CC	SP	SD	SX		TT
FXS	EV	ZF3.3	16 > 17	N	07BB03	SA	59	65	73	06	SA	LA						07BB02	SP	58	65	CC	SP	SD	SX		TT
FXS	EV	ZF6.5	16 > 17	N	07BB03	SA	59	65	73	06	SA	LA						07BB02	SP	58	65	CC	SP	SD	SX		TT
MX	EV		10 > 12	N	07005	CC				CC								07KA07	17			17		SD	SX		

						↓	CC	Genuine		SA	LA	SD	SX	XS	SR	TT	RC		↓	CC	Genuine		SD	SX	XS	TT
ZERO																										
MX	EV	ZF2.8	13 > 13	N	07KA17	SX			05		LA	SX	SD	TT				07YA41	SX			CC		SD	SX	TT
MX	EV	ZF5.7	13 > 13	N	07KA17	SX			05		LA	SX	SD	TT				07YA41	SX			CC		SD	SX	TT
S	EV	ZF11.4	13 > 13	N	07KA17	SA			05		LA	SX	SD	TT				07YA41	TT					SD	SX	TT
S	EV	ZF11.4	14 > 14	N	07KA17	SA			05		LA	SX	SD	TT				07BB02	SP	58	65	CC	SP	SD	SX	TT
S	EV	ZF12.5	15 > 15	N	07BB03	SA	59	65	73	06	SA	LA						07BB02	SP	58	65	CC	SP	SD	SX	TT
S	EV	ZF13.0	16 > 17	N	07BB03	SA	59	65	73	06	SA	LA						07BB02	SP	58	65	CC	SP	SD	SX	TT
S	EV	ZF6.0	10 > 12	N	07005	CC				CC								07KA07	17			17		SD	SX	
S	EV	ZF8.5	13 > 13	N	07KA17	SA				05		LA	SX	SD	TT			07YA41	TT					SD	SX	TT
S	EV	ZF8.5	14 > 14	N	07KA17	SA				05		LA	SX	SD	TT			07BB02	SP	58	65	CC	SP	SD	SX	TT
S	EV	ZF9.4	15 > 15	N	07BB03	SA	59	65	73	06	SA	LA						07BB02	SP	58	65	CC	SP	SD	SX	TT
S	EV	ZF9.8	16 > 17	N	07BB03	SA	59	65	73	06	SA	LA						07BB02	SP	58	65	CC	SP	SD	SX	TT
SR	EV	ZF11.4	14 > 14	N	07KA17	SA				05		LA	SX	SD	TT			07BB02	SP	58	65	CC	SP	SD	SX	TT
SR	EV	ZF12.5	15 > 15	N	07BB03	SA	59	65	73	06	SA	LA						07BB02	SP	58	65	CC	SP	SD	SX	TT
SR	EV	ZF13.0	16 > 17	N	07BB03	SA	59	65	73	06	SA	LA						07BB02	SP	58	65	CC	SP	SD	SX	TT
SR/F	EV	ZF14.4	19 > 21	Y	07BB19	SA	59	73	90	07	SA	LA				SR	RC	07BB02	SP	58	65	CC	SP	SD	SX	TT
SR/S	EV	ZF14.4	19 > 22	Y	07BB19	SA	59	73	90	07	SA	LA				SR	RC	07BB02	SP	58	65	CC	SP	SD	SX	TT
X	EV		10 > 12	N	07005	CC				CC								07KA07	17			17		SD	SX	
XU	EV		11 > 12	N	07005	CC				CC								07KA07	17			17		SD	SX	
XU	EV	ZF2.8	13 > 13	N	07KA17	SA				05		LA	SX	SD	TT			07YA41	TT					SD	SX	TT
XU	EV	ZF5.7	13 > 13	N	07KA17	SA				05		LA	SX	SD	TT			07YA41	TT					SD	SX	TT
ZONTES																										
	310	M	21 > 22	N	07074	XS				CC						XS		07020	XS			CC			XS	
ZUNDAPP																										
KS	50	SUPERSPORT	76 > 79	N	07GR01	01				01																
KS	50	TT WATERCOOLED	80 > 81	N	07GR01	01				01																
KS	80		80 > 80	N	07GR01	01				01																
KS	80	SUPER	80 > 82	N	07BB13	05				05			SD													
KS	80	SUPER	83 > 84	N	07GR02	04				04																
KS	80	TOURING	81 > 81	N	07GR01	01				01																
KS	125		79 > 79	N	07GR02	04				04																
KS	175		78 > 82	N	07BB14	08	18			08																
ZWEIRAD ROTH																										
	50	REBELL SPORT	75 > 75	N	07GR01	01				01																
	80	REBELL SPORT	75 > 75	N	07GR01	01				01																

DISEGNI PASTIGLIE E APPLICAZIONE PER MOTOCICLI

BRAKE PAD DESIGNS AND APPLICATION ON MOTORBIKES

LISTE DES APPLICATIONS MOTOS ET CROQUIS

ZEICHNUNGEN DER BREMSBELÄGE UND ANWENDUNG FÜR MOTORRÄDER

DISEÑOS DE PASTILLAS Y SU APLICACIÓN EN MOTOS

07BB01.11 GENUINE	39,8 x 56,2 x 6,8		
07BB01.06	"	"	"
07BB01.SX	"	"	"
07BB01.SD	"	"	"
07BB01.SP	"	"	"

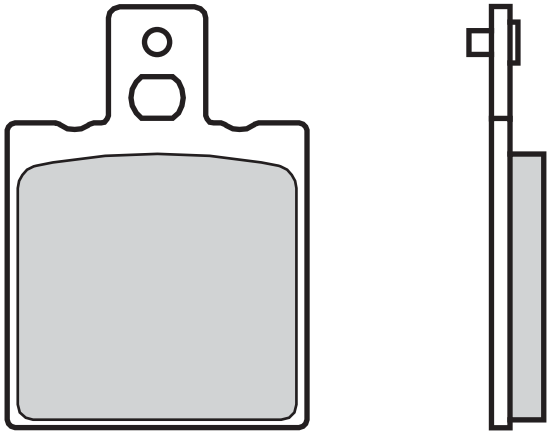

ALFER

MC	80		87 > 87	▪	
MC	125		87 > 87	▪	
MC	125		88 > 88		▪
GR	250	ENDURO	85 > 85	▪	
GR	250	ENDURO	88 > 88		▪
MC	250		85 > 85	▪	
MC	250		87 > 87	▪	▪
MC	250		88 > 88		▪
GR	300	ENDURO	88 > 88		▪
GR	300		85 > 85	▪	

APRILIA

	50	TUAREG	85 > 85	▪	
AF1	125	EUROPA, FUTURA	90 > 92		▪
AF1	125	REPLICA, SINTESI	89 > 91		▪
AF1	125		87 > 87		▪
ETX	125	TUAREG	86 > 87		▪
	125	CLASSIC	96 > 03		▪
	125	RED ROSE	89 > 89		▪
	125	RED ROSE	90 > 97		▪
	125	SPORT PRO.	92 > 92		▪
	125	TUAREG	87 > 92		▪
	125	TUAREG AS	86 > 86		▪
	125	TUONO	04 > 07		▪
	200	CLIMBER	93 > 95	▪	▪
MX	250	CROSS	85 > 85	▪	
RS	250	PISTA	04 > 04		▪
RS	250		95 > 96		▪
RS	250		97 > 02		▪
RX	250		86 > 86	▪	
	250	TUAREG RALLY	86 > 86		▪
ETX	350		85 > 86		▪
ETX	350		87 > 92		▪
	350	TUAREG	86 > 86		▪
	350	TUAREG	88 > 89		▪
	350	TUAREG WIND	87 > 87		▪
	350	TUAREG WIND	88 > 88		▪
ETX	600		86 > 92		▪
	600	TUAREG	86 > 87		▪
	600	TUAREG WIND	88 > 88		▪

ARMSTRONG

MX	500		86 > 86	▪	
MX	600		86 > 86	▪	

ASPES

	125	SINTESI	88 > 88		▪

BENELLI

	124	T	83 > 85	▪	
BX	125		89 > 89		▪
BXK	125		88 > 88	▪	
E	125	L.C.	85 > 85	▪	
	125	2CE	76 > 78	▪	
	125	CUSTOM	85 > 85	▪	
	125	JARNO	89 > 89		▪
	125	SPORT	82 > 89	▪	
	125	T	76 > 76	▪	
	125	TT	86 > 86	▪	
	250	2CE	76 > 76	▪	
	250	DISC	76 > 76	▪	
	304		83 > 83	▪	
	350	4T TURISMO	80 > 80	▪	
	354	SPORT	83 > 85	▪	▪
	354		78 > 82	▪	
	500	-4	76 > 76	▪	
	500	4T	76 > 76	▪	
	654	SPORT	83 > 83	▪	▪
	900	TORNADO 3	00 > 06		▪
TNT	1100		04 > 04		▪

BETA

KR	50	TWIN	88 > 88	▪	▪
KR	50		86 > 87	▪	
ALP	240		96 > 96		▪
CR	250		83 > 83	▪	
ALP	260		96 > 96		▪
	500	GS, RV	84 > 84	▪	

BIMOTA

YB7	400		89 > 89		▪
	500	VDUE	97 > 00		▪
YB9	600	SRI	97 > 97		▪
	600	BELLARIA	91 > 91		▪
BB1	650	SUPERMONO	97 > 00		▪
SB7	750		96 > 88		▪
YB4	750		89 > 89		▪
1D	851	TESI	91 > 91		▪
1D	900	TESI	93 > 93		▪
DB2	900		92 > 00		▪
DB3	900	MANTRA	97 > 00		▪
DB4	900		99 > 00		▪
1D	906	TESI	91 > 91		▪
2D	1000	TESI	04 > 06		▪
SB8	1000	R	98 > 00		▪
SB8K	1000	SANTAMONICA	07 > 09		▪
SB8K	1000		06 > 06		▪
YB11	1000		97 > 00		▪
YB6	1000		89 > 89		▪
YB8	1000		90 > 90		▪
	1000	FURANO	92 > 93		▪
	1002	DIECI	91 > 91		▪
DB7	1099		09 > 09		▪
SB6	1100		97 > 00		▪

CAGIVA

	50	COCIS	89 > 89	▪	▪
	50	LUCKY EXPLORER	88 > 02	▪	
	50	PRIMA	92 > 92	▪	▪
	50	SUPERCITY	92 > 92	▪	▪
	50	SUPERCITY	93 > 95		▪
	50	W 4	92 > 92	▪	▪
LR	80		83 > 83	▪	
SST	80		83 > 83	▪	
SXT	80		83 > 83	▪	
	80	COCIS	91 > 91	▪	
	80	SUPERCITY	92 > 93	▪	▪
	80	SUPERCITY	94 > 84		▪
	80	W 4	92 > 92	▪	▪
K7	125		91 > 94		▪
N1	125		96 > 99		▪
WMX	125	GP-REPLICA	86 > 89	▪	
WRX	125		85 > 85	▪	
	125	ALETTA ELECTRA	87 > 87	▪	
	125	ALETTA ORO	86 > 89	▪	▪
	125	BLUES	87 > 85		▪
	125	BLUES	93 > 93	▪	▪
	125	CRUISER	88 > 88		▪
	125	DAKAR	86 > 86	▪	
	125	ELEFANTRE	87 > 88	▪	
	125	ENDURO	86 > 86	▪	
	125	FRECCIA	89 > 89		▪
	125	FRECCIA C 12 R	91 > 91		▪
	125	MITO	91 > 92		▪
	125	MITO	93 > 07		▪
	125	PLANET	97 > 07		▪

	125	RAPTOR	03 > 10	▪	
	125	SUPERCITY	92 > 00	▪	
	125	W 8	92 > 95	▪	▪
	200	ELEFANT	86 > 86	▪	
MXR	250		82 > 82	▪	
SST	250	ALA VERDE	81 > 82	▪	
WMX	250	GP	82 > 82	▪	
SST	350	ALA VERDE	81 > 82	▪	
SST	350		83 > 83	▪	
SXT	350	ALA ROSA	82 > 82	▪	
T4	350	E	87 > 91	▪	
T4	350	R	87 > 99	▪	
	350	ALAZURRA	85 > 87	▪	▪
	350	ELEFANT	86 > 89		▪
	350	W 12	92 > 95		▪
MXR	400		82 > 82	▪	
MXR	500		82 > 82	▪	
T4	500	E	87 > 90	▪	
WMX	500	CROSS	87 > 87	▪	▪
WMX	500		85 > 86	▪	
	500	MITO	07 > 07		▪
	500	RIVER	00 > 01		▪
SP	525	MITO	08 > 10		▪
	600	RIVER	94 > 99		▪
	650	ALAZURRA	84 > 84	▪	▪
	650	ELEFANT	86 > 87		▪
	750	ELEFANT	88 > 88	▪	▪

CAN-AM

	750	LUCKY EXPLORER	88 > 88		▪
	200	ASE	86 > 86	▪	
	250	ASE	86 > 86	▪	
	250	MX LC	86 > 86	▪	
	350	ASE	86 > 86	▪	
	406	ASE	87 > 87	▪	
	500	ASE	86 > 86	▪	
	500	MX	86 > 86	▪	
	560	SONIC	86 > 14	▪	

DB MOTORS

ZZ	50	PIRAT	00 > 05	▪	▪
ZZ	50	SPORT	00 > 05	▪	

DERBI

	125	MULHACEN	07 > 07		▪
	125	TERRA	07 > 07		▪
	250	RC	85 > 85	▪	

DUCATI

	350	GTV	77 > 77	▪	▪
	350	INDIANA	86 > 91		▪
	350	PASO	86 > 86	▪	▪
	350	SPORT	77 > 80	▪	▪
	350		75 > 78	▪	
	400	MONSTER (JAPAN)	01 > 06		▪
	400	SS, JUNIOR	92 > 97		▪
	400	SS, NUDA	92 > 96		▪
	500	GTV	77 > 82	▪	▪
	500	PANTAH	85 > 89	▪	▪
	500	SPORT DESMO	77 > 82	▪	
	500	TWIN GTL	75 > 80	▪	
	502	SINGLE	93 > 93		▪
	502	SUPERMONO	93 > 93		▪
M	600	MONSTER	94 > 99		▪
	600	MONSTER	00 > 01		▪
	600	SL, TL PANTAH	76 > 89		▪
	600	SS SUPERSPORT	95 > 00		▪
	620	MONSTER DARK I.E.	02 > 06		▪
	620	MONSTER I.E., S I.E.	02 > 06		▪
	650	INDIANA	86 > 89		▪
	695	MONSTER	07 > 12		▪
	748	, S	99 > 02		▪
	748	BIPOSTO	95 > 98		▪
	748	R	00 > 00		▪
	748	R	01 > 02		▪
	748	SP	95 > 97		▪
	748	SPS	98 > 99		▪
	750	INDIANA	85 > 86		▪
	750	MONSTER	00 > 01		▪
	750	MONSTER	96 > 99		▪
	750	MONSTER I.E.	02 > 02		▪
	750	PASO	86 > 88		▪
	750	SS SUPERSPORT	95 > 99		▪
	750	SS, CARENARA	92 > 98		▪
	750	SS, NUDA	92 > 92		▪
	750	SUPER SPORT	92 > 94		▪
	800	MONSTER DARK I.E., S I.E.	03 > 07		▪
	800	MONSTER I.E., S I.E.	03 > 07		▪
	803	MONSTER S2R	05 > 07		▪
	803	MONSTER S2R ABS	05 > 07		▪
	851	STRADA	89 > 89		▪
	851	SUPERBIKE	90 > 90		▪
	888	SP V	93 > 93		▪
	888	SP4	92 > 95		▪
	888	SPO	93 > 93		▪
	888	SPS	92 > 95		▪
	888	STRADA	93 > 93		▪
	888	SUPERBIKE	93 > 93		▪
906	900	PASO	89 > 89		▪
907	900	I. E.	90 > 93		▪
M	900	STREET MONSTER	94 > 99		▪
MH	900		00 > 01		▪
	900	FE	97 > 98		▪
	900	M, IL MONSTER	93 > 99		▪
	900	MONSTER	00 > 01		▪
	900	MONSTER I.E.	02 > 02		▪
	900	SL	92 > 97		▪
	900	SS	90 > 94		▪
	900	SS SUPERSPORT	95 > 97		▪
	900	SSR	92 > 92		▪
	916	BIPOSTO	94 > 98		▪
	916	MONSTER S4	01 > 03		▪
	916	SPS	97 > 98		▪
	996	MONSTER S4R	04 > 06		▪
	996	R	01 > 01		▪
	996	RS (SLIPPER CLUTCH)	00 > 01		▪
	996	S	01 > 01		▪
	996		99 > 01		▪
	998	R	02 > 04		▪
	998	RS (SLIPPER CLUTCH)	02 > 03		▪
	998	S	02 > 04		▪
	998		02 > 04		▪
	1000	MONSTER DARK I.E., S I.E.	03 > 06		▪
	1000	MONSTER I.E., S I.E.	03 > 06		▪

FANTIC

RC	50	CABALLERO	91 > 91	▪	▪
RS	50	CABALLERO	91 > 91	▪	▪
	50	KOALA	88 > 89	▪	▪
	250	COACH	91 > 98	▪	

GARELLI

	50	TIGER XLE	86 > 86	▪	▪
	50	URKA	91 > 91	▪	
GTA	125		80 > 82	▪	▪
GTA	125		83 > 85	▪	
XR	125	TIGER XRD	85 > 85	▪	

GILERA

RC	50	TOP RALLY	90 > 90	▪	
RC	50	TOP RALLY	90 > 90		▪
	50	RALLY, R1	92 > 96	▪	
	50	SIOUX	92 > 92	▪	▪
CX	125		91 > 95		▪
MXR	125		90 > 90		▪
RX	125		83 > 83	▪	
XR2	125		90 > 90		▪
	125	ARIZONA HAWK	86 > 89	▪	
	125	CRONO	92 > 95		▪
	125	FREESTYLE	92 > 95		▪
	125	HX, HE	83 > 83	▪	
	125	KK, KR, KZ	86 > 91		▪
	125	MX1, MRX, SP01	89 > 93		▪
	125	R1, R1S	90 > 92		▪
	125	SP02	90 > 94		▪
RV	200		85 > 86		▪
	200	FAST BIKE	87 > 87		▪
	200	RX	83 > 83	▪	
NGR	250		85 > 85		▪
	250	ARIZONA HAWK	86 > 91	▪	
	250	ARIZONA RALLY	08 > 08		▪
	250	ARIZONA RALLY	86 > 91	▪	
XRT	350		90 > 90		▪
	350	SATURNO BIALBERO	90 > 90		▪
	500	SATURNO BIALBERO	90 > 90		▪
	500	SATURNO PIUMA	90 > 94		▪
RC	600		88 > 88		▪
XRT	600		89 > 89		▪
	600	NORDWEST	91 > 94		▪
SP	EV	01	90 > 90		▪

HERCULES

ZX	125		86 > 86	▪	

HUSQVARNA

CR	125		85 > 90	▪	
CX	125		84 > 85	▪	
	200	PROF	86 > 86	▪	▪
CR	240		84 > 85	▪	
CR	250		85 > 87	▪	
CX	250		84 > 85	▪	
	400	ENDURO	85 > 88	▪	
	430	ENDURO	85 > 88	▪	
CR	500		86 > 87	▪	
CX/CR	500		84 > 85	▪	
TC	500		86 > 86	▪	
	504		83 > 83	▪	
TE	510		86 > 87	▪	

ITALJET

	350		83 > 83	▪	

KEEWAY

	125	ENDURO	07 > 08	▪	
	125	X-RAY	07 > 08	▪	

KREIDLER

	125	MUSTANG	83 > 87	▪	

KTM

GXE	50		87 > 88	▪	
MX	50		87 > 90	▪	
RSV	50		86 > 89	▪	
PL	80		85 > 88	▪	▪
RLW	80		80 > 81	▪	▪
	80	RSL, L, RS, RL	80 > 85	▪	▪
MX	85		90 > 90	▪	
LC	125		85 > 85	▪	
LC	125		86 > 86	▪	▪
MX	125		85 > 85	▪	
MX	125		86 > 86	▪	▪
XC	125		85 > 85	▪	
XC	125		86 > 89	▪	▪
LC	250		85 > 85	▪	
LC	250		86 > 86	▪	▪
MC	250		83 > 84	▪	▪
MX	250		85 > 85	▪	
XC	250		85 > 85	▪	
XC	250		86 > 89	▪	▪
	250	BAJA	86 > 89	▪	
	250	COUNTRY,BAJA	85 > 85	▪	
XC	300		85 > 85	▪	
XC	300		86 > 90	▪	▪
GS4	350	500 K4	82 > 83	▪	
K4	350	500 K4	82 > 83	▪	
XC	350	MC	81 > 83	▪	
	350	COUNTRY CROSS	85 > 85	▪	
	350	GS	83 > 85	▪	
XC	390	MC	81 > 83	▪	
	390	GS	83 > 83	▪	
XC	420	MC	81 > 83	▪	
MC	495	LELEU	82 > 83	▪	
MX	495	LELEU	82 > 83	▪	
GS	500	500 K4 ENDURO	83 > 83	▪	
LC	500		85 > 85	▪	
LC	500		86 > 89	▪	▪
MX	500		85 > 85	▪	
MX	500		86 > 86	▪	▪
XC	500	MC	81 > 83	▪	
4T	600	ENDURO	84 > 86	▪	
GS	600		85 > 85	▪	
XC	600	CROSS	85 > 85	▪	
XCE	600	CROSS	85 > 85	▪	
	620	DUKE	96 > 98		▪
	640	DUKE	99 > 02		▪

LAVERDA

OR	50	ATLAS	86 > 92	▪	▪
	50	GAUCHO	92 > 92	▪	▪
CU	125	RIDE	86 > 99	▪	
LB	125	UNO	85 > 89	▪	
	125	CUSTOM	86 > 99	▪	
GS	350	LESMO	86 > 89	▪	▪
PF	350	ALPINO	77 > 83	▪	▪
RS	350	ALPINO	77 > 83	▪	▪
	500	ALPINO, S	77 > 83	▪	▪
OR	600	ATLAS	86 > 90		▪
	650		92 > 92		▪
	668	668	96 > 97		▪
	668	GHOST, DIAMANTE	97 > 97		▪
	750	CUP	98 > 01		▪
	750	DIAMANTE	97 > 01		▪
	750	GHOST STRIKE	97 > 01		▪
	750	S FORMULA	97 > 01		▪
	750	S, S CARENATA	97 > 01		▪
	750	SPORT	99 > 01		▪
	750	STRIKE/BLACK STRIKE	99 > 01		▪
	750	T8	98 > 01		▪
JOTA	1000		95 > 95		▪

MAICO

GM	250	LC	85 > 85	▪	
MD	250		83 > 85	▪	▪
GM	500	LC	85 > 86	▪	

MALAGUTI

MRX	50		89 > 89	▪	
RST	50		90 > 90	▪	▪
	50	ENDURO	85 > 87	▪	

MALANCA

	125	MARK	85 > 85	▪	

MONTESA

	260	EVASION	92 > 92		▪
	309	COTA	89 > 90		▪
	310	COTA	89 > 92		▪
	311	COTA TRIAL	92 > 92		▪

MOTO-GUZZI

BX	125		92 > 92	▪	▪
	125	CUSTOM	85 > 85	▪	
	125	ENDURO TT	85 > 85	▪	
	240	/4	77 > 77	▪	
	250	TS	75 > 76	▪	
NTX	350		88 > 88	▪	▪
NTX	350		90 > 90	▪	
V35	350	C	82 > 86		▪
V35	350	FLORIDA	85 > 86		▪
V35	350	GT	77 > 77	▪	
V35	350	GT	90 > 90		▪
V35	350	II, IMOLA, IMOLA II	77 > 77	▪	▪
	350	FALCO	88 > 88	▪	▪
	350	IMOLA	78 > 84	▪	▪
	350	NEVADA	92 > 97	▪	
	350		77 > 81	▪	▪
	400		77 > 84	▪	▪
V50	500	1,2,3, MONZA CHOPPER	77 > 77	▪	▪
	500	MONZA	78 > 85	▪	▪
	500		77 > 80	▪	▪
GT	650	SESSANTACINQUE	89 > 89	▪	▪
NTX	650		90 > 02	▪	
V65	650	LARIO	86 > 94	▪	▪
V65	650	NTX	87 > 02	▪	▪
V65	650	SP, CHOPPER	80 > 84	▪	▪
V65	650	TT	86 > 94	▪	▪
	650	FLORIDA	85 > 84	▪	▪
	650		80 > 84	▪	▪
NTX	750		89 > 89	▪	▪
	750	IPPOGRIFO	97 > 97		▪
	750	NEVADA	92 > 96	▪	
	750	NEVADA, CLUB/ BASE	97 > 02	▪	▪
	750	TARGA	89 > 89	▪	▪
RS	1000	DAYTONA	97 > 00		▪
V	1000	STRADA	93 > 94		▪
V10	1000	CENTAURO	96 > 00		▪
EV	1100	CALIFORNIA	97 > 00		▪
EV	1100	CALIFORNIA, 80, TOURING	01 > 01		▪
V11	1100	, SCURA, SPORT SCURA	02 > 05		▪
V11	1100	LEMANS, LEMANS TENNI, LEMANS ROSSO CORSA	01 > 06		▪
V11	1100	SPORT	97 > 00		▪
V11	1100	SPORT ROSSO MANDELL	01 > 06		▪
V11	1100	SPORT, SPORT NAKED	01 > 05		▪
	1100	SPORT	96 > 04		▪

MOTO-MORINI

XE	250	COUNTRY	88 > 88	▪	
RLX	350	EXCALIBUR	90 > 92		▪
	350	COGUARO	90 > 95		▪
	350	COGUARO, NEW YORK	90 > 94		▪
	350	DART	88 > 88		▪
	350	DART	90 > 92		▪
	350	INDIANA	88 > 88		▪
	350	KANGURO	88 > 88		▪
	400	DART	89 > 89		▪
	400	DART	90 > 92		▪
	400	S	82 > 82	▪	▪
	500	SEI V CLASSIC	89 > 89	▪	
RLX	501	EXCALIBUR	88 > 89		▪
RLX	501	EXCALIBUR	90 > 90		▪
	501	CAMEL	88 > 88		▪
	501	COGUARO	89 > 89		▪
	501	NEW YORK	89 > 89		▪
	650	INDIANA	88 > 88		▪
	750	INDIANA	88 > 88		▪

MZ

	660	(MUZ) SKORPION CUP	99 > 99		▪
	660	(MUZ) SKORPION REPLICA	97 > 99		▪
	660	(MUZ) SKORPION SPORT	95 > 99		▪
	660	(MUZ) SKORPION TOUR	95 > 00		▪
	660	(MUZ) SKORPION TRAVELLER	99 > 00		▪

OSSA

	500	YANQEE	78 > 78		▪

REWACO

	EV	FX4	07 > 07	▪	
	EV	FX5	07 > 07	▪	
	EV	FX6	07 > 07	▪	
	EV	HS4	01 > 01	▪	
	EV	HS5	01 > 01	▪	
	EV	HS6	01 > 01	▪	
	EV	RF1	07 > 14	▪	

SACHS

SW	80	LOTUS	82 > 82	▪	

SANGLAS

	400	Y	79 > 80	▪	▪
	500	S2	79 > 80	▪	▪

SIMSON

	50	HABICT CX	01 > 99	▪	
SR	80	-2 CE	87 > 87	▪	
	80	IFA	89 > 89	▪	
S	83	CX	93 > 93	▪	
S	83	OR	83 > 83	▪	

SWM

	125	GP	86 > 86	▪	▪
	125	S1-S2	83 > 83	▪	
	250	EXPLORER	86 > 86	▪	▪
	250	PIONER	86 > 86	▪	▪
	250	S1-S2	83 > 83	▪	
TRL	329	MJ	86 > 86	▪	

TORNAX

RX	80		83 > 83	▪	

YAMAHA

SZR	660		96 > 01		▪

ZANELLA

	50	RACING MOPED	92 > 92	▪	
RZA	125		92 > 92	▪	

07BB02.58 GENUINE	77,9 x 41,2 x 9		
07BB02.65 GENUINE	"	"	"
07BB02.CC	"	"	"
07BB02.SX	"	"	"
07BB02.SD	"	"	"
07BB02.TT	"	"	"
07BB02.SP	"	"	"

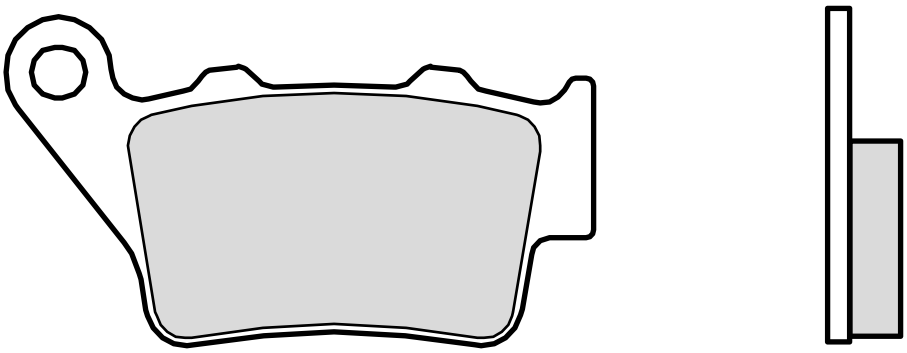

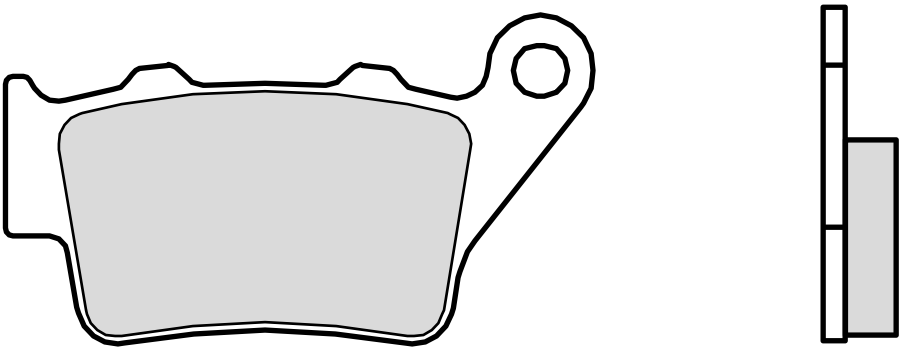

ALFER

VRE	125	4-STROKE	00 > 00	▪
VR	250	CROSS	99 > 99	▪
VR	250	ENDURO	99 > 99	▪
VR	250	NO LIMIT	99 > 99	▪
VR	250	SUPERMOTARD	99 > 99	▪

APRILIA

	650	PEGASO FACTORY	07 > 09	▪
	650	PEGASO I.E.	01 > 04	▪
	650	PEGASO I.E. TUSCANY TIBET RAID	04 > 04	▪
	650	PEGASO STRADA	05 > 09	▪
	650	PEGASO TRAIL	06 > 08	▪
	660	TUAREG	22 > 23	▪
SL	750	SHIVER GT, ABS	09 > 12	▪
SL	750	SHIVER, ABS	07 > 18	▪
SMV	750	DORSODURO	08 > 08	▪
SMV	750	DORSODURO	09 > 18	▪
	750	DORSODURO FACTORY	12 > 13	▪
NA	850	MANA	07 > 07	▪
	900	DORSODURO	18 > 20	▪
	900	SHIVER	18 > 20	▪
	1200	CAPONORD	13 > 19	▪
	1200	CAPONORD RALLY	15 > 19	▪
	1200	CAPONORD TRAVEL PACK	16 > 19	▪
	1200	DORSODURO, ABS	11 > 14	▪

BENELLI

BX	449	CROSS	07 > 09	▪
BX	449	SUPERMOTARD	08 > 10	▪
BX	505	ENDURO	08 > 08	▪

BETA

	125	JONATHAN	99 > 05	▪
	350	EURO	99 > 03	▪
	350	JONATHAN	02 > 03	▪

BMW

G	310	GS	17 > 23	▪
G	310	R	16 > 23	▪
F	650	ST	94 > 00	▪

F	650	CS SCARVER	02 > 06	▪
F	650	GS	08 > 12	▪
F	650	GS ABS	01 > 07	▪
F	650	GS ABS	08 > 12	▪
F	650	GS DAKAR	01 > 07	▪
F	650	GS, RALLY	01 > 07	▪
F	650	ST STRADA	97 > 01	▪
G	650	GS	09 > 15	▪
G	650	GS SERTAO	12 > 14	▪
G	650	XCHALLENGE	06 > 07	▪
G	650	XCOUNTRY	06 > 09	▪
G	650	XMOTO	06 > 07	▪
F	700	GS	13 > 16	▪
F	750	GS	18 > 23	▪
F	800	GS	08 > 20	▪
F	800	GT	13 > 20	▪
F	800	R	09 > 14	▪
F	800	R	15 > 18	▪
F	800	S	06 > 10	▪
F	800	ST	06 > 12	▪
F	800	ST TOURING	11 > 12	▪
F	850	GS	18 > 23	▪
F	850	GS ADVENTURE	18 > 23	▪
R	850	RT	96 > 01	▪
F	900	R	20 > 23	▪
F	900	XR	20 > 23	▪
S	1000	R	13 > 19	▪
S	1000	R	20 > 23	▪
S	1000	RR	09 > 18	▪
S	1000	RR (HAYES CAL.)	19 > 21	▪
S	1000	RR (NISSIN CAL.)	21 > 23	▪
S	1000	RR HP4	12 > 14	▪

BORILE

B	500	CR, MT	02 > 04	▪

CCM

GP	450		16 > 16	▪
604	600	RS	01 > 01	▪
604E	600	SPORT	99 > 01	▪
604E	600	SUPERMOTO	99 > 01	▪
C25	600		96 > 98	▪
	644	DS	03 > 06	▪
	644	R30	02 > 06	▪

CF MOTO

	400	NK EFI	17 > 17	▪
	650	NK	14 > 16	▪
	650	NK EFI	17 > 17	▪
	650	TK	14 > 15	▪

DUCATI

	400	SCRAMBLER SIXTY TWO	16 > 20	▪
	797	MONSTER	17 > 21	▪
	797	MONSTER+	17 > 20	▪
	803	SCRAMBLER	17 > 18	▪
	803	SCRAMBLER CLASSIC	15 > 19	▪
	803	SCRAMBLER CR	17 > 20	▪
	803	SCRAMBLER CR CAFE RACER	17 > 20	▪
	803	SCRAMBLER DESERT SLED	17 > 23	▪
	803	SCRAMBLER ENDURO	15 > 16	▪
	803	SCRAMBLER FLAT TRACK PRO	16 > 16	▪
	803	SCRAMBLER FULL THROTTLE	15 > 23	▪
	803	SCRAMBLER ICON	15 > 23	▪
	803	SCRAMBLER ICON DARK	20 > 23	▪
	803	SCRAMBLER MACH 2.0	18 > 18	▪
	803	SCRAMBLER NIGHTSHIFT	20 > 23	▪
	803	SCRAMBLER SCR	20 > 20	▪
	803	SCRAMBLER STREET CLASSIC	17 > 18	▪
	803	SCRAMBLER URBAN ENDURO	15 > 18	▪
	803	SCRAMBLER URBAN MOTARD	22 > 23	▪
	1000	BIPOSTO	07 > 08	▪
	1000	GT	05 > 10	▪
	1000	GT TOURING	09 > 10	▪
	1000	PAUL SMART	05 > 08	▪
	1000	SPORT	05 > 09	▪
	1000	SPORT S	05 > 09	▪
	1100	SCRAMBLER	18 > 19	▪
	1100	SCRAMBLER DARK PRO	20 > 23	▪
	1100	SCRAMBLER DESERT X	20 > 20	▪
	1100	SCRAMBLER PRO	20 > 23	▪
	1100	SCRAMBLER SPECIAL	18 > 19	▪
	1100	SCRAMBLER SPORT	18 > 19	▪
	1100	SCRAMBLER SPORT PRO	20 > 23	▪
	1100	SCRAMBLER TRIBUTE PRO	22 > 23	▪

FACTORY

YR	250		99 > 03	▪

FANTIC

	125	CABALLERO DELUXE	23 > 23	▪
	125	CABALLERO FLAT TRACK	17 > 23	▪
	125	CABALLERO RALLY	22 > 23	▪
	125	CABALLERO SCRAMBLER	22 > 23	▪
	500	CABALLERO	17 > 17	▪
	500	CABALLERO ANNIVERSARY	23 > 23	▪
	500	CABALLERO DELUXE	23 > 23	▪
	500	CABALLERO EXPLORER	22 > 23	▪
	500	CABALLERO FLAT TRACK	23 > 23	▪
	500	CABALLERO RALLY	22 > 23	▪
	500	CABALLERO SCRAMBLER	22 > 23	▪
	500	CABALLERO SIX DAYS	22 > 22	▪

GASGAS

EC	125		97 > 99	▪
EC	200		99 > 99	▪
EC	250		97 > 99	▪
MC	250		97 > 99	▪
EC	300		99 > 99	▪
ES	700		23 > 23	▪
SM	700		23 > 23	▪

HARLEY DAVIDSON

	975	BRONX	20 > 21	▪

HIGHLAND

	450	MX	06 > 09	▪
	950	V2 MOTARD	00 > 08	▪
	950	V2 OUTBACK	99 > 08	▪

HONDA

CBR	250	R (BYBRE CAL)	11 > 11	▪
CB	500	S	98 > 03	▪
CB	500		97 > 05	▪
NX	500	DOMINATOR (AUSTRIA)	97 > 99	▪
FX	650	VIGOR	99 > 02	▪
NX	650	DOMINATOR	97 > 99	▪
SLR	650		97 > 99	▪

HRD

	50	GS ENDURO	00 > 02	▪

HUSABERG

FC	400		99 > 02	▪
FE	400	,S,E	99 > 03	▪
FS	400	E, C	01 > 03	▪
FC	450		03 > 08	▪
FE	450	E	04 > 08	▪
FS	450	C	06 > 08	▪
FS	450	E, C	03 > 05	▪
FX	450	E	03 > 08	▪
FC	470	, E	01 > 02	▪
FX	470	E	01 > 02	▪
FC	501		99 > 01	▪
FE	501	,S,E	99 > 04	▪
FC	550		01 > 05	▪
FE	550	E	04 > 08	▪
FC	600		99 > 01	▪
FE	600	, S, E	99 > 02	▪
FE	650	E	01 > 08	▪
FS	650	E, C	01 > 05	▪
FS	650	E, C	06 > 08	▪
FX	650	E	01 > 05	▪

HUSQVARNA

CR	125		96 > 04	▪
SM	125	S	09 > 13	▪
SM	125	S 4T	11 > 13	▪
SM	125	SUPERMOTARD, S	99 > 13	▪
TE	125	4T	11 > 13	▪
WR	125		96 > 13	▪
WRE	125		96 > 13	▪
CR	250		96 > 04	▪
TC	250		02 > 03	▪
WR	250		96 > 13	▪

TE	350		96 > 13	▪
WR	360		98 > 13	▪
SM	400	R	02 > 02	▪
TE	400		01 > 13	▪
	401	SVARTPILEN	17 > 20	▪
	401	VITPILEN	17 > 20	▪
TE	410		96 > 13	▪
SM	450	R	03 > 04	▪
SM	450	R	05 > 05	▪
TC	450		02 > 03	▪
TE	450		02 > 10	▪
SM	510	R	05 > 05	▪
TC	510		02 > 03	▪
TE	510	CENTENNIAL	04 > 05	▪
TE	510		02 > 10	▪
SM	570	R	01 > 08	▪
TC	570		01 > 13	▪
TE	570		01 > 13	▪
	570	NOX	01 > 03	▪
LT	610		00 > 02	▪
SM	610	SUPER MOTARD, S	98 > 00	▪
TC	610		96 > 13	▪
TE	610	RALLY	96 > 13	▪
SMR	630		04 > 08	▪
TR	650	STRADA	13 > 13	▪
TR	650	TERRA	13 > 13	▪
FE	701	ENDURO	17 > 20	▪
SM	701	SUPERMOTO	15 > 20	▪
	701	ENDURO LR	20 > 20	▪
	701	SVARTPILEN	18 > 19	▪
	701	VITPILEN	18 > 20	▪
	900	NUDA	12 > 13	▪
	900	NUDA R, ABS	12 > 13	▪

HYOSUNG

RX	450	SM	08 > 11	▪

INDIAN

	1000	SCOUT SIXTY	17 > 18	▪
	1200	ROGUE	22 > 23	▪
	1200	SCOUT	17 > 23	▪
	1200	SCOUT BOBBER	17 > 23	▪

KEEWAY

M	502	N	23 > 23	▪

KRAM-IT

GS	250		97 > 00	▪
MX	250		97 > 00	▪
SM	250		97 > 00	▪
	250	SMR	00 > 00	▪

KTM

EXC	125	ENDURO	99 > 03	▪
EXE	125		00 > 00	▪
LC2	125		99 > 99	▪
RC	125		14 > 22	▪
SX	125		96 > 03	▪
	125	DUKE	11 > 19	▪
	125	STING	99 > 99	▪
	125	SUPERMOTO	00 > 03	▪
EXC	200	ENDURO	99 > 03	▪
RC	200		14 > 22	▪
	200	DUKE	12 > 17	▪
EXC	250	ENDURO	99 > 03	▪
EXC	250	ENDURO 4T	99 > 03	▪
RC	250		14 > 15	▪
RC4R	250		20 > 20	▪
SX	250		96 > 02	▪
	250	DUKE	14 > 15	▪
EXC	300	ENDURO	99 > 03	▪
MX	360		96 > 97	▪
SX	360		96 > 97	▪
XC	360		96 > 97	▪
EXC	380	ENDURO	99 > 99	▪
MX	380		98 > 98	▪
SX	380		98 > 02	▪
XC	380		98 > 03	▪
RC	390		14 > 22	▪
	390	ADVENTURE	20 > 22	▪
	390	DUKE	13 > 22	▪
EXC	400	RACING	00 > 03	▪
LC4-E	400	ENDURO	99 > 02	▪
SC	400		99 > 00	▪
SX	400	RACING	00 > 02	▪
SXC	400	TIAINEN REPLICA	99 > 00	▪
	450	RALLY	11 > 17	▪
EXC	520	RACING	00 > 02	▪
SX-F	520	RACING	00 > 02	▪
SX-F	525	RACING	03 > 03	▪
SXC	540	TIAINEN REPLICA	99 > 00	▪
LC4	620	COMPETITION	99 > 02	▪
LC4	620	COMPETITION SUPERMOTO	00 > 01	▪
LC4	620	RXC	95 > 95	▪
LC4	620	SUPER-COMPETITION	01 > 01	▪
SC	620		99 > 00	▪
SX	620		95 > 99	▪
LC4	625	SC SUPERMOTO	02 > 04	▪
SMC	625		05 > 06	▪
SXC	625		03 > 04	▪
LC4	640	ADVENTURE	05 > 07	▪
LC4	640	ADVENTURE	99 > 04	▪
LC4	640	SUPERMOTO	03 > 03	▪
LC4	640	SUPERMOTO	04 > 04	▪
LC4-E	640	ENDURO	99 > 04	▪
LC4-E	640	SUPERMOTO	99 > 02	▪
	640	DUKE	03 > 06	▪
LC4	660	RALLY	01 > 03	▪
LC4	660	SM FACTORY REPLICA	02 > 02	▪
SMC	660	SUPERMOTO	03 > 03	▪
SMC	660	SUPERMOTO	04 > 07	▪
	690	DUKE	08 > 11	▪
	690	DUKE ABS	12 > 19	▪
	690	DUKE R	10 > 11	▪
	690	DUKE R	14 > 17	▪
	690	ENDURO	08 > 14	▪
	690	ENDURO R	09 > 23	▪
	690	SM	07 > 11	▪
	690	SMC	08 > 10	▪
	690	SMC R	14 > 20	▪
	690	SMC R	21 > 23	▪
	690	SUPERMOTO R	08 > 09	▪
	790	DUKE	18 > 20	▪
	890	DUKE R	20 > 20	▪
	990	SUPER DUKE	04 > 13	▪
	990	SUPER DUKE R	09 > 13	▪

MAICO

	250	MOTOCROSS/ ENDURO	99 > 01	▪
	500	MOTOCROSS/ ENDURO	99 > 99	▪
	500	SUPERMOTARD	99 > 99	▪

MBP

M	502	N	23 > 23	▪

PRAGA

ED	250		99 > 03	▪
CD	610		99 > 03	▪

ROYAL ENFIELD

	350	CLASSIC	23 > 23	▪
	350	METEOR	23 > 23	▪
	411	HIMALAYAN	19 > 23	▪
	500	BULLET	20 > 20	▪
	500	BULLET TRIALS	20 > 20	▪
	500	CLASSIC	19 > 19	▪
	535	CONTINENTAL GT	14 > 17	▪
	650	CONTINENTAL GT	20 > 23	▪
	650	INTERCEPTOR	19 > 23	▪

SWM

	600	SUPERDUAL GT PACK	18 > 18	▪
	600	SUPERDUAL T	18 > 20	▪
	600	SUPERDUAL X	18 > 20	▪
	650	SUPERDUAL	15 > 18	▪

TM

	80	CROSS	96 > 00	▪
MX	125		96 > 00	▪
EN	250	F ENDURO	00 > 00	▪
	250	E	95 > 00	▪
MX	300		98 > 00	▪
	320		96 > 97	▪
	400	F	00 > 00	▪

TRIUMPH

	660	STREET TRIPLE S	17 > 20	▪
	675	DAYTONA R TRIPLE	13 > 18	▪
	675	DAYTONA TRIPLE	13 > 18	▪
	675	STREET TRIPLE	13 > 17	▪
	675	STREET TRIPLE R	13 > 17	▪
	675	STREET TRIPLE RX	15 > 16	▪
	765	DAYTONA MOTO2	20 > 22	▪
	765	STREET TRIPLE R	17 > 23	▪
	765	STREET TRIPLE R LOW	17 > 23	▪
	765	STREET TRIPLE RS	17 > 23	▪
	765	STREET TRIPLE S	17 > 20	▪
	850	TIGER SPORT	21 > 23	▪
	900	RALLY PRO	20 > 23	▪
	900	TIGER	20 > 23	▪
	900	TIGER GT	20 > 23	▪
	900	TIGER GT LOW	20 > 23	▪
	900	TIGER GT PRO	20 > 23	▪
	900	TIGER RALLY	20 > 23	▪
	1200	TIGER GT	22 > 23	▪
	1200	TIGER GT EXPLORER	22 > 23	▪

	1200	TIGER GT PRO	22 > 23	▪
	1200	TIGER RALLY EXPLORER	22 > 23	▪
	1200	TIGER RALLY PRO	22 > 23	▪

VERTEMATI

C	500	CROSS	02 > 04	▪
E	501	ENDURO	02 > 04	▪
S	501	SUPERMOTARD	02 > 04	▪

VICTORY

	1200	OCTANE	17 > 17	▪

VOGE

DS	900	VALICO	23 > 23	▪

VOR

EN	400		02 > 03	▪
MX	400		02 > 02	▪
SM	400		02 > 02	▪
	400	CROSS	00 > 01	▪
	400	ENDURO	00 > 01	▪
EN	450		02 > 04	▪
MX	450		02 > 04	▪
SM	450		02 > 04	▪
	500	492 ENDURO	99 > 99	▪
	500	492 SUPER MOTARD	00 > 01	▪
	500	495 CROSS	99 > 99	▪
EN	530		02 > 04	▪
MX	530		02 > 04	▪
SM	530		02 > 04	▪

YAMAHA

WR	125	R, XY	09 > 16	▪
TT	600	E,S	96 > 01	▪
TT	600	R	98 > 07	▪
MT-03	660		06 > 13	▪
XT	660	R	04 > 11	▪
XT	660	X	04 > 13	▪
XT	660	Z TENERE	08 > 15	▪
XT	660	Z TENERE ABS	11 > 15	▪
XTZ	700	TENERE	19 > 22	▪

ZERO

DS	EV	ZF11.4	14 > 14	▪
DS	EV	ZF12.5	15 > 15	▪
DS	EV	ZF13.0	16 > 17	▪
DS	EV	ZF8.5	14 > 14	▪
DS	EV	ZF9.4	15 > 15	▪
DS	EV	ZF9.8	16 > 17	▪
DSR	EV	ZF13.0	16 > 17	▪
DSRBF	EV	ZF14.4	19 > 21	▪
FX	EV	ZF2.8	14 > 14	▪
FX	EV	ZF2.8	15 > 15	▪
FX	EV	ZF3.3	16 > 17	▪
FX	EV	ZF5.7	14 > 14	▪
FX	EV	ZF5.7	15 > 15	▪
FX	EV	ZF6.5	16 > 17	▪
FXS	EV	ZF3.3	16 > 17	▪
FXS	EV	ZF6.5	16 > 17	▪
S	EV	ZF11.4	14 > 14	▪
S	EV	ZF12.5	15 > 15	▪
S	EV	ZF13.0	16 > 17	▪
S	EV	ZF8.5	14 > 14	▪
S	EV	ZF9.4	15 > 15	▪
S	EV	ZF9.8	16 > 17	▪
SR	EV	ZF11.4	14 > 14	▪
SR	EV	ZF12.5	15 > 15	▪
SR	EV	ZF13.0	16 > 17	▪
SR/F	EV	ZF14.4	19 > 21	▪
SR/S	EV	ZF14.4	19 > 22	▪

07BB03.59 GENUINE	108,5x40,1x7,6		
07BB03.65 GENUINE	"	"	"
07BB03.73 GENUINE	"	"	"
07BB03.90 GENUINE	"	"	"
07BB03.06	"	"	"
07BB03.SA	"	"	"
07BB03.LA	"	"	"
07BB03.SP	"	"	"

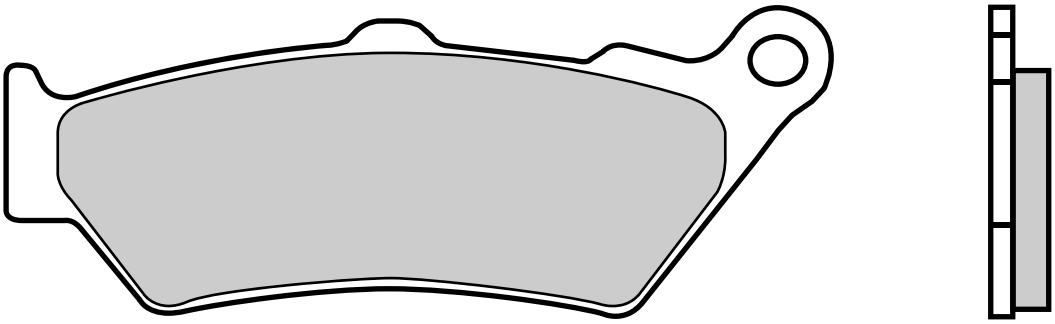

APRILIA

	650	MOTO	95 > 03	▪
	650	PEGASO	95 > 00	▪
	650	PEGASO I.E.	01 > 04	▪
	650	PEGASO I.E. TUSCANY TIBET RAID	04 > 04	▪
	650	PEGASO TRAIL	06 > 08	▪
	650	STARCK	96 > 01	▪
	660	TUAREG	22 > 23	▪
ETV	1000	CAPONORD	01 > 08	▪
ETV	1000	CAPONORD RALLY RAID	04 > 08	▪

BIMOTA

DBX	1100		13 > 18	▪

BMW

F	650	, ST	94 > 00	▪
F	650	CS SCARVER	02 > 06	▪
F	650	GS	08 > 12	▪
F	650	GS ABS	01 > 07	▪
F	650	GS ABS	08 > 12	▪
F	650	GS DAKAR	01 > 07	▪
F	650	GS, RALLY	01 > 07	▪
F	650	ST STRADA	97 > 01	▪
G	650	GS	09 > 15	▪
G	650	GS SERTAO	12 > 14	▪
G	650	XCHALLENGE	06 > 07	▪
G	650	XCOUNTRY	06 > 09	▪
F	700	GS	13 > 16	▪
F	750	GS	18 > 23	▪
F	800	GS	08 > 20	▪
F	850	GS	18 > 23	▪
F	850	GS ADVENTURE	18 > 23	▪
R	1200	GS	13 > 18	▪
R	1200	GS ADVENTURE	14 > 18	▪
R	1200	R	15 > 18	▪
R	1200	RS	14 > 18	▪
R	1200	RT	14 > 18	▪
	1200	HP2 ENDURO	04 > 06	▪
R	1250	GS	19 > 23	▪
R	1250	GS ADVENTURE	19 > 23	▪
R	1250	R	19 > 23	▪
R	1250	RS	19 > 23	▪
R	1250	RT	19 > 23	▪
R	1250	RT SPORT	19 > 20	▪
K	1600	B	17 > 23	▪
K	1600	GRAND AMERICA	18 > 23	▪
K	1600	GT	11 > 23	▪
K	1600	GTL	11 > 23	▪

CF MOTO

	400	NK EFI	17 > 17	▪
	650	NK	14 > 16	▪
	650	NK EFI	17 > 17	▪
	650	TK	14 > 15	▪

DUCATI

	400	SCRAMBLER SIXTY TWO	16 > 20	▪
	1000	BIPOSTO	07 > 08	▪
	1000	GT	05 > 10	▪
	1000	GT TOURING	09 > 10	▪
	1000	PAUL SMART	05 > 08	▪
	1000	SPORT	05 > 09	▪
	1000	SPORT S	05 > 09	▪
	1158	DIAVEL V4	23 > 23	▪
	1200	DIAVEL	11 > 18	▪
	1200	DIAVEL CARBON	14 > 23	▪
	1200	DIAVEL DARK	14 > 23	▪
	1200	DIAVEL STRADA	11 > 14	▪
	1200	DIAVEL TITANIUM	15 > 23	▪
	1200	XDIAVEL	16 > 18	▪
	1200	XDIAVEL S	16 > 18	▪
	1260	DIAVEL	19 > 22	▪
	1260	DIAVEL LAMBORGHINI	20 > 22	▪
	1260	DIAVEL S	19 > 22	▪
	1262	XDIAVEL	19 > 23	▪

	1262	XDIAVEL BLACK STAR	20 > 23	▪
	1262	XDIAVEL DARK	22 > 23	▪
	1262	XDIAVEL S	19 > 23	▪

GASGAS

RX	450	F	23 > 23	▪
ES	700		23 > 23	▪

HARLEY DAVIDSON

XG	500	STREET	16 > 18	▪
XG	750	STREET	16 > 17	▪
XG	750	STREET ROD	18 > 20	▪

HONDA

CB	500	S	98 > 03	▪
CB	500		97 > 05	▪
FX	650	VIGOR	99 > 02	▪
NT	650	V DEAUVILLE	01 > 01	▪
NT	650	V DEAUVILLE	98 > 00	▪
NX	650	DOMINATOR	97 > 99	▪
SLR	650		97 > 99	▪

HUSQVARNA

FR	450	RALLY	22 > 23	▪
TR	650	STRADA	13 > 13	▪
TR	650	TERRA	13 > 13	▪
FE	701	ENDURO	17 > 20	▪
	701	ENDURO LR	20 > 20	▪

INDIAN

	1000	SCOUT SIXTY	17 > 18	▪
	1200	ROGUE	22 > 23	▪
	1200	SCOUT	17 > 23	▪
	1200	SCOUT BOBBER	17 > 23	▪

KEEWAY

M	502	N	23 > 23	▪

KTM

	450	RALLY	11 > 17	▪
	450	RALLY	19 > 22	▪
LC4	640	ADVENTURE	05 > 07	▪
	690	ENDURO	08 > 14	▪
	690	ENDURO R	09 > 23	▪
LC8	950	ADVENTURE	02 > 07	▪
	950	R SUPERENDURO	06 > 08	▪
	990	ADVENTURE R	10 > 12	▪
	990	ADVENTURE, ADVENTURE S, ABS	06 > 11	▪

MBP

M	502	N	23 > 23	▪

MOTO-GUZZI

	940	CUSTOM	07 > 07	▪
ES	1100	QUOTA	99 > 03	▪
	1100	CALIFORNIA EV	06 > 06	▪
	1100	CALIFORNIA EV TOURING	06 > 06	▪
	1100	CALIFORNIA JACKAL	00 > 00	▪
	1100	CALIFORNIA JACKAL	01 > 06	▪
	1100	CALIFORNIA JACKAL BASIC	00 > 00	▪
	1100	CALIFORNIA JACKAL BASIC	01 > 06	▪
	1100	CALIFORNIA SPECIAL	01 > 01	▪
	1100	CALIFORNIA SPECIAL	99 > 00	▪
	1100	CALIFORNIA SPECIAL SPORT ALLOY	02 > 06	▪
	1100	CALIFORNIA STONE METAL	02 > 03	▪
	1100	CALIFORNIA STONE, STONE TOURING	02 > 05	▪
	1100	CALIFORNIA TITANIUM	03 > 05	▪
	1100	CALIFORNIA VINTAGE	06 > 13	▪
	1100	GRISO	05 > 10	▪
MGX-21	1400	FLYING FORTRESS	15 > 17	▪
	1400	AUDACE	15 > 17	▪
	1400	CALIFORNIA CUSTOM	13 > 15	▪
	1400	CALIFORNIA TOURING	13 > 15	▪
	1400	CALIFORNIA TOURING SE	16 > 17	▪
	1400	ELDORADO	15 > 17	▪

MOTO-MORINI

	649	X-CAPE	20 > 23	▪
	650	SEIEMMEZZO	20 > 23	▪
	1200	GRANPASSO	08 > 13	▪
	1200	GT	10 > 10	▪
	1200	SCRAMBLER	09 > 10	▪

ROYAL ENFIELD

	535	CONTINENTAL GT	14 > 17	▪
	650	CONTINENTAL GT	20 > 23	▪
	650	INTERCEPTOR	19 > 23	▪
	650	SUPER METEOR	23 > 23	▪

SWM

	600	SUPERDUAL GT PACK	18 > 18	▪
	600	SUPERDUAL T	18 > 20	▪
	600	SUPERDUAL X	18 > 20	▪

TRIUMPH

	1200	SCRAMBLER XC	19 > 23	▪
	1200	SCRAMBLER XE	19 > 23	▪
	1600	THUNDERBIRD	09 > 18	▪
	1700	THUNDERBIRD COMMANDER	14 > 18	▪
	1700	THUNDERBIRD LT	14 > 18	▪
	1700	THUNDERBIRD NIGHTSTORM	14 > 18	▪
	1700	THUNDERBIRD STORM	11 > 18	▪
	2300	ROCKET 3 CLASSIC	07 > 13	▪
	2300	ROCKET 3 ROADSTER	10 > 18	▪
	2300	ROCKET 3 TOURING	13 > 14	▪
	2300	ROCKET III	04 > 13	▪
	2300	ROCKET X	15 > 15	▪

VICTORY

	1200	OCTANE	17 > 17	▪
	1500	KINGPIN	04 > 05	▪
	1500	TOURING CRUISER	03 > 06	▪
	1500	V92C CRUISER	98 > 02	▪
	1500	V92C DELUXE	01 > 02	▪
	1500	V92SC SPORT CRUISER	00 > 02	▪
	1500	VEGAS	03 > 05	▪
	1500	VEGAS 8-BALL	05 > 05	▪
	1634	HAMMER	05 > 07	▪
	1634	HAMMER S	06 > 08	▪
	1634	KINGPIN	06 > 07	▪
	1634	KINGPIN TOUR	06 > 07	▪
	1634	VEGAS	06 > 07	▪
	1634	VEGAS 8-BALL	06 > 07	▪
	1634	VEGAS JACKPOT	06 > 07	▪

VOGE

DS	900	VALICO	23 > 23	▪

YAMAHA

DT	125	X SUPERMOTARD	05 > 08	▪
XT	660	R	04 > 11	▪

ZERO

DS	EV	ZF12.5	15 > 15	▪
DS	EV	ZF13.0	16 > 17	▪
DS	EV	ZF9.4	15 > 15	▪
DS	EV	ZF9.8	16 > 17	▪
DSR	EV	ZF13.0	16 > 17	▪
FX	EV	ZF3.3	16 > 17	▪
FX	EV	ZF6.5	16 > 17	▪
FXS	EV	ZF3.3	16 > 17	▪
FXS	EV	ZF6.5	16 > 17	▪
S	EV	ZF12.5	15 > 15	▪
S	EV	ZF13.0	16 > 17	▪
S	EV	ZF9.4	15 > 15	▪
S	EV	ZF9.8	16 > 17	▪
SR	EV	ZF12.5	15 > 15	▪
SR	EV	ZF13.0	16 > 17	▪

07BB04.59 GENUINE	94	x 36,2	x 7,6
07BB04.78 GENUINE	"	"	"
07BB04.83 GENUINE	"	"	"
07BB04.95 GENUINE	"	"	"
07BB04.CC	"	"	"
07BB04.SA	"	"	"
07BB04.LA	"	"	"
07BB04.SX	"	"	"
07BB04.SD	"	"	"
07BB04.TT	"	"	"
07BB04.SP	"	"	"

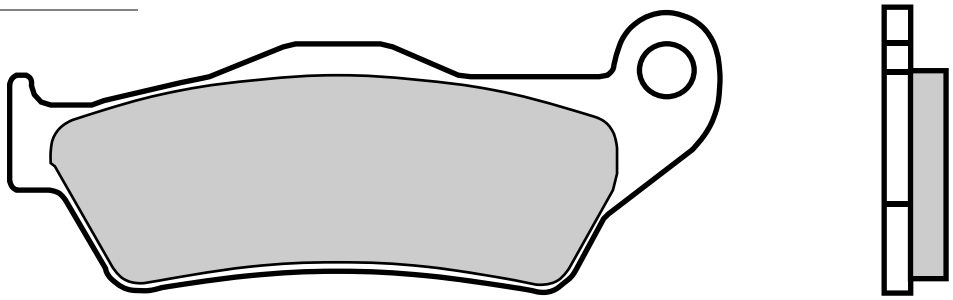

ALFER

VRE	125	4-STROKE	00 > 00	▪
VR	250	CROSS	99 > 99	▪
VR	250	ENDURO	99 > 99	▪
VR	250	NO LIMIT	99 > 99	▪
VR	250	SUPERMOTARD	99 > 99	▪

APRILIA

MX	125	SUPERMOTO	07 > 07	▪
MX	125		04 > 07	▪
RX	125	ENDURO	08 > 12	▪
RX	125	SUPERMOTARD	08 > 12	▪
RX	125		97 > 99	▪
SX	125		08 > 13	▪
RST	1000	FUTURA	01 > 03	▪

BENELLI

BX	449	CROSS	07 > 09	▪
BX	505	ENDURO	08 > 08	▪

BIMOTA

DBX	1100		13 > 18	▪

BMW

G	450	X	08 > 10	▪
K	1200	GT (K44) WITH INTEGRAL ABS	04 > 08	▪
R	1200	NINE-T	14 > 23	▪
R	1200	NINE-T PURE	17 > 23	▪
R	1200	NINE-T RACER	17 > 20	▪
R	1200	NINE-T SCRAMBLER	16 > 23	▪
R	1200	NINE-T URBAN GS	17 > 23	▪
	1200	HP2 ENDURO	04 > 06	▪
	1200	HP2 SPORT	08 > 10	▪
K	1300	GT	09 > 10	▪

CAGIVA

	750	ELEFANT	93 > 95	▪
	900	ELEFANT	93 > 97	▪ ▪

CCM

GP	450		16 > 16	▪
	450	MX	08 > 10	▪
604	600	RS	01 > 01	▪
604E	600	SPORT	99 > 01	▪
604E	600	SUPERMOTO	99 > 01	▪
C25	600		96 > 98	▪
	644	DS	03 > 06	▪
	644	R30	02 > 06	▪

CF MOTO

	700	CL-X HERITAGE	22 > 22	▪
	800	MT SPORT	22 > 22	▪
	800	MT TOURING	22 > 22	▪

CF MOTO ZEEHO

	EV	AE8	22 > 23	▪

DUCATI

	620	MULTISTRADA	05 > 06	▪
	695	MONSTER	07 > 12	▪
	803	MONSTER S2R	05 > 07	▪
	803	MONSTER S2R ABS	05 > 07	▪
	937	DESERTX	23 > 23	▪
	937	MULTISTRADA V2	22 > 23	▪
	937	MULTISTRADA V2 S	22 > 23	▪

	950	MULTISTRADA	17 > 21	▪
	950	MULTISTRADA S	19 > 21	▪
	1158	MULTISTRADA V4	21 > 23	▪
	1158	MULTISTRADA V4 PIKES PEAK	22 > 23	▪
	1158	MULTISTRADA V4 RALLY	23 > 23	▪
	1158	MULTISTRADA V4S	21 > 23	▪
	1158	MULTISTRADA V4S SPORT	21 > 23	▪
	1200	MULTISTRADA	15 > 16	▪
	1200	MULTISTRADA ENDURO	16 > 18	▪
	1200	MULTISTRADA ENDURO PRO	18 > 18	▪
	1200	MULTISTRADA S	15 > 17	▪
	1200	MULTISTRADA S D-AIR	15 > 17	▪
	1200	MULTISTRADA S PIKES PEAK	16 > 17	▪
	1260	MULTISTRADA	18 > 18	▪
	1260	MULTISTRADA ENDURO	19 > 21	▪
	1260	MULTISTRADA S	18 > 19	▪
	1260	MULTISTRADA S D-AIR	18 > 19	▪
	1260	MULTISTRADA S GRAND TOUR	20 > 20	▪
	1260	MULTISTRADA S PIKES PEAK	18 > 19	▪

FACTORY

YR	250	99 > 03	▪

GASGAS

	50	WILD HP	04 > 07	▪	▪
MC	85		21 > 23	▪	
EC	125		97 > 99	▪	
MC	125		21 > 23	▪	
EC	200	RANGER ENDURO	19 > 19	▪	
EC	200		99 > 99	▪	
	200	WILD HP	08 > 09	▪	▪
	240	WILD HP	04 > 06	▪	▪
EC	250	F	21 > 23	▪	
EC	250		21 > 23	▪	
EC	250		97 > 99	▪	
MC	250	F	21 > 23	▪	
MC	250		21 > 23	▪	
MC	250		97 > 99	▪	
	250	WILD HP	08 > 08	▪	▪
EC	300	RANGER ENDURO	19 > 19	▪	
EC	300		21 > 23	▪	
EC	300		99 > 99	▪	
	300	WILD HP	03 > 05	▪	▪
EC	350	F	21 > 23	▪	
MC	350	F	22 > 23	▪	
MC	450	F	21 > 23	▪	
	450	WILD HP	03 > 09	▪	▪
	515	WILD HP	09 > 09	▪	▪

HARLEY DAVIDSON

XG	500	STREET	16 > 18	▪
XG	750	STREET	16 > 17	▪
XG	750	STREET ROD	18 > 20	▪

HIGHLAND

	450	MX	06 > 09	▪
	950	V2 MOTARD	00 > 08	▪
	950	V2 OUTBACK	99 > 08	▪

HONDA

NX	500	DOMINATOR (AUSTRIA)	97 > 99	▪

HUSABERG

TE	125		13 > 13	▪
FE	250		13 > 13	▪
TE	250		11 > 13	▪
TE	300		11 > 13	▪
FE	350		13 > 13	▪
FE	390		10 > 13	▪
FC	400		99 > 02	▪
FE	400	S,E	99 > 03	▪
FC	450		03 > 08	▪
FE	450	E	04 > 08	▪
FE	450		09 > 13	▪
FX	450	E	03 > 08	▪
FC	470	E	01 > 02	▪
FX	470	E	01 > 02	▪
FC	501		99 > 01	▪
FE	501	S,E	99 > 04	▪
FE	501		13 > 13	▪
FC	550		01 > 05	▪
FE	550	E	04 > 08	▪
FE	570		09 > 13	▪
FC	600		99 > 01	▪
FE	600	S, E	99 > 02	▪
FE	650	E	01 > 08	▪
FX	650	E	01 > 05	▪
	EV	ALL MODELS	93 > 98	▪

HUSQVARNA

TC	85		21 > 23	▪
CR	125		05 > 13	▪
CR	125		96 > 04	▪
SM	125	S	09 > 13	▪
SM	125	S 4T	11 > 13	▪
SM	125	SUPERMOTARD, S	99 > 13	▪
TC	125		14 > 23	▪
TE	125	4T	11 > 13	▪
TE	125		14 > 16	▪
TX	125		17 > 19	▪
WR	125		96 > 13	▪
WRE	125		96 > 13	▪
TE	150	I	20 > 23	▪
CR	250		05 > 05	▪
CR	250		96 > 04	▪
FC	250		14 > 23	▪
FE	250		14 > 23	▪
TC	250		02 > 03	▪
TC	250		04 > 23	▪
TE	250	4T	10 > 13	▪
TE	250	I	20 > 23	▪
TE	250		02 > 13	▪
TE	250		14 > 18	▪
WR	250		96 > 13	▪
TC	300		14 > 15	▪
TE	300	I	18 > 23	▪
TE	300		14 > 19	▪
WR	300		09 > 13	▪
TE	310	4T	10 > 13	▪
FC	350		14 > 23	▪
FE	350		14 > 23	▪
TE	350		96 > 13	▪
WR	360		98 > 13	▪
TE	400		01 > 13	▪
TE	410		96 > 13	▪
TC	449		11 > 13	▪
TE	449		11 > 13	▪
FC	450		14 > 23	▪
FE	450		14 > 23	▪
TC	450		02 > 03	▪
TC	450		04 > 10	▪
TE	450		02 > 10	▪
TE	450		14 > 14	▪
FE	501		14 > 23	▪
TC	510		02 > 03	▪
TC	510		04 > 10	▪
TE	510	CENTENNIAL	04 > 05	▪
TE	510		02 > 10	▪
TE	511		11 > 14	▪
TC	570		01 > 13	▪
TE	570		01 > 13	▪
TC	610		96 > 13	▪
TE	610	RALLY	96 > 13	▪
TE	630		10 > 13	▪
TE	630		14 > 14	▪
	901	NORDEN	22 > 22	▪

KRAM-IT

GS	250		97 > 00	▪
MX	250		97 > 00	▪
SM	250		97 > 00	▪

KTM

SX	85	(19"/16" WHEELS)	21 > 23	▪
SX	85		21 > 23	▪
EXC	125	ENDURO	04 > 15	▪
EXC	125	ENDURO	99 > 03	▪
EXE	125		00 > 00	▪
GS	125		92 > 97	▪
LC2	125		99 > 99	▪
MX	125		92 > 93	▪
SX	125		04 > 23	▪
SX	125		96 > 03	▪
	125	SUPERMOTO	00 > 03	▪
SX	144		07 > 08	▪
EXC	150	TPI	20 > 23	▪
SX	150		09 > 23	▪
EXC	200	ENDURO	04 > 16	▪
EXC	200	ENDURO	99 > 03	▪
SX	200		03 > 04	▪
EXC	250	ENDURO	04 > 08	▪
EXC	250	ENDURO	99 > 03	▪
EXC	250	ENDURO 4T	04 > 06	▪
EXC	250	ENDURO 4T	99 > 03	▪
EXC	250	TPI	18 > 23	▪
EXC-F	250		07 > 23	▪
MX	250		92 > 93	▪
SX	250		03 > 23	▪
SX	250		96 > 02	▪
SX-F	250		06 > 23	▪
XC	250		06 > 14	▪
EXC	300	ENDURO	04 > 08	▪
EXC	300	ENDURO	99 > 03	▪
EXC	300	TPI	18 > 23	▪

EXC	300		93 > 96	▪
MX	300		92 > 92	▪
SX	300		23 > 23	▪
XC	300		06 > 14	▪
EXC-F	350		11 > 23	▪
SX-F	350		11 > 23	▪
MX	360		96 > 97	▪
SX	360		96 > 97	▪
XC	360		96 > 97	▪
EXC	380	ENDURO	99 > 99	▪
MX	380		98 > 98	▪
SX	380		98 > 02	▪
XC	380		98 > 03	▪
EXC	400	RACING	00 > 03	▪
EXC	400	RACING	04 > 07	▪
LC4	400		93 > 02	▪
LC4-E	400	ENDURO	99 > 02	▪
SC	400		99 > 00	▪
SX	400	RACING	00 > 02	▪
SXC	400	TIAINEN REPLICA	99 > 00	▪
EXC-F	450		04 > 23	▪
SX-F	450		03 > 23	▪
XC-F	450		06 > 23	▪
EXC-F	500		12 > 23	▪
MX	500		92 > 93	▪
SX	505	RACING	07 > 09	▪
XC-F	505		08 > 09	▪
EXC	520	RACING	00 > 02	▪
SX-F	520	RACING	00 > 02	▪
EXC	525	RACING	03 > 03	▪
EXC	525	RACING	04 > 06	▪
SX-F	525	RACING	03 > 03	▪
SX-F	525	RACING	04 > 06	▪
EXC	530	RACING	08 > 11	▪
SXC	540	TIAINEN REPLICA	99 > 00	▪
LC4	600	SIX DAYS	92 > 92	▪
LC4	620	COMPETITION	99 > 02	▪
LC4	620	COMPETITION SUPERMOTO	00 > 01	▪
LC4	620	RXC	95 > 95	▪
LC4	620	SUPER-COMPETITION	01 > 01	▪
SC	620		99 > 00	▪
SX	620		95 > 99	▪
LC4	625	SC SUPERMOTO	02 > 04	▪
SXC	625		03 > 04	▪
LC4	640	ADVENTURE	99 > 04	▪
LC4-E	640	ENDURO	99 > 04	▪
LC4-E	640	SUPERMOTO	99 > 02	▪
LC4	660	RALLY	01 > 03	▪
	790	ADVENTURE	19 > 20	▪
	790	ADVENTURE R	19 > 20	▪
	790	ADVENTURE R RALLY	20 > 20	▪
	890	ADVENTURE R	21 > 23	▪
LC8	950	ADVENTURE	02 > 07	▪
	950	R SUPERENDURO	06 > 08	▪
	950	SM	05 > 07	▪
	950	SM R	07 > 09	▪
	990	ADVENTURE R	10 > 12	▪
	990	ADVENTURE, ADVENTURE S, ABS	06 > 11	▪
	990	SUPERMOTO	07 > 11	▪
	990	SUPERMOTO R	10 > 10	▪
	990	SUPERMOTO T	09 > 13	▪
	1050	ADVENTURE	15 > 16	▪
	1090	ADVENTURE R	17 > 19	▪
	1090	SUPER ADVENTURE	17 > 19	▪
	1090	SUPER ADVENTURE R	17 > 20	▪
	1190	ADVENTURE	13 > 16	▪
	1290	SUPER ADVENTURE	15 > 16	▪
	1290	SUPER ADVENTURE R	17 > 20	▪
	1290	SUPER ADVENTURE S	17 > 20	▪
	1290	SUPER ADVENTURE T	17 > 19	▪

MAICO

	250	MOTOCROSS/ ENDURO	99 > 01	▪
	500	MOTOCROSS/ ENDURO	99 > 99	▪
	500	SUPERMOTARD	99 > 99	▪

MBP

	1000	C1002V	23 > 23	▪
	1000	T1002V	23 > 23	▪

MOTO-GUZZI

V100	1042	MANDELLO	22 > 23	▪
V100	1042	S MANDELLO	23 > 23	▪
ES	1100	QUOTA	99 > 03	▪
V	1100	BREVA, ABS	05 > 07	▪
V	1200	BREVA	08 > 13	▪
	1200	GRISO 8V	07 > 13	▪
	1200	NORGE	06 > 14	▪
	1200	NORGE GT 8V	10 > 13	▪
	1200	SPORT	07 > 08	▪
	1200	SPORT 8V	12 > 13	▪
	1200	SPORT 8V SE	12 > 15	▪
	1200	STELVIO	08 > 11	▪
	1200	STELVIO 8V SE	12 > 16	▪
	1200	STELVIO NTX	09 > 11	▪

MOTO-MORINI

	650	SEIEMMEZZO	20 > 23	▪
	1200	GRANFERRO	10 > 10	▪
	1200	GRANPASSO	08 > 13	▪
	1200	GT	10 > 10	▪
	1200	SCRAMBLER	09 > 10	▪

MV AGUSTA

	550	LUCKY EXPLORER	23 > 23	▪
	950	LUCKY EXPLORER	23 > 23	▪

PRAGA

ED	250		99 > 03	▪
CD	610		99 > 03	▪

RIEJU

MRX	250	MARATHON	10 > 12	▪
MRX	450	MARATHON	08 > 12	▪

ROYAL ENFIELD

	350	CLASSIC	23 > 23	▪
	350	METEOR	23 > 23	▪
	411	HIMALAYAN	19 > 23	▪
	500	BULLET	20 > 20	▪
	500	BULLET TRIALS	20 > 20	▪
	500	CLASSIC	19 > 19	▪
	650	SUPER METEOR	23 > 23	▪

SHERCO

SE-R	125		17 > 19	▪
SE	250	, R	14 > 14	▪
SE	250	2.5I ENDURO	06 > 11	▪
SE	250	F, F-R	14 > 19	▪
SE	250	I/IR	12 > 13	▪
SE	250	I-F	13 > 13	▪
SX	250	2.5I-F	09 > 11	▪
SCF-R	300		16 > 19	▪
SE	300	, R	14 > 19	▪
SE	300	3.0I-F	10 > 11	▪
SE	300	F, F-R	14 > 19	▪
SE	300	I/IR	12 > 13	▪
SE	300	I-F	13 > 13	▪
SE	450	4.5I ENDURO	04 > 04	▪
SE	450	4.5I ENDURO	05 > 11	▪
SE	450	F, F-R	14 > 19	▪
SE	450	IR	12 > 13	▪
SE	510	5.1I ENDURO	06 > 11	▪
SE	510	IR	12 > 13	▪

SWM

RS	300	R	15 > 20	▪
RS	500	R	15 > 20	▪

TM

	80	CROSS	96 > 00	▪
MX	85		01 > 12	▪
EN	125	ENDURO	01 > 04	▪
EN	125	ENDURO	05 > 22	▪
MX	125		01 > 04	▪
MX	125		05 > 23	▪
MX	125		96 > 00	▪
MX	144		08 > 23	▪
EN	250	ENDURO	01 > 04	▪
EN	250	ENDURO	05 > 22	▪
EN	250	F ENDURO	00 > 00	▪
EN	250	F ENDURO	01 > 04	▪
EN	250	F ENDURO	05 > 22	▪
MX	250	F	01 > 04	▪
MX	250	F	05 > 23	▪
MX	250		01 > 04	▪
MX	250		05 > 23	▪
	250	E	95 > 00	▪
EN	300	ENDURO	01 > 04	▪
EN	300	ENDURO	05 > 05	▪
FT	300		17 > 19	▪
MX	300		01 > 04	▪
MX	300		05 > 23	▪
MX	300		98 > 00	▪
	320		96 > 97	▪
	400	F	00 > 00	▪
	400	F	01 > 01	▪
	400	F ENDURO	01 > 01	▪
EN	450	F ENDURO	02 > 04	▪
EN	450	F ENDURO	05 > 22	▪
FT	450	FI	17 > 19	▪
MX	450	F	02 > 04	▪
MX	450	F	05 > 23	▪
EN	530	F ENDURO	01 > 04	▪
EN	530	F ENDURO	05 > 05	▪

FT	530	FI	17 > 19	▪
MX	530	F	01 > 04	▪
MX	530	F	05 > 23	▪

TRIUMPH

	800	TIGER XCA	18 > 18	▪
	800	TIGER XCX	18 > 20	▪
	800	TIGER XRT	18 > 18	▪
	800	TIGER XRX	18 > 18	▪
	800	TIGER XRX LOW	18 > 20	▪
	900	BONNEVILLE T100	21 > 23	▪
	1200	BONNEVILLE BOBBER	21 > 23	▪
	1200	BONNEVILLE BOBBER BLACK	18 > 23	▪
	1200	BONNEVILLE SPEEDMASTER	18 > 23	▪
	1200	BONNEVILLE T120	21 > 23	▪
	1200	BONNEVILLE T120 BLACK	21 > 23	▪

VERTEMATI

C	500	CROSS	02 > 04	▪
E	501	ENDURO	02 > 04	▪
S	501	SUPERMOTARD	02 > 04	▪

VOR

EN	400		02 > 03	▪
MX	400		02 > 02	▪
	400	CROSS	00 > 01	▪
	400	ENDURO	00 > 01	▪
EN	450		02 > 04	▪
MX	450		02 > 04	▪
	500	492 ENDURO	99 > 99	▪
	500	495 CROSS	99 > 99	▪
EN	530		02 > 04	▪
MX	530		02 > 04	▪

WRM

	450	MX	06 > 08	▪

YAMAHA

YZF	125	R	08 > 13	▪
FZH	150	FAZER	11 > 14	▪
FZ25	250		19 > 19	▪
TT	600	E,S	96 > 01	▪
TT	600	R	93 > 95	▪
TT	600	R	98 > 07	▪
XT	660	Z TENERE	08 > 15	▪
XT	660	Z TENERE ABS	11 > 15	▪
XTZ	700	TENERE	19 > 22	▪

ZERO

DSR/X	EV	ZF17.3	23 > 23	▪
FX	EV	ZF2.8	15 > 15	▪
FX	EV	ZF5.7	15 > 15	▪

07BB06.06 119,7x51,8x7,8

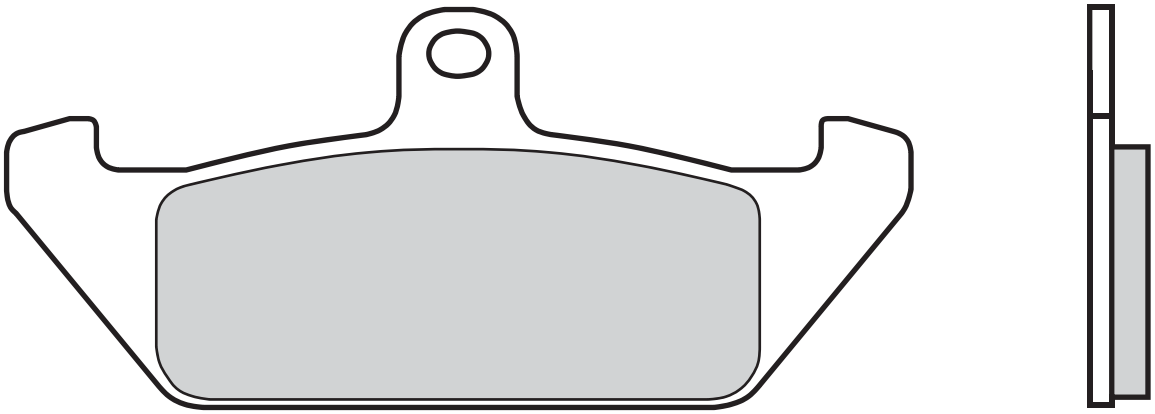

APRILIA

	350	TUAREG WIND	88 > 88	▪
	600	TUAREG WIND	88 > 88	▪

CAGIVA

	125	CRUISER	88 > 88	▪
	350	ELEFANT	86 > 89	▪
	650	ELEFANT	86 > 87	▪
	750	ELEFANT BIFARO	90 > 90	▪
	750	LUCKY EXPLORER	88 > 88	▪

DUCATI

	350	INDIANA	86 > 91	▪
	650	INDIANA	86 > 89	▪
	750	INDIANA	85 > 86	▪

GILERA

	350	DAKOTA	86 > 89	▪

LAVERDA

OR	600	ATLAS	86 > 90	▪

MOTO-MORINI

	350	EXCALIBUR	86 > 86	▪	▪
	350	INDIANA	88 > 88	▪	
RLX	501	EXCALIBUR	86 > 86	▪	▪
RLX	501	EXCALIBUR	88 > 89	▪	
	501	NEW YORK	89 > 89	▪	
	650	INDIANA	88 > 88	▪	
	750	INDIANA	88 > 88	▪	

07BB07.08	84,9 x	42,4 x	7,5
	55,8 x	37 x	9,8
07BB07.TT	"	"	"

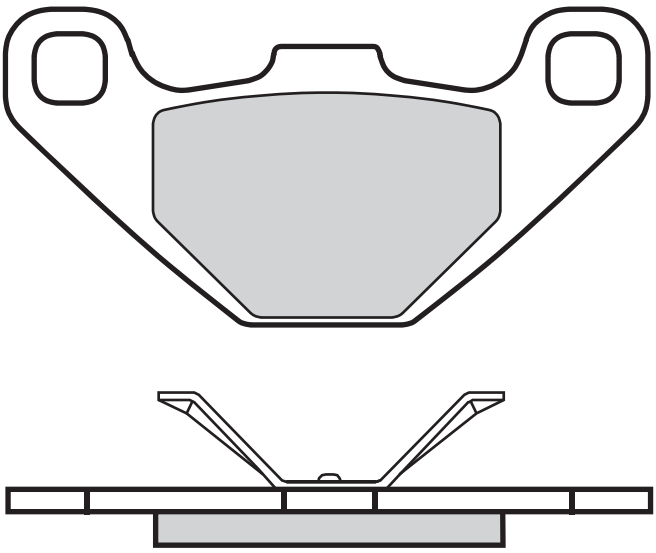

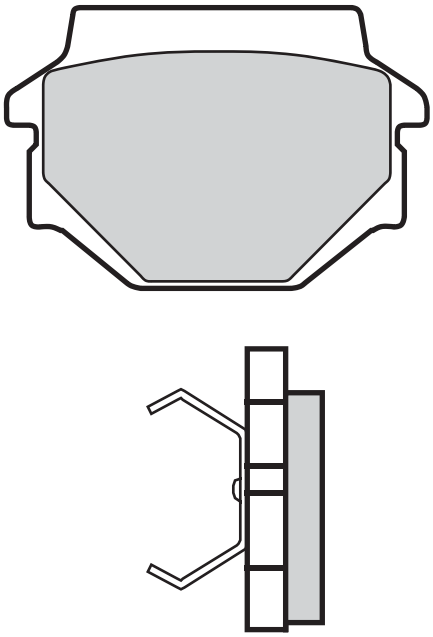

APRILIA

RX	125		91 > 91	▪
RX	125		97 > 99	▪
	125	PEGASO	90 > 91	▪
	125	TUAREG WIND	90 > 94	▪
	600	TUAREG	88 > 89	▪
	600	TUAREG WIND	90 > 94	▪
	650	MOTO	95 > 03	▪
	650	PEGASO	95 > 00	▪
	650	STARCK	96 > 01	▪

BUELL

RS	1200		12 > 12	▪
	EV	ALL MODELS	94 > 97	▪

CAGIVA

WMX	125		89 > 90	▪	▪
	125	CROSS	86 > 86		▪
	125	W 8	96 > 01		▪
WMX	250		89 > 90		▪
	600	W 16	95 > 97		▪

FANTIC

	50	.1 RAIDER	87 > 87	▪
	50	STRADA	83 > 83	▪

HUSQVARNA

CR/WR	125		91 > 91	▪
WR	240		87 > 91	▪
CR	250		91 > 91	▪
WR	260		90 > 93	▪
TC	610	CROSS	91 > 91	▪
TE	610		91 > 95	▪

KRAM-IT

	50	SCRAMBLER	90 > 90	▪
ER	125		89 > 93	▪
MC	250		89 > 89	▪
ER	300		89 > 89	▪

KTM

MX	125		89 > 90	▪
MX	125		92 > 93	▪
MX	250		89 > 90	▪
MX	250		92 > 93	▪
MX	500		89 > 91	▪
MX	500		92 > 93	▪

YAMAHA

TDR	125	(ITALY)	90 > 93	▪

07BB09.07 99,9 x 46,8 x 8,5

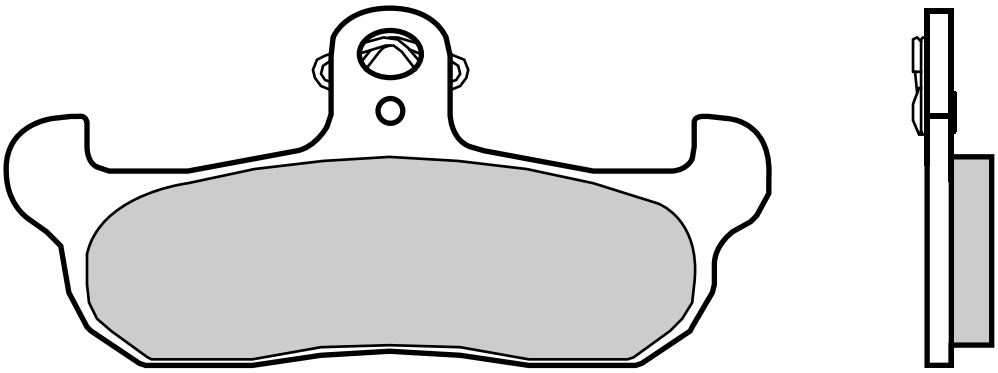

APRILIA

AF1	125		87 > 87	▪
AF1	125		88 > 88	▪

CAGIVA

WMX	50		89 > 89	▪
WMX	125		88 > 88	▪
	125	CROSS	86 > 86	▪
	125	CRUISER	89 > 89	▪
	125	FRECCIA	89 > 89	▪
	125	SUPERCITY	92 > 00	▪
	125	TAMANACO	87 > 92	▪
WMX	250		89 > 90	▪
	250	CROSS	86 > 86	▪

GILERA

RC	125	TOP RALLY	90 > 93	▪
	125	APACHE	91 > 94	▪
RC	600	TOP RALLY	90 > 94	▪

HM

CRE	50		98 > 01	▪

HUSABERG

	350		91 > 92	▪
	500		91 > 98	▪
	501	ENDURO	91 > 94	▪
	600	ENDURO	91 > 94	▪
	EV	ALL MODELS	89 > 92	▪

HUSQVARNA

CR/WR	125		91 > 91	▪
WR	125		85 > 90	▪
WRK	125		90 > 90	▪
WR	240		87 > 91	▪
WRK	240		90 > 90	▪
CR	250		91 > 91	▪
WR/XC	250		87 > 90	▪
WR	260		90 > 93	▪
TE	350	ENDURO	90 > 90	▪
WR	400		87 > 88	▪
CR	430		87 > 89	▪
WR	430		87 > 89	▪
XC	430		87 > 88	▪
	430	AUTO	87 > 87	▪
XC	500		87 > 88	▪
	510		87 > 89	▪
	510		90 > 90	▪
TC	610	CROSS	91 > 91	▪
TE	610		91 > 95	▪
	EV	ALL MODELS TE,TC,WR,CR,AE	89 > 89	▪

KRAM-IT

ER	125		89 > 93	▪
MC	250		89 > 89	▪
ER	300		89 > 89	▪

MOTO-MORINI

RLX	350	EXCALIBUR	90 > 92	▪
	350	COGUARO	90 > 95	▪
	350	COGUARO, NEW YORK	90 > 94	▪
	350	DART	88 > 88	▪
	400	DART	89 > 89	▪
RLX	501	EXCALIBUR	90 > 90	▪
	501	COGUARO	89 > 89	▪

YAMAHA

DT	125	TENERE	89 > 90	▪
TDR	125	(ITALY)	90 > 93	▪

ZANELLA

TZ4	125	PATAGONIA (ARG)	92 > 92	▪

07BB10.SR	77,4 x 40,6 x 8,3		
07BB10.RC	"	"	"

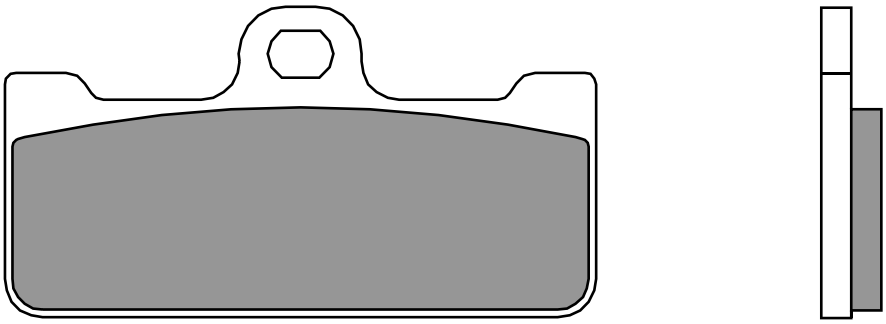

APRILIA

SXV	450	VAN DEN BOSCH REP.	08 > 10	▪
SXV	550	VAN DEN BOSCH REP.	08 > 10	▪

07BB12.05	35,7 x 45,4 x 6
07BB12.TT	" " "

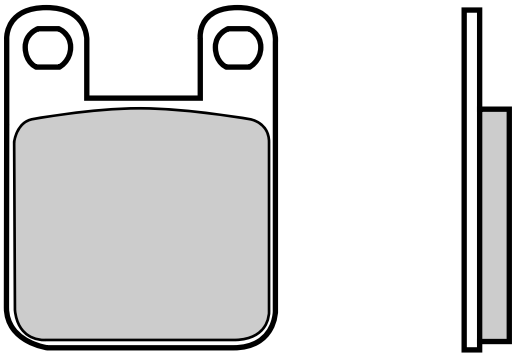

AJP

MX	200		09 > 11	▪	

ALFER

MC	80		87 > 87	▪	

APRILIA

TX	240		86 > 88	▪	
	280	R, CLIMBER	92 > 92	▪	▪
TX	311		86 > 86	▪	
TX	312	M	88 > 88	▪	▪
TXR	312	M	88 > 88	▪	▪

BENELLI

BXK	125		88 > 88	▪	

BETA

ST	50		97 > 97	▪	▪
	50	REV	00 > 09	▪	▪
	50	SUPER TRIAL	92 > 92	▪	
	80	EVO JUNIOR	10 > 11	▪	▪
	80	REV	00 > 07	▪	▪
ALP	125	4-STROKE	00 > 05	▪	▪
ALP	125		99 > 09	▪	▪
SR	125	34	89 > 89	▪	
TR	125	34,35	89 > 90	▪	▪
TRIAL	125		97 > 97	▪	
ALP	200	4-STROKE	00 > 05	▪	▪
ALP	240		92 > 92	▪	
ALP	240		96 > 96	▪	
	240	SUPER TRIAL	92 > 92	▪	
ALP	250		92 > 92	▪	
ALP	250		97 > 03	▪	▪
	250	TECHNO	96 > 96	▪	▪
	250	ZERO	91 > 91	▪	
ALP	260		96 > 96	▪	
TR	260	34,35,ZERO	89 > 92	▪	
	260	ZERO	91 > 91	▪	

BLATA

	125	ENDURO	07 > 08	▪	
	125	MOTARD	07 > 08	▪	

CPI

	125	SUPERMOTO	07 > 12	▪	

DERBI

DS	50		88 > 88	▪	
FD	50	YUMBO	84 > 84	▪	
FD	50	YUMBO EXTRA	87 > 87	▪	
FDS	50		87 > 87	▪	
FDT	50	COPPA	85 > 85	▪	
FDT	50		87 > 87	▪	
FDX	50		89 > 89	▪	
GP1	50		05 > 05		▪
GPR	50	NUDE	04 > 10		▪
GPR	50	RACING	04 > 13		▪
GPR	75	SPORT	92 > 92		▪
	75	GPR	89 > 89		▪
	75	SPORT, COPPA	84 > 84	▪	
GPR	80	CUP	04 > 05		▪
GP1	125		05 > 06		▪
GPR	125	NUDE	05 > 08		▪
GPR	125	RACING	09 > 09		▪
GPR	125		05 > 06		▪
	125	SENDA R 4T	04 > 12		▪
	125	SENDA X-TREME SM 4T	04 > 05		▪
	125	TERRA	07 > 07	▪	

FACTORY

R12	50	PHANTOM AGUA	06 > 06		▪
R14	50	PHANTOM AGUA	04 > 04		▪
R14	50	PHANTOM AIRE	03 > 03	▪	
R2	65	PHANTOM	04 > 04		▪
YR	125		06 > 06		▪

FANTIC

	250	K-ROO	93 > 95	▪	▪
	305		89 > 90	▪	▪
	307	TRIAL	91 > 94	▪	▪

GAC

	50	NEW T.T.	87 > 87	▪	

GARELLI

	50	CICLONE LC, SM	86 > 86	▪	
	50	SAHEL	91 > 91		▪

GASGAS

TXT	50	BOY	04 > 04	▪	▪
	125	DELTA	91 > 91	▪	
	125	PAMPERA	96 > 03	▪	▪
	125	TRIAL	91 > 91	▪	
TX	200		97 > 98	▪	▪
	200	PAMPERA	99 > 08	▪	▪
GT	250	CONTACT	92 > 93	▪	▪
	250	PAMPERA	96 > 99	▪	▪
	250	TRIAL	89 > 96	▪	▪
TX	270		97 > 98	▪	▪
TX	320		97 > 99	▪	▪
	325	HALLEY PXC	86 > 86	▪	▪
GT	327	CONTACT	89 > 90	▪	▪
	327	TRIAL	89 > 90	▪	▪
	370	PAMPERA	96 > 00	▪	▪

GILERA

	125	SURFER	00 > 00	▪	▪

HRD

	125	SUPERMOTARD	00 > 02		▪
	125	TRAIL	00 > 02		▪

HUSQVARNA

	50	HUSKY BOY J, R, S	01 > 10	▪	

J. J. COBAS

TR1	250		85 > 85		▪
TRIAL	250		85 > 85	▪	

JCM

	125	EUROPA	89 > 89	▪	▪
	125	SR	89 > 89	▪	▪
	240	EUROPA	89 > 89	▪	▪
	240	SR	89 > 89	▪	▪
	325	EUROPA	89 > 89	▪	
	325	SR	89 > 89	▪	▪

KTM

SX	60		99 > 99	▪	
SX	65		00 > 01	▪	

MACBOR

XC	50	510 RACING	04 > 04		▪
XC	50	512 RACING	04 > 04		▪
XC	50	515 R 6V	04 > 04		▪

MALAGUTI

NKD	50	DRAGON	06 > 09	▪	
	50	FIFTY EVOLUTION	91 > 91	▪	

MONTESA

	125	COTA	88 > 88	▪	▪
	260	EVASION	92 > 92	▪	
	304	COTA	88 > 88	▪	▪
	307	COTA	89 > 89	▪	▪
	307	COTA TRIAL	88 > 89	▪	▪
	309	COTA	89 > 90	▪	
	310	COTA	89 > 92	▪	
	311	COTA TRIAL	92 > 92	▪	
	315	COTA R	97 > 04	▪	▪
	335	COTA	87 > 91	▪	▪
M7	360	ENDURO	85 > 85	▪	

MORBIDELLI

	125	CC	76 > 76	▪	▪

MOTORHISPANIA

RYZ	125	ARENA ENDURO	05 > 07	▪	▪

PEUGEOT

XPS	125	CT	06 > 07	▪	▪

PUCH

TZX	50		92 > 92	▪	
	50	CONDOR	90 > 90	▪	
	75	COBRA	85 > 85	▪	

RIEJU

RR	50	SUPERMOTARD	96 > 05	▪	
RR	50	SUPERMOTARD	96 > 05		▪
RS1	50		92 > 05		▪
RV	50		80 > 80	▪	
	50	DRAC	97 > 97	▪	▪
	50	FD4 SUPER MARATHON	85 > 85	▪	
	50	TANGOO	10 > 12		▪
	75	K6, LC STRADA	87 > 87	▪	
	75	P6, LC STRADA	87 > 87	▪	
MR	80	C, E	88 > 90	▪	
MR	80	CROSS	87 > 87	▪	
MR	80	ENDURO	87 > 87	▪	
RST	80		91 > 93	▪	▪
MRX	125		03 > 08	▪	▪
RR	125		97 > 99	▪	▪
RS3	125		10 > 13		▪
SMX	125		03 > 07	▪	▪
	125	TANGO	06 > 07		▪
	125	TANGO	08 > 12		▪
	125	TANGO PRO	08 > 08		▪
	250	TANGO	08 > 15		▪

SCORPA

TY-S	115	F TRIAL	06 > 06	▪	
TY-S	125	F TRIAL	06 > 08	▪	

SHERCO

	80	0.8	01 > 03	▪	▪
ST	125	1.25	01 > 05	▪	▪
	125	CITY CORP 4T ENDURO	03 > 07		▪
	125	CITY CORP 4T SM	03 > 07		▪
	125		02 > 02		▪
ST	200	2.0	01 > 01	▪	▪
ST	250		99 > 00	▪	▪

SIMSON

	125	SM	01 > 01		▪

SUZUKI

DR	50	BIG	89 > 02	▪	

TOMOS

MC	125	T	06 > 08		▪
SE	125		05 > 08		▪
SM	125	F	06 > 08		▪

YAMAHA

TY	250	R	91 > 92	▪	
TY	250	Z	93 > 96	▪	▪

07BB13.05	35,8 x 51,6 x 5,9
07BB13.SD	" " "

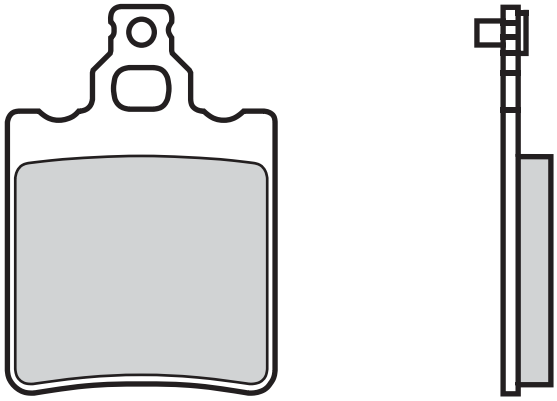

APRILIA

	50	TUAREG	86 > 96	▪	
	50	TUAREG RALLY	90 > 96	▪	
AF1	125		88 > 88	▪	
	125	STRADA	85 > 85	▪	
	125	TUAREG WIND	88 > 88	▪	
	240	CLIMBER	89 > 90	▪	
	275	CLIMBER	89 > 90	▪	

BETA

ALP	350	4.0	04 > 05	▪	

CAGIVA

	350	4.0 MOTARD	04 > 06	▪	
	50	LUCKY EXPLORER	88 > 02	▪	
	80	COCIS	91 > 91	▪	
N90	125		91 > 98	▪	
	125	ALETTA ELECTRA	83 > 86	▪	
	125	ALETTA ORO	85 > 85	▪	▪
	125	CRUISER	89 > 89	▪	
	125	E2	86 > 86	▪	
	125	ELEFANT	81 > 88	▪	
	125	SST	81 > 81	▪	
	125	TAMANACO	87 > 92	▪	
	125	WSTX ALETTA ROSSA	83 > 84	▪	
	200	ALETTA ELECTRA	83 > 83	▪	
	200	CROSS	83 > 86	▪	

FANTIC

	50	.1 OASIS	87 > 87	▪	▪
	50	.1 RAIDER RALLY	87 > 87	▪	
	50	KOALA	90 > 90	▪	▪
	50	OASIS	90 > 90		▪
	75	OASIS	89 > 89		▪
HP1	125	SPORT	87 > 87	▪	
	125	RAIDER	83 > 85	▪	

GARELLI

	125	TIGER XLE	86 > 86		▪

GILERA

X1	125		89 > 89		▪
NGR	250		85 > 85	▪	

JCM

	233	VEGA	88 > 88		▪
	325	EUROPA	89 > 89		▪
	333	VEGA	87 > 88		▪

KTM

SX	65		00 > 01		▪
SX	65		02 > 03		▪

LAVERDA

GS	125	LESMO	86 > 94	▪	▪
LB	125	STRADA, SPORT	85 > 85	▪	
	125	FORMULA	86 > 89	▪	

MALAGUTI

ES	50	DUNE	89 > 89	▪	▪
MDX	50		86 > 87	▪	
RST	50	SPORT	87 > 87	▪	▪
	50	EVOLUTION	91 > 91	▪	

MALANCA

E2	80	C80	80 > 80	▪	▪
GTI	80		80 > 80	▪	▪
E2	125	CS OB ONE 5N, 6N, RACING	80 > 80	▪	▪
E2	125	SPORT	80 > 80	▪	▪
E2	125		80 > 84	▪	▪
GTI	125		80 > 80	▪	▪

ZUNDAPP

KS	80	SUPER	80 > 82	▪	

07BB14.18 GENUINE	55,6 x 53,8 x 8,9
07BB14.08	" " "
07BB14.SP	" " "

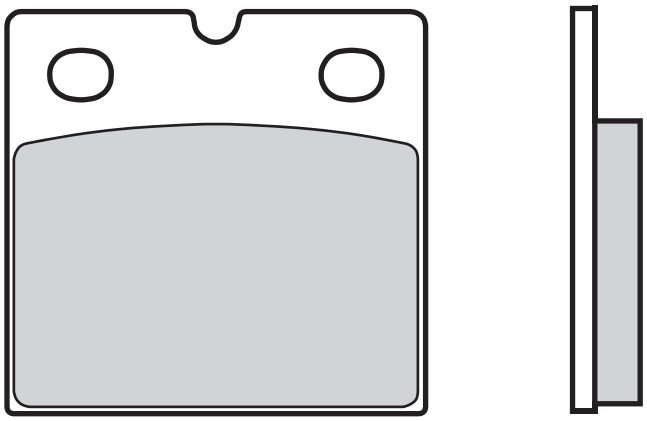

APRILIA

AF1	250	REPLICA	90 > 90	▪	

BENELLI

	350	4T TURISMO	80 > 80	▪	
	354		78 > 82	▪	
	500	4T	76 > 76	▪	
	750	SEI	75 > 78	▪	
	900	SEI	84 > 84	▪	▪

BIMOTA

SB3	1000	D	83 > 83	▪	▪
	EV	ALL MODELS	82 > 88	▪	▪

BMW

R65	650	GS	87 > 92	▪	
R65	650	LS	82 > 85	▪	
R65/1	650		86 > 86		▪
K75	750	C	85 > 88	▪	
K75	750	RT	91 > 96		▪
K75	750	S, C	85 > 95	▪	▪
K75	750		90 > 90		▪
R80	800	G/S P.-D.	86 > 86	▪	
R80	800	GS	81 > 87	▪	
R80	800	GS	91 > 92	▪	
R80	800	R	91 > 95		▪
R80	800	RT	83 > 83	▪	
R80	800		77 > 85	▪	
R80/7	800		79 > 81		▪
K1	1000		89 > 89		▪
K100	1000	LT	87 > 87	▪	▪
K100	1000	LT	92 > 94		▪
K100	1000	LT ABS	89 > 89		▪
K100	1000	RS	90 > 92		▪
K100	1000	RS ABS	88 > 89		▪
K100	1000	RS, RT	83 > 89	▪	▪
R100	1000	CS,RS, RT	81 > 84	▪	▪
R100	1000	R	91 > 95		▪
R100	1000	RS	76 > 80		▪
R100	1000	RS	93 > 95		▪
R100	1000	S	78 > 80		▪
R100	1000	T	79 > 84		▪
R100	1000		81 > 84	▪	▪
K1100	1100	LT/SE	92 > 00		▪
K1100	1100	RS	93 > 96		▪
R1100	1100	RS	93 > 93		▪
R1100	1100	RS	94 > 01		▪
K	1200	GT (K41) WITH INTEGRAL ABS	02 > 05		▪
K	1200	RS	01 > 05		▪
K	1200	RS	97 > 00		▪

CZ

CZ	180		93 > 93	▪	

DUCATI

	250	DESMO	70 > 77	▪	
	350	DESMO	70 > 77	▪	
	350	F3	86 > 90	▪	▪
	500	SPORT	77 > 82	▪	▪
	600	PANTAH TL, SL	78 > 89	▪	▪
	600	SL, TL PANTAH	76 > 89	▪	
	650	PANTAH	84 > 89	▪	▪
	750	F1	86 > 98	▪	▪
	750	GT	74 > 76	▪	
	750	PASO	86 > 88	▪	
	750	SPORT	90 > 90	▪	▪
	750	SS	74 > 76	▪	▪
	750	SS	91 > 98		▪
	851	STRADA	91 > 92		▪
	860	GT	75 > 77	▪	
	860	GT	85 > 85	▪	▪
	888	ROCHE REPLICA	91 > 91		▪
906	900	PASO	89 > 89	▪	
	900	GTS	77 > 79	▪	
	900	MIKE HAILWOOD REPLICA	85 > 86	▪	▪
	900	S2 DESMO	85 > 85	▪	▪
	900	SPORT	77 > 78	▪	▪
	900	SS	78 > 89	▪	▪
	1000	/6 MIKE HAILWOOD REPLICA	85 > 86	▪	▪
	1000	MILLE REPLICA	84 > 85	▪	▪
	1000	S2 DESMO	85 > 85	▪	▪

HERCULES

	125	SILVER STAR CLASSIC	93 > 93	▪	

HOREX

	80	REBELL T	86 > 86	▪	▪
	80	SPORT L	86 > 86	▪	▪
	125	IMPERATOR	96 > 96	▪	
	125	REGENT	96 > 96	▪	
	560	E	86 > 88	▪	▪
	600	COLUMBUS	87 > 88	▪	▪

INDIAN

	1700	CHIEF BLACKHAWK	11 > 13		▪
	1700	CHIEF BOMBER	10 > 13		▪
	1700	CHIEF CLASSIC	10 > 13		▪
	1700	CHIEF DARK HORSE	10 > 13		▪
	1700	CHIEF DELUXE	09 > 13		▪
	1700	CHIEF ROADMASTER	09 > 13		▪
	1700	CHIEF STANDARD	09 > 13		▪
	1700	CHIEF VINTAGE	09 > 13		▪

JAWA

CZ	125	2T	95 > 00	▪	
CZ	125	MX	95 > 00	▪	
CZ	180		92 > 92	▪	
	300	TRAIL	93 > 93	▪	

LAVERDA

SFC	500		81 > 83	▪	▪
SFC	600		86 > 89	▪	▪
	650	V-SIX	93 > 93	▪	▪
SF2	750		74 > 78	▪	
SF3	750	RGS CORSA, EXECUTIVE	77 > 79	▪	▪
SF3	750		74 > 78	▪	
3C	1000	3CE, 3CL	74 > 75	▪	▪
RGS	1000	JOTA	86 > 86	▪	▪
RGS	1000		83 > 83	▪	▪
SFC	1000		85 > 86	▪	▪
TGA	1000	EXECUTIVE	84 > 84	▪	▪
	1000	JOTA	76 > 79	▪	▪
	1200	MIRAGE	78 > 80	▪	▪

MOTO-GUZZI

NTX	350		90 > 90		▪
V35	350	C	82 > 86	▪	
V35	350	FLORIDA	85 > 86	▪	
V35	350	GT	90 > 90	▪	
V35	350	III	87 > 87	▪	▪
V35	350	TT	86 > 86	▪	▪
NTX	650		90 > 02		▪

V65	650	FLORIDA	86 > 94	▪	▪
V65	650	GT	90 > 94	▪	
NTX	750		90 > 93		▪
S3	750		75 > 76	▪	
SP	750		91 > 92	▪	▪
V75	750	DUNA	86 > 90	▪	▪
V75	750	TT PARIS-DAKAR	86 > 86	▪	▪
V75	750		86 > 88	▪	▪
T	850		74 > 76	▪	
T3	850		75 > 80	▪	▪
T4	850		75 > 82	▪	▪
T5	850	N.T.	86 > 88	▪	▪
T5	850		75 > 88	▪	▪
	850	LE MANS	76 > 79	▪	▪
GT	1000	V	91 > 91	▪	▪
S	1000		90 > 90	▪	▪
SP	1000	III	91 > 94	▪	▪
SP	1000	LE MANS	79 > 83	▪	
V	1000	STRADA	93 > 94	▪	
	1000	CALIFORNIA II	85 > 88	▪	▪
	1000	CALIFORNIA III C	91 > 95	▪	▪
	1000	CALIFORNIA III, FUEL INJECTION	89 > 89	▪	▪
	1000	DAYTONA	91 > 02		▪
	1000	LE MANS IV	85 > 89	▪	▪
	1000	LE MANS, V	90 > 98	▪	▪
	1100	CALIFORNIA	96 > 99	▪	▪

MZ

ETZ	125		82 > 84	▪	
ETZ	125		85 > 92	▪	
	125	ROADSTAR	92 > 94	▪	
	125	SPORTSTAR	93 > 98	▪	
ETZ	150		82 > 84	▪	
ETZ	150		85 > 95	▪	
ETZ	250		82 > 84	▪	
ETZ	251		89 > 89	▪	
	251	(MUZ) SPORTSTAR	96 > 98	▪	
	251	SAXON TOUR	93 > 98	▪	
ETZ	300	LUX	90 > 90	▪	
ETZ	300	X	88 > 88	▪	
ETZ	301		90 > 92	▪	
	301	(MUZ) SPORTSTAR	96 > 98	▪	
	301	SAXON TOUR	93 > 98	▪	
	500	SAXON COUNTRY	92 > 98	▪	
	500	SAXON FUN	92 > 98	▪	
	500	SAXON VOYAGER	93 > 98	▪	
	500	SILVER STAR CLASSIC	93 > 98	▪	

NORTON

F-1	600		90 > 90		▪
	600	COMMANDER	90 > 90	▪	▪
	600	INTERPOL	83 > 88	▪	▪
	600	WANKEL CLASSIC	88 > 89	▪	▪

OSSA

	500	YANQEE	78 > 78	▪	

SWM

XP	350	SAHARA	83 > 83	▪	

TRIUMPH

	750	BONNEVILLE U.K.	87 > 87	▪	▪

ZUNDAPP

KS	175		78 > 82	▪	

07BB15.07	69,7 x	51	x8,4
07BB15.SA	"	"	"
07BB15.LA	"	"	"
07BB15.SR	"	"	"
07BB15.RC	"	"	"

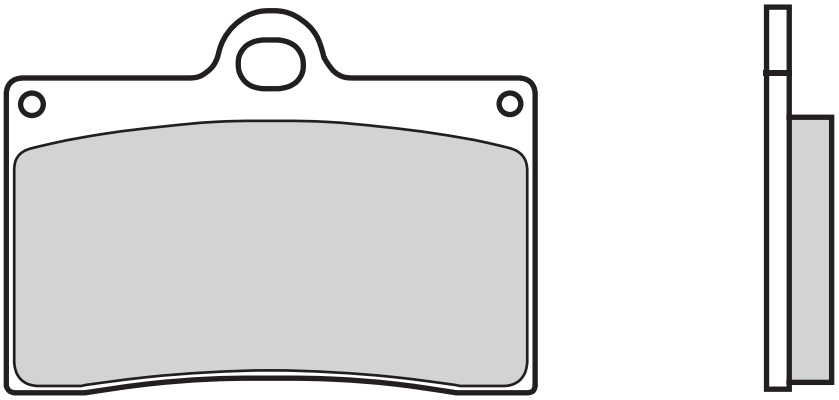

APRILIA

RS-4	125	(J.JUAN CAL.)	11 > 19	▪
RS	250		95 > 96	▪

BETA

	125	JONATHAN	99 > 05	▪
	350	4.0 MOTARD	04 > 06	▪
	350	EURO	99 > 03	▪
	350	JONATHAN	02 > 03	▪
	350	M4 (BREMBO CAL.)	06 > 07	▪

BIMOTA

YB7	400		89 > 89	▪
	500	VDUE	97 > 00	▪
YB9	600	SRI	97 > 97	▪
	600	BELLARIA	91 > 91	▪
BB1	650	SUPERMONO	97 > 00	▪
SB7	750		96 > 88	▪
YB4	750		89 > 89	▪
1D	851	TESI	91 > 91	▪
1D	900	TESI	93 > 93	▪
DB2	900		92 > 00	▪
DB3	900	MANTRA	97 > 00	▪
1D	906	TESI	91 > 91	▪
2D	1000	TESI	04 > 06	▪
YB11	1000		97 > 00	▪
YB6	1000		89 > 89	▪
YB8	1000		90 > 90	▪
	1000	FURANO	92 > 93	▪
	1002	DIECI	91 > 91	▪
SB6	1100		97 > 00	▪

BORILE

B	500	CR, MT	02 > 04	▪

CAGIVA

	125	MITO	93 > 07	▪
	125	PLANET	97 > 07	▪
	125	RAPTOR	03 > 10	▪
	500	MITO	07 > 07	▪
	500	RIVER	00 > 01	▪
SP	525	MITO	08 > 10	▪
	600	RIVER	94 > 99	▪

CANNONDALE

S	440		03 > 03	▪

DUCATI

	400	SS, JUNIOR	92 > 97	▪
	400	SS, NUDA	92 > 96	▪
	502	SINGLE	93 > 93	▪
	502	SUPERMONO	93 > 93	▪
M	600	MONSTER	94 > 99	▪
	600	SS SUPERSPORT	95 > 00	▪
	748	BIPOSTO	95 > 98	▪
	748	SP	95 > 97	▪
	750	MONSTER	96 > 99	▪
	750	SS	91 > 98	▪
	750	SS SUPERSPORT	95 > 99	▪
	750	SS, CARENARA	92 > 98	▪
	750	SS, NUDA	92 > 92	▪
	750	SUPER SPORT	92 > 94	▪
	851	STRADA	89 > 89	▪
	851	STRADA	91 > 92	▪
	851	SUPERBIKE	90 > 90	▪
	888	ROCHE REPLICA	91 > 91	▪
	888	SP V	93 > 93	▪
	888	SP4	92 > 95	▪
	888	SPO	93 > 93	▪
	888	SPS	92 > 95	▪
	888	STRADA	93 > 93	▪
	888	SUPERBIKE	93 > 93	▪
907	900	I. E.	90 > 93	▪
M	900	STREET MONSTER	94 > 99	▪
	900	FE	97 > 98	▪
	900	M, IL MONSTER	93 > 99	▪
	900	SL	92 > 97	▪
	900	SS	90 > 94	▪
	900	SS SUPERSPORT	95 > 97	▪
	900	SSR	92 > 92	▪
	916	BIPOSTO	94 > 98	▪

FANTIC

TZ	125	SM	12 > 12	▪

GASGAS

SM	125		02 > 13	▪
SM	250		02 > 13	▪
SM	400	FSE	02 > 02	▪
SM	450	FSE	03 > 06	▪
SM	450	FSR	07 > 13	▪

GILERA

	350	SATURNO BIALBERO	90 > 90	▪
	500	SATURNO BIALBERO	90 > 90	▪
	500	SATURNO PIUMA	90 > 94	▪

HONDA

RS	125		95 > 03	▪

HUSQVARNA

SM	400	R	02 > 02	▪
SM	450	R	03 > 04	▪
SM	570	R	01 > 08	▪

INDIAN

	1700	CHIEF BLACKHAWK	11 > 13	▪
	1700	CHIEF BOMBER	10 > 13	▪
	1700	CHIEF CLASSIC	10 > 13	▪
	1700	CHIEF DARK HORSE	10 > 13	▪
	1700	CHIEF DELUXE	09 > 13	▪
	1700	CHIEF ROADMASTER	09 > 13	▪
	1700	CHIEF STANDARD	09 > 13	▪
	1700	CHIEF VINTAGE	09 > 13	▪

ITALJET

	900	GRIFON	00 > 00	▪

J. J. COBAS

TR1	250		85 > 85	▪

KTM

	125	STING	99 > 99	▪
SX	450	SM FACTORY REPLICA	04 > 07	▪
	600	DUKE	93 > 94	▪
	620	DUKE	96 > 98	▪
LC4	640	SUPERMOTO	03 > 03	▪
	640	DUKE	99 > 02	▪
LC4	660	SM FACTORY REPLICA	02 > 02	▪
SMC	660	SUPERMOTO	03 > 03	▪

LAVERDA

	650		92 > 92	▪
	668	668	96 > 97	▪
	668	GHOST, DIAMANTE	97 > 97	▪
	750	CUP	98 > 01	▪
	750	DIAMANTE	97 > 01	▪
	750	GHOST STRIKE	97 > 01	▪
	750	S FORMULA	97 > 01	▪
	750	S, S CARENATA	97 > 01	▪
	750	SPORT	99 > 01	▪
	750	STRIKE/BLACK STRIKE	99 > 01	▪
	750	T8	98 > 01	▪
TTS	800		99 > 99	▪
JOTA	1000		95 > 95	▪

MOTO-GUZZI

	750	IPPOGRIFO	97 > 97	▪
RS	1000	DAYTONA	97 > 00	▪
V10	1000	CENTAURO	96 > 00	▪
	1000	DAYTONA	91 > 02	▪
	1000	QUOTA	92 > 92	▪
EV	1100	CALIFORNIA	97 > 00	▪
V11	1100	SPORT	97 > 00	▪
	1100	CALIFORNIA JACKAL	00 > 00	▪
	1100	CALIFORNIA JACKAL BASIC	00 > 00	▪
	1100	CALIFORNIA SPECIAL	99 > 00	▪
	1100	SPORT	96 > 04	▪

MZ

	660	(MUZ) SKORPION CUP	99 > 99	▪
	660	(MUZ) SKORPION REPLICA	97 > 99	▪
	660	(MUZ) SKORPION SPORT	95 > 99	▪
	660	(MUZ) SKORPION TOUR	95 > 00	▪
	660	(MUZ) SKORPION TRAVELLER	99 > 00	▪

NORTON

F-1	600		90 > 90	▪
TT	600		92 > 92	▪

PGO

	250	G-MAX	06 > 07	▪

SACHS

XTC	125		99 > 07	▪
XTC-N	125		99 > 07	▪
	125	X-ROAD	05 > 07	▪
	500	MADASS	05 > 08	▪
	650	ROADSTER V1.6	01 > 05	▪
	800	B-805	02 > 04	▪
	800	ROADSTER V2	00 > 05	▪
	800	S-805	03 > 04	▪

TM

SMR	125		05 > 05	▪
SMF	400	F	02 > 02	▪
SMR	400	F	03 > 03	▪
SMR	450	F	04 > 04	▪
SMX	450	F	03 > 03	▪
SMR	530	F	03 > 03	▪
SMX	600	F	03 > 03	▪

VOR

SM	400		02 > 02	▪
SM	450		02 > 04	▪
	500	492 SUPER MOTARD	00 > 01	▪
SM	530		02 > 04	▪

VOXAN

	1000	CAFE RACER	01 > 06	▪
	1000	ROADSTER	01 > 06	▪

YAMAHA

TZR	250	R	94 > 94	▪
SZR	660		96 > 01	▪

07BB16.06 100,1x51,7x7,6

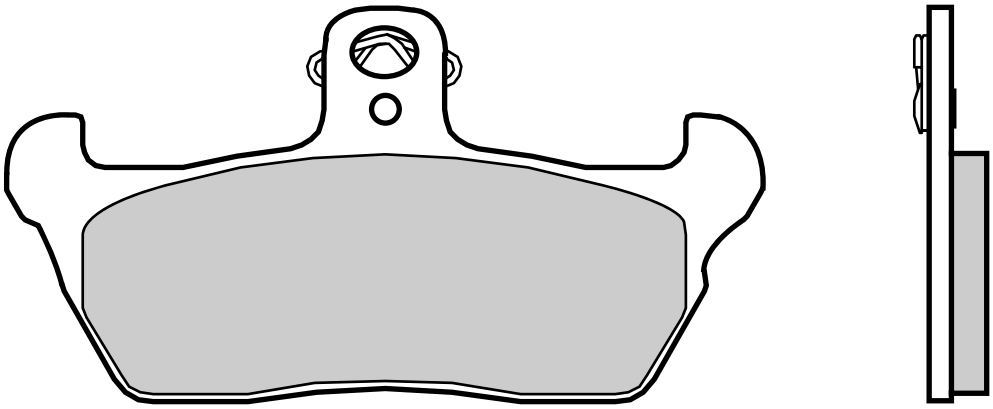

APRILIA

RX	125		90 > 90	▪
RX	125		91 > 91	▪
RX	125		92 > 92	▪
	350	TUAREG	88 > 89	▪
	350	TUAREG WIND	90 > 94	▪
	600	PEGASO	90 > 92	▪
	600	TUAREG	88 > 89	▪
	600	TUAREG WIND	90 > 94	▪

CAGIVA

	50	SUPER CITY	93 > 95	▪
	80	SUPER CITY	94 > 84	▪
K7	125		91 > 94	▪
N1	125		96 > 99	▪
N90	125		91 > 98	▪
	125	FRECCIA C 12 R	91 > 91	▪
	125	MITO	91 > 92	▪
	125	W 8	96 > 01	▪
	350	W 12	92 > 95	▪
	600	W 16	95 > 97	▪
	750	ELEFANT BIFARO	90 > 90	▪

MOTO-MORINI

	350	DART	90 > 92	▪
	400	DART	90 > 92	▪

07BB19.59 GENUINE	75,1 x 55,5 x 8,7
07BB19.73 GENUINE	" " "
07BB19.90 GENUINE	" " "
07BB19.07	" " "
07BB19.SA	" " "
07BB19.LA	" " "
07BB19.SR	" " "
07BB19.RC	" " "

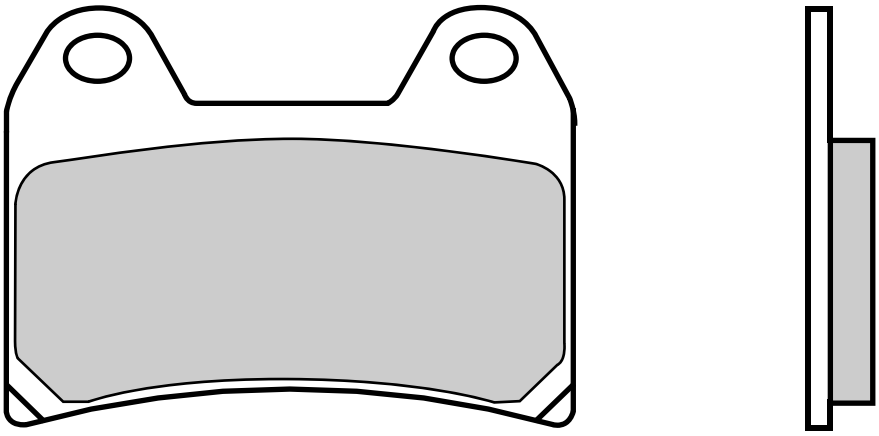

APRILIA

RS	250	PISTA	04 > 04	▪
RS	250		97 > 02	▪
	650	PEGASO STRADA	05 > 09	▪
SMV	750	DORSODURO	08 > 08	▪
	750	DORSODURO FACTORY	12 > 13	▪
RST	1000	FUTURA	01 > 03	▪
RSV	1000	FALCO SL, R	00 > 04	▪
RSV	1000	R	00 > 00	▪
RSV	1000	SP	00 > 00	▪
RSV	1000	TUONO FIGHTER	03 > 05	▪
RSV	1000	TUONO R, ABS	04 > 12	▪
RSV	1000	TUONO V4 R	11 > 13	▪
RSV	1000		97 > 01	▪
	1000	BLUE MARLIN	02 > 02	▪
	1200	DORSODURO, ABS	11 > 14	▪

BENELLI

666	125	BORN IN HELL	98 > 98	▪
BKX	125	S	23 > 23	▪
BKX	125		23 > 23	▪
BKX	250	S	23 > 23	▪
BKX	250		23 > 23	▪
BN	302		14 > 14	▪
	402	S	18 > 19	▪
	500	LEONCINO	16 > 17	▪
TRK	502		16 > 17	▪
BN	600		12 > 13	▪
	756	CUE	10 > 12	▪
TNT	899		07 > 15	▪
	899	TREK	07 > 12	▪
	900	TORNADO 3	00 > 06	▪
TNT	1100		04 > 04	▪
TNT	1130	TREK	06 > 12	▪
TNT	1130	TREK AMAZONAS	07 > 15	▪
TNT	1130		05 > 14	▪

BIMOTA

DB4	900		99 > 00	▪
SB8	1000	R	98 > 00	▪
SB8K	1000		06 > 06	▪

BMW

G	650	XMOTO	06 > 07	▪
F	800	GT	13 > 20	▪
F	800	R	09 > 14	▪
F	800	S	06 > 10	▪
F	800	ST	06 > 12	▪
F	800	ST TOURING	11 > 12	▪
R	1200	NINE-T PURE	17 > 23	▪
R	1200	NINE-T RACER	17 > 20	▪
R	1200	NINE-T SCRAMBLER	16 > 23	▪
R	1200	NINE-T URBAN GS	17 > 23	▪

BRAMMO

	EV	EMPULSE	14 > 16	▪

CAGIVA

	650	RAPTOR	01 > 08	▪
	650	V-RAPTOR	01 > 08	▪
	1000	RAPTOR	00 > 08	▪
	1000	V-RAPTOR	00 > 08	▪
	1000	XTRA RAPTOR	02 > 06	▪

CF MOTO

	700	CL-X HERITAGE	22 > 22	▪
	800	MT SPORT	22 > 22	▪
	800	MT TOURING	22 > 22	▪

DUCATI

	400	MONSTER (JAPAN)	01 > 06	▪
	600	MONSTER	00 > 01	▪

	620	MONSTER DARK I.E.	02 > 06	▪
	620	MONSTER I.E., S I.E.	02 > 06	▪
	620	MULTISTRADA DARK	05 > 06	▪
	620	SPORT	03 > 06	▪
	696	MONSTER	08 > 12	▪
	748	S	99 > 02	▪
	748	R	00 > 00	▪
	748	SPS	98 > 99	▪
	750	MONSTER	00 > 01	▪
	750	MONSTER I.E.	02 > 02	▪
	750	SPORT	00 > 02	▪
	750	SUPER SPORT	00 > 02	▪
	795	MONSTER	12 > 12	▪
	796	HYPERMOTARD	10 > 12	▪
	796	MONSTER	11 > 14	▪
	796	MONSTER ABS	11 > 14	▪
	800	MONSTER DARK I.E., S I.E.	03 > 07	▪
	800	MONSTER I.E., S I.E.	03 > 07	▪
	800	SPORT	03 > 06	▪
	800	SUPERSPORT	03 > 06	▪
	848	STREETFIGHTER	12 > 15	▪
	848		08 > 10	▪
MH	900		00 > 01	▪
	900	MONSTER	00 > 01	▪
	900	MONSTER I.E.	02 > 02	▪
	900	SUPER SPORT	98 > 02	▪
	916	MONSTER S4	01 > 03	▪
	916	SPORT TOURING 4	99 > 01	▪
	916	SPS	97 > 98	▪
	944	SPORT TOURING	98 > 03	▪
	944	ST2	97 > 03	▪
	992	ST3	04 > 07	▪
	992	ST3S ABS	06 > 07	▪
	996	MONSTER S4R	04 > 06	▪
	996	S	01 > 01	▪
	996	ST4S	02 > 06	▪
	996	ST4S ABS	03 > 06	▪
	996		99 > 01	▪
	998	S	02 > 04	▪
	998		02 > 04	▪
	1000	MONSTER DARK I.E., S I.E.	03 > 06	▪
	1000	MONSTER I.E., S I.E.	03 > 06	▪
	1000	MONSTER S2R	06 > 07	▪
	1000	MULTISTRADA	07 > 07	▪
	1000	MULTISTRADA DS	03 > 06	▪
	1000	MULTISTRADA S DS	05 > 06	▪
	1000	SUPERSPORT DS	03 > 06	▪
	1100	HYPERMOTARD	07 > 09	▪
	1100	HYPERMOTARD EVO	10 > 12	▪
	1100	MONSTER	09 > 13	▪
	1100	MONSTER ABS	09 > 10	▪
	1100	MONSTER EVO	11 > 13	▪
	1100	MONSTER EVO ABS	11 > 13	▪
	1100	MONSTER S	09 > 13	▪
	1100	MONSTER S ABS	09 > 10	▪
	1100	MULTISTRADA	07 > 09	▪
	1100	MULTISTRADA S	07 > 09	▪
	1200	MULTISTRADA	10 > 14	▪
	1200	MULTISTRADA S GT	12 > 14	▪
	1200	MULTISTRADA S PIKES PEAK	11 > 14	▪
	1200	MULTISTRADA S SPORT	10 > 14	▪
	1200	MULTISTRADA S TOURING	10 > 14	▪

FANTIC

	700	CABALLERO SCRAMBLER	23 > 23	▪

HOREX

VR6	1200		11 > 16	▪

HUSQVARNA

	570	NOX	01 > 03	▪
LT	610		00 > 02	▪
SM	610	SUPER MOTARD, S	98 > 00	▪
SMR	630		04 > 08	▪
	701	SVARTPILEN	18 > 19	▪
	701	VITPILEN	18 > 20	▪
	900	NUDA	12 > 13	▪
	901	NORDEN	22 > 22	▪

KTM

RC4R	250		20 > 20	▪
SMC	625		05 > 06	▪
LC4	640	SUPERMOTO	04 > 04	▪
	640	DUKE	03 > 06	▪
SMC	660	SUPERMOTO	04 > 07	▪
	690	DUKE ABS	12 > 19	▪
	790	ADVENTURE	19 > 20	▪
	790	ADVENTURE R	19 > 20	▪
	790	ADVENTURE R RALLY	20 > 20	▪
	790	DUKE	18 > 20	▪
	890	ADVENTURE R	21 > 23	▪
	1050	ADVENTURE	15 > 16	▪
	1090	ADVENTURE R	17 > 19	▪
	1090	SUPER ADVENTURE	17 > 19	▪
	1090	SUPER ADVENTURE R	17 > 20	▪
	1190	ADVENTURE	13 > 16	▪
	1290	SUPER ADVENTURE	15 > 16	▪
	1290	SUPER ADVENTURE R	17 > 20	▪
	1290	SUPER ADVENTURE S	17 > 20	▪
	1290	SUPER ADVENTURE T	17 > 19	▪

MBP

	1000	C1002V	23 > 23	▪
	1000	T1002V	23 > 23	▪

MOTO-GUZZI

V7	750	CAFE CLASSIC	10 > 13	▪
V7	750	CLASSIC	09 > 12	▪
V7	750	CLUBMAN RACER	10 > 10	▪
V7	750	RACER	11 > 11	▪
V7	750	RACER	12 > 14	▪
V7	750	STONE	12 > 14	▪
V7 II	750	RACER	15 > 16	▪
V7 II	750	SCRAMBLER	16 > 16	▪
V7 II	750	SPECIAL	15 > 16	▪
V7 II	750	STONE	15 > 16	▪
V7 II	750	STORNELLO	16 > 16	▪
V7 II	750	STORNELLO LTD. EDITION	17 > 18	▪
V7 III	750	ANNIVERSARIO	17 > 18	▪
V7 III	750	CARBON	18 > 19	▪
V7 III	750	EURO 4	17 > 19	▪
V7 III	750	LIMITED	19 > 19	▪
V7 III	750	MILANO	18 > 20	▪
V7 III	750	RACER	17 > 20	▪
V7 III	750	ROUGH	18 > 20	▪
V7 III	750	SPECIAL	17 > 19	▪
V7 III	750	STONE	17 > 20	▪
	750	BREVA	03 > 09	▪
	750	NEVADA CLASSIC IE	06 > 11	▪
	750	NEVADA, NEVADA CLUB	03 > 16	▪
V7	850	SPECIAL	22 > 23	▪
V7	850	STONE	22 > 23	▪
V7	850	STONE FAST ENDURANCE	22 > 22	▪
V7	850	STONE SPECIAL EDITION	23 > 23	▪
V85	850	TT	19 > 23	▪
V85	850	TT EVOCATIVE GRAPHICS	23 > 23	▪
V85	850	TT GUARDIA D'ONORE	22 > 23	▪
V85	850	TT TRAVEL	20 > 23	▪
V9	850	BOBBER	16 > 17	▪
V9	850	BOBBER SPORTS	19 > 20	▪
V9	850	ROAMER	16 > 17	▪
V9	850	X-TRACK	17 > 17	▪
	850	BREVA	06 > 09	▪
	940	CUSTOM	07 > 07	▪
EV	1100	CALIFORNIA, 80, TOURING	01 > 01	▪
V	1100	BREVA	04 > 04	▪
V	1100	BREVA, ABS	05 > 07	▪
V11	1100	, SCURA, SPORT SCURA	02 > 05	▪
V11	1100	LEMANS, LEMANS TENNI, LEMANS ROSSO CORSA	01 > 06	▪
V11	1100	SPORT ROSSO MANDELL	01 > 06	▪
V11	1100	SPORT, SPORT NAKED	01 > 05	▪
	1100	CALIFORNIA EV	06 > 06	▪
	1100	CALIFORNIA EV TOURING	06 > 06	▪
	1100	CALIFORNIA JACKAL	01 > 06	▪
	1100	CALIFORNIA JACKAL BASIC	01 > 06	▪
	1100	CALIFORNIA SPECIAL	01 > 01	▪
	1100	CALIFORNIA SPECIAL SPORT ALLOY	02 > 06	▪
	1100	CALIFORNIA STONE METAL	02 > 03	▪
	1100	CALIFORNIA STONE, STONE TOURING	02 > 05	▪
	1100	CALIFORNIA TITANIUM	03 > 05	▪
	1100	CALIFORNIA VINTAGE	06 > 13	▪
	1100	GRISO	05 > 10	▪
V	1200	BREVA	08 > 13	▪

	1200	GRISO 8V	07 > 13	▪
	1200	NORGE	06 > 14	▪
	1200	NORGE GT 8V	10 > 13	▪
	1200	SPORT	07 > 08	▪
	1200	SPORT 4V	09 > 11	▪
	1200	SPORT 8V	12 > 13	▪
	1200	SPORT 8V SE	12 > 15	▪
	1200	STELVIO	08 > 11	▪
	1200	STELVIO 8V SE	12 > 16	▪
	1200	STELVIO NTX	09 > 11	▪
MGX-21	1400	FLYING FORTRESS	15 > 17	▪
	1400	AUDACE	15 > 17	▪
	1400	CALIFORNIA CUSTOM	13 > 15	▪
	1400	CALIFORNIA TOURING	13 > 15	▪
	1400	CALIFORNIA TOURING SE	16 > 17	▪
	1400	ELDORADO	15 > 17	▪

MOTO-MORINI

	1200	11 1/2	18 > 18	▪
	1200	9 1/2	06 > 09	▪
	1200	CORSARO	06 > 13	▪
	1200	SPORT	08 > 13	▪

MV AGUSTA

F3	675		11 > 12	▪
F3	675		13 > 14	▪
	675	BRUTALE	12 > 15	▪
	800	BRUTALE	13 > 20	▪
	800	BRUTALE DRAGSTER	15 > 19	▪
	800	BRUTALE DRAGSTER RC	17 > 20	▪
	800	BRUTALE DRAGSTER RR	15 > 19	▪
	800	BRUTALE DRAGSTER RR LH44	18 > 20	▪
	800	BRUTALE DRAGSTER RR PIRELLI	18 > 20	▪
	800	BRUTALE RC	18 > 20	▪
	800	BRUTALE RR	16 > 20	▪
	800	RVS#1	18 > 20	▪
	920	BRUTALE	12 > 14	▪
	989	BRUTALE R	09 > 09	▪
	990	BRUTALE R	10 > 11	▪
	1090	BRUTALE R	12 > 15	▪

MZ

	1000	(MUZ) S	01 > 02	▪

NORTON

	961	COMMANDO SE	10 > 11	▪
	961	COMMANDO SF SPORT	11 > 15	▪

SUZUKI

GSX	1200		99 > 01	▪

VICTORY

	1500	KINGPIN	04 > 05	▪
	1500	TOURING CRUISER	03 > 06	▪
	1500	V92C CRUISER	98 > 02	▪
	1500	V92C DELUXE	01 > 02	▪
	1500	V92SC SPORT CRUISER	00 > 02	▪
	1500	VEGAS	03 > 05	▪
	1500	VEGAS 8-BALL	05 > 05	▪
	1634	HAMMER	05 > 07	▪
	1634	HAMMER S	06 > 08	▪
	1634	KINGPIN	06 > 07	▪
	1634	KINGPIN TOUR	06 > 07	▪
	1634	VEGAS	06 > 07	▪
	1634	VEGAS 8-BALL	06 > 07	▪
	1634	VEGAS JACKPOT	06 > 07	▪
	EV	EMPULSE TT	16 > 17	▪

VOXAN

VB1	1000	EVO	04 > 06	▪

YAMAHA

XJR	400	R	95 > 96	▪
XT	660	X	04 > 13	▪
TRX	850	(ITALY)	95 > 99	▪
XJR	1200	(ITALY)	95 > 98	▪

ZERO

DSR/X	EV	ZF17.3	23 > 23	▪
DSRBF	EV	ZF14.4	19 > 21	▪
SR/F	EV	ZF14.4	19 > 21	▪
SR/S	EV	ZF14.4	19 > 22	▪

07BB20.65 GENUINE	50,8 x 53,7 x 7,4
07BB20.90 GENUINE	" " "
07BB20.9A GENUINE	" " "
07BB20.CC	" " "
07BB20.SP	" " "

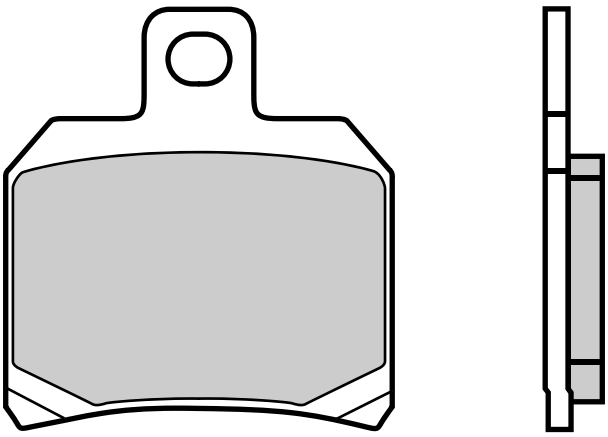

APRILIA

RS	660	EXTREM	23 > 23	▪
RS	660	TROFEO	22 > 22	▪
RS	660		20 > 22	▪
	660	TUONO FACTORY	22 > 23	▪
ETV	1000	CAPONORD	01 > 08	▪
ETV	1000	CAPONORD RALLY RAID	04 > 08	▪
RSV	1000	FACTORY PISTA	04 > 04	▪
RSV	1000	FALCO SL, R	00 > 04	▪
RSV	1000	NERA	04 > 04	▪
RSV	1000	R	00 > 00	▪
RSV	1000	R	01 > 07	▪
RSV	1000	R FACTORY	04 > 08	▪
RSV	1000	SP	00 > 00	▪
RSV	1000	TUONO FIGHTER	03 > 05	▪
RSV	1000	TUONO R	03 > 03	▪
RSV	1000	TUONO R FACTORY, ABS	06 > 12	▪
RSV	1000	TUONO R, ABS	04 > 12	▪
RSV	1000	TUONO V4 R	11 > 13	▪
RSV	1000	TUONO V4 R	14 > 14	▪
RSV	1000		02 > 03	▪
RSV	1000		97 > 01	▪
RSV4	1000	, ABS	09 > 13	▪
RSV4	1000	FACTORY	09 > 11	▪
RSV4-R	1000	, ABS APRC	10 > 10	▪
RSV4-RF	1000		15 > 20	▪
RSV4-RR	1000		15 > 20	▪
	1000	BLUE MARLIN	02 > 02	▪
RSV	1100	TUONO V4	15 > 15	▪
RSV	1100	TUONO V4 FACTORY	15 > 16	▪
RSV	1100	TUONO V4 FACTORY	17 > 18	▪
RSV	1100	TUONO V4 RR	15 > 16	▪
RSV	1100	TUONO V4 RR	17 > 19	▪
RSV4	1100	FACTORY	19 > 23	▪

BENDA

LFS	700		23 > 23	▪
LFX	700		23 > 23	▪

BENELLI

BN	302		14 > 14	▪
	500	C	19 > 19	▪
	500	LEONCINO	16 > 17	▪
TRK	502		16 > 17	▪
	502	C	23 > 23	▪
BN	600	GT	14 > 15	▪
BN	600		12 > 13	▪
BN	600		14 > 17	▪
T	600	TORNADO NAKED	20 > 20	▪
	752	S	20 > 23	▪
	756	CUE	07 > 09	▪
	756	CUE	10 > 12	▪
TRK	800		21 > 23	▪
	800	LEONCINO	20 > 21	▪
	800	LEONCINO	22 > 23	▪
	800	LEONCINO TRAIL	22 > 23	▪
TNT	899	CENTURY RACER	11 > 11	▪
TNT	899		07 > 15	▪
	899	TREK	07 > 12	▪
	900	TORNADO TRE	03 > 06	▪
	900	TORNADO TRE RS	04 > 06	▪
TNT	1130	CAFE RACER	05 > 13	▪
TNT	1130	CENTURY RACER	11 > 12	▪
TNT	1130	OFFICINE	07 > 07	▪
TNT	1130	R	17 > 17	▪
TNT	1130	SPORT	05 > 08	▪
TNT	1130	TITANIUM	05 > 08	▪
TNT	1130	TREK	06 > 12	▪
TNT	1130	TREK AMAZONAS	07 > 15	▪
TNT	1130		05 > 14	▪

BIMOTA

3D	800	TESI	16 > 16	▪
BB3	1000		14 > 18	▪
DB5	1000	S	07 > 11	▪
DB5	1000		05 > 11	▪
DB6	1000	DELIRIO	07 > 09	▪
KB4	1000	RC	23 > 23	▪
KB4	1000		23 > 23	▪
	1000	TESI H2	21 > 23	▪
DB10	1078	BIMOTARD	12 > 12	▪
DB5	1078	RE	12 > 12	▪
DB7	1098		08 > 08	▪
3D	1100	TESI	07 > 11	▪
DB6R	1100	DELIRIO	08 > 09	▪
DB8	1198		10 > 14	▪
DB11	1200	VLX	13 > 13	▪
DB12	1200		12 > 12	▪
DB9	1200	BRIVIDO	12 > 18	▪
	1200	IMPETO	16 > 17	▪

BOMBARDIER

	500	TRAXTER 4X4	99 > 00	▪ ▪

BRAMMO

	EV	EMPULSE	14 > 16	▪

CAGIVA

	650	RAPTOR	01 > 08	▪
	650	V-RAPTOR	01 > 08	▪
	1000	RAPTOR	00 > 08	▪
	1000	V-RAPTOR	00 > 08	▪
	1000	X3 RAPTOR	04 > 04	▪
	1000	X-RAPTOR	03 > 04	▪
	1000	XTRA RAPTOR	02 > 06	▪

CF MOTO

	700	CL-X SPORT	22 > 22	▪

DERBI

GP1	50		05 > 05	▪
GPR	50	NUDE	04 > 10	▪
GPR	50	RACING	04 > 13	▪
GP1	125		05 > 06	▪
GP1	250		05 > 09	▪
	659	MULHACEN	05 > 05	▪
	659	MULHACEN	06 > 07	▪
	659	MULHACEN CAFE	08 > 08	▪

DUCATI

	620	MULTISTRADA	05 > 06	▪
	620	MULTISTRADA DARK	05 > 06	▪
	620	SPORT	03 > 06	▪
	696	MONSTER	08 > 12	▪
	749	, S	03 > 07	▪
	749	R	04 > 07	▪
	750	SPORT	00 > 02	▪
	750	SUPER SPORT	00 > 02	▪
	795	MONSTER	12 > 12	▪
	796	HYPERMOTARD	10 > 12	▪

	796	MONSTER	11 > 14	▪
	796	MONSTER ABS	11 > 14	▪
	800	SPORT	03 > 06	▪
	800	SUPERSPORT	03 > 06	▪
	821	HYPERMOTARD	13 > 16	▪
	821	HYPERMOTARD ABS	13 > 16	▪
	821	HYPERMOTARD SP	13 > 16	▪
	821	HYPERMOTARD SP ABS	13 > 16	▪
	821	HYPERSTRADA	13 > 16	▪
	821	HYPERSTRADA ABS	13 > 16	▪
	821	MONSTER	14 > 21	▪
	821	MONSTER DARK	15 > 16	▪
	821	MONSTER STEALTH	19 > 21	▪
	848	EVO	11 > 12	▪
	848	STREETFIGHTER	12 > 15	▪
	848	STREETFIGHTER S	12 > 15	▪
	848		08 > 10	▪
	899	PANIGALE	14 > 15	▪
	900	SUPER SPORT	98 > 02	▪
	916	SPORT TOURING 4	99 > 01	▪
	937	MONSTER	20 > 23	▪
	937	MONSTER +	20 > 23	▪
	937	MONSTER SP	23 > 23	▪
	939	HYPERMOTARD	16 > 18	▪
	939	HYPERMOTARD SP	16 > 18	▪
	939	HYPERSTRADA	16 > 16	▪
	939	SUPERSPORT	17 > 20	▪
	939	SUPERSPORT S	17 > 20	▪
	944	SPORT TOURING	98 > 03	▪
	944	ST2	97 > 03	▪
	950	HYPERMOTARD	19 > 23	▪
	950	HYPERMOTARD RVE	20 > 23	▪
	950	HYPERMOTARD SP	19 > 23	▪
	950	SUPERSPORT	20 > 23	▪
	950	SUPERSPORT S	20 > 23	▪
	955	PANIGALE V2	20 > 23	▪
	955	PANIGALE V2 BAYLISS	22 > 23	▪
	955	STREETFIGHTER V2	22 > 23	▪
	959	PANIGALE	16 > 20	▪
	959	PANIGALE CORSE	18 > 20	▪
D16RR	990	DESMOSEDICI RR	07 > 08	▪
	992	ST3	04 > 07	▪
	992	ST3S ABS	06 > 07	▪
	996	ST4S	02 > 06	▪
	996	ST4S ABS	03 > 06	▪
	998	MONSTER S4RS	06 > 06	▪
	998	PANIGALE V4R	19 > 23	▪
	998	SUPERLEGGERA V4	20 > 23	▪
	999	MONSTER S4R	07 > 08	▪
	999	MONSTER S4RS	07 > 08	▪
	999	R	03 > 07	▪
	999	RS (SLIPPER CLUTCH)	04 > 05	▪
	999	S	03 > 07	▪
	999		03 > 07	▪
	1000	HYPERMOTARD	06 > 06	▪
	1000	MONSTER S2R	06 > 07	▪
	1000	MULTISTRADA	07 > 07	▪
	1000	MULTISTRADA DS	03 > 06	▪
	1000	MULTISTRADA S DS	05 > 06	▪
	1000	SUPERSPORT DS	03 > 06	▪
	1098	R	08 > 10	▪
	1098	R BAYLISS LE	09 > 10	▪
	1098	S	07 > 08	▪
	1098	STREETFIGHTER	09 > 14	▪
	1098	STREETFIGHTER S	09 > 13	▪
	1098		07 > 08	▪
	1100	HYPERMOTARD	07 > 09	▪
	1100	HYPERMOTARD EVO	10 > 12	▪
	1100	HYPERMOTARD EVO SP	10 > 12	▪
	1100	HYPERMOTARD S	07 > 09	▪
	1100	MONSTER	09 > 13	▪
	1100	MONSTER ABS	09 > 10	▪
	1100	MONSTER EVO	11 > 13	▪
	1100	MONSTER EVO ABS	11 > 13	▪
	1100	MONSTER S	09 > 13	▪
	1100	MONSTER S ABS	09 > 10	▪
	1100	MULTISTRADA	07 > 09	▪
	1100	MULTISTRADA S	07 > 09	▪
	1103	PANIGALE V4	18 > 23	▪
	1103	PANIGALE V4 SP	21 > 21	▪
	1103	PANIGALE V4 SP2	22 > 23	▪
	1103	PANIGALE V4 SPECIALE	18 > 19	▪
	1103	PANIGALE V4S	18 > 23	▪
	1103	PANIGALE V4S CORSE	19 > 19	▪
	1103	STREETFIGHTER V4	20 > 23	▪
	1103	STREETFIGHTER V4 LAMBORGHINI	20 > 23	▪
	1103	STREETFIGHTER V4 SP	22 > 23	▪
	1103	STREETFIGHTER V4 SP2	23 > 23	▪
	1103	STREETFIGHTER V4S	20 > 23	▪
	1198	S	09 > 12	▪
	1198	SP	11 > 12	▪
	1198		09 > 13	▪
	1199	PANIGALE	12 > 14	▪
	1199	PANIGALE R	13 > 15	▪
	1199	PANIGALE S	12 > 14	▪
	1199	SUPERLEGGERA	14 > 14	▪
	1200	MONSTER	14 > 21	▪
	1200	MONSTER 25 ANNIVERSARIO	19 > 19	▪
	1200	MONSTER R	16 > 19	▪
	1200	MONSTER S	14 > 21	▪
	1200	MULTISTRADA	10 > 14	▪
	1200	MULTISTRADA S GT	12 > 14	▪
	1200	MULTISTRADA S PIKES PEAK	11 > 14	▪
	1200	MULTISTRADA S SPORT	10 > 14	▪
	1200	MULTISTRADA S TOURING	10 > 14	▪
	1299	PANIGALE	15 > 17	▪
	1299	PANIGALE R	15 > 17	▪
	1299	PANIGALE R FINAL EDITION	17 > 20	▪
	1299	PANIGALE S	15 > 17	▪
	1299	PANIGALE S ANNIVERSARIO	17 > 17	▪
	1299	SUPERLEGGERA	17 > 17	▪

ENERGICA

	EV	EGO	15 > 21	▪
	EV	EVA ESSEESSE9	18 > 23	▪
	EV	EVA RIBELLE	15 > 21	▪
	EV	EXPERIA	23 > 23	▪

FANTIC

	700	CABALLERO SCRAMBLER	23 > 23	▪

GILERA

	600	SUPERSPORT	02 > 02	▪

HARLEY DAVIDSON

	EV	LIVEWIRE	19 > 21	▪

HONDA

CBR	1000	RR-R FIREBLADE	20 > 22	▪
CBR	1000	RR-R SP FIREBLADE	20 > 21	▪
CBR	1000	RR-R SP FIREBLADE	22 > 22	▪
RC213V-S	1000		16 > 18	▪

HOREX

VR6	1200	CAFE RACER	17 > 23	▪
VR6	1200	CLASSIC	17 > 23	▪
VR6	1200	RAW	23 > 23	▪

INDIAN

FTR	1200	R CARBON	21 > 23	▪
FTR	1200	RALLY	19 > 23	▪
FTR	1200	S	19 > 23	▪
FTR	1200	S RR	20 > 23	▪
FTR	1200		19 > 23	▪

ITALJET

	500	DRAGSTER	23 > 23	▪

KAWASAKI

ZX	1000	H2 CARBON NINJA	17 > 20	▪
ZX	1000	H2 NINJA	15 > 21	▪
ZX	1000	H2R NINJA	15 > 23	▪

KTM

RC8	890	C	22 > 22	▪
RC8	1190	R	09 > 15	▪
RC8	1190	R TRACK	11 > 15	▪
RC8	1190		08 > 11	▪
	1290	SUPER DUKE GT	16 > 20	▪
	1290	SUPER DUKE R	14 > 22	▪
	1290	SUPER DUKE R EVO	22 > 22	▪
	1290	SUPERDUKE R BLACK	20 > 20	▪

LAVERDA

TTS	800		99 > 99	▪
SFC	1000		04 > 04	▪

MONDIAL

	1000	EVO	04 > 04	▪
	1000	PIEGA	03 > 04	▪
	1000	RZ NUDA	04 > 04	▪

	1000	STARFIGHTER	04 > 04	▪

MOTO-GUZZI

V7	750	CAFE CLASSIC	10 > 13	▪
V7	750	CLASSIC	09 > 12	▪
V7	750	CLUBMAN RACER	10 > 10	▪
V7	750	RACER	11 > 11	▪
	750	BREVA	03 > 09	▪
	750	NEVADA CLASSIC IE	06 > 11	▪
	750	NEVADA, NEVADA CLUB	03 > 16	▪
	850	BREVA	06 > 09	▪
V	1100	BREVA	04 > 04	▪
	1200	MGS-01 CORSA	05 > 13	▪
	1200	SPORT 4V	09 > 11	▪

MOTO-MORINI

	649	X-CAPE	20 > 23	▪
	1200	11 1/2	18 > 18	▪
	1200	9 1/2	06 > 09	▪
	1200	CORSARO	06 > 13	▪
	1200	CORSARO ZT	20 > 20	▪
	1200	CORSARO ZZ	18 > 20	▪
	1200	MILANO	18 > 19	▪
	1200	SCRAMBLER	18 > 18	▪
	1200	SPORT	08 > 13	▪
	1200	SUPER SCRAMBLER	20 > 20	▪

MV AGUSTA

F3	675	RC	16 > 20	▪
F3	675		13 > 14	▪
F3	675		15 > 20	▪
	675	BRUTALE	12 > 15	▪
F3	800	RC	16 > 20	▪
F3	800	RR	21 > 22	▪
	800	BRUTALE	13 > 20	▪
	800	BRUTALE DRAGSTER	15 > 19	▪
	800	BRUTALE DRAGSTER RC	17 > 20	▪
	800	BRUTALE DRAGSTER RR	15 > 19	▪
	800	BRUTALE DRAGSTER RR LH44	18 > 20	▪
	800	BRUTALE DRAGSTER RR PIRELLI	18 > 20	▪
	800	BRUTALE RC	18 > 20	▪
	800	BRUTALE RR	16 > 20	▪
	800	RIVALE	13 > 17	▪
	800	RVS#1	18 > 20	▪
	800	STRADALE	15 > 16	▪
	800	SUPERVELOCE	19 > 19	▪
	800	SUPERVELOCE	20 > 22	▪
	800	TURISMO VELOCE	14 > 19	▪
	800	TURISMO VELOCE LUSSO	14 > 20	▪
	800	TURISMO VELOCE RC	17 > 20	▪
	1000	BRUTALE RR	20 > 20	▪
	1000	RUSH	20 > 20	▪

NORTON

	961	COMMANDO CAFE RACER	11 > 14	▪
	961	COMMANDO CAFE RACER MKII	18 > 19	▪
	961	COMMANDO SE	10 > 11	▪
	961	COMMANDO SE	12 > 14	▪
	961	COMMANDO SF	13 > 15	▪
	961	COMMANDO SF SPORT	11 > 15	▪
	961	COMMANDO SPORT	18 > 19	▪
	961	DOMINATOR NAKED	17 > 19	▪
	1200	V4 RR	18 > 19	▪

QJ MOTOR

	554	SRT 550 X	23 > 23	▪
	600	SRK 600	23 > 23	▪
	600	SRK 600 RR	23 > 23	▪
	645	SVT 650	23 > 23	▪
	698	SRT 700 STANDARD E X	23 > 23	▪
	754	SRT 800 STANDARD E X	23 > 23	▪

RIEJU

	50	TANGOO	10 > 12	▪
	125	MARATHON PRO	09 > 14	▪
	125	MARATHON PRO SUPERMOTARD	09 > 15	▪
	125	TANGO	08 > 12	▪
	125	TANGO PRO	08 > 08	▪
	250	TANGO	08 > 15	▪

TRIUMPH

	1200	SPEED TRIPLE RR	22 > 22	▪
	1200	SPEED TRIPLE RS	21 > 23	▪

VICTORY

	EV	EMPULSE TT	16 > 17	▪

VOXAN

VB1	1000	EVO	04 > 06	▪
	1000	CAFE RACER	01 > 06	▪
	1000	ROADSTER	01 > 06	▪

07BB21.07	57,6 x 53,6 x 8,9		
07BB21.SA	"	"	"

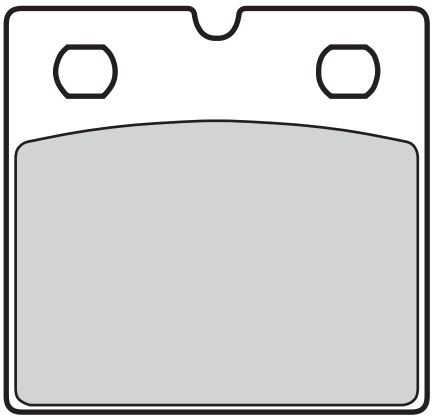

BMW

K75	750	RT	91 > 96	▪
K75	750		90 > 90	▪
K100	1000	LT ABS	89 > 89	▪
K100	1000	RS ABS	88 > 89	▪
R100	1000	RS	93 > 95	▪

07BB22.07	99,6 x 55,6 x 8,3		
07BB22.SA	"	"	"
07BB22.LA	"	"	"

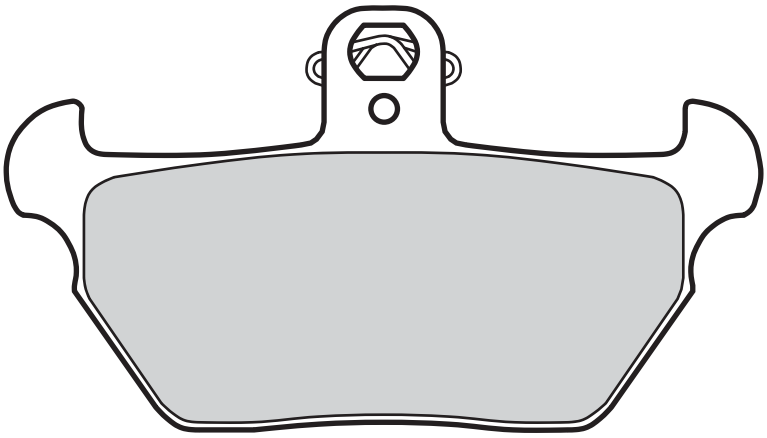

BMW

R80	800	R	91 > 95	▪
K1	1000		89 > 89	▪
K100	1000	LT	92 > 94	▪
K100	1000	RS	90 > 92	▪
R100	1000	R	91 > 95	▪
K1100	1100	LT/SE	92 > 00	▪
K1100	1100	RS	93 > 96	▪
R1100	1100	RS	93 > 93	▪

07BB23.07 59,7 x 58,5 x 9

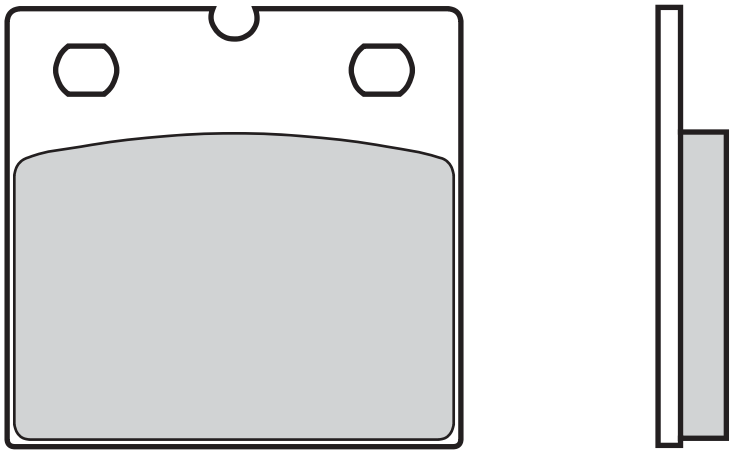

BENELLI

	900	SEI	81 > 83	▪

BMW

R65/1	650		86 > 86	▪
R80	800	GS MYSTIC	91 > 95	▪
R80	800	GS PARIS DAKAR	88 > 94	▪
R80	800	RT	84 > 85	▪
R80	800		86 > 88	▪
R100	1000	GS	87 > 94	▪
R100	1000	GS MYSTIC	91 > 94	▪
R100	1000	RT	91 > 95	▪

MOTO-GUZZI

SP	1000	LE MANS	79 > 83		▪
	1000		81 > 83	▪	▪

TRIUMPH

	750	BONNEVILLE	84 > 84	▪

07BB24.07 100 x 56,1 x 8,4
07BB24.SA " " "
07BB24.LA " " "

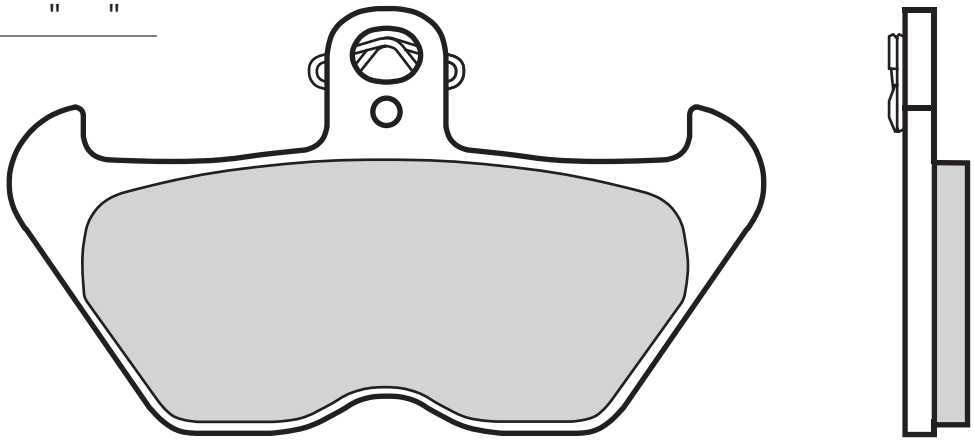

BMW

R	850	C	99 > 01	▪
R	850	GS	99 > 07	▪
R	850	R	96 > 02	▪
R	850	RT	96 > 01	▪
R	1100	GS	94 > 01	▪
R	1100	R CAST WHEELS	99 > 01	▪
R	1100	R SPOKE WHEELS	99 > 06	▪
R	1100	RT CAST WHEELS	95 > 01	▪
R	1100	RT SPOKE WHEELS	95 > 01	▪
R	1100	S	99 > 00	▪
R1100	1100	RS	94 > 01	▪
R	1150	GS	00 > 01	▪
K	1200	LT	99 > 00	▪
K	1200	RS	97 > 00	▪
R	1200	C	98 > 02	▪

07BB25.07 74,9 x 54,6 x 8,9

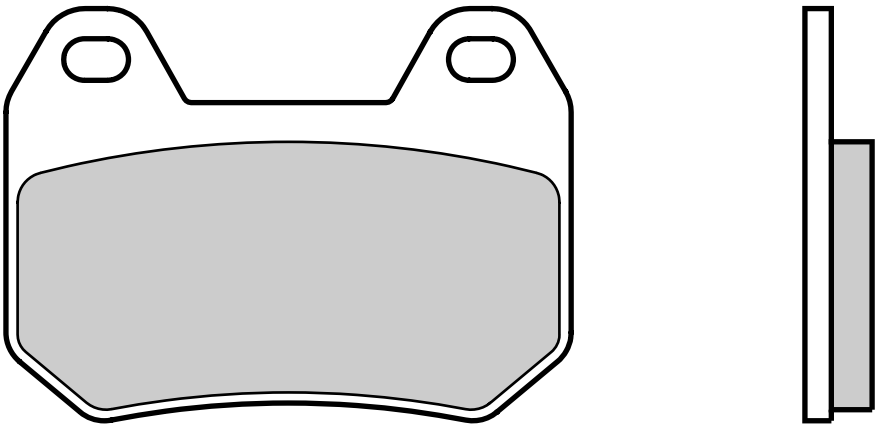

BMW

K	1200	LT	99 > 00	▪
K	1200	LT WITH INTEGRAL ABS	01 > 08	▪
R	1200	CL	03 > 04	▪

07BB26.07 77 x 51,4 x 8,6
07BB26.SA " " "
07BB26.LA " " "
07BB26.SR " " "

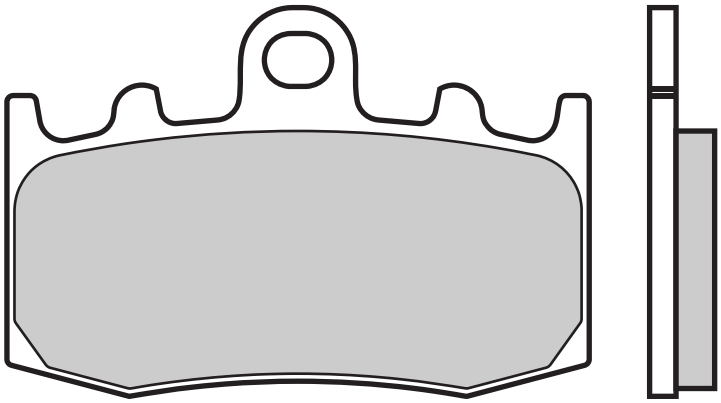

BMW

R	850	RT WITH INTEGRAL ABS	01 > 06	▪
R	900	RT	05 > 13	▪
R	1100	S WITHOUT INTEGRAL ABS	01 > 05	▪
R	1150	GS ADVENTURER (TOKICO CAL.)	02 > 05	▪
R	1150	RT WITH INTEGRAL ABS	01 > 06	▪
K	1200	GT (K41) WITH INTEGRAL ABS	02 > 05	▪
K	1200	GT (K44) WITH INTEGRAL ABS	04 > 08	▪
K	1200	RS	01 > 05	▪
K	1200	S	05 > 08	▪
R	1200	GS	04 > 12	▪
R	1200	GS ADVENTURE	08 > 13	▪
R	1200	GS TRIPPLE BLACK	11 > 16	▪
R	1200	RT	06 > 13	▪
R	1200	S	06 > 07	▪
R	1200	ST	06 > 07	▪
	1200	HP2 MEGAMOTO	06 > 08	▪
K	1300	GT	09 > 10	▪
K	1300	S	09 > 15	▪

07BB27.SA GENUINE	64	x 41,8	x 8,9
	64	x 41,8	x 11
07BB27.SX	"	"	"
07BB27.SD	"	"	"
07BB27.TT	"	"	"

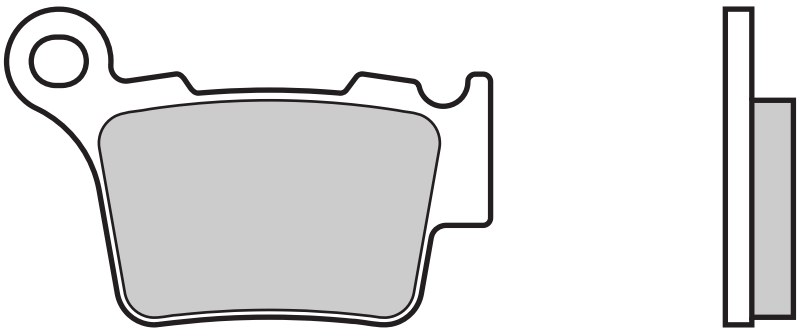

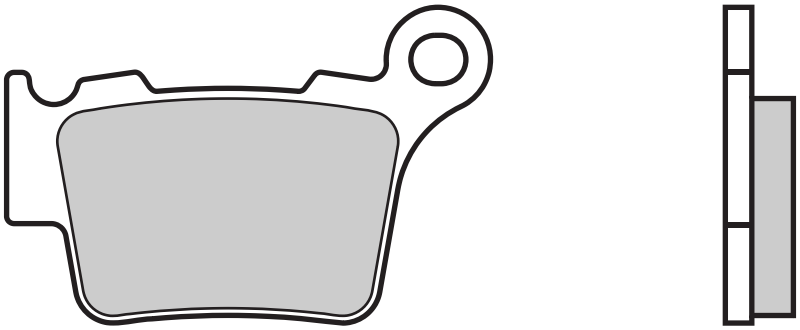

BMW

G	450	SMR	09 > 10	▪
G	450	X	08 > 10	▪

GASGAS

MC	65		23 > 23	▪	▪
MC	85		21 > 23		▪
MC	125		21 > 23		▪
EC	200	RANGER ENDURO	19 > 19		▪
EC	250	F	21 > 23		▪
EC	250		21 > 23		▪
MC	250	F	21 > 23		▪
MC	250		21 > 23		▪
EC	300	RANGER ENDURO	19 > 19		▪
EC	300		21 > 23		▪
EC	350	F	21 > 23		▪
MC	350	F	22 > 23		▪
MC	450	F	21 > 23		▪

HUSABERG

TE	125	13 > 13	▪
FE	250	13 > 13	▪
TE	250	11 > 13	▪
TE	300	11 > 13	▪
FE	350	13 > 13	▪
FE	390	10 > 13	▪
FE	450	09 > 13	▪
FE	501	13 > 13	▪
FE	570	09 > 13	▪

HUSQVARNA

TC	65		23 > 23	▪	▪
TC	85		21 > 23		▪
CR	125		05 > 13		▪
TC	125		14 > 23		▪
TE	125		14 > 16		▪
TX	125		17 > 19		▪
TE	150	I	20 > 23		▪
CR	250		05 > 05		▪
FC	250		14 > 23		▪
FE	250		14 > 23		▪
TC	250		04 > 23		▪
TE	250	4T	10 > 13		▪
TE	250	I	20 > 23		▪
TE	250		02 > 13		▪
TE	250		14 > 18		▪
TC	300		14 > 15		▪
TE	300	I	18 > 23		▪
TE	300		14 > 19		▪
WR	300		09 > 13		▪
TE	310	4T	10 > 13		▪
FC	350		14 > 23		▪
FE	350		14 > 23		▪
SMR	449		11 > 13		▪
TC	449		11 > 13		▪
TE	449		11 > 13		▪
FC	450		14 > 23		▪
FE	450		14 > 23		▪
FR	450	RALLY	22 > 23		▪
FS	450		15 > 22		▪
SM	450	R	06 > 13		▪
SM	450	RR	06 > 10		▪
TC	450		04 > 10		▪
TE	450		14 > 14		▪
FE	501		14 > 23		▪
SM	510	CENTENNIAL	06 > 06		▪
SM	510	R	06 > 10		▪
TC	510		04 > 10		▪
SMR	511		11 > 13		▪
TE	511		11 > 14		▪
SM	610	IE	07 > 10		▪
SM	630		10 > 10		▪
TE	630		10 > 13		▪
TE	630		14 > 14		▪
STR	650	CRC	07 > 07		▪

KTM

SX	65		23 > 23	▪	▪
SX	85	(19"/16" WHEELS)	21 > 23		▪
SX	85		21 > 23		▪
EXC	125	ENDURO	04 > 15		▪
SX	125		04 > 23		▪
SX	144		07 > 08		▪
EXC	150	TPI	20 > 23		▪
SX	150		09 > 23		▪
EXC	200	ENDURO	04 > 16		▪
SX	200		03 > 04		▪
EXC	250	ENDURO	04 > 08		▪
EXC	250	ENDURO 4T	04 > 06		▪
EXC	250	TPI	18 > 23		▪

EXC-F	250		07 > 23	▪
SX	250		03 > 23	▪
SX-F	250		06 > 23	▪
XC	250		06 > 14	▪
EXC	300	ENDURO	04 > 08	▪
EXC	300	TPI	18 > 23	▪
SX	300		23 > 23	▪
XC	300		06 > 14	▪
EXC-F	350		11 > 23	▪
SX-F	350		11 > 23	▪
EXC	400	RACING	04 > 07	▪
EXC-F	450		04 > 23	▪
SX	450	SM FACTORY REPLICA	04 > 07	▪
SX	450	SMR	04 > 06	▪
SX	450	SMR	07 > 12	▪
SX	450	SMR	13 > 15	▪
SX	450	SMR	21 > 22	▪
SX-F	450		03 > 23	▪
XC-F	450		06 > 23	▪
	450	RALLY	19 > 22	▪

EXC-F	500		12 > 23	▪
SX	505	RACING	07 > 09	▪
XC-F	505		08 > 09	▪
EXC	525	RACING	03 > 03	▪
EXC	525	RACING	04 > 06	▪
SX	525	SMR	04 > 07	▪
SX-F	525	RACING	04 > 06	▪
EXC	530	RACING	08 > 11	▪
SX	560	SMR	06 > 07	▪

RIEJU

MRX	250	MARATHON	10 > 12	▪
MRX	450	MARATHON	08 > 12	▪

SHERCO

SE-R	125		17 > 19	▪
SE	250	, R	14 > 14	▪
SE	250	F, F-R	14 > 19	▪
SE	250	I/IR	12 > 13	▪
SE	250	I-F	13 > 13	▪

SCF-R	300		16 > 19	▪
SE	300	, R	14 > 19	▪
SE	300	F, F-R	14 > 19	▪
SE	300	I/IR	12 > 13	▪
SE	300	I-F	13 > 13	▪
SE	450	F, F-R	14 > 19	▪
SE	450	IR	12 > 13	▪
SE	510	IR	12 > 13	▪

SWM

	125	GRAN MILANO OUTLAW	20 > 20	▪
RS	300	R	15 > 20	▪
	400	VAREZ	20 > 20	▪
SM	450	R	15 > 17	▪
RS	500	R	15 > 20	▪
SM	500	R	18 > 20	▪

WRM

	450	MX	06 > 08	▪

07BB28.09	94	x 36,2	x 8,6
	94	x 36,2	x 10,1
07BB28.SP	"	"	"

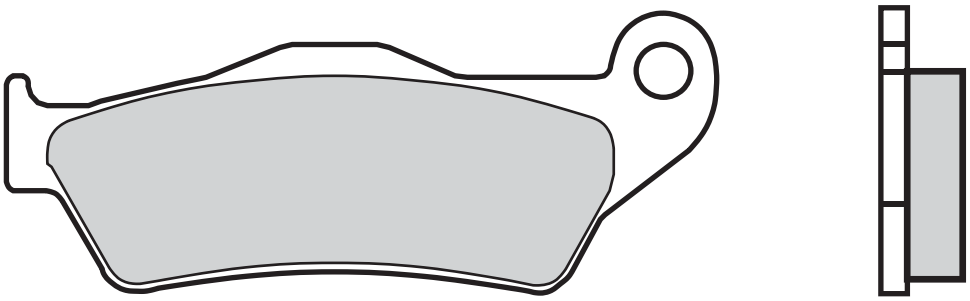

BMW

R	850	C	99 > 01	▪
R	850	GS	99 > 07	▪
R	850	R	03 > 07	▪
R	850	R	96 > 02	▪
R	850	RT WITH INTEGRAL ABS	01 > 06	▪
R	900	RT	05 > 13	▪
S	1000	XR	15 > 19	▪
S	1000	XR	20 > 23	▪
R	1100	GS	94 > 01	▪
R	1100	R CAST WHEELS	99 > 01	▪
R	1100	R SPOKE WHEELS	99 > 06	▪
R	1100	RT CAST WHEELS	95 > 01	▪
R	1100	RT SPOKE WHEELS	95 > 01	▪
R	1100	S	99 > 00	▪
R	1100	S WITH INTEGRAL ABS	01 > 05	▪
R	1100	S WITHOUT INTEGRAL ABS	01 > 05	▪
R	1150	GS	00 > 01	▪
R	1150	GS (BREMBO CAL.)	02 > 05	▪
R	1150	GS ADVENTURER (TOKICO CAL.)	02 > 05	▪
R	1150	R	01 > 06	▪
R	1150	R ROCKSTER	03 > 05	▪
R	1150	RS	01 > 04	▪
R	1150	RT WITH INTEGRAL ABS	01 > 06	▪
K	1200	R	05 > 08	▪
K	1200	R SPORT	05 > 07	▪
K	1200	S	05 > 08	▪
R	1200	C	98 > 02	▪
R	1200	C CLASSIC	03 > 04	▪
R	1200	C INDEPENDENT	03 > 04	▪
R	1200	C MONTAUK	02 > 04	▪
R	1200	GS	04 > 12	▪
R	1200	GS ADVENTURE	08 > 13	▪
R	1200	GS TRIPPLE BLACK	11 > 16	▪
R	1200	R	07 > 14	▪
R	1200	RT	06 > 13	▪
R	1200	S	06 > 07	▪
R	1200	ST	06 > 07	▪
	1200	HP2 MEGAMOTO	06 > 08	▪
K	1300	R	09 > 15	▪
K	1300	R DYNAMIC	11 > 15	▪
K	1300	S	09 > 15	▪

07BB33.96 GENUINE	34,9 x 40,5 x 7,9		
	34,9 x 40,5 x 8		
07BB33.SA	"	"	"
07BB33.LA	"	"	"
07BB33.SR	"	"	"
07BB33.RC	"	"	"

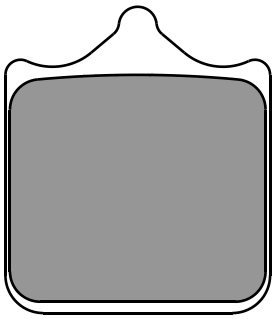

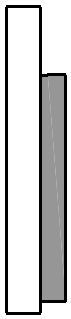

APRILIA

RSV	1000	FACTORY PISTA	04 > 04	▪
RSV	1000	NERA	04 > 04	▪
RSV	1000	R	01 > 07	▪
RSV	1000	R FACTORY	04 > 08	▪
RSV	1000	TUONO R	03 > 03	▪
RSV	1000	TUONO R FACTORY, ABS	06 > 12	▪
RSV	1000		02 > 03	▪

BENELLI

BX	449	SUPERMOTARD	08 > 10	▪
	500	C	19 > 19	▪
	500	LEONCINO CINQUECENTO	18 > 19	▪
	500	TORNADO NAKED	23 > 23	▪
TRK	502		18 > 23	▪
	502	C	23 > 23	▪
BN	600	GT	14 > 15	▪
BN	600		14 > 17	▪
T	600	TORNADO NAKED	20 > 20	▪
	752	S	18 > 18	▪
	756	CUE	07 > 09	▪
	800	LEONCINO	22 > 23	▪
	800	LEONCINO TRAIL	22 > 23	▪
TNT	899	CENTURY RACER	11 > 11	▪
	900	TORNADO TRE	03 > 06	▪
	900	TORNADO TRE RS	04 > 06	▪
TNT	1130	CAFE RACER	05 > 13	▪
TNT	1130	CENTURY RACER	11 > 12	▪
TNT	1130	OFFICINE	07 > 07	▪
TNT	1130	SPORT	05 > 08	▪
TNT	1130	TITANIUM	05 > 08	▪

BIMOTA

DB5	1000	S	07 > 11	▪
DB5	1000		05 > 11	▪
DB6	1000	DELIRIO	07 > 09	▪
SB8K	1000	SANTAMONICA	07 > 09	▪
DB10	1078	BIMOTARD	12 > 12	▪
DB5	1078	RE	12 > 12	▪
DB7	1098		08 > 08	▪
3D	1100	TESI	07 > 11	▪
DB6R	1100	DELIRIO	08 > 09	▪
DB12	1200		12 > 12	▪
DB9	1200	BRIVIDO	12 > 18	▪

BMW

G	450	SMR	09 > 10	▪
S	1000	R	13 > 19	▪
S	1000	RR	09 > 18	▪

CAGIVA

	1000	X3 RAPTOR	04 > 04	▪
	1000	X-RAPTOR	03 > 04	▪

DERBI

	659	MULHACEN	06 > 07	▪
	659	MULHACEN CAFE	08 > 08	▪

DUCATI

	748	R	01 > 02	▪
	749	S	03 > 07	▪
	749	R	04 > 07	▪
	996	R	01 > 01	▪
	996	RS (SLIPPER CLUTCH)	00 > 01	▪
	998	MONSTER S4RS	06 > 06	▪
	998	R	02 > 04	▪
	998	RS (SLIPPER CLUTCH)	02 > 03	▪
	999	MONSTER S4R	07 > 08	▪
	999	MONSTER S4RS	07 > 08	▪
	999	R	03 > 07	▪
	999	RS (SLIPPER CLUTCH)	04 > 05	▪
	999	S	03 > 07	▪
	999		03 > 07	▪
	1000	HYPERMOTARD	06 > 06	▪

GILERA

	600	SUPERSPORT	02 > 02	▪

HUSQVARNA

SMR	449		11 > 13	▪
SM	450	R	05 > 05	▪
SM	450	R	06 > 13	▪
SM	450	RR	06 > 10	▪
SM	510	CENTENNIAL	06 > 06	▪
SM	510	R	05 > 05	▪
SM	510	R	06 > 10	▪
SMR	511		11 > 13	▪
SM	610	IE	07 > 10	▪
SM	630		10 > 10	▪
STR	650	CRC	07 > 07	▪
SM	701	SUPERMOTO	15 > 20	▪

HYOSUNG

RX	450	SM	08 > 11	▪

KTM

	690	DUKE	08 > 11	▪
	690	DUKE R	10 > 11	▪
	690	SM	07 > 11	▪
	690	SMC	08 > 10	▪
	690	SMC R	14 > 20	▪
	690	SUPERMOTO R	08 > 09	▪
	950	SM	05 > 07	▪
	950	SM R	07 > 09	▪
	990	SUPER DUKE	04 > 13	▪
	990	SUPER DUKE R	09 > 13	▪
	990	SUPERMOTO	07 > 11	▪
	990	SUPERMOTO T	09 > 13	▪

LAVERDA

SFC	1000		04 > 04	▪

MONDIAL

	1000	EVO	04 > 04	▪
	1000	PIEGA	03 > 04	▪
	1000	RZ NUDA	04 > 04	▪
	1000	STARFIGHTER	04 > 04	▪

MOTO-GUZZI

	1200	MGS-01 CORSA	05 > 13	▪

MOTO-MORINI

	1200	GRANFERRO	10 > 10	▪

MV AGUSTA

	910	BRUTALE R	06 > 08	▪
F4	1000	R	06 > 07	▪

NORTON

	961	COMMANDO CAFE RACER	11 > 14	▪

	961	COMMANDO SE	12 > 14	▪
	961	COMMANDO SF	13 > 15	▪

SHERCO

SM	450	4.5I SUPERMOTARD	06 > 06	▪

SWM

	440	GRAN MILANO	18 > 18	▪
SM	450	R	15 > 17	▪
SM	500	R	18 > 20	▪
	500	ACE OF SPADES	18 > 21	▪
	500	GRAN MILANO OUTLAW	18 > 21	▪
	650	SUPERDUAL	15 > 18	▪

TM

SMX	450	F	04 > 04	▪
SMX	660	F	04 > 04	▪

TRIUMPH

	900	SCRAMBLER	23 > 23	▪
	900	SPEED TWIN	23 > 23	▪
	900	STREET SCRAMBLER	19 > 22	▪
	900	STREET TWIN	19 > 22	▪
	1050	SPEED 94	15 > 16	▪
	1050	SPEED TRIPLE	08 > 15	▪
	1200	SPEED TWIN	19 > 20	▪

07BB37.90
GENUINE

86 x 43,5 x 10

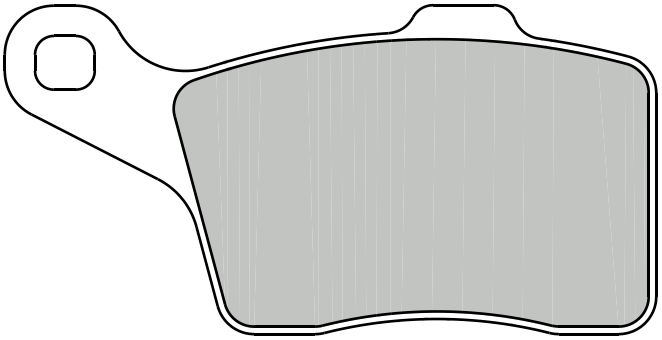

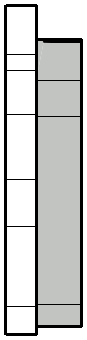

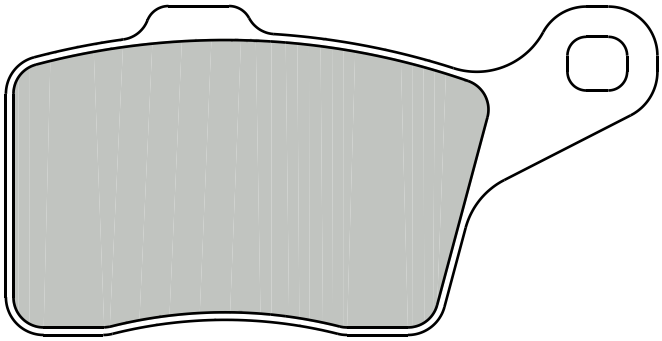

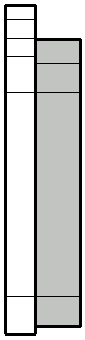

BOMBARDIER

LYNX	600	ADVENTURE GRAND TOURER SDI	09 >	▪
LYNX	600	ADVENTURE GT SDI	10 >	▪
LYNX	600	RAVE	09 >	▪
LYNX	600	RAVE RE E-TEC	09 >	▪
LYNX	600	RAVE RS	08 >	▪
LYNX	600	XTRIM COMMANDER LIMITED SDI	70 >	▪
LYNX	600	XTRIM COMMANDER SDI	70 >	▪
LYNX	600	XTRIM SC E-TEC	70 >	▪
SKI-DOO	600	EXPEDITION SE HOETEC XU	11 >	▪
SKI-DOO	600	EXPEDITION TUV H.O. SDI REV-XU	09 >	▪
SKI-DOO	600	EXPEDITION TUV H.O. SDI XU	10 >	▪
SKI-DOO	600	EXPEDITION TUV SE HO SDI XU	10 >	▪
SKI-DOO	600	MX Z RS	08 >	▪
SKI-DOO	600	SKANDIC WT ACE XU	11 >	▪
SKI-DOO	600	SKANDIC WT HO ETEC	11 >	▪
LYNX	800	RAVE POWER TEK	09 >	▪
LYNX	800	XTRIM SC POWER TEK	70 >	▪
LYNX	1200	ADVENTURE GT	10 >	▪
SKI-DOO	1200	EXPEDITION SE XU	11 >	▪
SKI-DOO	1200	EXPEDITION TUV REV-XU	10 >	▪
SKI-DOO	1200	EXPEDITION TUV SE REV-XU	10 >	▪

07BB37.59 GENUINE	102,2x	42	x7,7
07BB37.91 GENUINE	"	"	"
07BB37.92 GENUINE	"	"	"
07BB37.93 GENUINE	"	"	"
07BB37.96 GENUINE	"	"	"
07BB37.SA	"	"	"
07BB37.LA	"	"	"
07BB37.SR	"	"	"
07BB37.RC	"	"	"

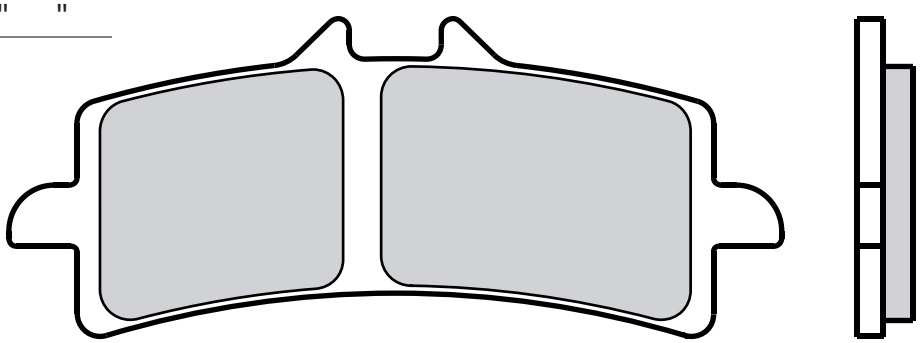

APRILIA

RSV4	1000	, ABS	09 > 13	▪
RSV4	1000	FACTORY	09 > 11	▪
RSV4-R	1000	ABS APRC	10 > 10	▪
RSV4-RF	1000		15 > 20	▪
RSV4-RR	1000		15 > 20	▪
RSV	1100	TUONO V4 FACTORY	17 > 18	▪
RSV	1100	TUONO V4 RR	17 > 19	▪
RSV4	1100	FACTORY	19 > 23	▪

BENELLI

TNT	1130	R	17 > 17	▪

BIMOTA

3D	800	TESI	16 > 16	▪
BB3	1000		14 > 18	▪
KB4	1000	RC	23 > 23	▪
KB4	1000		23 > 23	▪
	1000	TESI H2	21 > 23	▪
DB7	1099		09 > 09	▪
DB8	1198		10 > 14	▪
DB11	1200	VLX	13 > 13	▪
	1200	IMPETO	16 > 17	▪

BMW

S	1000	RR HP4	12 > 14	▪
	1200	HP2 SPORT	08 > 10	▪

CF MOTO

	700	CL-X SPORT	22 > 22	▪

DUCATI

	848	EVO	11 > 12	▪
	848	STREETFIGHTER S	12 > 15	▪
	937	DESERTX	23 > 23	▪
	937	MONSTER SP	23 > 23	▪
D16RR	990	DESMOSEDICI RR	07 > 08	▪
	998	PANIGALE V4R	19 > 23	▪
	998	SUPERLEGGERA V4	20 > 23	▪
	1098	R	08 > 10	▪
	1098	R BAYLISS LE	09 > 10	▪
	1098	S	07 > 08	▪
	1098	STREETFIGHTER	09 > 14	▪
	1098	STREETFIGHTER S	09 > 13	▪
	1098		07 > 08	▪
	1100	HYPERMOTARD EVO SP	10 > 12	▪
	1100	HYPERMOTARD S	07 > 09	▪
	1103	PANIGALE V4	18 > 23	▪
	1103	PANIGALE V4 SP	21 > 21	▪
	1103	PANIGALE V4 SP2	22 > 23	▪
	1103	PANIGALE V4 SPECIALE	18 > 19	▪
	1103	PANIGALE V4S	18 > 23	▪
	1103	PANIGALE V4S CORSE	19 > 19	▪
	1103	STREETFIGHTER V4	20 > 23	▪
	1103	STREETFIGHTER V4 LAMBORGHINI	20 > 23	▪
	1103	STREETFIGHTER V4 SP	22 > 23	▪
	1103	STREETFIGHTER V4 SP2	23 > 23	▪
	1103	STREETFIGHTER V4S	20 > 23	▪
	1158	DIAVEL V4	23 > 23	▪
	1158	MULTISTRADA V4 PIKES PEAK	22 > 23	▪
	1158	MULTISTRADA V4 RALLY	23 > 23	▪
	1158	MULTISTRADA V4S	21 > 23	▪
	1158	MULTISTRADA V4S SPORT	21 > 23	▪

	1198	S	09 > 12	▪
	1198	SP	11 > 12	▪
	1198		09 > 13	▪
	1199	PANIGALE	12 > 14	▪
	1199	PANIGALE R	13 > 15	▪
	1199	PANIGALE S	12 > 14	▪
	1199	SUPERLEGGERA	14 > 14	▪
	1200	DIAVEL	11 > 18	▪
	1200	DIAVEL CARBON	14 > 23	▪
	1200	DIAVEL DARK	14 > 23	▪
	1200	DIAVEL STRADA	11 > 14	▪
	1200	DIAVEL TITANIUM	15 > 23	▪
	1200	MONSTER 25 ANNIVERSARIO	19 > 19	▪
	1200	MONSTER R	16 > 19	▪
	1200	MONSTER S	14 > 21	▪
	1200	MULTISTRADA S	15 > 17	▪
	1200	MULTISTRADA S D-AIR	15 > 17	▪
	1200	MULTISTRADA S PIKES PEAK	16 > 17	▪
	1200	XDIAVEL	16 > 18	▪
	1200	XDIAVEL S	16 > 18	▪
	1260	DIAVEL LAMBORGHINI	20 > 22	▪
	1260	DIAVEL S	19 > 22	▪
	1260	MULTISTRADA	18 > 18	▪
	1260	MULTISTRADA S	18 > 19	▪
	1260	MULTISTRADA S D-AIR	18 > 19	▪
	1260	MULTISTRADA S GRAND TOUR	20 > 20	▪
	1260	MULTISTRADA S PIKES PEAK	18 > 19	▪
	1262	XDIAVEL	19 > 23	▪
	1262	XDIAVEL BLACK STAR	20 > 23	▪
	1262	XDIAVEL DARK	22 > 23	▪
	1262	XDIAVEL S	19 > 23	▪
	1299	PANIGALE	15 > 17	▪
	1299	PANIGALE R	15 > 17	▪
	1299	PANIGALE R FINAL EDITION	17 > 20	▪
	1299	PANIGALE S	15 > 17	▪
	1299	PANIGALE S ANNIVERSARIO	17 > 17	▪
	1299	SUPERLEGGERA	17 > 17	▪

ENERGICA

	EV	EGO	15 > 21	▪
	EV	EVA ESSEESSE9	18 > 23	▪
	EV	EVA RIBELLE	15 > 21	▪
	EV	EXPERIA	23 > 23	▪

HONDA

CBR	1000	RR SP	14 > 22	▪
CBR	1000	RR SP2	17 > 19	▪
CBR	1000	RR-R SP FIREBLADE	20 > 21	▪
CBR	1000	RR-R SP FIREBLADE	22 > 22	▪
RC213V-S	1000		16 > 18	▪

HOREX

VR6	1200	CAFE RACER	17 > 23	▪
VR6	1200	CLASSIC	17 > 23	▪
VR6	1200	RAW	23 > 23	▪

HUSQVARNA

FS	450		15 > 22	▪
	900	NUDA R, ABS	12 > 13	▪

ITALJET

	500	DRAGSTER	23 > 23	▪

KAWASAKI

Z	1000	H2 SE	21 > 23	▪
Z	1000	R	17 > 18	▪
ZX	1000	H2 CARBON NINJA	17 > 20	▪
ZX	1000	H2 NINJA	15 > 21	▪
ZX	1000	H2 SX SE+	19 > 21	▪
ZX	1000	H2R NINJA	15 > 23	▪
ZX-10R	1000	NINJA	16 > 23	▪
ZX-10R	1000	NINJA SE	18 > 22	▪
ZX-10RR	1000	NINJA	17 > 23	▪
ZZR	1400	PERFORMANCE SPORT	17 > 19	▪
ZZR	1400	SE	16 > 18	▪

KOWE

MX	250	SUPERMOTO	23 > 23	▪

KTM

SX	450	SMR	13 > 15	▪
SX	450	SMR	21 > 22	▪
	690	DUKE R	14 > 17	▪
RC8	890	C	22 > 22	▪
	890	DUKE R	20 > 20	▪
	990	SUPERMOTO R	10 > 10	▪
RC8	1190	R	09 > 15	▪
RC8	1190	R TRACK	11 > 15	▪
RC8	1190		08 > 11	▪
	1290	SUPER DUKE GT	16 > 20	▪
	1290	SUPER DUKE R	14 > 22	▪
	1290	SUPER DUKE R EVO	22 > 22	▪
	1290	SUPERDUKE R BLACK	20 > 20	▪

MOTO-MORINI

	1200	CORSARO ZT	20 > 20	▪
	1200	CORSARO ZZ	18 > 20	▪
	1200	MILANO	18 > 19	▪
	1200	SCRAMBLER	18 > 18	▪
	1200	SUPER SCRAMBLER	20 > 20	▪

MV AGUSTA

	550	LUCKY EXPLORER	23 > 23	▪
F3	675	RC	16 > 20	▪
F3	675		15 > 20	▪
F3	800	RC	16 > 20	▪
F3	800	RR	21 > 22	▪
F3	800		14 > 20	▪
	800	SUPERVELOCE	19 > 19	▪
	800	SUPERVELOCE	20 > 22	▪
	950	LUCKY EXPLORER	23 > 23	▪
F4	1000	LH44	18 > 20	▪
F4	1000	R	12 > 19	▪
F4	1000	RC	15 > 20	▪
F4	1000	RR	12 > 20	▪
	1000	BRUTALE RR	20 > 20	▪
	1000	RUSH	20 > 20	▪
F4	1078	312 RR	08 > 11	▪
F4	1078	CC	08 > 11	▪
	1078	BRUTALE RR	09 > 09	▪
	1090	BRUTALE CORSE	14 > 16	▪
	1090	BRUTALE RR	10 > 17	▪

NORTON

	1200	V4 RR	18 > 19	▪

SUZUKI

GSX-R	600		11 > 23	▪
GSX-R	750		11 > 23	▪
GSX-R	1000	R	17 > 23	▪
GSX-R	1000		12 > 23	▪
GSX-S	1000	F	15 > 23	▪
GSX-S	1000	GT	22 > 23	▪
GSX-S	1000	KATANA	19 > 23	▪
GSX-S	1000		15 > 23	▪
GSX-R	1300	HAYABUSA	13 > 23	▪

TRIUMPH

	675	DAYTONA R TRIPLE	11 > 12	▪
	675	DAYTONA R TRIPLE	13 > 18	▪
	765	DAYTONA MOTO2	20 > 22	▪
	765	STREET TRIPLE RS	17 > 23	▪
	850	TIGER SPORT	21 > 23	▪
	900	RALLY PRO	20 > 23	▪
	900	TIGER	20 > 23	▪
	900	TIGER GT	20 > 23	▪
	900	TIGER GT LOW	20 > 23	▪
	900	TIGER GT PRO	20 > 23	▪
	900	TIGER RALLY	20 > 23	▪
	1050	SPEED 94R	15 > 16	▪
	1050	SPEED TRIPLE	16 > 17	▪
	1050	SPEED TRIPLE R	12 > 18	▪
	1050	SPEED TRIPLE RS	16 > 20	▪
	1050	SPEED TRIPLE S	16 > 20	▪
	1200	SCRAMBLER XC	19 > 23	▪
	1200	SCRAMBLER XE	19 > 23	▪
	1200	SPEED TRIPLE RR	22 > 22	▪
	1200	SPEED TRIPLE RS	21 > 23	▪
	1200	SPEED TWIN	21 > 23	▪
	1200	THRUXTON R	16 > 19	▪
	1200	THRUXTON RS	20 > 23	▪
	1200	TIGER GT	22 > 23	▪
	1200	TIGER GT EXPLORER	22 > 23	▪
	1200	TIGER GT PRO	22 > 23	▪
	1200	TIGER RALLY EXPLORER	22 > 23	▪
	1200	TIGER RALLY PRO	22 > 23	▪
	2500	ROCKET 3 GT	19 > 23	▪
	2500	ROCKET 3 R	19 > 23	▪

07BB38.59 GENUINE	85 x 50,8 x 8
07BB38.84 GENUINE	" " "
07BB38.95 GENUINE	" " "
07BB38.97 GENUINE	" " "
07BB38.SA	" " "
07BB38.LA	" " "
07BB38.SR	" " "
07BB38.RC	" " "

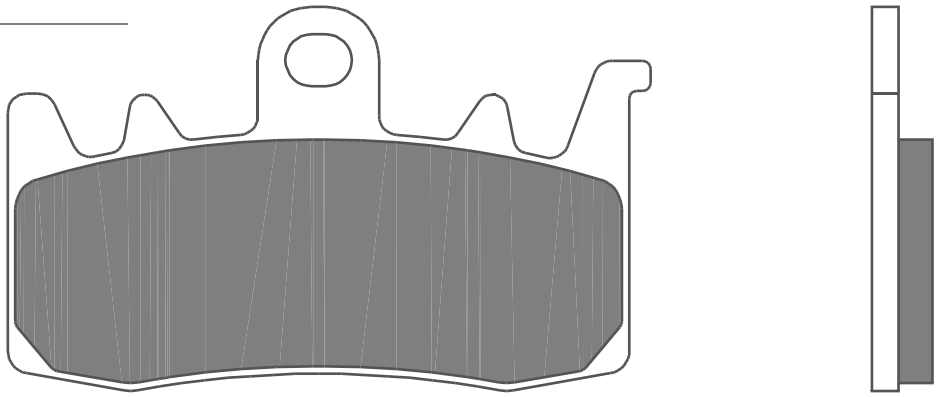

APRILIA

RS	660	EXTREM	23 > 23	▪
RS	660	TROFEO	22 > 22	▪
RS	660		20 > 22	▪
	660	TUONO FACTORY	22 > 23	▪
RSV	1000	TUONO V4 R	14 > 14	▪
RSV	1100	TUONO V4	15 > 15	▪
RSV	1100	TUONO V4 FACTORY	15 > 16	▪
RSV	1100	TUONO V4 RR	15 > 16	▪
	1200	CAPONORD	13 > 19	▪
	1200	CAPONORD RALLY	15 > 19	▪
	1200	CAPONORD TRAVEL PACK	16 > 19	▪

BENDA

LFS	700		23 > 23	▪
LFX	700		23 > 23	▪

BENELLI

	752	S	20 > 23	▪

BMW

TRK	800		21 > 23	▪
	800	LEONCINO	20 > 21	▪
F	800	R	15 > 18	▪
F	900	R	20 > 23	▪
F	900	XR	20 > 23	▪
S	1000	XR	15 > 19	▪
R	1200	GS	13 > 18	▪
R	1200	GS ADVENTURE	14 > 18	▪
R	1200	NINE-T	14 > 23	▪
R	1200	R	15 > 18	▪
R	1200	RS	14 > 18	▪
R	1200	RT	14 > 18	▪
R	1250	R	19 > 23	▪
R	1250	RS	19 > 23	▪

CAN-AM

	1330	SPYDER F3	15 > 22	▪
	1330	SPYDER F3 LIMITED	16 > 22	▪
	1330	SPYDER F3-S	15 > 22	▪
	1330	SPYDER F3-T	16 > 22	▪
	1330	SPYDER RS	14 > 16	▪
	1330	SPYDER RS RSS	13 > 13	▪
	1330	SPYDER RSS	14 > 15	▪
	1330	SPYDER RSS SPECIAL SERIES	15 > 15	▪
	1330	SPYDER RT	14 > 22	▪
	1330	SPYDER RT LIMITED	13 > 22	▪
	1330	SPYDER RT RTS	13 > 13	▪
	1330	SPYDER RTS	14 > 15	▪
	1330	SPYDER RTS SPECIAL SERIES	15 > 15	▪
	1330	SPYDER ST	14 > 16	▪
	1330	SPYDER ST LIMITED	13 > 15	▪
	1330	SPYDER ST STS	13 > 13	▪
	1330	SPYDER STS	14 > 15	▪
	1330	SPYDER STS SPECIAL SERIES	15 > 15	▪

CF MOTO

SR	400		23 > 23	▪
	450	450SR	22 > 23	▪

COLOVE

	322	321RR	22 > 23	▪

DUCATI

	797	MONSTER	17 > 21	▪

797	MONSTER+	17 > 20	▪
803	SCRAMBLER	17 > 18	▪
803	SCRAMBLER CLASSIC	15 > 19	▪
803	SCRAMBLER CR	17 > 20	▪
803	SCRAMBLER CR CAFE RACER	17 > 20	▪
803	SCRAMBLER DESERT SLED	17 > 23	▪
803	SCRAMBLER ENDURO	15 > 16	▪
803	SCRAMBLER FLAT TRACK PRO	16 > 16	▪
803	SCRAMBLER FULL THROTTLE	15 > 23	▪
803	SCRAMBLER ICON	15 > 23	▪
803	SCRAMBLER ICON DARK	20 > 23	▪
803	SCRAMBLER MACH 2.0	18 > 18	▪
803	SCRAMBLER NIGHTSHIFT	20 > 23	▪
803	SCRAMBLER SCR	20 > 20	▪
803	SCRAMBLER STREET CLASSIC	17 > 18	▪
803	SCRAMBLER URBAN ENDURO	15 > 18	▪
803	SCRAMBLER URBAN MOTARD	22 > 23	▪
821	HYPERMOTARD	13 > 16	▪
821	HYPERMOTARD ABS	13 > 16	▪
821	HYPERMOTARD SP	13 > 16	▪
821	HYPERMOTARD SP ABS	13 > 16	▪
821	HYPERSTRADA	13 > 16	▪
821	HYPERSTRADA ABS	13 > 16	▪
821	MONSTER	14 > 21	▪
821	MONSTER DARK	15 > 16	▪
821	MONSTER STEALTH	19 > 21	▪
899	PANIGALE	14 > 15	▪
937	MONSTER	20 > 23	▪
937	MONSTER +	20 > 23	▪
937	MULTISTRADA V2	22 > 23	▪
937	MULTISTRADA V2 S	22 > 23	▪
939	HYPERMOTARD	16 > 18	▪
939	HYPERMOTARD SP	16 > 18	▪
939	HYPERSTRADA	16 > 16	▪
939	SUPERSPORT	17 > 20	▪
939	SUPERSPORT S	17 > 20	▪
950	HYPERMOTARD	19 > 23	▪
950	HYPERMOTARD RVE	20 > 23	▪
950	HYPERMOTARD SP	19 > 23	▪
950	MULTISTRADA	17 > 21	▪
950	MULTISTRADA S	19 > 21	▪
950	SUPERSPORT	20 > 23	▪
950	SUPERSPORT S	20 > 23	▪
955	PANIGALE V2	20 > 23	▪
955	PANIGALE V2 BAYLISS	22 > 23	▪
955	STREETFIGHTER V2	22 > 23	▪
959	PANIGALE	16 > 20	▪
959	PANIGALE CORSE	18 > 20	▪
1100	SCRAMBLER	18 > 19	▪
1100	SCRAMBLER DARK PRO	20 > 23	▪
1100	SCRAMBLER DESERT X	20 > 20	▪
1100	SCRAMBLER PRO	20 > 23	▪
1100	SCRAMBLER SPECIAL	18 > 19	▪
1100	SCRAMBLER SPORT	18 > 19	▪
1100	SCRAMBLER SPORT PRO	20 > 23	▪
1100	SCRAMBLER TRIBUTE PRO	22 > 23	▪
1158	MULTISTRADA V4	21 > 23	▪
1200	MONSTER	14 > 21	▪
1200	MULTISTRADA	15 > 16	▪
1200	MULTISTRADA ENDURO	16 > 18	▪
1200	MULTISTRADA ENDURO PRO	18 > 18	▪
1260	DIAVEL	19 > 22	▪
1260	MULTISTRADA ENDURO	19 > 21	▪

FANTIC

500	CABALLERO	17 > 17	▪

GASGAS

SM	700	23 > 23	▪

HARLEY DAVIDSON

975	BRONX	20 > 21	▪
EV	LIVEWIRE	19 > 21	▪

INDIAN

FTR	1200 R CARBON	21 > 23	▪
FTR	1200 RALLY	19 > 23	▪
FTR	1200 S	19 > 23	▪
FTR	1200 S RR	20 > 23	▪
FTR	1200	19 > 23	▪
1768	PURSUIT DARK HORSE	22 > 23	▪
1768	PURSUIT LIMITED	22 > 23	▪
1800	CHALLENGER	20 > 23	▪
1800	CHALLENGER DARK HORSE	20 > 23	▪
1800	CHALLENGER LIMITED	20 > 23	▪

KAWASAKI

Z	900 RS SE	22 > 23	▪
Z	900 SE	22 > 23	▪
Z	1000 H2	20 > 23	▪

KTM

690	SMC R	21 > 23	▪

KYMCO

AK	550 ST	22 > 23	▪
AK	550	17 > 23	▪

MOTO-GUZZI

V100	1042 MANDELLO	22 > 23	▪
V100	1042 S MANDELLO	23 > 23	▪

MV AGUSTA

800	RIVALE	13 > 17	▪
800	STRADALE	15 > 16	▪
800	TURISMO VELOCE	14 > 19	▪
800	TURISMO VELOCE LUSSO	14 > 20	▪
800	TURISMO VELOCE RC	17 > 20	▪

NORTON

961	COMMANDO CAFE RACER MKII	18 > 19	▪
961	COMMANDO SPORT	18 > 19	▪
961	DOMINATOR NAKED	17 > 19	▪

QJ MOTOR

554	SRT 550 X	23 > 23	▪
600	SRK 600	23 > 23	▪
600	SRK 600 RR	23 > 23	▪
645	SVT 650	23 > 23	▪
698	SRT 700 STANDARD E X	23 > 23	▪
754	SRT 800 STANDARD E X	23 > 23	▪

SWM

400	VAREZ	20 > 20	▪

TRIUMPH

765	STREET TRIPLE R	17 > 23	▪
765	STREET TRIPLE R LOW	17 > 23	▪
1200	TIGER EXPLORER	16 > 17	▪
1200	TIGER XCA	18 > 20	▪
1200	TIGER XCX	18 > 20	▪
1200	TIGER XR	18 > 19	▪
1200	TIGER XRT	18 > 20	▪
1200	TIGER XRX	18 > 20	▪
1200	TIGER XRX LOW	18 > 20	▪
2500	ROCKET 3 GT	19 > 23	▪
2500	ROCKET 3 R	19 > 23	▪

07BB39.9A
GENUINE

96,3 x 43,4 x 8,7

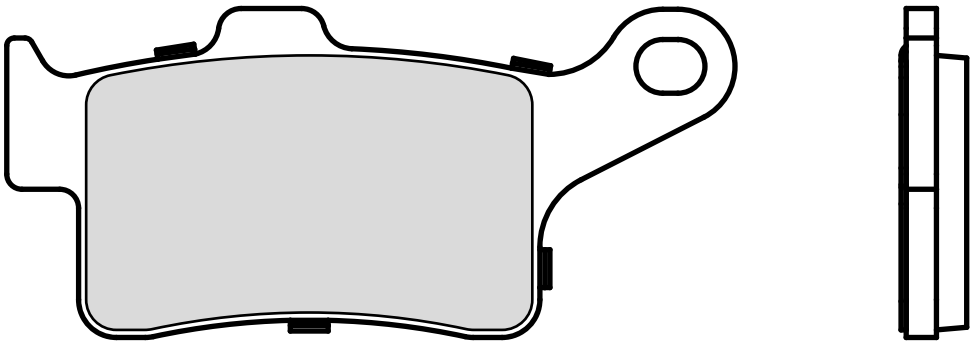

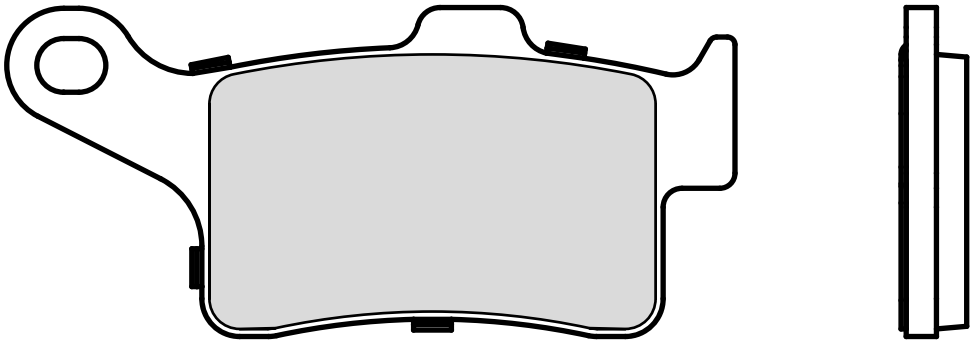

DAVINCI

EV	DC100	22 > 23	▪

07BB40.80 GENUINE	91,2 x	49	x 8,5
07BB40.SA	"	"	"

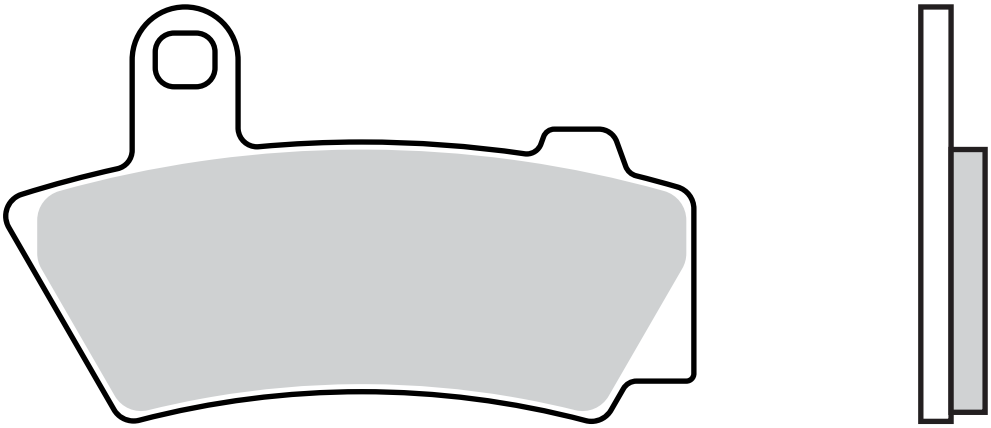

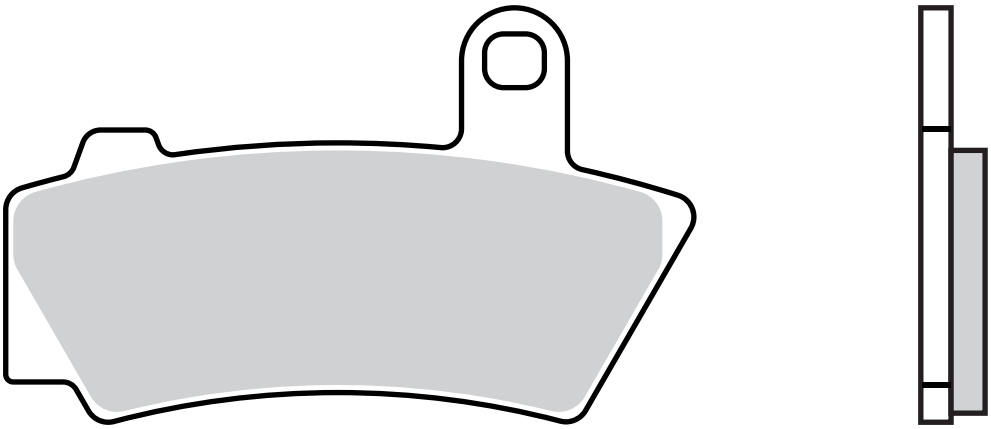

BMW

R18	1800	B	22 > 23	▪
R18	1800	CLASSIC	21 > 23	▪
R18	1800	TRANS-CONTINENTAL	22 > 23	▪
R18	1800		21 > 23	▪

07BB41.80 GENUINE	91,2 x	49	x 8,5
07BB41.SP	"	"	"

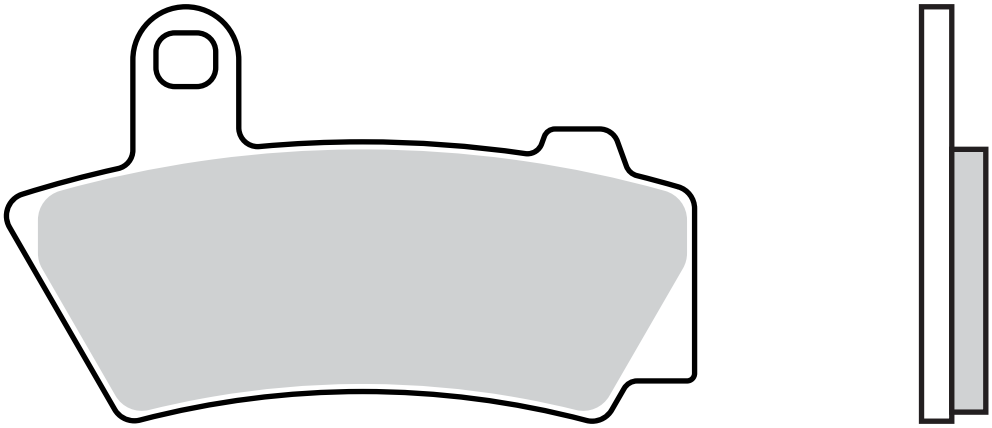

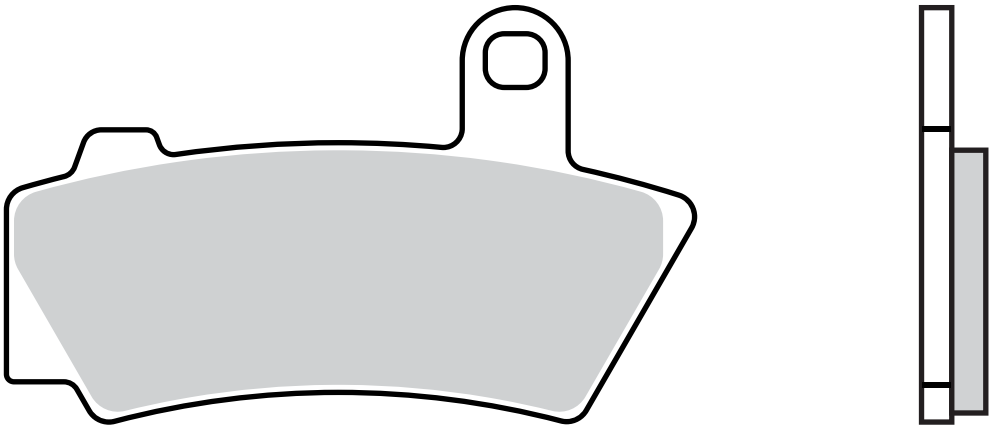

BMW

R18	1800	B	22 > 23	▪
R18	1800	CLASSIC	21 > 23	▪
R18	1800	TRANS-CONTINENTAL	22 > 23	▪
R18	1800		21 > 23	▪

07GR01.01 31,2 x 49 x 5,6

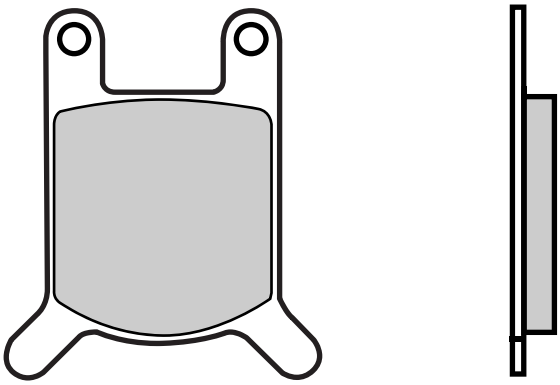

BENELLI

	254		83 > 83	▪

BETA

	50	SQUIRREL	83 > 83	▪
MG	125		83 > 83	▪

CASAL

RZ	50		82 > 82	▪

CIMATTI

	50	GRINGO	85 > 85	▪

FANTIC

	50	SUPER SIX	83 > 83	▪

GARELLI

	50	S, SPORT	80 > 80	▪
	80	SPORT	83 > 83	▪

HERCULES

RS	50		79 > 83	▪
	50	ULTRA	79 > 83	▪
RX-9	80	AIRCOOLED	82 > 83	▪
RX-9	80		82 > 83	▪
	80	ULTRA AC	81 > 81	▪
	80	ULTRA AC CH.	81 > 83	▪
	80	ULTRA CHOPPER	81 > 83	▪
KX-5	125		87 > 87	▪

HOREX

	80	REBELL N	83 > 83	▪

MALAGUTI

RCW	50	RONCO	83 > 83	▪
V4	50	OLYMPIQUE	83 > 83	▪
XL	50	SPORT	83 > 85	▪
	50	CHOPPER 25, 40, 80, FIFTY	83 > 83	▪
	50	CHOPPER HF, WATERCOOLED	83 > 83	▪
	125	RUNNER	86 > 86	▪
	125	ENDURO MARK ST 54, GT55	79 > 83	▪

MOTRON

GL4	50	ID FLASH	92 > 92	▪
GTD	50	ITALIAN MAX, 2	92 > 92	▪
RZ1	50	COMPACT	92 > 92	▪

OSSA

	350	TU-YO	82 > 82	▪

PUCH

	50	ALL MODELS	86 > 86	▪
	50	COBRA 6 GT, GTL	80 > 84	▪
	50	MONZA 4 SL, GSL	80 > 83	▪

REAL

	80	NEVADA SPORT	00 > 00	▪

RIXE

RS	80	W	82 > 82	▪

SACHS

SA	80	LOTUS	80 > 81	▪

ZUNDAPP

KS	50	SUPERSPORT	76 > 79	▪
KS	50	TT WATERCOOLED	80 > 81	▪
KS	80	TOURING	81 > 81	▪
KS	80		80 > 80	▪

ZWEIRAD ROTH

	50	REBELL SPORT	75 > 75	▪
	80	REBELL SPORT	75 > 75	▪

07GR02.04 49,5 x 58 x 7,1

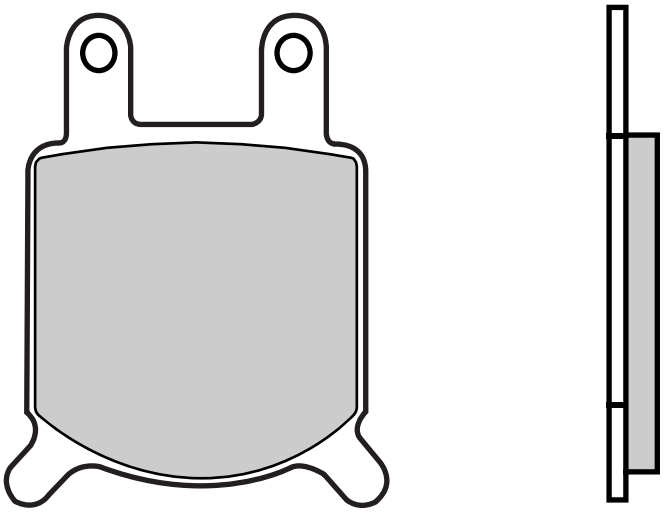

ASPES

	125	YUMA	76 > 79	▪

BETA

	125	TS, CUSTOM	83 > 83	▪

CAGIVA

	650	ALAZURRA	85 > 88	▪ ▪

FANTIC

HP1	125	SPORT	86 > 86	▪
	125	STRADA	83 > 85	▪

GARELLI

GTA	125		86 > 86	▪
TSR	125		83 > 83	▪

GILERA

	80	TG 1, 2, 3	77 > 82	▪
RV	125		86 > 88	▪
	125	TG 1, 2, 3 (ALU WHEELS)	77 > 85	▪
	125	TG1, GR1, RTX	77 > 85	▪
	200	T4, T4C, T4S	79 > 82	▪

KREIDLER

	125	MUSTANG	83 > 87	▪

MOTO-MORINI

	125	STRADA	80 > 80	▪
	250	STRADA	80 > 80	▪
	350	K2	84 > 87	▪
	350	STRADA	76 > 81	▪
	500	STRADA	80 > 82	▪

ZUNDAPP

KS	80	SUPER	83 > 84	▪
KS	125		79 > 79	▪

07GR03.CC 98,1 x 32,6 x 7,6
110,8 x 35,7 x 7,6

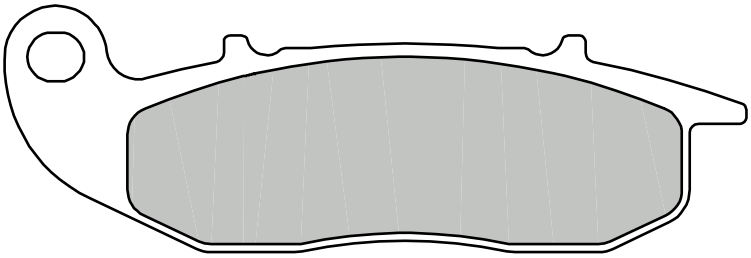

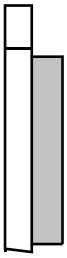

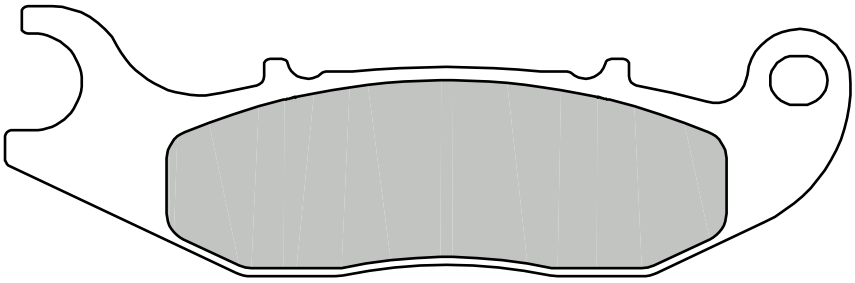

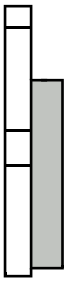

AJP

PR3	125	ENDURO	13 > 15	▪
PR3	125	ENDURO PRO	13 > 15	▪
PR3	125	EXTREME	13 > 15	▪
PR3	125	SUPERMOTO	13 > 15	▪
PR4	125	ENDURO	13 > 15	▪
PR4	125	ENDURO PRO	13 > 15	▪
PR4	125	SUPERMOTO	13 > 15	▪
PR4	125	TRAIL	13 > 15	▪
PR3	240	MX	13 > 15	▪
PR5	250	ENDURO	10 > 15	▪
PR5	250	EXTREME	12 > 15	▪
PR5	250	SUPERMOTO	10 > 15	▪
PR7	650	ADVENTURE	17 > 17	▪

APRILIA

SR	125	GT	21 > 23	▪
SR	200	GT	21 > 23	▪

DERBI

	125	MULHACEN	08 > 11	▪
	125	TERRA	08 > 13	▪
	125	TERRA ADVENTURE	08 > 14	▪

HONDA

CRE	125	RR	11 > 11	▪
PCX	125		18 > 20	▪
CRF	300	L	21 > 21	▪
CRF	300	RALLY	21 > 21	▪

PIAGGIO VESPA

	125	LIBERTY IGET 4T 3V	17 > 19	▪
	125	MEDLEY	16 > 19	▪
	125	MEDLEY S	17 > 19	▪
	125	NEW LIBERTY	16 > 19	▪
	150	MEDLEY	16 > 19	▪

SCORPA

	250	T-RIDE	08 > 11	▪

07GR05.CC 65,7 x 36,7 x 7,4

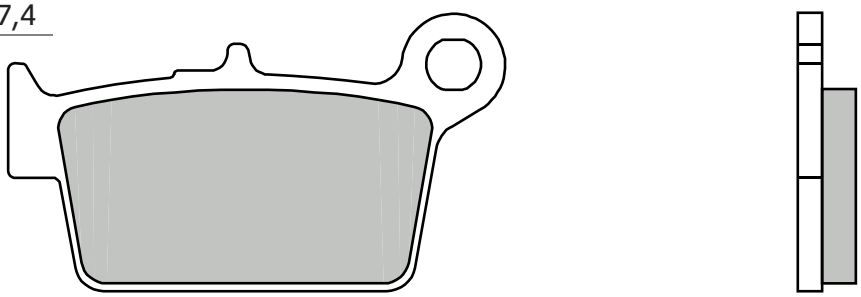

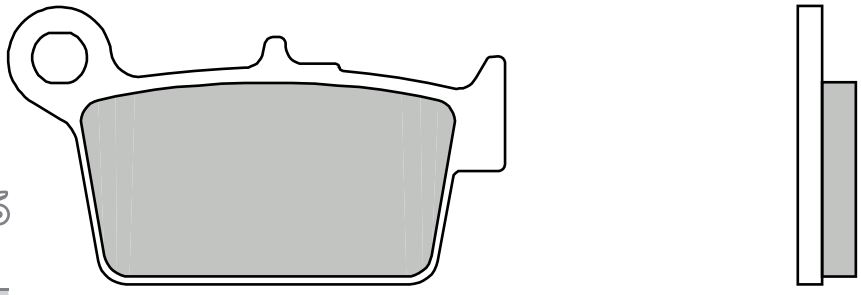

BETA

RR	50	ENDURO	10 > 18	▪
RR	50	SUPERMOTARD	08 > 13	▪
ALP	125	4-STROKE	06 > 09	▪
RR	125	ENDURO 4T	10 > 15	▪
RR	125	SUPERMOTARD	08 > 09	▪
	125	M4	06 > 06	▪
	125	URBAN	10 > 15	▪
ALP	200	4-STROKE	06 > 20	▪
	200	URBAN	10 > 10	▪
ALP	350	4.0	06 > 18	▪
	350	M4 (BREMBO CAL.)	06 > 07	▪

07GR06.SA 78,1 x 46,2 x 7,8
07GR06.SR " " "
07GR06.RC " " "

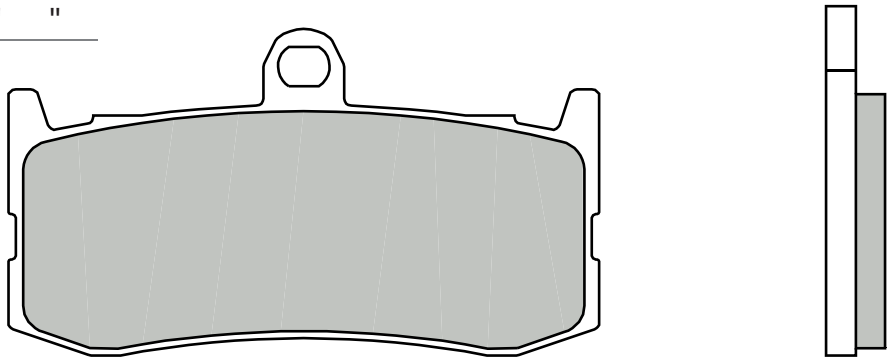

TRIUMPH

675	DAYTONA TRIPLE	09 > 12	▪
675	DAYTONA TRIPLE	13 > 18	▪

07GR07.SX	76,4 x	38	x 6,9
07GR07.SD	"	"	"

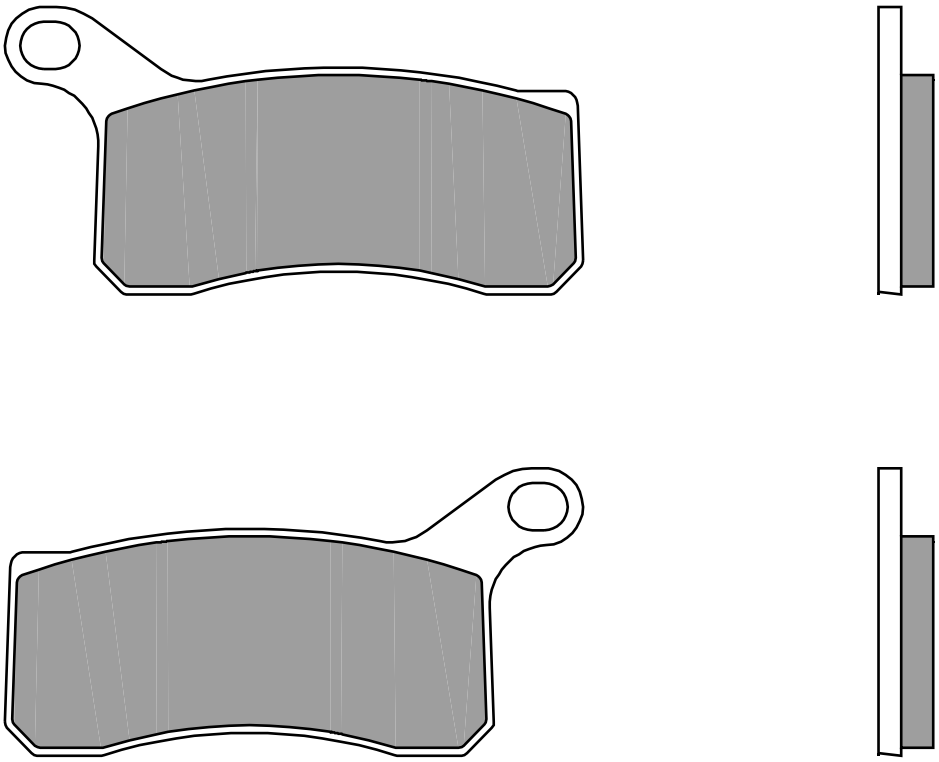

KTM

SX	450	ATV	08 > 10	▪
XC	450	ATV	08 > 10	▪
SX	505	ATV	08 > 12	▪
XC	505	ATV	08 > 12	▪

07GR08.SX	58,7 x 35,3 x 8,2		
07GR08.SD	"	"	"

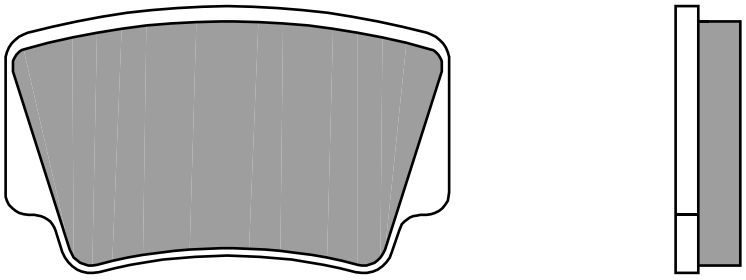

KTM

SX	450	ATV	08 > 10		▪
XC	450	ATV	08 > 10		▪
SX	505	ATV	08 > 12		▪
XC	505	ATV	08 > 12		▪
5	5	AA	04 > 10	Y	Y

07GR09.CC 88,2 x 48,9 x 7,8
55,6 x 35,9 x 10,3

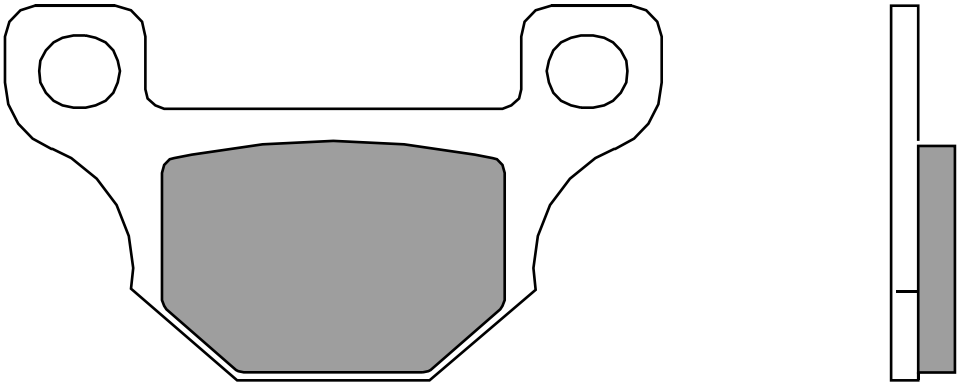

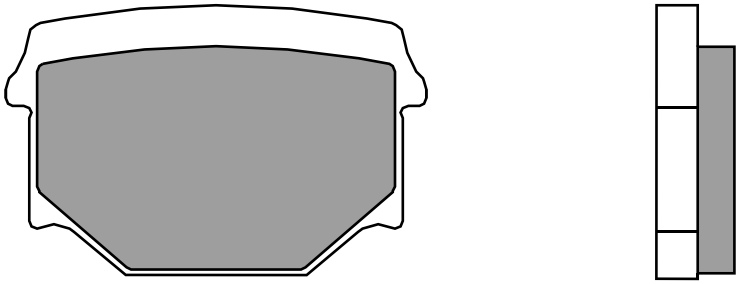

APRILIA

RS-4	125	(AJP CAL.)	11 > 19	▪

DERBI

	125	MULHACEN	08 > 11	▪
	125	SENDA DRD SM	10 > 14	▪
	125	TERRA	08 > 13	▪
	125	TERRA ADVENTURE	08 > 14	▪

HAO-QING

	125	2C	02 > 02	▪

JINCHENG

JC	125	7B	97 > 97	▪

MASH

	125	SCRAMBLER	13 > 17	▪
	125	SEVENTY	13 > 17	▪

MOTORHISPANIA

RX	50	R	08 > 14	▪
MH7	125	NAKED	08 > 14	▪
RX	125	R	08 > 14	▪

RIEJU

MRT	50	SUPERMOTARD	09 > 17	▪	▪
MRT	50		09 > 15	▪	▪
RRX	50		08 > 08	▪	▪
	50	SPIKE X	08 > 09	▪	▪
	125	MARATHON PRO	09 > 14		▪
	125	MARATHON PRO SUPERMOTARD	09 > 15		▪

SUZUKI

GS	125	E, KATANA	90 > 94	▪
GS	125	ESD	83 > 94	▪

TGB

	50	BULL&T RS/RR	11 > 17	▪
	50	BULLET	10 > 12	▪
	125	BULL&T RS/RR	11 > 14	▪

07GR10.01 43,4 x 64,4 x 7

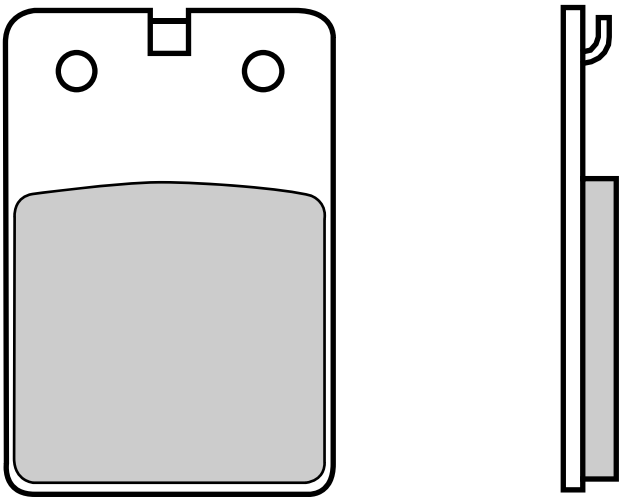

APRILIA

STX	125	84 > 84	▪
	125 TUAREG	87 > 92	▪
	125 TUAREG AS	86 > 86	▪
ETX	350	87 > 92	▪

BETA

RX	50	84 > 84	▪
RX	125	84 > 84	▪

GILERA

RV	200	85 > 86	▪

PUCH

MAXI	80	88 > 88	▪

07GR11.CC 84,7 x 36,6 x 7,9 47,7 x 31,4 x 12,2

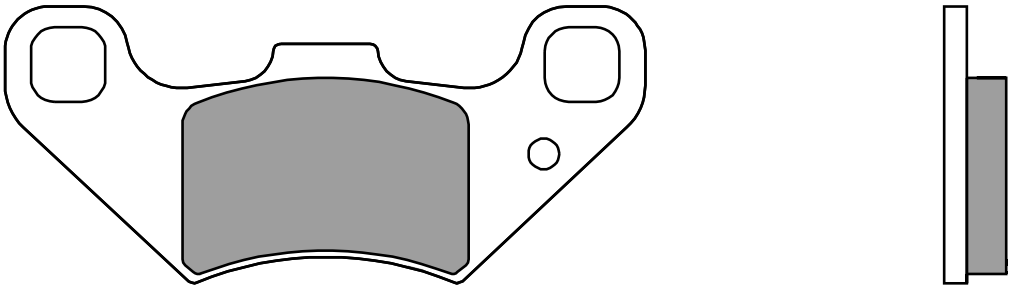

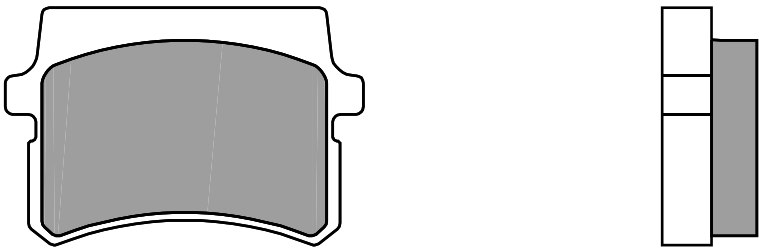

PGO

	50	BUGRIDER	06 > 06	▪
BR	150	BUGXTER	05 > 07	▪
BR	200	BUGRIDER	07 > 07	▪
BR	250	BUGRIDER	05 > 12	▪

QUADZILLA

XRV	250	E	06 > 07	▪

07GR12.CC	76,9 x 41,9 x 7,5		
07GR12.SA	"	"	"
07GR12.SP	"	"	"

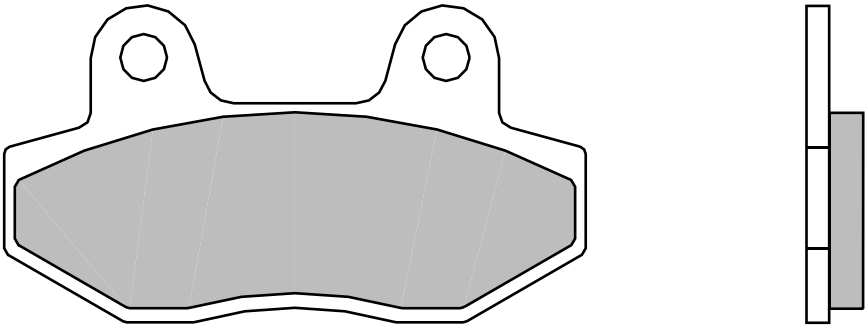

BETA

R	150		10 > 13	▪	

HYOSUNG

GT	125	COMET	04 > 06	▪	▪
GT	125	NAKED	13 > 13	▪	▪
GT	125	R SUPERSPORT	07 > 16	▪	▪
GT	125		07 > 10	▪	▪
GV	125	AGUILA	05 > 11	▪	
RT	125	KARION	07 > 09	▪	▪
RX	125	SM	07 > 11	▪	▪
XRX	125		07 > 09	▪	▪
GT	250	COMET	03 > 08	▪	▪
GT	250	IR	13 > 14	▪	▪
GT	250	P	13 > 13	▪	▪
GT	250	R	07 > 12	▪	▪
GT	650	I	13 > 13		▪
GT	650	I NAKED	15 > 15		▪
GT	650	IR	13 > 14		▪
GT	650	P	16 > 16	▪	▪
GT	650	R	05 > 13	▪	▪
GT	650	S	05 > 13	▪	▪
GT	650	TTC	07 > 11	▪	▪
GT	650	TTC / CUSTOM TRENDKILLER	07 > 11	▪	▪
GT	650	X	07 > 11	▪	▪
GT	650		04 > 12	▪	▪
GV	650	AGUILA	06 > 11	▪	▪
ST	700	I DELUXE	13 > 13		▪
ST	700		11 > 13		▪

ITALJET

650	BAZOOKA	06 > 06	▪	▪
650	GRIFON	06 > 07	▪	▪

MASH

125	CAFE RACER	14 > 16	▪
125	SEVENTY FIVE	14 > 17	▪
250	CAFE RACER	14 > 16	▪
250	TWO FIFTY	14 > 17	▪

MEGELLI

125	M, R, S	08 > 10	▪

07GR13.CC 78,9 x 46,9 x 7,3

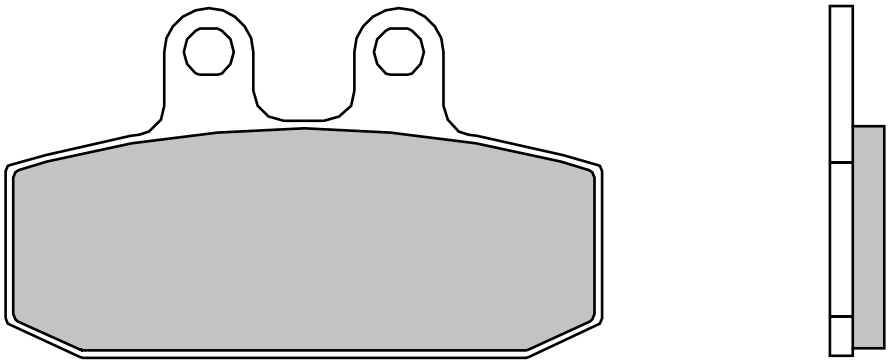

APRILIA

ETX	125	TUAREG	86 > 87	▪
ETX	125		84 > 86	▪
MX	125	CROSS	85 > 85	▪
	125	RED ROSE	89 > 89	▪
	125	TUAREG	86 > 86	▪
	250	TUAREG RALLY	86 > 86	▪
ETX	350		85 > 86	▪
	350	TUAREG	86 > 86	▪
	350	TUAREG WIND	87 > 87	▪
ETX	600		86 > 92	▪
	600	TUAREG	86 > 87	▪
NA	850	MANA GT, ABS	09 > 13	▪
NA	850	MANA, ABS	08 > 11	▪

CAGIVA

	125	BLUES	87 > 85	▪
	125	ROADSTER	94 > 97	▪
	200	ROADSTER	96 > 01	▪

FANTIC

	250	RAIDER	85 > 85	▪

GARELLI

	125	TIGER XLE	86 > 86	▪

GILERA

ER	125	RALLY	87 > 87	▪
MXR	125		90 > 90	▪
RRT	125	NEBRASKA	87 > 87	▪
RTX	125		86 > 86	▪
RX	125	ARIZONA HAWK	85 > 85	▪
X1	125		89 > 89	▪
XR2	125		90 > 90	▪
	125	FAST BIKE	88 > 89	▪
	125	KK, KR, KZ	86 > 91	▪
	125	R1, R1S	90 > 92	▪
	200	ARIZONA HAWK	85 > 85	▪
	200	ER	87 > 87	▪
	200	FAST BIKE	87 > 87	▪
	250	ARIZONA RALLY	08 > 08	▪
XRT	350		90 > 90	▪
	350	DAKOTA	85 > 85	▪
	500	DAKOTA	86 > 86	▪
RC	600		88 > 88	▪
XRT	600		89 > 89	▪

HONDA

CA	125	REBEL	97 > 00	▪
CLR	125	CITYFLY	99 > 03	▪
CRM	125	, R	90 > 98	▪
MTX	125	CAMEL, ITALY	88 > 98	▪
MTX	125	R, ITALY	86 > 86	▪
NS	125	ITALY	85 > 88	▪
NSR	125	F, R	90 > 92	▪
NSR	125	R, ITALY	89 > 01	▪
NX	125	, TRANSCITY	90 > 98	▪
RTV	125	NRS, ITALY	87 > 87	▪
XL	125	R, P.D., ITALY	85 > 85	▪
XL	125	R, P.D., ITALY, EX	87 > 87	▪
XL	200	R, P.D., ITALY	85 > 85	▪

MOTO-GUZZI

V7	750	RACER	12 > 14	▪
V7	750	STONE	12 > 14	▪
V7 II	750	RACER	15 > 16	▪
V7 II	750	SCRAMBLER	16 > 16	▪
V7 II	750	SPECIAL	15 > 16	▪
V7 II	750	STONE	15 > 16	▪
V7 II	750	STORNELLO	16 > 16	▪
V7 II	750	STORNELLO LTD. EDITION	17 > 18	▪
V7 III	750	ANNIVERSARIO	17 > 18	▪
V7 III	750	CARBON	18 > 19	▪
V7 III	750	EURO 4	17 > 19	▪
V7 III	750	LIMITED	19 > 19	▪
V7 III	750	MILANO	18 > 20	▪
V7 III	750	RACER	17 > 20	▪
V7 III	750	ROUGH	18 > 20	▪
V7 III	750	SPECIAL	17 > 19	▪
V7 III	750	STONE	17 > 20	▪
V7	850	SPECIAL	22 > 23	▪
V7	850	STONE	22 > 23	▪
V7	850	STONE FAST ENDURANCE	22 > 22	▪
V7	850	STONE SPECIAL EDITION	23 > 23	▪
V85	850	TT	19 > 23	▪
V85	850	TT EVOCATIVE GRAPHICS	23 > 23	▪
V85	850	TT GUARDIA D'ONORE	22 > 23	▪
V85	850	TT TRAVEL	20 > 23	▪
V9	850	BOBBER	16 > 17	▪
V9	850	BOBBER SPORTS	19 > 20	▪
V9	850	ROAMER	16 > 17	▪
V9	850	X-TRACK	17 > 17	▪

MOTO-MORINI

	350	EXCALIBUR	87 > 89	▪
	350	KANGURO	88 > 88	▪
RLX	501	EXCALIBUR	87 > 87	▪
	501	CAMEL	88 > 88	▪

SACHS

ZX	125		99 > 02	▪
ZZ	125		99 > 02	▪
	125	ROADSTER V2	01 > 01	▪

SIMSON

	125	RS	01 > 01	▪
	125		01 > 01	▪

07GR14.06 76,5 x 41,9 x 7,3

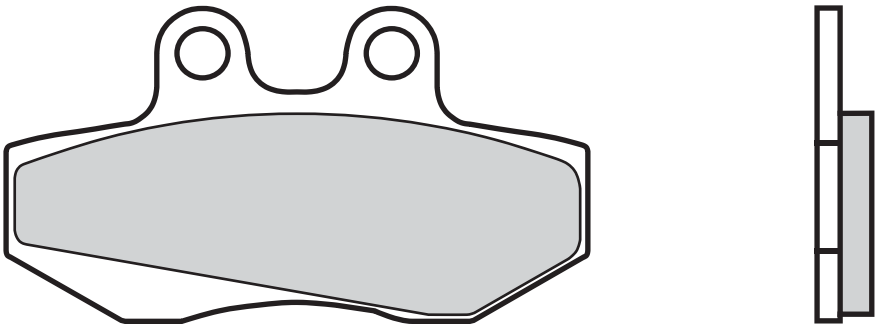

APRILIA

	125	CLASSIC	96 > 03	▪
	125	PEGASO	90 > 91	▪
	125	RED ROSE	90 > 97	▪
	125	TUAREG RALLY	86 > 92	▪
	125	TUAREG WIND	90 > 94	▪

BETA

RR	50	ENDURO	99 > 09	▪
RR	50	PRO RACE	98 > 98	▪
RR	50	STANDARD	99 > 08	▪
RR	50	SUPERMOTARD	99 > 03	▪

BULTACO

	50	ASTRO	01 > 06	▪
	50	LOBITO	99 > 06	▪

DERBI

GPR	50	R	98 > 03	▪
	50	SENDA R DRD	03 > 04	▪
	125	ATMOSPHERE	99 > 99	▪
	180	PREDATOR	99 > 99	▪

GASGAS

EC	50	ROOKIE	01 > 04	▪
SM	50	ROOKIE	01 > 02	▪

GILERA

FX	125	RUNNER	97 > 99	▪
FX	150	RUNNER	97 > 01	▪
FXR	180	RUNNER	97 > 97	▪
FX	200	RUNNER	97 > 98	▪

HRD

	50	GS ENDURO	00 > 02	▪
	50	SONIC 2 SUPERMOTARD	00 > 02	▪
	50	SONIC 2 TRAIL	00 > 02	▪
	125	SUPERMOTARD	00 > 02	▪
	125	TRAIL	00 > 02	▪

HUSQVARNA

SM	50		02 > 02	▪
WR	50		02 > 02	▪

ITALJET

SM	50		02 > 05	▪
SM	125		02 > 05	▪

MOTORHISPANIA

RX	50	RACING	00 > 05	▪

PEUGEOT

XR 6	50	RACE SPEC	02 > 07	▪

RIEJU

MRX	50	PRO	05 > 09	▪
SMX	50		02 > 09	▪
	50	RACING SPEC. EDITION	01 > 01	▪
	50	SPIKE RACING	02 > 06	▪
MRX	125		03 > 08	▪
SMX	125		03 > 07	▪

SHERCO

	50	SUPERMOTARD, ENDURO	02 > 06	▪

SIAMOTO

	125	BD, KD	02 > 04	▪
	125	SM	01 > 01	▪

TOMOS

SE	50		05 > 06	▪

07GR15.06 99,6 x 46,9 x 7,4

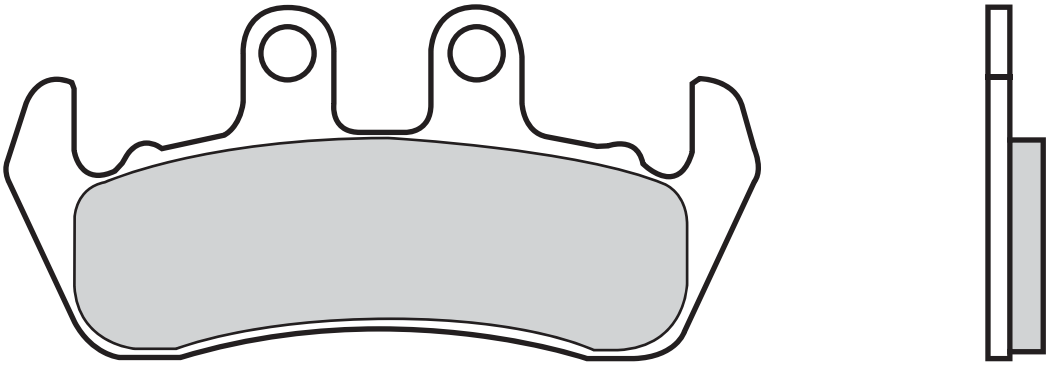

YAMAHA

DT	125	TENERE SCOUT	90 > 94	▪
DTZ	125	TENERE	90 > 94	▪

07GR16.SX 40,8 x 42,1 x 7,4
07GR16.SD " " "

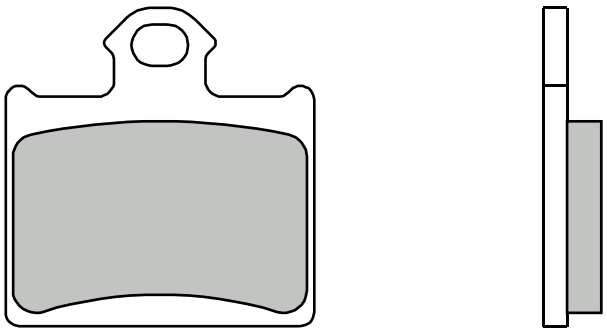

HUSQVARNA

CR	65		12 > 13	▪
TC	85		14 > 20	▪

KTM

SX	85	(19"/16" WHEELS)	13 > 20	▪
SX	85		11 > 11	▪
SX	85		12 > 20	▪
	250	FREERIDE R	14 > 19	▪
	350	FREERIDE	12 > 17	▪
E-SM	EV	FREERIDE	15 > 16	▪
E-SX	EV	FREERIDE	15 > 16	▪
E-XC	EV	FREERIDE	15 > 23	▪
	EV	FREERIDE ELECTRIC	12 > 14	▪

OHVALE

GP-01	110		17 > 19	▪
GP-01	160		17 > 19	▪
GP-01	190		17 > 19	▪
GP-01	212		17 > 19	▪ ▪

07GR17.05 55,4 x 46,4 x 6

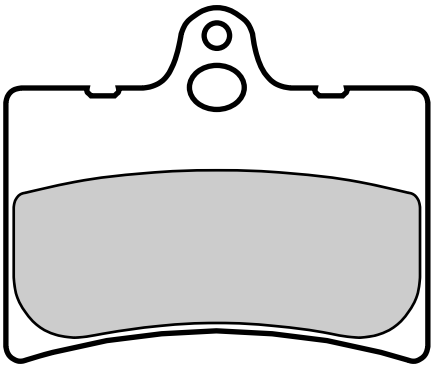

BETA

TR	125	34	92 > 92	▪
TR	125	36	92 > 92	▪

CAGIVA

	50	PRIMA	93 > 94	▪
	80	CITY	93 > 95	▪
	80	PRIMA	92 > 92	▪

07GR18.CC 69,4 x 45,4 x 8,7
07GR18.SA " " "
07GR18.SR " " "

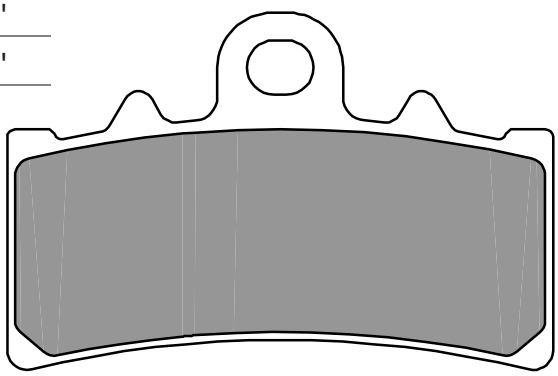

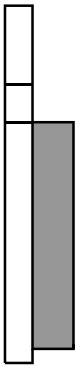

BMW

G	310	GS	17 > 23	▪
G	310	R	16 > 23	▪
C	400	GT	19 > 23	▪
C	400	X	18 > 23	▪

FANTIC

	125	CABALLERO FLAT TRACK	17 > 23	▪
	125	CABALLERO RALLY	22 > 23	▪
	125	CABALLERO SCRAMBLER	22 > 23	▪
	500	CABALLERO ANNIVERSARY	23 > 23	▪
	500	CABALLERO DELUXE	23 > 23	▪
	500	CABALLERO EXPLORER	22 > 23	▪
	500	CABALLERO FLAT TRACK	23 > 23	▪
	500	CABALLERO RALLY	22 > 23	▪
	500	CABALLERO SCRAMBLER	22 > 23	▪
	500	CABALLERO SIX DAYS	22 > 22	▪

HUSQVARNA

	401	SVARTPILEN	17 > 20	▪
	401	VITPILEN	17 > 20	▪

KTM

RC	125		14 > 22	▪
	125	DUKE	11 > 19	▪
RC	200		14 > 22	▪
	200	DUKE	12 > 17	▪
RC	250		14 > 15	▪
	250	DUKE	14 > 15	▪
RC	390		14 > 22	▪
	390	ADVENTURE	20 > 22	▪
	390	DUKE	13 > 22	▪

07GR19.CC 40,9 x 42,8 x 5,3

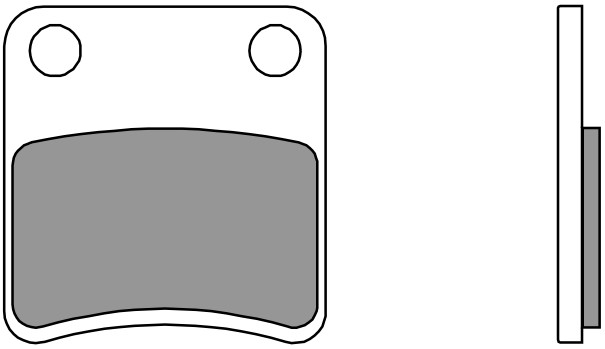

APRILIA

NA	850	MANA GT, ABS (PARKING BRAKE)	09 > 13	▪

HONDA

CTX	700	D ABS W/DCT (PARKING BRAKE)	13 > 15	▪
CTX	700	ND ABS W/DCT (PARKING BRAKE)	14 > 15	▪
NC	700	D INTEGRA W/DCT (PARKING BRAKE)	12 > 13	▪
NC	700	SD ABS W/DCT (PARKING BRAKE)	12 > 13	▪
NC	700	XD ABS W/DCT (PARKING BRAKE)	12 > 13	▪
ADV	750	X-ADV (PARKING BRAKE)	17 > 21	▪
NC	750	D INTEGRA W/DCT (PARKING BRAKE)	14 > 19	▪
NC	750	S W/DCT (PARKING BRAKE)	14 > 21	▪
NC	750	X W/DCT (PARKING BRAKE)	14 > 19	▪
NM4	750	VULTUS ABS W/ DCT (PARKING BRAKE)	15 > 18	▪
CRF	1000	L AFRICA TWIN (PARKING BRAKE)	16 > 19	▪
CRF	1000	L AFRICA TWIN ADVENTURE SPORTS (PARKING BRAKE)	18 > 19	▪
VFR	1200	F W/DCT (PARKING BRAKE)	10 > 19	▪
VFR	1200	XDC CROSSTOURER W/DCT (PARKING BRAKE)	12 > 19	▪
GL	1800	GOLD WING (PARKING BRAKE)	18 > 20	▪

07GR20.SX 58,6 x 39,7 x 7,5
07GR20.SD " " "

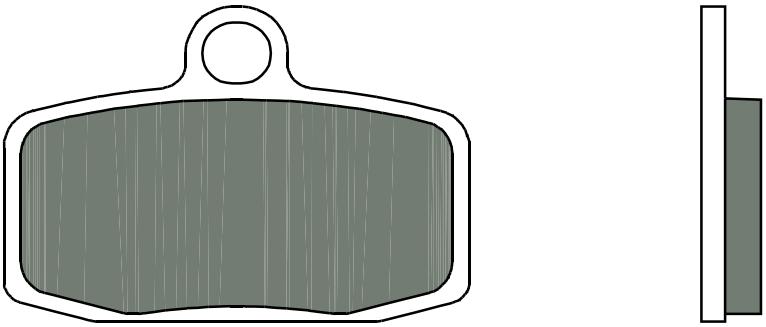

GASGAS

TXT	125	(FORMULA CAL.)	12 > 13	▪
TXT	250	(FORMULA CAL.)	12 > 13	▪
TXT	280	(FORMULA CAL.)	12 > 12	▪
TXT	300	(FORMULA CAL.)	12 > 12	▪

HUSQVARNA

TC	85		14 > 20	▪

KTM

SX	85	(19"/16" WHEELS)	13 > 20	▪
SX	85		12 > 20	▪
	250	FREERIDE R	14 > 19	▪
	350	FREERIDE	12 > 17	▪
E-SM	EV	FREERIDE	15 > 16	▪
E-SX	EV	FREERIDE	15 > 16	▪
E-XC	EV	FREERIDE	15 > 23	▪
	EV	FREERIDE ELECTRIC	12 > 14	▪

OHVALE

GP-01	110		17 > 19	▪
GP-01	160		17 > 19	▪
GP-01	190		17 > 19	▪

SHERCO

ST	80	(FORMULA CAL.)	13 > 14	▪
ST	125	(FORMULA CAL.)	13 > 14	▪
ST	250	(FORMULA CAL.)	13 > 14	▪
ST	290	(FORMULA CAL.)	13 > 14	▪
ST	305	(FORMULA CAL.)	13 > 14	▪

07GR21.06 87,1 x 53 x 7,4

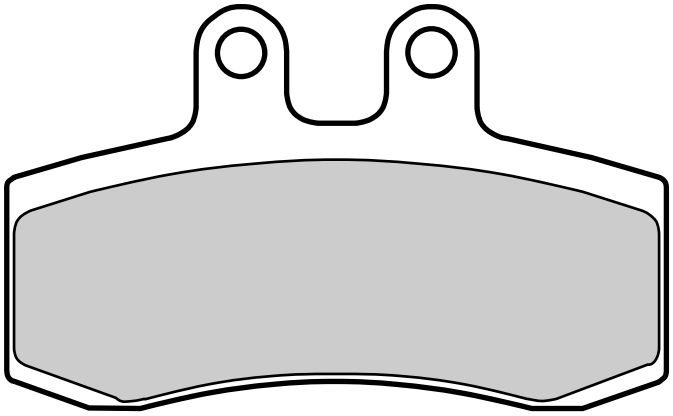

APRILIA

650	PEGASO	92 > 94	▪

MZ

125	SM, SX	99 > 01	▪
660	(MUZ) BAGHIRA	96 > 00	▪
660	(MUZ) BLACK PANTHER	00 > 06	▪
660	(MUZ) MASTIFF	96 > 06	▪
660	(MUZ) STREET MOTO	00 > 06	▪
660	(MUZ) SUPER MOTO	07 > 07	▪

07GR22.SX 67,1 x 51,9 x 7,5
07GR22.SD " " "

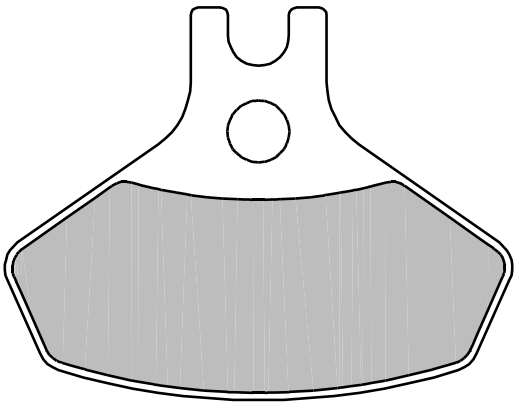

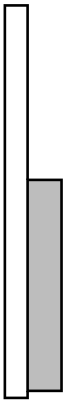

CAN-AM

DS	450	08 > 12	▪

07GR23.CC 35,8 x 42,1 x 5,9

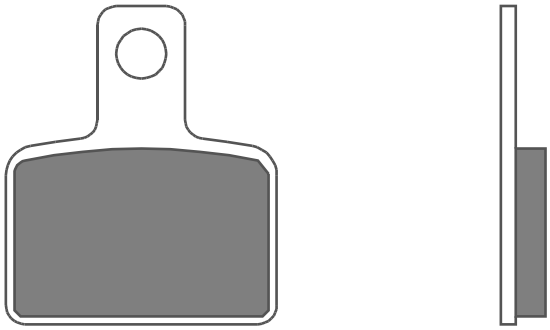

BETA

125	EVO	09 > 14	▪
200	EVO	09 > 14	▪
250	EVO (2-T / 4-T)	09 > 14	▪
290	EVO	09 > 13	▪
300	EVO	09 > 15	▪

07GR24.CC 40,8 x 44,6 x 6,4

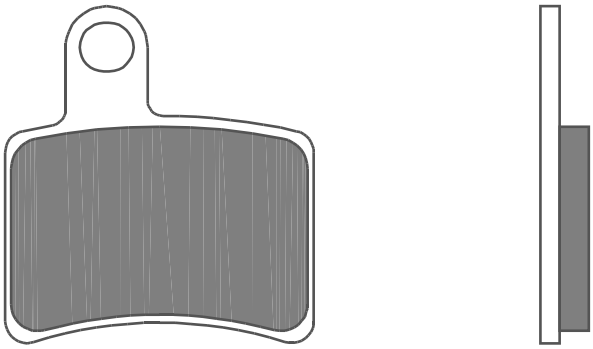

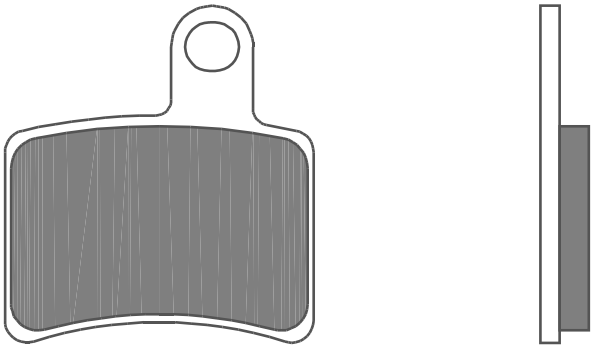

BETA

80	REV	08 > 10	▪
125	REV 3	06 > 08	▪
200	REV 3	06 > 08	▪
250	4-T REV 3	07 > 11	▪
250	REV 3	05 > 09	▪
270	REV 3	05 > 08	▪

07GR25.SX	95,2 x 39,7 x 7,1		
07GR25.SD	"	"	"

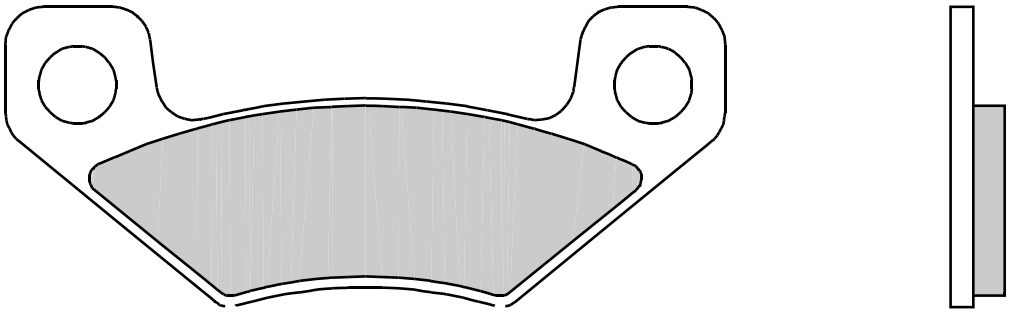

CAN-AM				
DS	450	08 > 12	▪	

JOHN DEERE				
HPX	350 GATOR	10 > 14	▪	▪

07GR26.SX	95,1 x 109,4	36 x 39,9	x7,6 x7,6
07GR26.SD	"	"	"

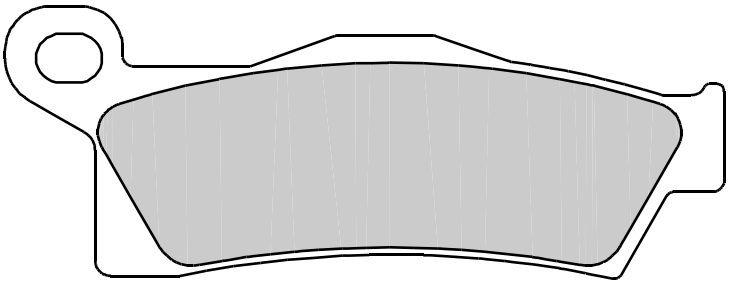

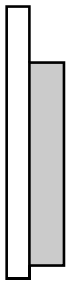

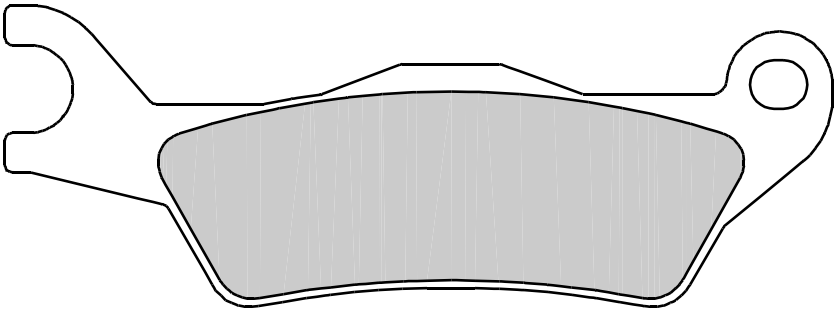

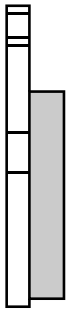

CAN-AM

450	OUTLANDER MAX RIGHT	15 > 18	▪	▪
450	OUTLANDER RIGHT	15 > 18	▪	▪
500	OUTLANDER MAX RIGHT	13 > 14	▪	▪
500	OUTLANDER RIGHT	13 > 14	▪	▪
500	RENEGADE RIGHT	12 > 13	▪	▪
500	RENEGADE RIGHT	14 > 14	▪	▪
650	OUTLANDER MAX RIGHT	13 > 15	▪	▪
650	OUTLANDER RIGHT	13 > 15	▪	▪
800	OUTLANDER MAX RIGHT	13 > 14	▪	▪
800	OUTLANDER RIGHT	12 > 15	▪	▪
800	RENEGADE RIGHT	12 > 13	▪	▪
800	RENEGADE RIGHT	14 > 15	▪	▪
1000	OUTLANDER LEFT	12 > 15	▪	▪
1000	OUTLANDER MAX RIGHT	12 > 18	▪	▪
1000	RENEGADE RIGHT	12 > 13	▪	▪
1000	RENEGADE RIGHT	14 > 18	▪	▪

07GR27.SX	95,1 x	36	x 7,6
	109,4 x	39,9	x 7,6
07GR27.SD	"	"	"

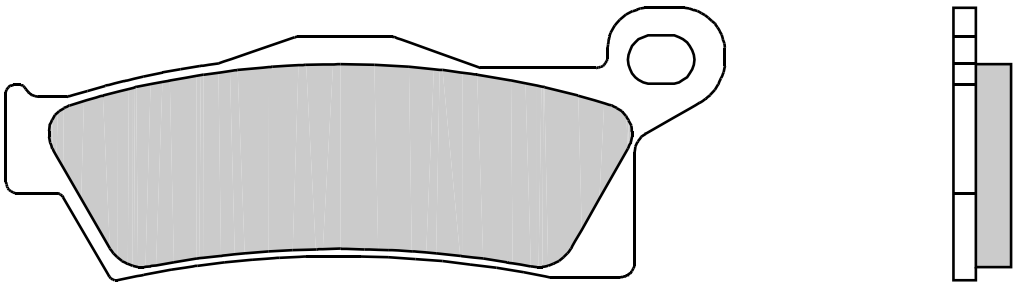

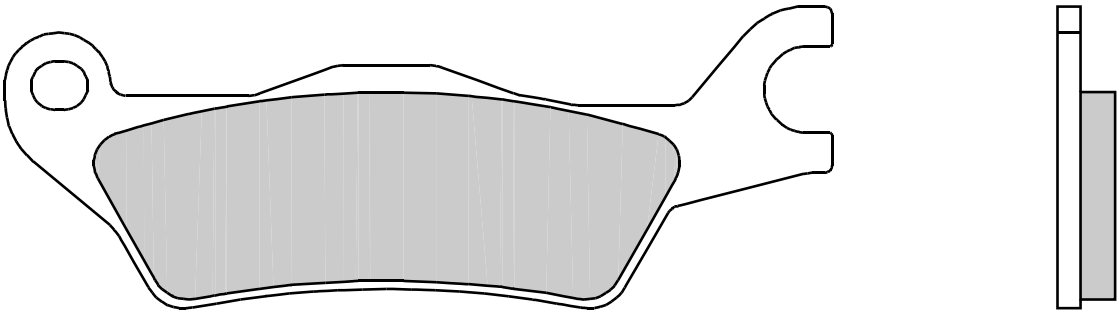

CAN-AM

450	OUTLANDER LEFT	15 > 18	▪	
450	OUTLANDER MAX LEFT	15 > 18	▪	
500	OUTLANDER LEFT	13 > 14	▪	
500	OUTLANDER MAX LEFT	13 > 14	▪	
500	RENEGADE LEFT	12 > 13	▪	
500	RENEGADE LEFT	14 > 14	▪	▪
650	OUTLANDER LEFT	13 > 15	▪	
650	OUTLANDER MAX LEFT	13 > 15	▪	
800	OUTLANDER LEFT	12 > 15	▪	
800	OUTLANDER MAX LEFT	13 > 14	▪	
800	RENEGADE LEFT	12 > 13	▪	
800	RENEGADE LEFT	14 > 15	▪	▪
1000	OUTLANDER MAX LEFT	12 > 18	▪	
1000	OUTLANDER RIGHT	12 > 15	▪	
1000	RENEGADE LEFT	12 > 13	▪	
1000	RENEGADE LEFT	14 > 18	▪	▪

07GR35.SP 69,4 x 42,5 x 7,5

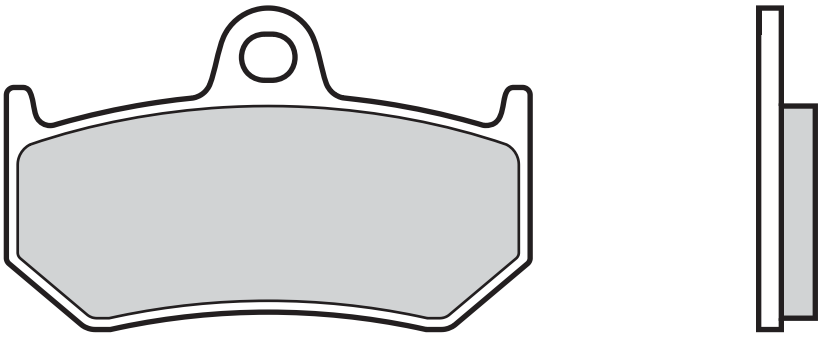

MV AGUSTA

F3	675		11 > 12	▪
F4	750	SPR	01 > 03	▪
F4	750		99 > 02	▪
	750	BRUTALE, BRUTALE S	01 > 05	▪
F3	800		14 > 20	▪
	910	BRUTALE	06 > 08	▪
	910	BRUTALE R	06 > 08	▪
	910	BRUTALE S	06 > 08	▪
	920	BRUTALE	12 > 14	▪
	989	BRUTALE R	09 > 09	▪
	990	BRUTALE R	10 > 11	▪
F4	1000	LH44	18 > 20	▪
F4	1000	MAMBA	04 > 06	▪
F4	1000	R	06 > 07	▪
F4	1000	R	12 > 19	▪
F4	1000	RC	15 > 20	▪
F4	1000	RR	12 > 20	▪
F4	1000	S	04 > 06	▪
F4	1000	TAMBURINI	04 > 06	▪
F4	1078	312 RR	08 > 11	▪
F4	1078	CC	08 > 11	▪
	1078	BRUTALE RR	09 > 09	▪
	1090	BRUTALE CORSE	14 > 16	▪
	1090	BRUTALE R	12 > 15	▪
	1090	BRUTALE RR	10 > 17	▪

07GR48.04	35,6 x 38,5 x 6
07GR48.SX	" " "

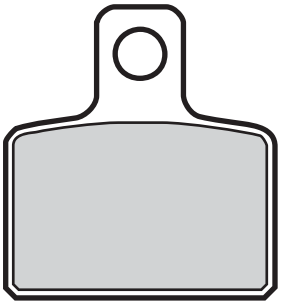

APRILIA

	50	MINI RX	04 > 04	▪

BETA

	50	PRORACE 12/10	04 > 04	▪	▪

FACTORY

R12	50	PHANTOM AGUA	06 > 06	▪
R14	50	PHANTOM AGUA	04 > 04	▪
R2	65	PHANTOM	04 > 04	▪

GASGAS

TX	125	RANDONE	12 > 13	▪
TXT	125	(FORMULA CAL.)	12 > 13	▪
TXT	125	GP	19 > 23	▪
TXT	125	PRO RACING	14 > 14	▪
TXT	125	PRO REPLICA	13 > 13	▪
TXT	125	RACING	19 > 23	▪
TXT	125		04 > 13	▪
TXT	200		04 > 10	▪
TXT	250	(FORMULA CAL.)	12 > 13	▪
TXT	250	GP	19 > 23	▪
TXT	250	PRO RACING	14 > 19	▪
TXT	250	PRO REPLICA	13 > 14	▪
TXT	250	RACING	19 > 23	▪
TXT	250		04 > 07	▪
TXT	280	(FORMULA CAL.)	12 > 12	▪
TXT	280	GP	19 > 23	▪
TXT	280	PRO RACING	14 > 19	▪
TXT	280	PRO REPLICA	13 > 13	▪
TXT	280	RACING	19 > 23	▪
TXT	280		04 > 04	▪
TXT	300	(FORMULA CAL.)	12 > 12	▪
TXT	300	GP	19 > 23	▪
TXT	300	PRO	07 > 11	▪
TXT	300	PRO RACING	14 > 19	▪
TXT	300	PRO REPLICA	13 > 13	▪
TXT	300	RACING	19 > 23	▪
TXT	300		04 > 06	▪

HONDA

COTA	250	4RT	04 > 16	▪
COTA	260	4RIDE	16 > 23	▪
COTA	260	4RT	04 > 23	▪
COTA	260	4RT RACE REPLICA	15 > 23	▪
COTA	300	RR	16 > 19	▪
COTA	301	RR	20 > 23	▪
COTA	301	RR RACE REPLICA	20 > 23	▪

HUSQVARNA

CR	50	JUNIOR	06 > 06	▪
CR	50	PRO SENIOR	06 > 06	▪
CR	50	SENIOR	06 > 06	▪
SM	50		10 > 12	▪

JOTAGAS

JT	125	14 > 19	▪
JT	250	14 > 19	▪
JT	280	14 > 19	▪
JT	300	14 > 19	▪

MACBOR

XC	50	510 RACING	04 > 04	▪
XC	50	512 PRO	04 > 04	▪
XC	50	512 RACING	04 > 04	▪
XC	50	512 T	04 > 04	▪
XC	50	515 R 6V	04 > 04	▪

MONTESA

	250	COTA 4RT	04 > 16	▪
COTA	260	4RIDE	16 > 23	▪
COTA	260	4RT	04 > 23	▪
COTA	260	4RT RACE REPLICA	15 > 23	▪
COTA	300	RR	16 > 19	▪
COTA	301	RR	20 > 23	▪
COTA	301	RR RACE REPLICA	20 > 23	▪
	360	315R	01 > 04	▪

OSSA

TR	125	I	15 > 15	▪
TR	250	I	15 > 15	▪
TR	280	I	10 > 15	▪
TR	280	I EXPLORER	12 > 15	▪
TR	300	FACTORY R	15 > 15	▪
TR	300	I	15 > 15	▪

SCORPA

SY	115	F TRIAL	06 > 06	▪
TY-S	115	F TRIAL	06 > 06	▪
SY	125	F TRIAL	06 > 11	▪
TY-S	125	F TRIAL	06 > 08	▪
	125	TWENTY TRIAL	16 > 18	▪
SY	250	F TRIAL	06 > 11	▪
SY	250	TRIAL	00 > 01	▪
	250	TWENTY TRIAL	16 > 18	▪
	300	TWENTY TRIAL	16 > 18	▪

SHERCO

ST	80	(FORMULA CAL.)	13 > 14	▪
ST	125	(FORMULA CAL.)	13 > 14	▪
ST	125	1.25	06 > 11	▪
ST	250	(FORMULA CAL.)	13 > 14	▪
ST	250	2.5	01 > 01	▪
ST	290	(FORMULA CAL.)	13 > 14	▪
ST	290	2.9	01 > 01	▪
ST	300		16 > 19	▪
ST	305	(FORMULA CAL.)	13 > 14	▪
ST	320	3.2F	05 > 05	▪

TRS

	125	ONE	19 > 20	▪
	125	RR ONE	19 > 20	▪
	250	ONE	16 > 19	▪
	250	RR ONE	19 > 20	▪
	280	ONE	16 > 19	▪
	280	RR ONE	19 > 20	▪
	300	ONE	16 > 19	▪
	300	RR ONE	19 > 20	▪

VERTIGO

	300	COMBAT CAMO WORKS	15 > 19	▪
	300	COMBAT ICE HELL	15 > 19	▪
	300	COMBAT RR	15 > 19	▪

07GR49.SX	62	x 40,7	x 9,5
	82,2	x 40,7	x 9,5
07GR49.SD	"	"	"

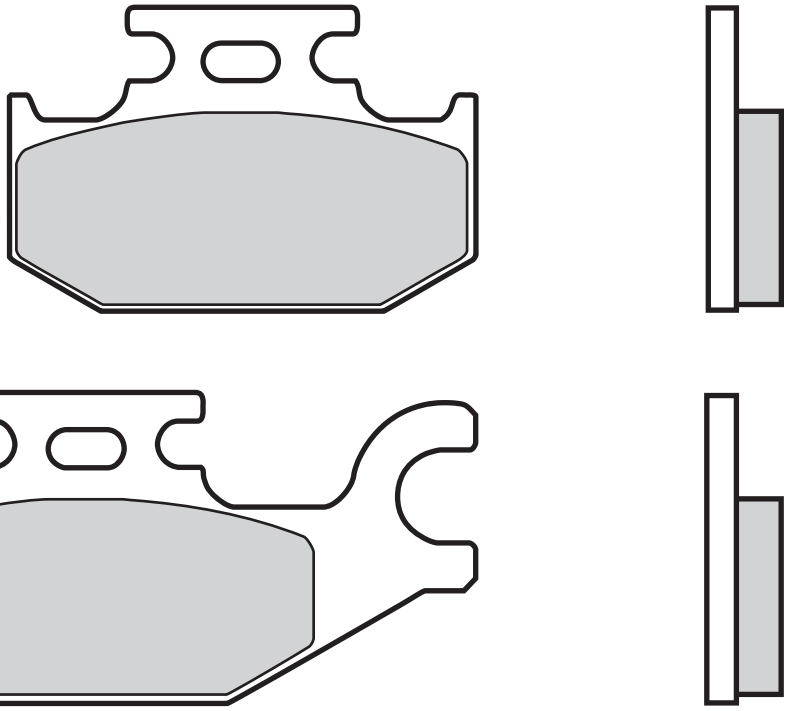

BOMBARDIER

DS	250	LEFT	06 > 06	▪	▪
	330	OUTLANDER LEFT	03 > 06	▪	▪
	400	OUTLANDER LEFT	03 > 06	▪	▪
	400	OUTLANDER MAX LEFT	03 > 06	▪	▪
	500	QUEST LEFT	02 > 06	▪	▪
	500	TRAXTER 4X4 LEFT	01 > 06	▪	
	500	TRAXTER MAX LEFT	03 > 05	▪	
DS	650	LEFT	01 > 06	▪	▪
	650	QUEST LEFT	02 > 06	▪	▪
	650	QUEST MAX LEFT	03 > 06	▪	
	650	TRAXTER MAX LEFT	03 > 05	▪	
	800	OUTLANDER LEFT	06 > 06	▪	▪
	800	OUTLANDER XT LEFT	06 > 06	▪	▪

CAN-AM

	400	OUTLANDER EFI LEFT	09 > 14	▪	▪
	400	OUTLANDER MAX STD LEFT	07 > 13	▪	▪
	400	OUTLANDER MAX XT LEFT	07 > 13	▪	▪
	400	OUTLANDER STD LEFT	07 > 14	▪	▪
	400	OUTLANDER XT LEFT	07 > 14	▪	▪
	500	OUTLANDER MAX STD LEFT	07 > 12	▪	▪
	500	OUTLANDER MAX XT LEFT	07 > 12	▪	▪
	500	OUTLANDER STD LEFT	07 > 12	▪	▪
	500	OUTLANDER XT LEFT	07 > 12	▪	▪
	500	RENEGADE LEFT	08 > 11	▪	▪
	650	OUTLANDER MAX STD LEFT	07 > 12	▪	▪
	650	OUTLANDER MAX XT LEFT	07 > 12	▪	▪
	650	OUTLANDER STD LEFT	07 > 12	▪	▪
	650	OUTLANDER XT LEFT	07 > 12	▪	▪
	800	COMMANDER MAX R EFI LEFT	18 > 20		▪
	800	COMMANDER R EFI LEFT	18 > 18		▪
	800	OUTLANDER MAX LTD LEFT	07 > 11	▪	▪
	800	OUTLANDER MAX STD LEFT	07 > 11	▪	▪
	800	OUTLANDER MAX XT LEFT	07 > 11	▪	▪
	800	OUTLANDER STD LEFT	07 > 11	▪	▪
	800	OUTLANDER XT LEFT	07 > 11	▪	▪
	800	RENEGADE EFI LEFT	07 > 11	▪	▪
	800	RENEGADE LEFT	08 > 11	▪	▪
	800	RENEGADE X LEFT	08 > 11	▪	▪
	1000	COMMANDER LEFT	16 > 17		▪
	1000	COMMANDER MAX LEFT	14 > 17		▪
	1000	COMMANDER MAX R EFI LEFT	18 > 19		▪
	1000	COMMANDER R EFI LEFT	18 > 20		▪
	1000	MAVERICK LEFT	14 > 18		▪
	1000	MAVERICK MAX LEFT	14 > 18		▪

CANNONDALE

	440	BLAZE LEFT	03 > 03	▪	▪
	440	CANNIBAL LEFT	03 > 03	▪	▪
	440	GLAMIS LEFT	03 > 03	▪	▪
	440	MOTO LEFT	03 > 03	▪	▪
	440	SPEED LEFT	03 > 03	▪	▪

JOHN DEERE

	500	BUCK EX, EXT LEFT	05 > 05	▪	
	500	BUCK LEFT	05 > 05	▪	
	500	TRAIL BUCK LEFT	05 > 05	▪	
	650	TRAIL BUCK EX, EXT LEFT	05 > 05	▪	
	650	TRAIL BUCK LEFT	05 > 05	▪	

YAMAHA

YFM	400	FAM KODIAK	00 > 02	▪	
YFM	400	FWN BIG BEAR 4WD	00 > 11	▪	
YFM	400	FWNH BIG BEAR-BUCKMASTER 4WD	00 > 11	▪	
YFM	400	N BIG BEAR 2WD	00 > 11	▪	
YFM	450	FA KODIAK	03 > 07	▪	
YFM	450	WOLVERINE	06 > 10	▪	

07GR50.SX	62 x 40,7 x 9,5 82,2 x 40,7 x 9,5
07GR50.SD	" " "

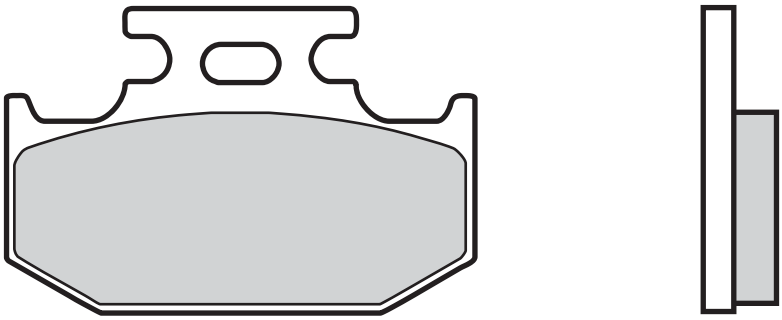

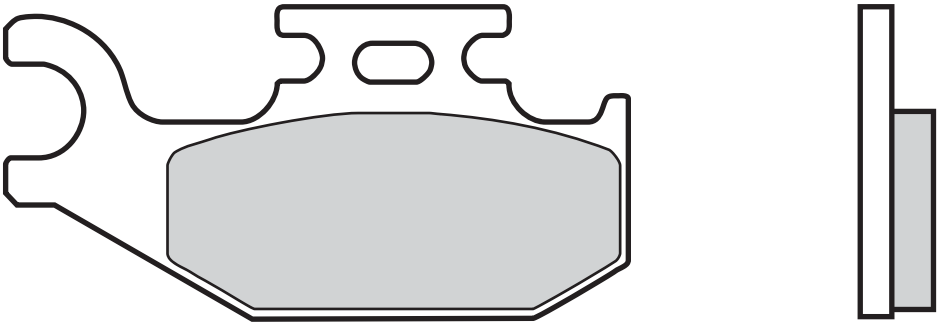

BOMBARDIER

DS	250	RIGHT	06 > 06	▪
	330	OUTLANDER RIGHT	03 > 06	▪
	400	OUTLANDER MAX RIGHT	03 > 06	▪
	400	OUTLANDER RIGHT	03 > 06	▪
	500	QUEST RIGHT	02 > 06	▪
	500	TRAXTER 4X4 LEFT	01 > 06	▪
	500	TRAXTER 4X4 RIGHT	01 > 06	▪
	500	TRAXTER MAX LEFT	03 > 05	▪
	500	TRAXTER MAX RIGHT	03 > 05	▪
DS	650	RIGHT	01 > 06	▪
	650	QUEST MAX LEFT	03 > 06	▪
	650	QUEST MAX RIGHT	03 > 06	▪
	650	QUEST RIGHT	02 > 06	▪
	650	TRAXTER MAX LEFT	03 > 05	▪
	650	TRAXTER MAX RIGHT	03 > 05	▪
	800	OUTLANDER RIGHT	06 > 06	▪
	800	OUTLANDER XT RIGHT	06 > 06	▪

CAN-AM

	400	OUTLANDER EFI RIGHT	09 > 14	▪
	400	OUTLANDER MAX STD RIGHT	07 > 13	▪
	400	OUTLANDER MAX XT RIGHT	07 > 13	▪
	400	OUTLANDER STD RIGHT	07 > 14	▪
	400	OUTLANDER XT RIGHT	07 > 14	▪
	500	OUTLANDER MAX STD RIGHT	07 > 12	▪
	500	OUTLANDER MAX XT RIGHT	07 > 12	▪
	500	OUTLANDER STD RIGHT	07 > 12	▪
	500	OUTLANDER XT RIGHT	07 > 12	▪
	500	RENEGADE RIGHT	08 > 11	▪
	650	OUTLANDER MAX STD RIGHT	07 > 12	▪
	650	OUTLANDER MAX XT RIGHT	07 > 12	▪
	650	OUTLANDER STD RIGHT	07 > 12	▪
	650	OUTLANDER XT RIGHT	07 > 12	▪
	800	OUTLANDER MAX LTD RIGHT	07 > 11	▪
	800	OUTLANDER MAX STD RIGHT	07 > 11	▪
	800	OUTLANDER MAX XT RIGHT	07 > 11	▪
	800	OUTLANDER STD RIGHT	07 > 11	▪
	800	OUTLANDER XT RIGHT	07 > 11	▪
	800	RENEGADE EFI RIGHT	07 > 11	▪
	800	RENEGADE RIGHT	08 > 11	▪
	800	RENEGADE X RIGHT	08 > 11	▪

CANNONDALE

	440	BLAZE RIGHT	03 > 03	▪
	440	CANNIBAL RIGHT	03 > 03	▪
	440	GLAMIS RIGHT	03 > 03	▪
	440	MOTO RIGHT	03 > 03	▪
	440	SPEED RIGHT	03 > 03	▪

JOHN DEERE

	500	BUCK EX, EXT LEFT	05 > 05	▪
	500	BUCK EX, EXT RIGHT	05 > 05	▪
	500	BUCK LEFT	05 > 05	▪
	500	BUCK RIGHT	05 > 05	▪
	500	TRAIL BUCK LEFT	05 > 05	▪
	500	TRAIL BUCK RIGHT	05 > 05	▪
	650	TRAIL BUCK EX, EXT LEFT	05 > 05	▪
	650	TRAIL BUCK EX, EXT RIGHT	05 > 05	▪
	650	TRAIL BUCK LEFT	05 > 05	▪
	650	TRAIL BUCK RIGHT	05 > 05	▪

07GR51.SP 56,4 x 43,5 x 6,6

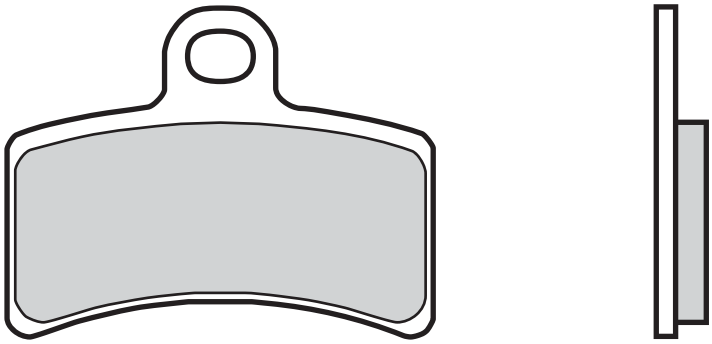

GASGAS

EC	50	BOY	01 > 04	▪	▪
TXT	50	BOY	01 > 01	▪	▪
TXT	50	ROOKIE	02 > 03	▪	▪
MC	65		05 > 06	▪	▪
TXT	80	ROOKIE	02 > 03	▪	▪
	125	PAMPERA	04 > 13		▪
	250	PAMPERA	02 > 13		▪
	280	PAMPERA	04 > 08		▪

07GR52.09	94 x 47 x 8,7 73 x 47 x 10,7
07GR52.SX	" " "
07GR52.SD	" " "

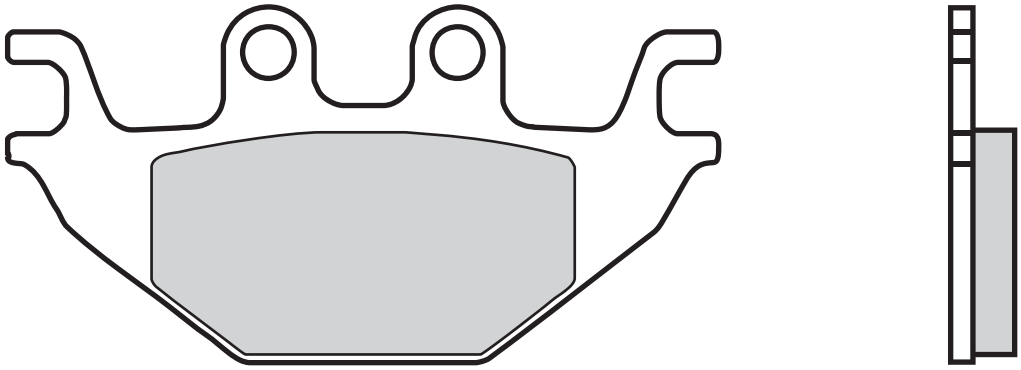

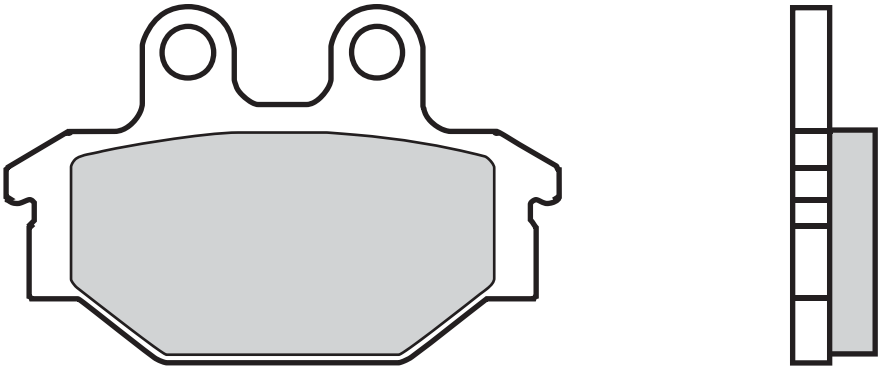

ADLY

ATV	300	SPORT	07 > 13	▪
	300	CROSS X OVER	07 > 11	▪
	300	CROSS X ROAD	07 > 11	▪
	320	S	07 > 13	▪
	320	U	07 > 13	▪

ARCTIC CAT

	250	DVX	06 > 09	▪
	300	DVX	09 > 16	▪

CAN-AM

DS	250		08 > 18	▪ ▪

CECTEK

	500	EFI GLADIATOR	09 > 13	▪

CPI

	250	XS ATV	07 > 08	▪

HERCULES

	280	ATV	07 > 07	▪
	300	ATV SPORT	07 > 07	▪

KAWASAKI

KVF	300	BRUTE FORCE	13 > 17	▪ ▪

KYMCO

KXR	250		04 > 14	▪
	250	MXU	06 > 14	▪
	250	URBAN QUAD	06 > 06	▪
	300	MAXXER	06 > 13	▪
	300	MAXXER SUPERMOTO	15 > 15	▪
	300	MXU	06 > 17	▪ ▪
	500	MXU	06 > 08	▪ ▪
	500	UXV 4X4	08 > 14	▪ ▪
	550	MXU	12 > 20	▪
	700	MXU	13 > 20	▪

PGO

BR	500	I RACER	07 > 08	▪
	500	BUG	08 > 14	▪

SYM

SB	125	WOLF NI	11 > 13	▪
	200	QUADLANDER	12 > 13	▪
	200	TRACKRUNNER	05 > 08	▪
SN	250	NI WOLF	14 > 15	▪
	250	QUADLANDER	06 > 07	▪
SB	300	CAFE RACER	16 > 17	▪
	300	CITY MAX	06 > 07	▪
	300	QUADLANDER	06 > 13	▪ ▪
	300	WOLF CAFE RACER	15 > 15	▪
	300	WOLF CLASSIC	15 > 15	▪
	600	QUAD RAIDER	08 > 15	▪ ▪

YAMAHA

MT	125		14 > 19	▪
YZF	125	R	08 > 13	▪
YZF	125	R	14 > 18	▪

07GR53.SD 94,5 x 45,5 x 7

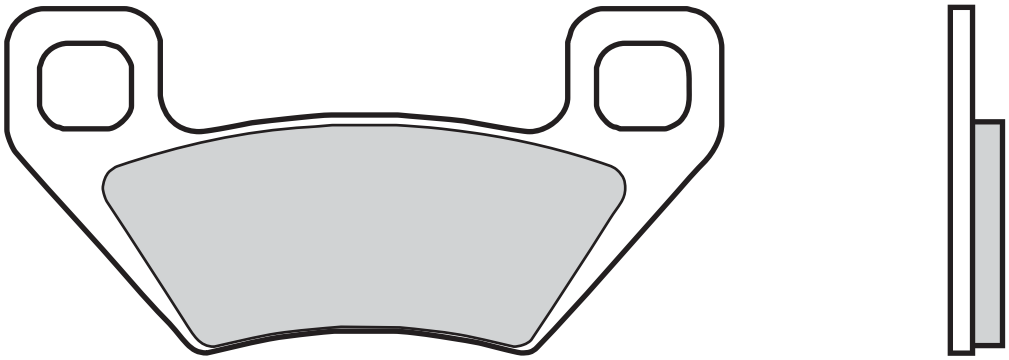

ARCTIC CAT

	250	2X4	05 > 06	▪	▪
	300	2X4	10 > 13	▪	▪
	300	4X4	05 > 05	▪	▪
TRV	400		09 > 13	▪	▪
	400	2X4/4X4 (FIS)	05 > 07	▪	▪
XC	450		11 > 14	▪	▪
	450	H1	10 > 10	▪	▪
	500	2X4/4X4 (FIS)	05 > 09	▪	▪
	500	TBX 4X4	05 > 06	▪	▪
	500	TRV 4X4	05 > 06	▪	▪
TRV	550		09 > 14	▪	▪
	550	H1	09 > 13	▪	▪
	550	LTD	09 > 12	▪	▪
	550	PROWLER	09 > 14	▪	▪
	650	H1 4X4 AUT.	05 > 11	▪	▪
	650	PROWLER	06 > 08	▪	▪
	650	V2 4X4 AUT.	05 > 06	▪	▪
	650	V2 4X4 AUT. LE	05 > 06	▪	▪
TBX	700		12 > 14	▪	▪
TRV	700		09 > 12	▪	▪
	700	DIESEL	06 > 14	▪	▪
	700	H1	09 > 10	▪	▪
	700	PROWLER	08 > 08	▪	▪
	700	WILDCAT SPORT	15 > 18		▪
	700	WILDCAT SPORT LTD.	16 > 18		▪
	700	WILDCAT SPORT LTD. EPS	17 > 18		▪
	700	WILDCAT SPORT XT	15 > 18		▪
	700	WILDCAT SPORT XT EPS	16 > 18		▪
TRV	1000		09 > 14	▪	▪
	1000	PROWLER	09 > 09	▪	▪
	1000	THUNDERCAT	09 > 14	▪	▪
	1000	WILDCAT 4X	16 > 18		▪
	1000	WILDCAT X	16 > 18		▪
	1000	WILDCAT X LTD.	17 > 18		▪
	1000	WILDCAT X SE	17 > 18		▪

KYMCO

	400	MAXXER	08 > 10	▪	▪
	400	MXU	08 > 11	▪	▪
	450	I MAXXER	10 > 14	▪	▪
	450	I MXU	11 > 14	▪	▪

POLARIS

	300	HAWKEYE 2X4, 4X4	06 > 06	▪	▪

07GR54.SX	67,6 x	44	x 7,7
07GR54.SD	"	"	"

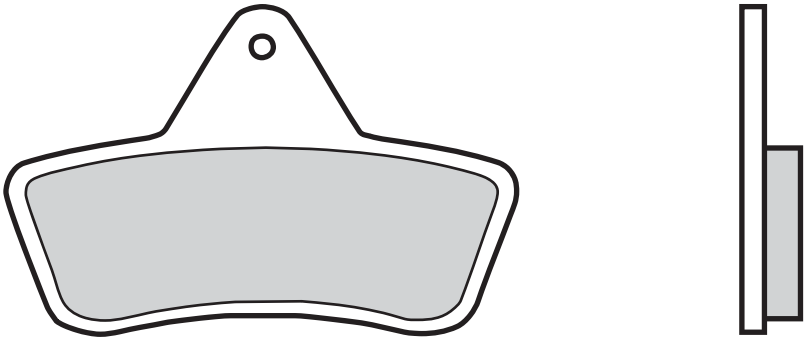

ARCTIC CAT

250	2X4/4X4	99 > 04	▪	▪
300	2X4/4X4	98 > 04	▪	▪
375	2X4/4X4	02 > 02	▪	▪
400	2X4/4X4	98 > 04	▪	▪
400	2X4/4X4 (FIS)	02 > 04	▪	▪
400	2X4/4X4 (FIS)(MAN. HAND BRAKE)	05 > 08		▪
400	TBX 4X4	04 > 04	▪	▪
440	BEAR CAT	96 > 97		▪
454	ARCTIC CAT 4X4	98 > 98	▪	▪
454	BEAR CAT 2X4/4X4	96 > 98	▪	▪
500	2X4/4X4	98 > 04	▪	▪
500	2X4/4X4 (FIS)	02 > 04	▪	▪
500	TBX 4X4	02 > 04	▪	▪
500	TRV 4X4	03 > 04	▪	▪

LAVERDA

HP	125	QUASAR	04 > 04	▪
HP	180	QUASAR	04 > 04	▪
400	QUASAR 4X4	04 > 04	▪	▪
500	QUASAR 4X4	04 > 04	▪	▪
500	QUASAR 4X4 C	04 > 04	▪	▪

07GR55.SD 43,2 x 25,4 x 8,4

ARCTIC CAT

250	2X4 (MAN. HAND BRAKE)	99 > 04	▪
250	4X4 (MAN. HAND BRAKE)	00 > 04	▪
300	2X4 (MAN. HAND BRAKE)	98 > 04	▪
300	4X4 (MAN. HAND BRAKE)	98 > 05	▪
375	2X4/4X4 (MAN. HAND BRAKE)	02 > 02	▪
400	2X4 (MAN. HAND BRAKE)	98 > 02	▪
400	2X4/4X4 (FIS) AUT.(MAN. HAND BRAKE)	03 > 04	▪
400	2X4/4X4 (FIS)(MAN. HAND BRAKE)	02 > 04	▪
400	4X4 (MAN. HAND BRAKE)	98 > 04	▪
400	TBX 4X4 (MAN. HAND BRAKE)	04 > 04	▪
454	BEAR CAT 2X4/4X4 (MAN. HAND BRAKE)	98 > 98	▪
500	2X4 (FIS)(MAN. HAND BRAKE)	02 > 02	▪
500	2X4 (MAN. HAND BRAKE)	02 > 02	▪
500	4X4 (FIS) AUT. (MAN. HAND BRAKE)	02 > 03	▪
500	4X4 (FIS)(MAN. HAND BRAKE)	02 > 03	▪
500	4X4 (MAN. HAND BRAKE)	98 > 02	▪
500	TBX 4X4 (MAN. HAND BRAKE)	03 > 04	▪
500	TBX 4X4 AUT.(MAN. HAND BRAKE)	02 > 02	▪
500	TRV 4X4 (MAN. HAND BRAKE)	03 > 04	▪

07GR56.05	67,4 x 50,9 x 7
07GR56.SR	" " "

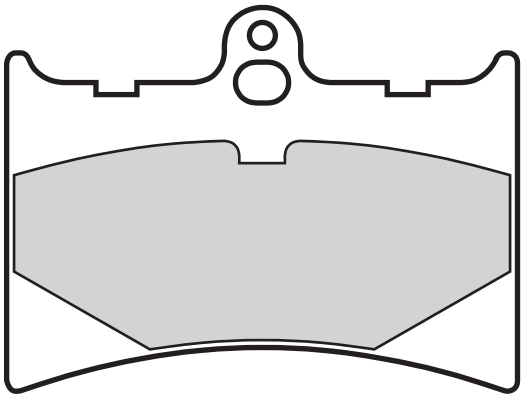

ALFER

MC	125		88 > 88	▪	
GR	250	ENDURO	88 > 88	▪	
MC	250		88 > 88	▪	
GR	300	ENDURO	88 > 88	▪	

APRILIA

AF1	125	EUROPA, FUTURA	90 > 92	▪	
AF1	125	REPLICA, SINTESI	89 > 91	▪	
RS	125	EXTREMA	93 > 98	▪	
RS	125	PISTA	05 > 07	▪	
RS	125		99 > 05	▪	
	125	SPORT PRO.	92 > 92	▪	
	125	TUONO	04 > 07	▪	
AF1	250	REPLICA	90 > 90	▪	

ASPES

	125	SINTESI	88 > 88	▪	

BENELLI

	50	DEVIL	92 > 92	▪	
	50	SPRING	92 > 92	▪	
BX	125		89 > 89	▪	
	125	JARNO	89 > 89	▪	

GILERA

CX	125		91 > 95	▪	
	125	CRONO	92 > 95	▪	
	125	FREESTYLE	92 > 95	▪	
	125	MX1, MRX, SP01	89 > 93	▪	
	125	SP02	90 > 94	▪	
	600	NORDWEST	91 > 94	▪	
SP	EV	01	90 > 90	▪	

KTM

MX	250	VC, ENDURO	87 > 90	▪	▪
EXC	350		87 > 87	▪	▪
GS	350		87 > 87	▪	▪
MX	350		87 > 87	▪	▪
	400	ENDURO	87 > 90	▪	▪
MX	500		87 > 87	▪	▪
LC4	550		87 > 89	▪	▪
MX	550		87 > 90	▪	▪
EXC	600		87 > 87	▪	▪
LC4	600	ENDURO	88 > 91	▪	▪
LC4	600		88 > 91	▪	▪
MC	600		88 > 88	▪	▪
MX	600		87 > 87	▪	▪

07GR57.05 75 x 40,3 x 6,7

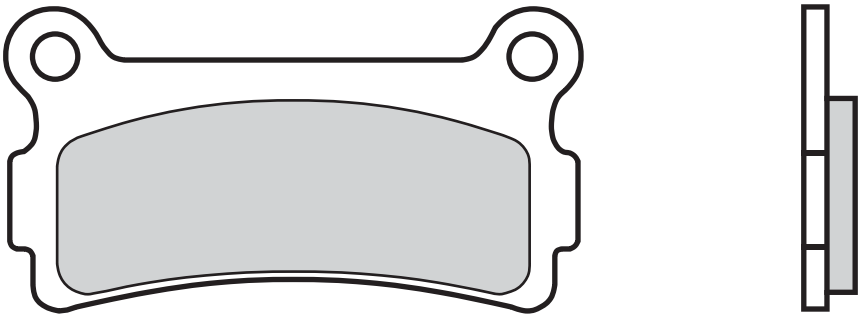

BETA

MX	50	ENDURO	92 > 92	▪
	50	SUPER TRIAL	92 > 92	▪
SR	125	34	89 > 89	▪
TR	125	34	92 > 92	▪
TR	125	36	92 > 92	▪
TRIAL	125		97 > 97	▪
ALP	240		92 > 92	▪
	240	SUPER TRIAL	92 > 92	▪
ALP	250		92 > 92	▪
	250	ZERO	91 > 91	▪
TR	260	34,35,ZERO	89 > 92	▪
	260	SYNT	92 > 92	▪
	260	ZERO	91 > 91	▪

07GR58.04	49,6 x 43,4 x 6
07GR58.SX	" " "

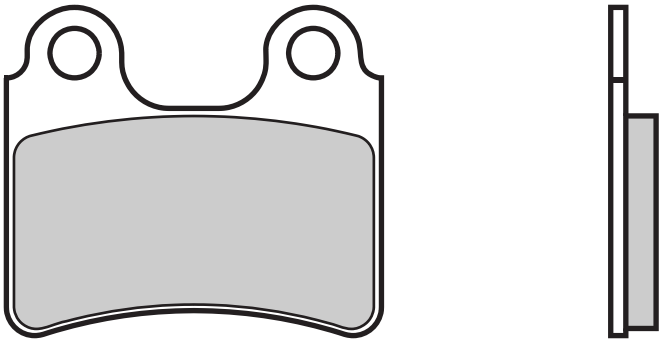

AJP

PR3	125	ENDURO	08 > 12	▪	
PR3	125	SUPERMOTARD	08 > 12	▪	
PR4	125	ENDURO	04 > 12	▪	
PR4	125	SUPERMOTARD	04 > 09	▪	
PR3	200	ENDURO	08 > 12	▪	
PR3	200	SUPERMOTARD	08 > 12	▪	
PR4	200	ENDURO	04 > 04	▪	
PR4	200	SUPERMOTARD	04 > 04	▪	

BETA

	80	EVO	09 > 10	▪	
	80	REV	08 > 10	▪	
	125	EVO	09 > 14	▪	
	125	REV 3	00 > 05	▪	▪
	125	REV 3	06 > 08	▪	
	200	EVO	09 > 14	▪	
	200	REV 3	06 > 08	▪	
	250	4-T REV 3	07 > 11	▪	
	250	EVO (2-T / 4-T)	09 > 14	▪	
	250	REV 3	00 > 04	▪	▪
	250	REV 3	05 > 09	▪	
	270	REV 3	00 > 04	▪	▪
	270	REV 3	05 > 08	▪	
	290	EVO	09 > 13	▪	
	300	EVO	09 > 15	▪	

GASGAS

TX	125	RANDONE	12 > 13	▪	
TXT	125		04 > 13	▪	
TXT	200		04 > 10	▪	
TXT	250		04 > 07	▪	
TXT	280		04 > 04	▪	
TXT	300	PRO	07 > 11	▪	
TXT	300		04 > 06	▪	

MONTESA

	250	COTA 4RT	04 > 16	▪	
COTA	260	4RT	04 > 23	▪	
	360	315R	01 > 04	▪	

OSSA

TR	125	I	15 > 15	▪	
TR	250	I	15 > 15	▪	
TR	280	I	10 > 15	▪	
TR	280	I EXPLORER	12 > 15	▪	
TR	300	I	15 > 15	▪	

SCORPA

SY	115	F TRIAL	06 > 06	▪	
SY	125	F TRIAL	06 > 11	▪	
	125	TWENTY TRIAL	16 > 18	▪	
SY	250	F TRIAL	06 > 11	▪	
SY	250	TRIAL	00 > 01	▪	
	250	TWENTY TRIAL	16 > 18	▪	
	300	TWENTY TRIAL	16 > 18	▪	

SHERCO

ST	125	1.25	06 > 11	▪	
ST	250	2.5	01 > 01	▪	
ST	290	2.9	01 > 01	▪	
ST	300		16 > 19	▪	
ST	320	3.2F	05 > 05	▪	

TRS

	250	ONE	16 > 19	▪	
	280	ONE	16 > 19	▪	
	300	ONE	16 > 19	▪	

07GR59.15 71,6 x 34,9 x 9,4/13

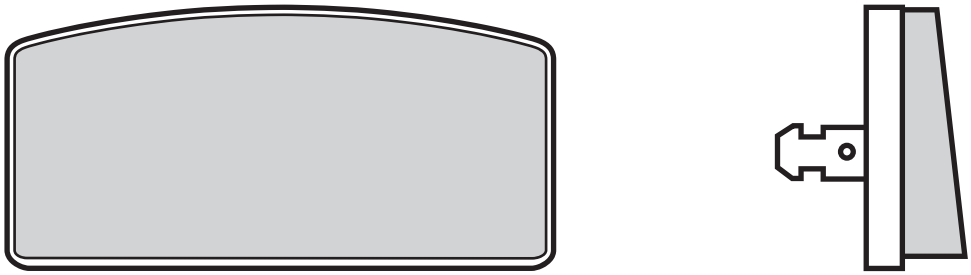

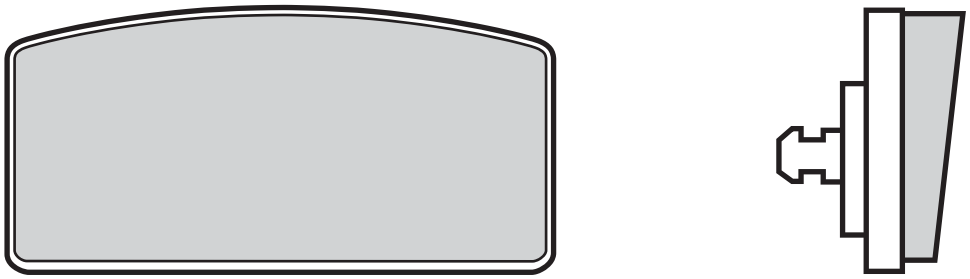

BMW

R60/7	600	76 > 77	▪
R75/6	750	74 > 76	▪
R75/7	750	76 > 77	▪
R80/7	800	77 > 78	▪
R80/7	800	79 > 81	▪
R90	900 S	73 > 76	▪
R90/6	900	73 > 76	▪
R100	1000 RS	76 > 80	▪
R100	1000 S	76 > 77	▪
R100	1000 S	78 > 80	▪
R100	1000 T	79 > 84	▪
R100/7	1000	78 > 80	▪

07GR60.07 55,6 x 52,8 x 9

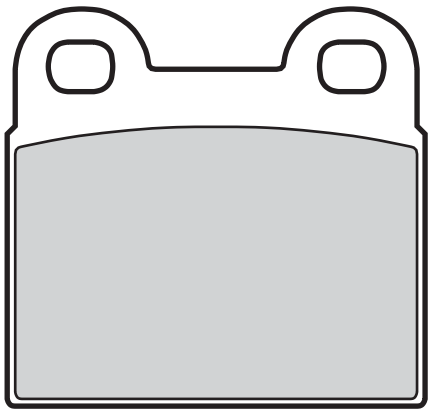

BMW

R45	450	78 > 79	▪
R45	450	80 > 85	▪
R65	650	78 > 79	▪

07GR62.07 81 x 45,9 x 9

07GR62.SA	"	"	"
07GR62.LA	"	"	"
07GR62.SR	"	"	"

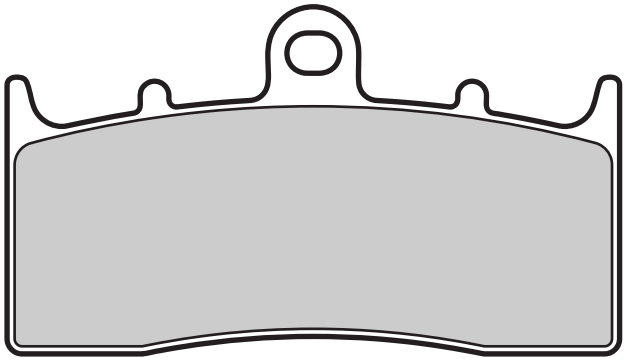

BMW

R	850	R	03 > 07	▪
R	1100	S WITH INTEGRAL ABS	01 > 05	▪
R	1150	GS (BREMBO CAL.)	02 > 05	▪
R	1150	R	01 > 06	▪
R	1150	R ROCKSTER	03 > 05	▪
R	1150	RS	01 > 04	▪
K	1200	LT WITH INTEGRAL ABS	01 > 08	▪
K	1200	R	05 > 08	▪
K	1200	R SPORT	05 > 07	▪
R	1200	C CLASSIC	03 > 04	▪
R	1200	C INDEPENDENT	03 > 04	▪
R	1200	C MONTAUK	02 > 04	▪
R	1200	CL	03 > 04	▪
R	1200	R	07 > 14	▪
K	1300	R	09 > 15	▪
K	1300	R DYNAMIC	11 > 15	▪
K	1600	B	17 > 23	▪
K	1600	GRAND AMERICA	18 > 23	▪
K	1600	GT	11 > 23	▪
K	1600	GTL	11 > 23	▪

07GR63.19 43,9 x 43,2 x 8
44,7 x 48,9 x 9,5

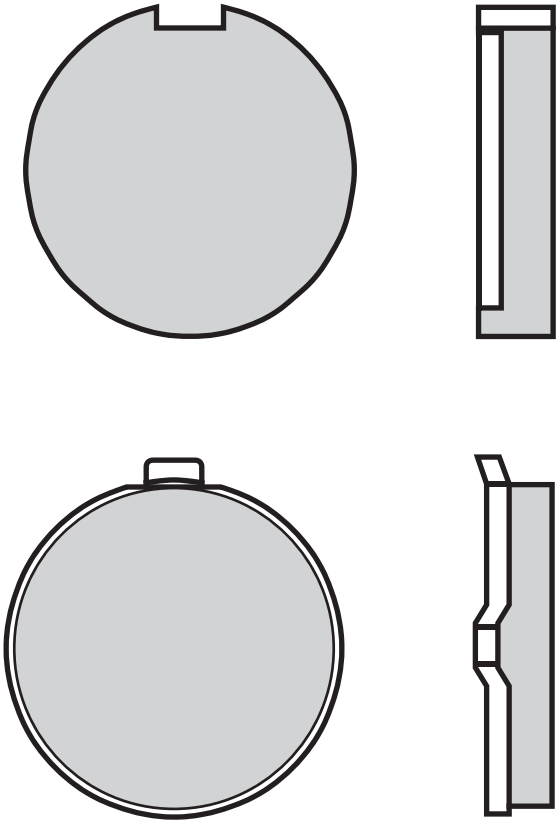

HYOSUNG

GA	125	F	00 > 06	▪
GA	125		98 > 06	▪
GF	125		98 > 04	▪
GS	125		99 > 99	▪
TN	125		92 > 95	▪
	125	CRUISE II	99 > 06	▪
	125	CRUISE II CLASSIC	99 > 06	▪
	125	CRUISER	92 > 06	▪

KREIDLER

	50	FLORETT	81 > 82	▪

SUZUKI

GP	125	ALL MODELS	77 > 84	▪

07GR64.07	78,9 x 45,9 x 9
07GR64.77	" " "

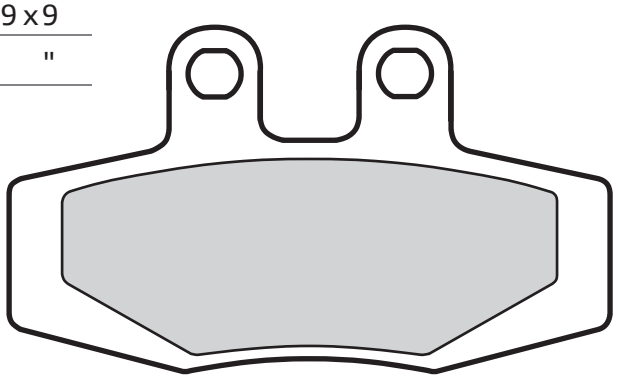

KTM

EXC	125		90 > 90	▪	▪
GS	125		88 > 88	▪	▪
MX	125		88 > 88	▪	▪
EXC	250		90 > 90	▪	▪
GS	250		88 > 88	▪	▪
MX	250		88 > 88	▪	▪
	250	GS,EXC,ENDURO MODELS	91 > 91	▪	
EXC	300		90 > 90	▪	▪
EXC	350		88 > 90	▪	▪
GS	350		88 > 92	▪	▪
MX	350		88 > 88	▪	▪
MX	500		88 > 88	▪	▪
EXC	600		88 > 88	▪	▪
MX	600		88 > 89	▪	▪

MAICO

GP	250	ALL MODELS	89 > 89	▪	▪
	350		93 > 95	▪	▪
GP	400	ALL MODELS	89 > 89	▪	▪
GP	500	ALL MODELS	89 > 89	▪	▪
	500		93 > 94	▪	▪
	EV	ALL MODELS	89 > 89	▪	▪
	EV	ALL MODELS	91 > 91	▪	

07GR65.27	44,2/41,9x 45,6 x 16
	41,9 x 45,6 x 10

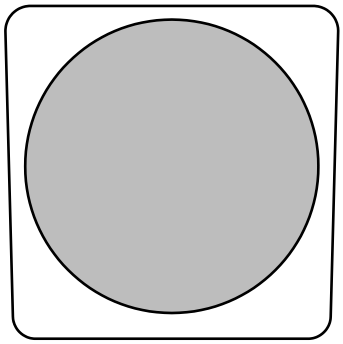

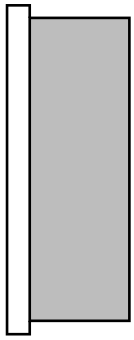

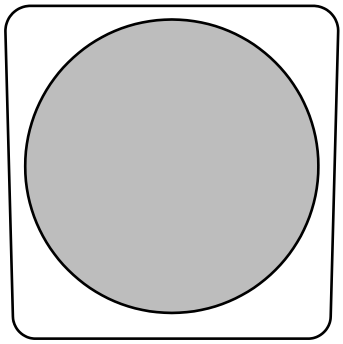

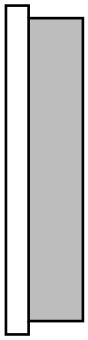

KAWASAKI

KH	90		78 > 83	▪	
KH	100	EX, G	81 > 82	▪	
Z	400		78 > 78	▪	

07GR66.10 59,5 x 52 x 10,4

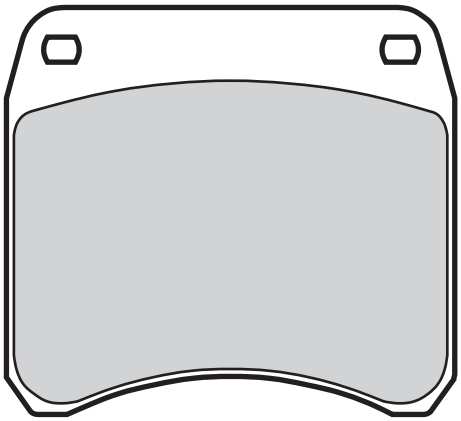

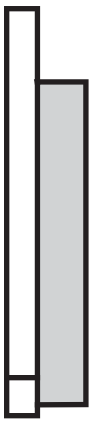

DUCATI

	750	SPORT	74 > 76	▪	

TRIUMPH

T140	750	D,E,F,V BONNEVILLE	76 > 81	▪	▪
T140	750	ES BONNEVILLE	81 > 83	▪	▪
TR65	750	THUNDERBIRD	81 > 83	▪	
TR7T	750	TIGER TRAIL	81 > 83	▪	
TR7V	750	TIGER	73 > 81	▪	▪
TSS	750	ELECTRO EIGHT VALVE	84 > 84	▪	
TSS	750		83 > 83	▪	▪
TSX	750		83 > 83	▪	▪
	750	TRIDENT T160V	75 > 77	▪	▪

07GR68.SA 91,6 x 48,5 x 7,9

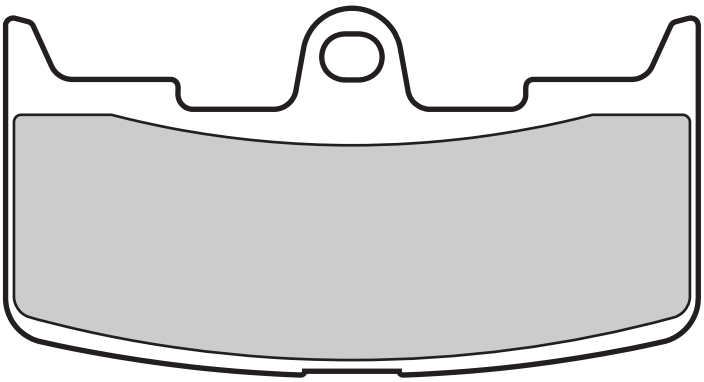

BUELL

XB9R	984	FIREBOLT	02 > 10	▪	
XB9S	984	LIGHTNING	03 > 10	▪	
XB9SX	984	CITYX	05 > 10	▪	
XB12R	1200	FIREBOLT	04 > 08	▪	
XB12S	1200	LIGHTNING	04 > 08	▪	
XB12SCG	1200	LIGHTNING	06 > 08	▪	
XB12SS	1200	LIGHTNING LONG	06 > 08	▪	
XB12STT	1200	SUPER TT	07 > 10	▪	
XB12X	1200	ULYSSES	06 > 10	▪	

07GR69.SD	61,8 x 31,6 x 6,5
07GR69.SX	" " "

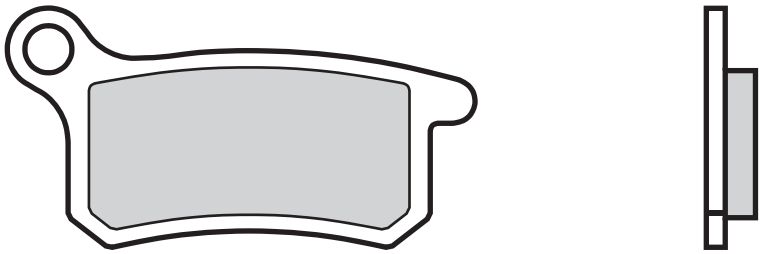

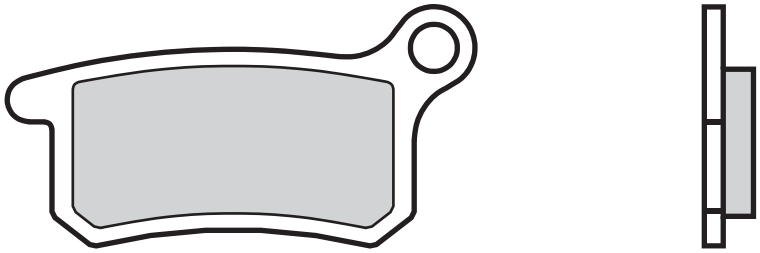

GASGAS

MC	65	21 > 22	▪	▪

HUSQVARNA

CR	65	12 > 13	▪	
TC	65	17 > 23	▪	▪

KTM

SX	65	02 > 03	▪	
SX	65	04 > 08	▪	
SX	65	09 > 23	▪	▪
SX	85	04 > 10	▪	▪
SX	85	11 > 11	▪	

07GR70.SX	43,3 x	25	x 5
07GR70.SD	"	"	"

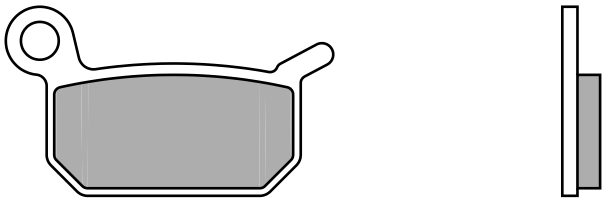

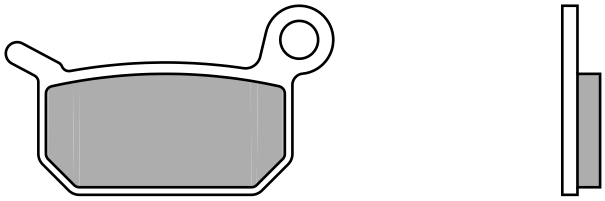

COBRA

CX	50	BIG WHEEL	10 > 14	▪	▪
CX	50	JUNIOR	07 > 10	▪	
CX	50	JUNIOR	11 > 13	▪	▪
CX	50	SENIOR	07 > 13	▪	▪

GASGAS

MC	50		21 > 23	▪	▪
MC	EV	E 5	21 > 23	▪	▪

HUSQVARNA

CR	50	PRO SENIOR	06 > 06		▪
CR	50	SENIOR	06 > 06		▪
SM	50		10 > 12		▪
TC	50	MINI	22 > 23	▪	▪
TC	50		17 > 23	▪	▪
EE	EV	5	19 > 23	▪	▪

KTM

SM	50	SUPERMOTO	06 > 06	▪	▪
SX	50	MINI	09 > 23	▪	▪
SX	50	PRO JUNIOR LC	02 > 05	▪	
SX	50	PRO SENIOR LC	02 > 03	▪	
SX	50	PRO SENIOR LC	04 > 09	▪	▪
SX	50	SENIOR ADVENTURE	04 > 07	▪	
SX	50		09 > 23	▪	▪
SX	65		04 > 08		▪
SX-E	EV	5	19 > 23	▪	▪

LEM

	50	CX2, CX3, RX2, RX3	03 > 06	▪	▪
	50	R2, R3, R3 XC	03 > 06	▪	▪
RX	65		05 > 10	▪	▪
RX	150		11 > 11		▪

POLINI

X1	50	R	04 > 06	▪	▪
X3	50	R	04 > 06	▪	▪
X5	65	RP	05 > 06	▪	▪

07GR71.SX 44,6 x 50,7 x 7
07GR71.SD " " "

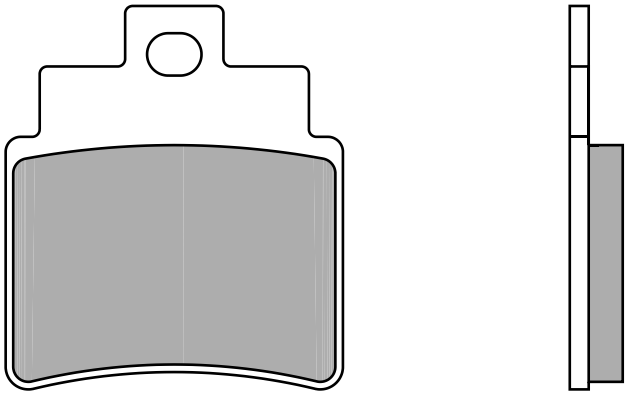

ARCTIC CAT

250	DVX	06 > 09	▪
300	DVX	09 > 16	▪

GILERA

250	OREGON QUAD	07 > 11	▪

KYMCO

KXR	250	04 > 14	▪
250	MXU	06 > 14	▪
250	URBAN QUAD	06 > 06	▪
300	MAXXER	06 > 13	▪
300	MAXXER SUPERMOTO	15 > 15	▪

07GR72.SA 69,7 x 51,6 x 7,5

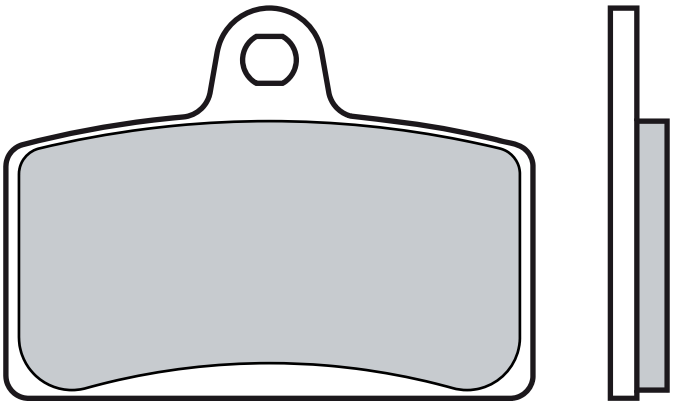

APRILIA

RS	125	GP	17 > 19	▪
RS	125		17 > 19	▪
RS-4	125	(AJP CAL.)	11 > 19	▪
RS-4	125	REPLICA, ABS	16 > 19	▪
	125	TUONO ABS	17 > 19	▪

BLATA

125	ENDURO	07 > 08	▪
125	MOTARD	07 > 08	▪

DERBI

GPR	80	CUP	04 > 05	▪
GPR	125	NUDE	05 > 08	▪
GPR	125	RACING	09 > 09	▪
GPR	125		05 > 06	▪

MALAGUTI

NKD	50	DRAGON	06 > 09	▪

MOTORHISPANIA

MH7	125	NAKED	08 > 14	▪
RX	125	R	08 > 14	▪

RIEJU

RS3	125		10 > 13	▪
	125	TANGO	06 > 07	▪

TOMOS

SM	125	F	06 > 08	▪

07GR73.SX	62 x 40,7 x 8,3 82,2 x 40,7 x 8,3
07GR73.SD	" " "

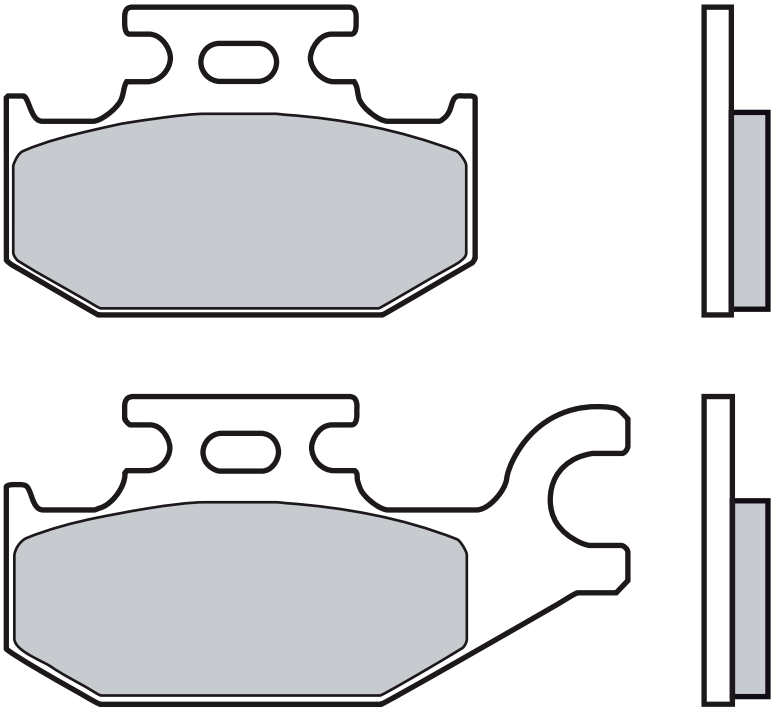

SUZUKI

KLT-A	400	KING QUAD LEFT	08 > 14	▪
KLT-F	400	KING QUAD LEFT	08 > 14	▪
LT-A	400	KING QUAD LEFT	08 > 14	▪
LT-F	400	KING QUAD LEFT	08 > 14	▪
LT-A	450	KING QUAD LEFT	08 > 14	▪
LT-A	500	KING QUAD LEFT	11 > 14	▪
LT-A	700	KING QUAD LEFT	05 > 11	▪
LT-A	750	KING QUAD LEFT	08 > 14	▪

07GR74.SX	62	x 40,7	x 8,3
	82,2	x 40,7	x 8,3
07GR74.SD	"	"	"

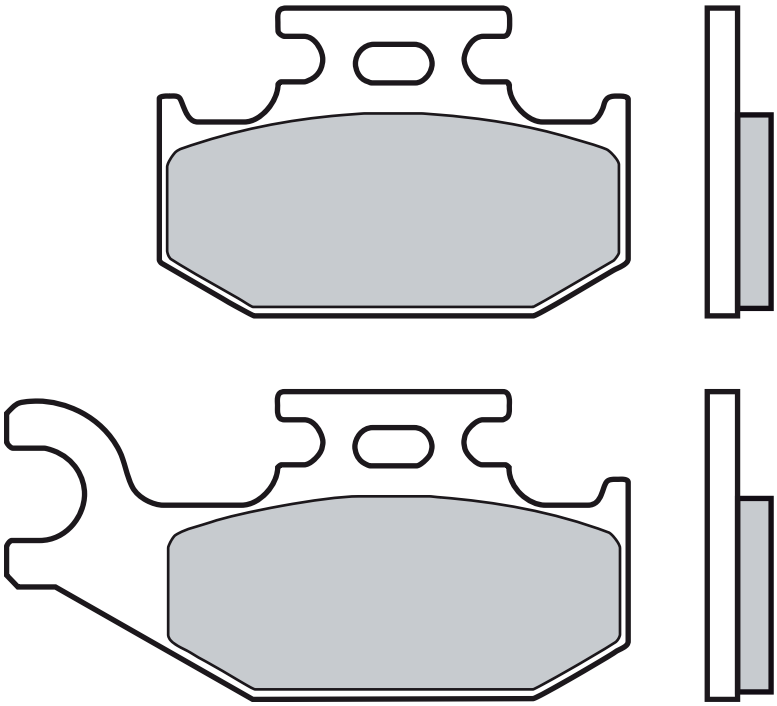

SUZUKI

KLT-A	400	KING QUAD RIGHT	08 > 14	▪
KLT-F	400	KING QUAD RIGHT	08 > 14	▪
LT-A	400	KING QUAD RIGHT	08 > 14	▪
LT-F	400	KING QUAD RIGHT	08 > 14	▪
LT-A	450	KING QUAD RIGHT	08 > 14	▪
LT-A	500	KING QUAD RIGHT	11 > 14	▪
LT-A	700	KING QUAD RIGHT	05 > 11	▪
LT-A	750	KING QUAD RIGHT	08 > 14	▪

2

07GR75.SA	76,7 x 49,7 x 8,3		
07GR75.SX	"	"	"

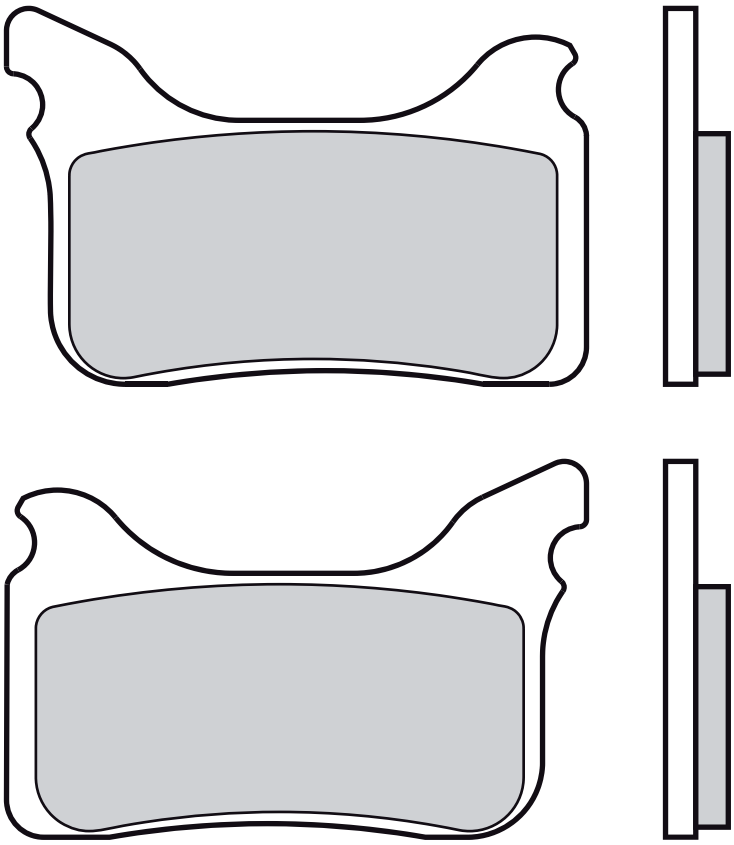

APRILIA

SXV	450	06 > 13	▪
SXV	550	06 > 13	▪
	650 PEGASO FACTORY	07 > 09	▪

HUSABERG

FS	450 C	06 > 08	▪
FS	650 E, C	06 > 08	▪

KTM

SX	450 SMR	04 > 06	▪
SX	525 SMR	04 > 07	▪

07GR76.SA	34,9 x 45,9 x 7,7		
07GR76.SX	"	"	"
07GR76.RC	"	"	"

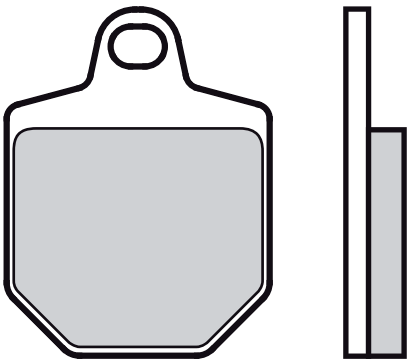

HM

CRM	125	X SUPERMOTARD	07 > 07	▪
CRM	250	X SUPERMOTARD	07 > 13	▪
CRM	450	X SUPERMOTARD	07 > 13	▪
CRM	500	X SUPERMOTARD	07 > 13	▪

KTM

SX	450	SMR	07 > 12	▪
SX	560	SMR	06 > 07	▪

07GR77.07	68,3 x 55,3 x 9,2		
07GR77.SA	"	"	"
07GR77.SR	"	"	"

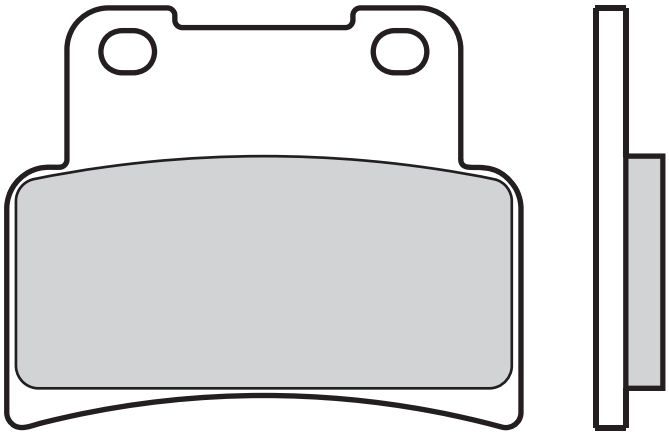

APRILIA

RS	125		06 > 12	▪
SL	750	SHIVER GT, ABS	09 > 12	▪
SL	750	SHIVER, ABS	07 > 18	▪
SMV	750	DORSODURO	09 > 18	▪
NA	850	MANA	07 > 07	▪
NA	850	MANA GT, ABS	09 > 13	▪
NA	850	MANA, ABS	08 > 11	▪
	900	DORSODURO	18 > 20	▪
	900	SHIVER	18 > 20	▪

YAMAHA

MT	125		14 > 19	▪
MT	125		20 > 22	▪
YZF	125	R	14 > 18	▪
YZF	125	R	19 > 22	▪

07GR78.CC	103,5x	42,4 x	9,1
	62,5 x	34,1 x	11
07GR78.SD	"	"	"

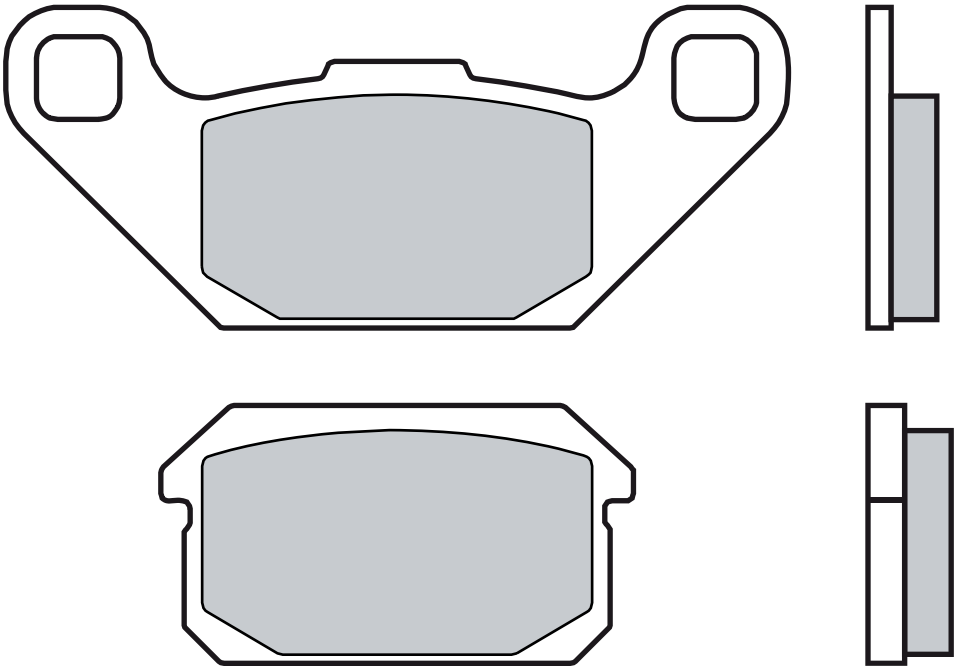

ADLY

ATV	300	SPORT	07 > 13	▪

CPI

XS	250	QUAD	06 > 08	▪

PGO

BR	200	BUGRIDER	07 > 07	▪
BR	250	BUGRIDER	05 > 12	▪

QUADZILLA

XRV	250	E	06 > 07	▪

07GR79.CC 93,9 x 32,7 x 8

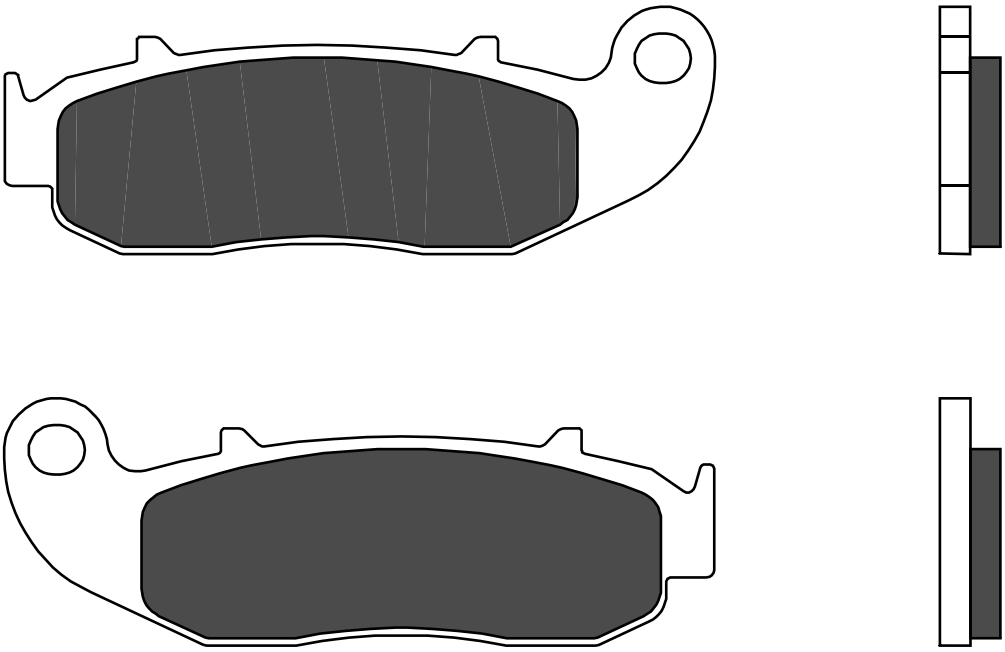

FANTIC

XEF	125	COMPETITION	22 > 22	▪
XMF	125	COMPETITION	22 > 22	▪
	125	CABALLERO MOTARD 4T	10 > 10	▪
	125	CABALLERO REGOLARITA 4T	10 > 10	▪
	200	CABALLERO MOTARD 4T	10 > 10	▪
	200	CABALLERO REGOLARITA 4T	10 > 10	▪
	250	ENDURO 4T	16 > 17	▪

07GR80.CC	114,3 x	38,6 x	9,5
07GR80.SA	"	"	"

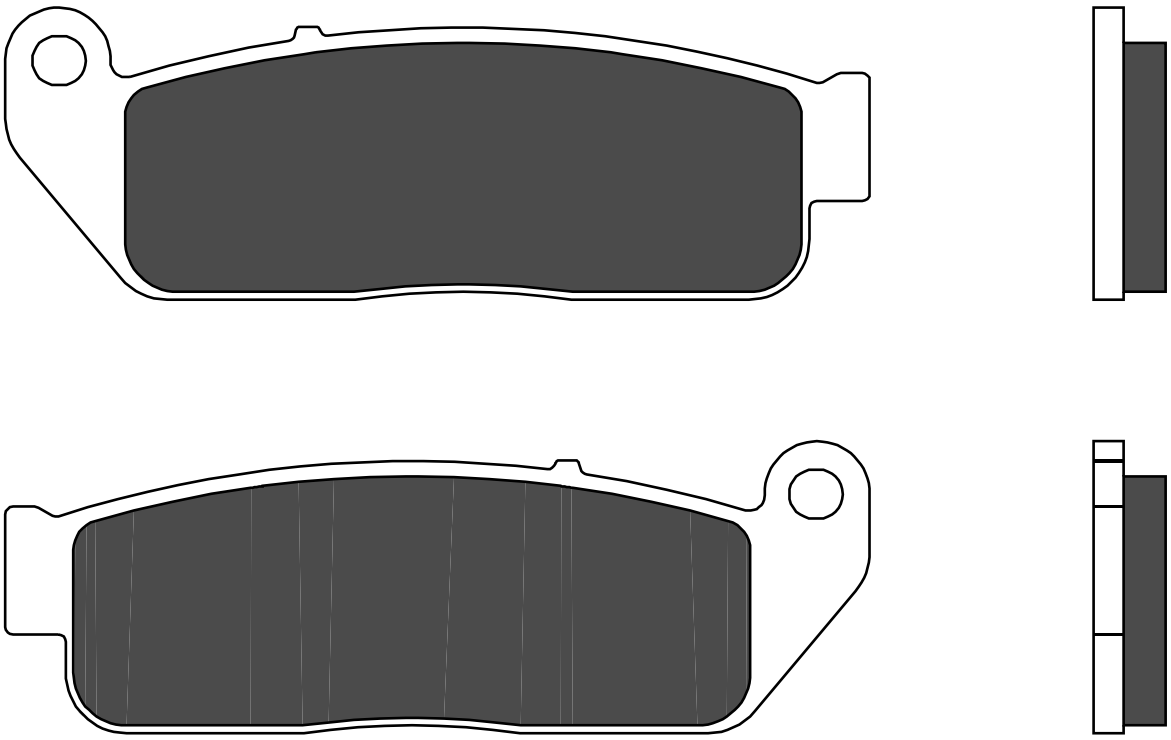

INDIAN

1000 SCOUT SIXTY	16 > 16	▪
1130 SCOUT	15 > 16	▪

07GR81.CC	93,7 x 45,3 x 8,4		
	72,5 x 45,3 x 10,7		
07GR81.SP	"	"	"

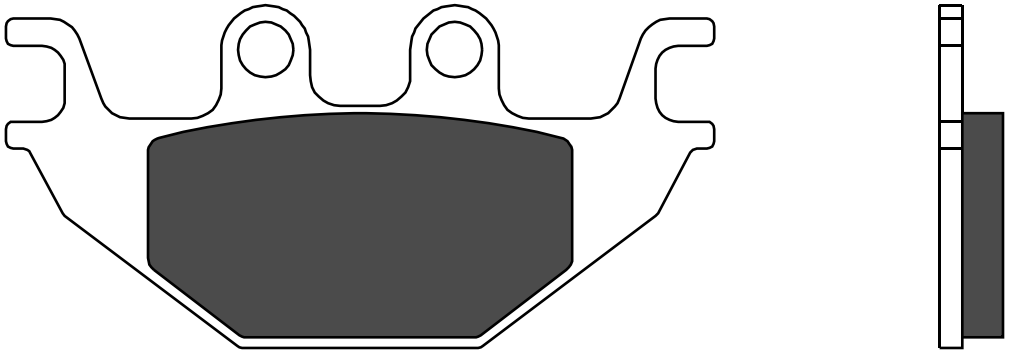

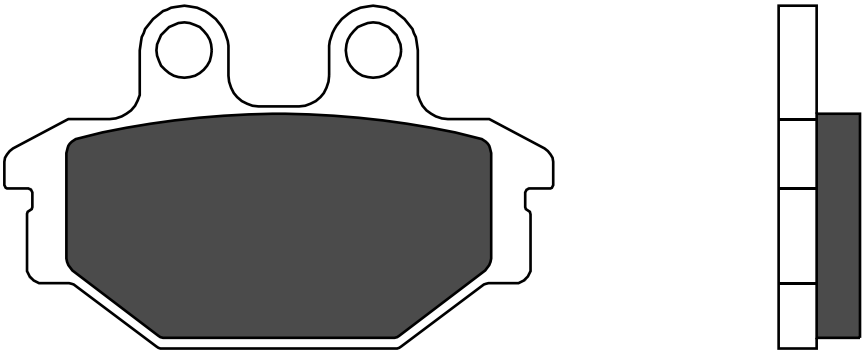

INDIAN

1000 SCOUT SIXTY	16 > 16	▪
1130 SCOUT	15 > 16	▪

07GR82.CC 40,9 x 42,2 x 5,4

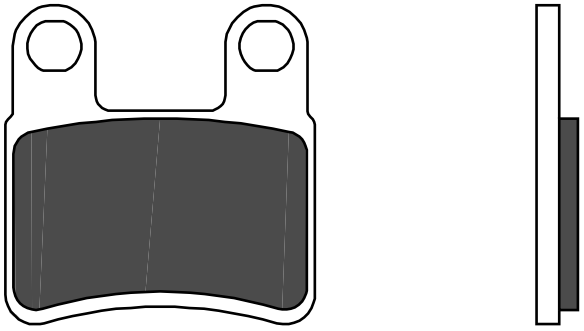

KYMCO

	400	MAXXER (PARKING BRAKE)	08 > 10	▪
	400	MXU (PARKING BRAKE)	08 > 11	▪
	450	I MAXXER (PARKING BRAKE)	10 > 14	▪
	450	I MXU (PARKING BRAKE)	11 > 14	▪

07GR83.SA 67,6 x 48,3 x 7

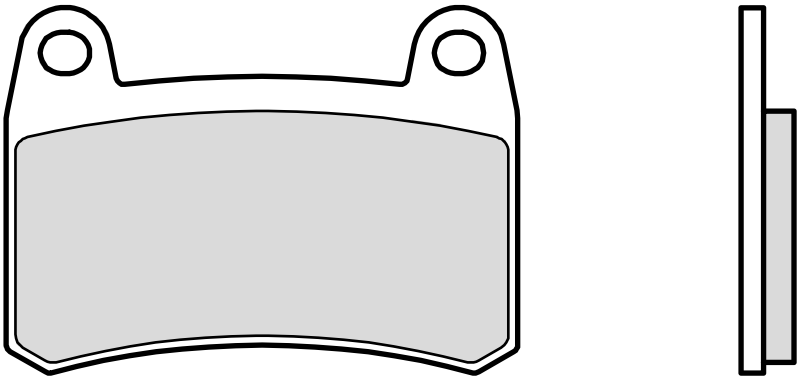

BENELLI

	250	LEONCINO	18 > 19	▪
BN	251		15 > 19	▪
TRK	251		19 > 20	▪
BN	302	R	17 > 19	▪
BN	302	S	18 > 19	▪
BN	302	TORNADO	16 > 16	▪
BN	302		15 > 15	▪

07GR84.CC	56 x 31,8 x 5
07GR84.SX	" " "

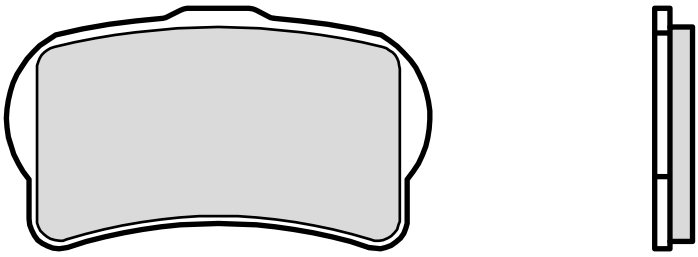

GASGAS

TXT	125	PRO RACING	14 > 14	▪
TXT	125	PRO REPLICA	13 > 13	▪
TXT	250	PRO RACING	14 > 19	▪
TXT	250	PRO REPLICA	13 > 14	▪
TXT	280	PRO RACING	14 > 19	▪
TXT	280	PRO REPLICA	13 > 13	▪
TXT	300	PRO RACING	14 > 19	▪
TXT	300	PRO REPLICA	13 > 13	▪

HONDA

COTA	300	RR	16 > 19	▪
COTA	301	RR	20 > 23	▪
COTA	301	RR RACE REPLICA	20 > 23	▪

JOTAGAS

JT	125		14 > 19	▪
JT	250		14 > 19	▪
JT	280		14 > 19	▪
JT	300		14 > 19	▪

MONTESA

COTA	260	4RIDE	16 > 23	▪
COTA	260	4RT RACE REPLICA	15 > 23	▪
COTA	300	RR	16 > 19	▪
COTA	301	RR	20 > 23	▪
COTA	301	RR RACE REPLICA	20 > 23	▪

OSSA

TR	300	FACTORY R	15 > 15	▪

VERTIGO

	300	COMBAT CAMO WORKS	15 > 19	▪
	300	COMBAT ICE HELL	15 > 19	▪
	300	COMBAT RR	15 > 19	▪

07GR85.SD	146,2 x 52,3 x 7,6

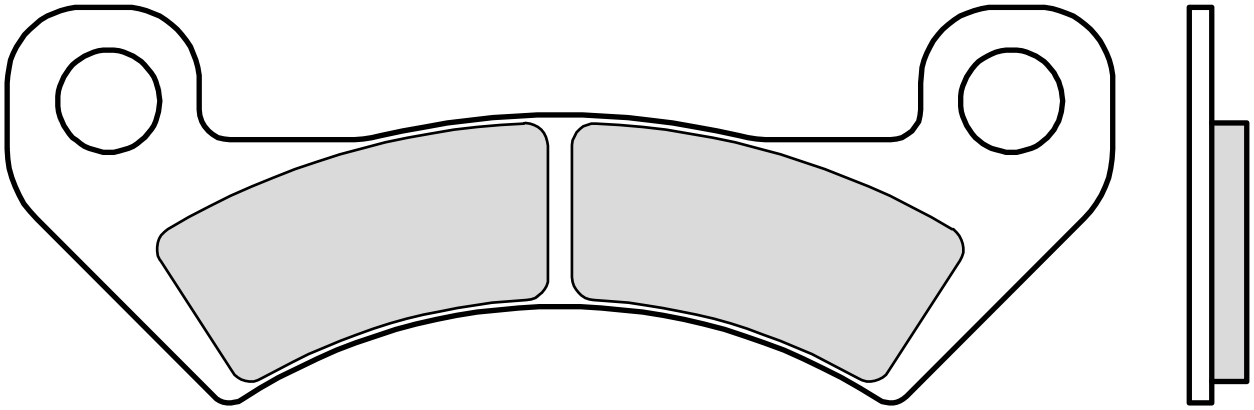

ARCTIC CAT

1000	WILDCAT 4X	16 > 18	▪
1000	WILDCAT X	16 > 18	▪
1000	WILDCAT X LTD.	17 > 18	▪
1000	WILDCAT X SE	17 > 18	▪

JOHN DEERE

XUV	625	GATOR	11 > 11	▪
XUV	825	GATOR	11 > 11	▪
XUV	855	D GATOR	11 > 11	▪

07GR86.SD 101,8x42,5x6,8

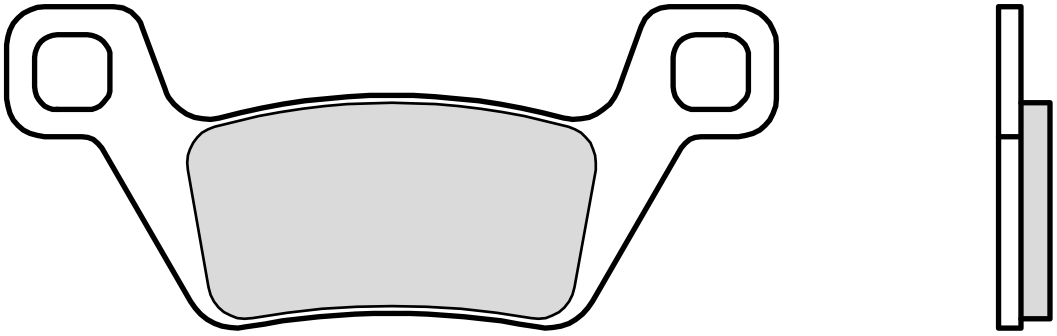

KYMCO

	500 MXU	09 > 14	▪
	500 MXU DX	11 > 13	▪
	550 MXU	12 > 20	▪
UXV	700	14 > 16	▪
	700 MXU	13 > 20	▪

07GR87.SD 122,1x50,9x7,8

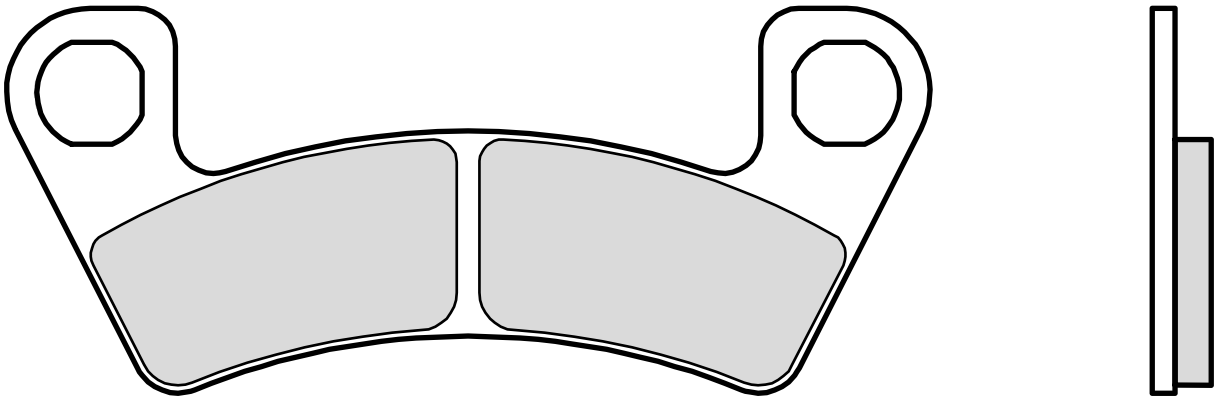

ARCTIC CAT

	700 WILDCAT SPORT	15 > 18	▪
	700 WILDCAT SPORT LTD.	16 > 18	▪
	700 WILDCAT SPORT LTD. EPS	17 > 18	▪
	700 WILDCAT SPORT XT	15 > 18	▪
	700 WILDCAT SPORT XT EPS	16 > 18	▪

07GR88.SA 96,4 x 43,4 x 8

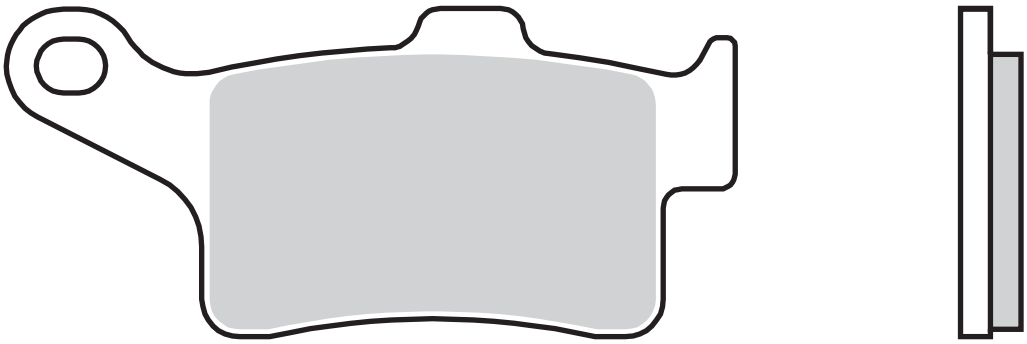

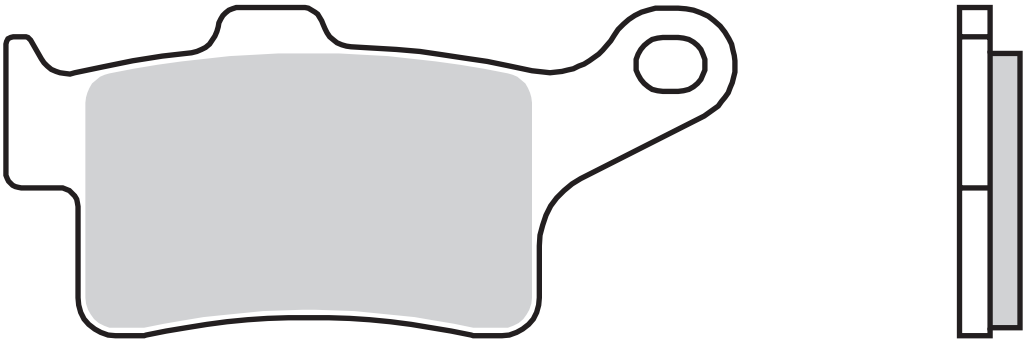

CAN-AM

1330	SPYDER F3	15 > 22	▪
1330	SPYDER F3 LIMITED	16 > 22	▪
1330	SPYDER F3-S	15 > 22	▪
1330	SPYDER F3-T	16 > 22	▪
1330	SPYDER RS	14 > 16	▪
1330	SPYDER RS RSS	13 > 13	▪
1330	SPYDER RSS	14 > 15	▪
1330	SPYDER RSS SPECIAL SERIES	15 > 15	▪
1330	SPYDER RT	14 > 22	▪
1330	SPYDER RT LIMITED	13 > 22	▪
1330	SPYDER RT RTS	13 > 13	▪
1330	SPYDER RTS	14 > 15	▪
1330	SPYDER RTS SPECIAL SERIES	15 > 15	▪
1330	SPYDER ST	14 > 16	▪
1330	SPYDER ST LIMITED	13 > 15	▪
1330	SPYDER ST STS	13 > 13	▪
1330	SPYDER STS	14 > 15	▪
1330	SPYDER STS SPECIAL SERIES	15 > 15	▪

HARLEY DAVIDSON

FLRT	1870	FREEWHEELER	19 > 22	▪
FLTH-CUTG	1870	TRI GLIDE ULTRA	19 > 22	▪
FLHT-CUTGSE	1917	CVO TRI GLIDE	20 > 22	▪

07GR90.SA	73	x 54,4	x 8,3
07GR90.LA	"	"	"
07GR90.SR	"	"	"
07GR90.RC	"	"	"

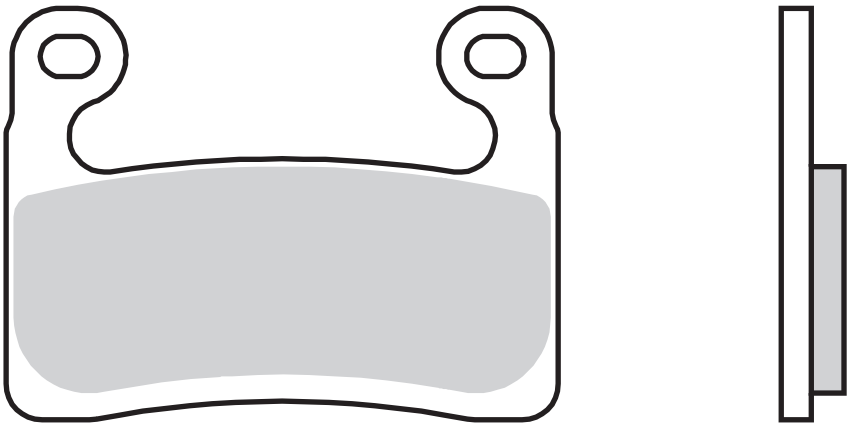

BMW

S	1000 R	20 > 23	▪
S	1000 RR (HAYES CAL.)	19 > 21	▪
S	1000 XR	20 > 23	▪
R	1250 GS	19 > 23	▪
R	1250 GS ADVENTURE	19 > 23	▪
R	1250 RT	19 > 23	▪
R	1250 RT SPORT	19 > 20	▪

07GR91.SX 92,2 x 50,4 x 8

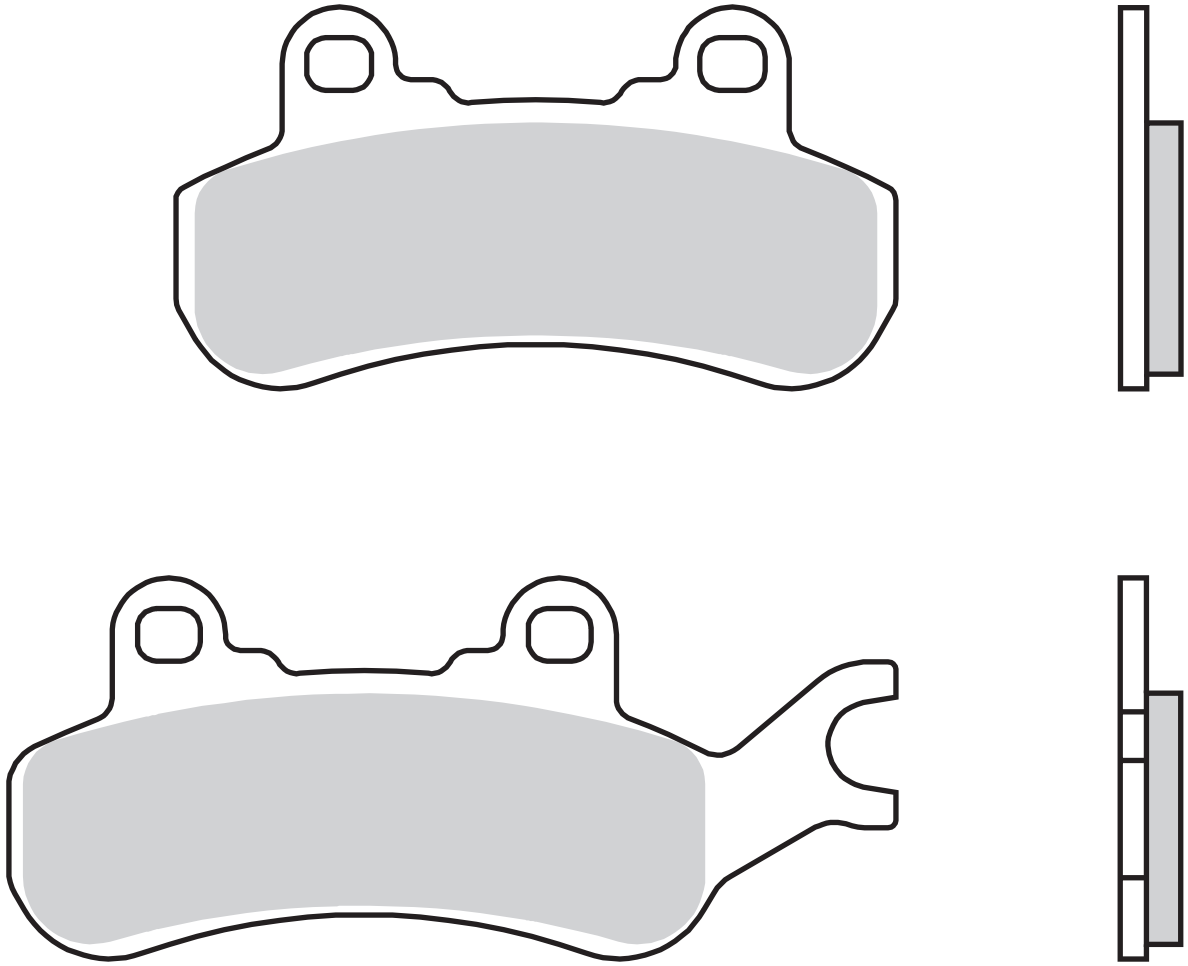

CAN-AM

900	X3 LEFT	17 > 19	▪	▪
900	X3 MAX LEFT	17 > 19	▪	▪
900	X3 MAX TURBO LEFT	18 > 19	▪	▪
900	X3 MAX TURBO R LEFT	18 > 19	▪	▪
900	X3 TURBO LEFT	18 > 19	▪	▪
900	X3 TURBO R LEFT	18 > 19	▪	▪

07GR92.SX 95,2x50,4x8
117,3x50,4x8

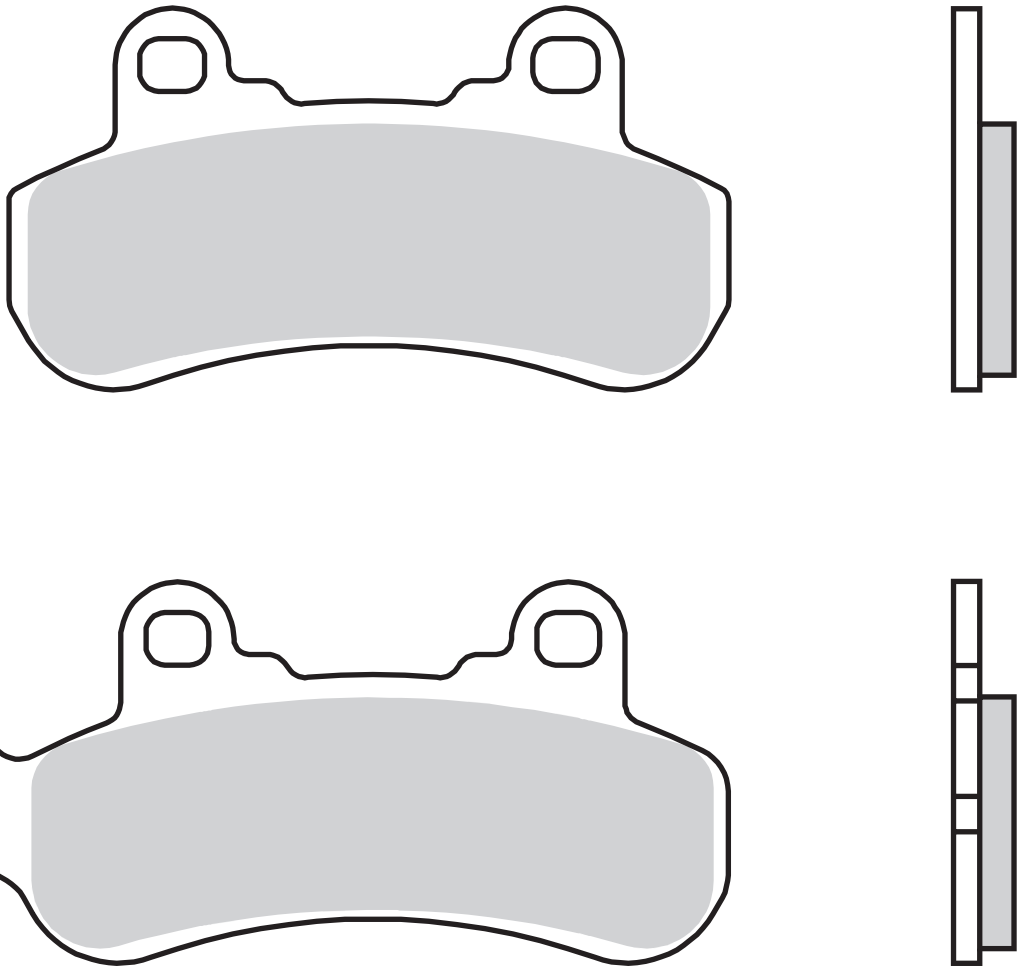

CAN-AM

900	X3 MAX RIGHT	17 > 19	▪	▪
900	X3 MAX TURBO R RIGHT	18 > 19	▪	▪
900	X3 MAX TURBO RIGHT	18 > 19	▪	▪
900	X3 RIGHT	17 > 19	▪	▪
900	X3 TURBO R RIGHT	18 > 19	▪	▪
900	X3 TURBO RIGHT	18 > 19	▪	▪

07GR93.CC	81,3 x 37,2 x 9
07GR93.SP	" " "

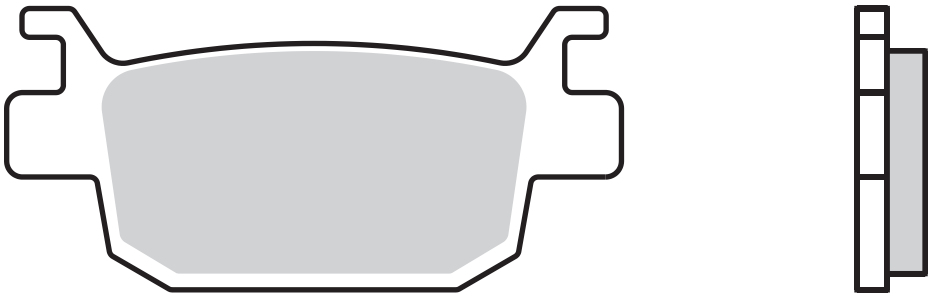

BENELLI

BKX	125	S	23 > 23	▪
BKX	125		23 > 23	▪
BKX	250	S	23 > 23	▪
BKX	250		23 > 23	▪
	250	LEONCINO	18 > 19	▪
BN	251		15 > 19	▪
TRK	251		19 > 20	▪
BN	302	R	17 > 19	▪
BN	302	S	18 > 19	▪
BN	302	TORNADO	16 > 16	▪
BN	302		15 > 15	▪
	400	IMPERIALE	19 > 23	▪
	402	S	18 > 19	▪
	500	LEONCINO CINQUECENTO	18 > 19	▪
	500	LEONCINO TRAIL	17 > 23	▪
	500	TORNADO NAKED	23 > 23	▪
TRK	502	X	17 > 23	▪
TRK	502		18 > 23	▪
	752	S	18 > 18	▪

07GR94.CC 123,9x 43 x9
115,2x 42,8 x9

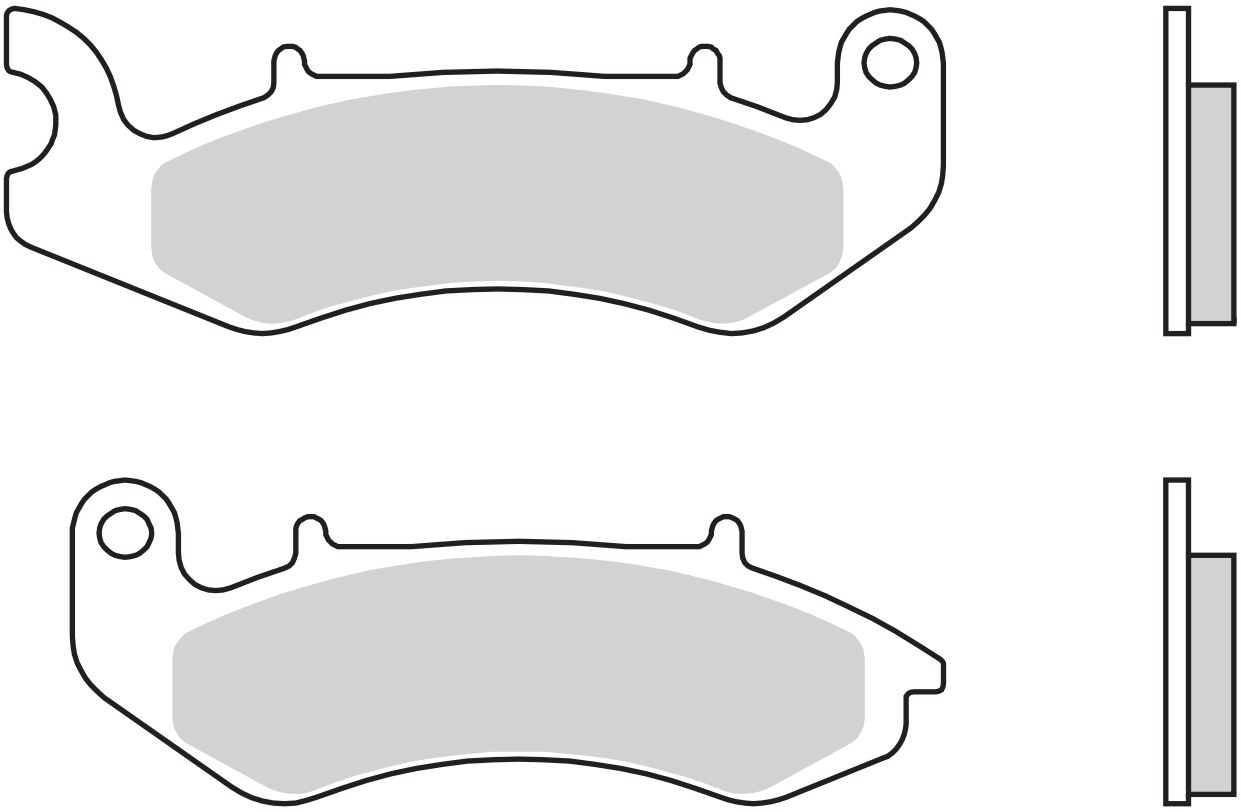

KEEWAY

150 SUPERLIGHT	06 > 16	▪

07GR95.CC 81,3 x 37,2 x 9

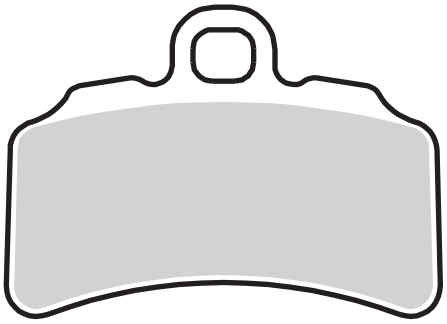

GASGAS

TXT	125 GP	19 > 23	▪
TXT	125 RACING	19 > 23	▪
TXT	250 GP	19 > 23	▪
TXT	250 RACING	19 > 23	▪
TXT	280 GP	19 > 23	▪
TXT	280 RACING	19 > 23	▪
TXT	300 GP	19 > 23	▪
TXT	300 RACING	19 > 23	▪

GASGAS

	125 ONE	19 > 20	▪
	125 RR ONE	19 > 20	▪
	250 RR ONE	19 > 20	▪
	280 RR ONE	19 > 20	▪
	300 RR ONE	19 > 20	▪

07GR96.CC	123,9x	42,8 x	9
	115,2x	42,8 x	9
07GR96.TT	"	"	"

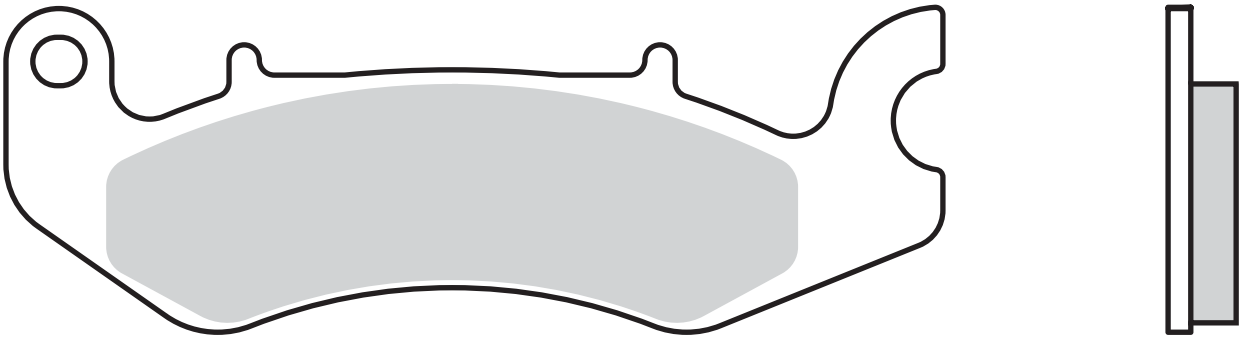

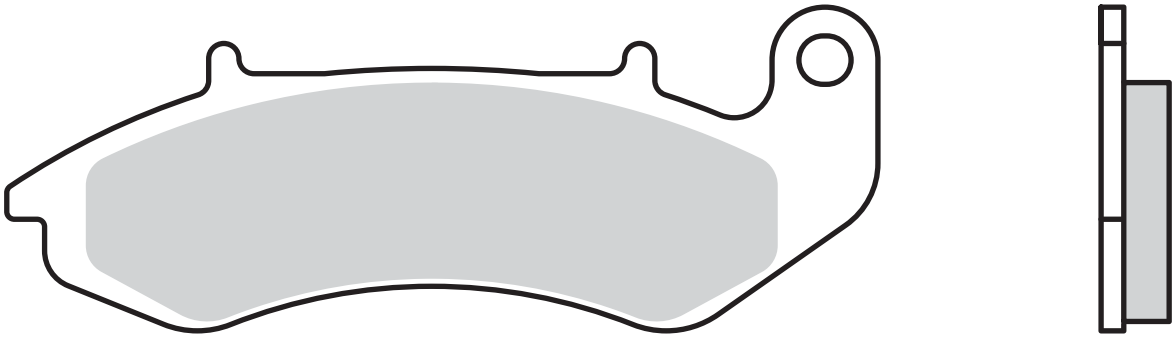

BENELLI

BN	125	18 > 19	▪
TNT	125	18 > 19	▪
	125 WORX	17 > 18	▪
TNT	135	18 > 19	▪

KEEWAY

RKS	125 EFI	18 > 20	▪
RKS	125 I SPORT	17 > 20	▪
	125 I K-LIGHT	18 > 20	▪

07GR97.SD 88,2 x 46,1 x 9,9
104,1 x 46,1 x 9,9

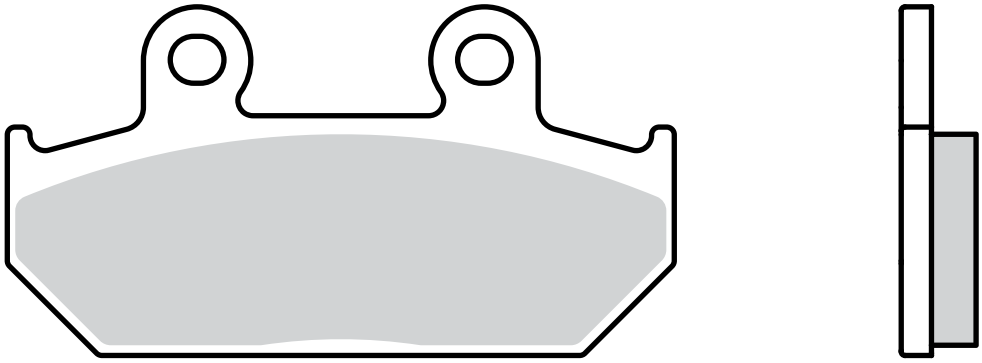

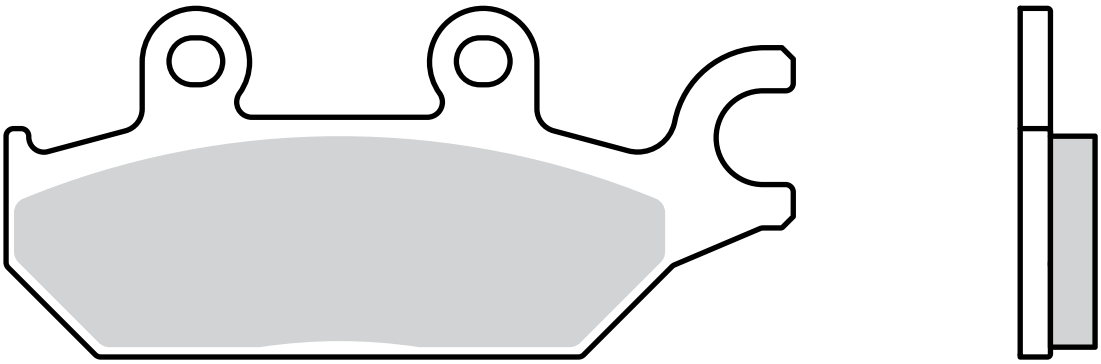

CAN-AM

	800	COMMANDER MAX R EFI LEFT	18 > 20	▪
	800	COMMANDER R EFI LEFT	18 > 18	▪
	1000	COMMANDER LEFT	16 > 17	▪
	1000	COMMANDER MAX LEFT	14 > 17	▪
	1000	COMMANDER MAX R EFI LEFT	18 > 19	▪
	1000	COMMANDER R EFI LEFT	18 > 20	▪
	1000	MAVERICK LEFT	14 > 18	▪
	1000	MAVERICK MAX LEFT	14 > 18	▪

YAMAHA

YXC	700	VIKING VI EPS LEFT	15 > 21	▪
YXC	700	VIKING VI EPS SPECIAL EDITION LEFT	16 > 17	▪
YXC	700	VIKING VI LEFT	15 > 16	▪
YXE	700	WOLVERINE EPS LEFT	17 > 17	▪
YXE	700	WOLVERINE LEFT	16 > 18	▪
YXE	700	WOLVERINE R-SPEC EPS LEFT	16 > 18	▪
YXE	700	WOLVERINE R-SPEC EPS SE LEFT	16 > 16	▪
YXE	700	WOLVERINE R-SPEC EPS SPECIAL EDITION LEFT	17 > 17	▪
YXE	700	WOLVERINE R-SPEC LEFT	16 > 16	▪
YXM	700	VIKING EPS LEFT	14 > 21	▪
YXM	700	VIKING EPS SE LEFT	14 > 17	▪
YXM	700	VIKING EPS SPECIAL E LEFT	19 > 19	▪
YXM	700	VIKING EPS SPECIAL EDITION LEFT	16 > 16	▪
YXM	700	VIKING LEFT	14 > 20	▪
YXE	850	WOLVERINE X2 EPS LEFT	20 > 20	▪
YXE	850	WOLVERINE X2 LEFT	19 > 19	▪
YXE	850	WOLVERINE X2 R-SPEC LEFT	19 > 20	▪
YXE	850	WOLVERINE X2 XTR LEFT	20 > 20	▪
YXF	850	WOLVERINE X4 LEFT	18 > 20	▪
YXF	850	WOLVERINE X4 SE LEFT	19 > 19	▪
YXF	850	WOLVERINE X4 SPECIAL EDITION LEFT	18 > 18	▪
YXF	850	WOLVERINE X4 SPECIAL LEFT	19 > 19	▪
YXF	850	WOLVERINE X4 XTR LEFT	20 > 20	▪

07GR98.SD 88,2 x 46,1 x 9,9
104,1 x 46,1 x 9,9

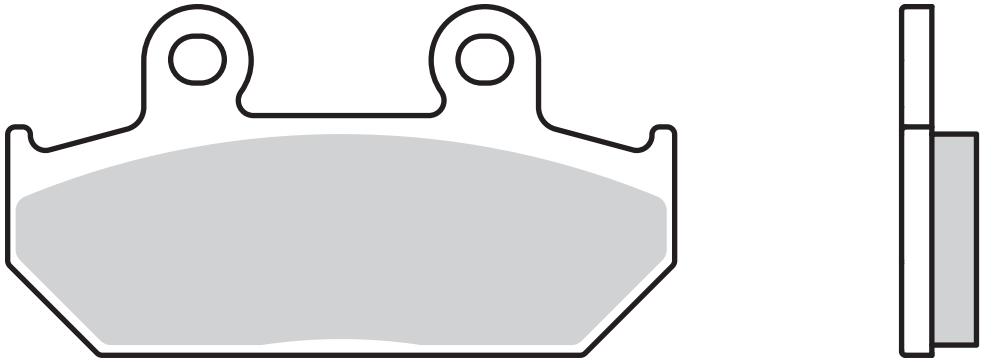

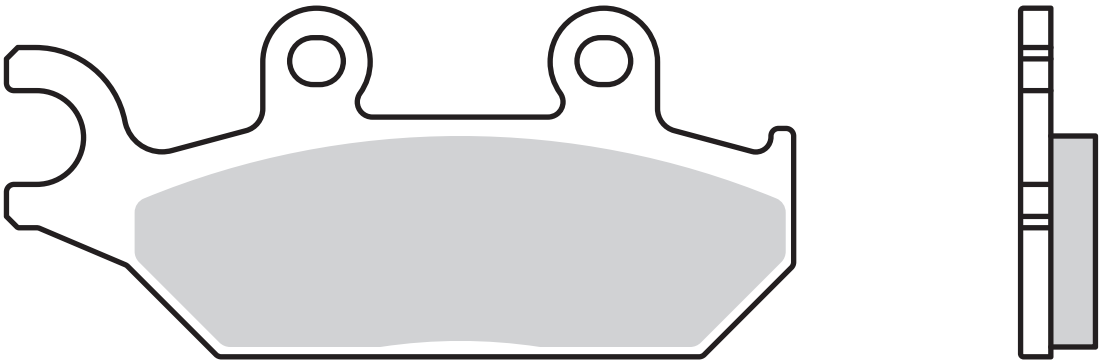

CAN-AM

	800	COMMANDER MAX R EFI RIGHT	18 > 20	▪
	800	COMMANDER R EFI RIGHT	18 > 18	▪
	1000	COMMANDER MAX R EFI RIGHT	18 > 19	▪
	1000	COMMANDER MAX RIGHT	14 > 17	▪
	1000	COMMANDER R EFI RIGHT	18 > 20	▪
	1000	COMMANDER RIGHT	16 > 17	▪
	1000	MAVERICK MAX RIGHT	14 > 18	▪
	1000	MAVERICK RIGHT	14 > 18	▪

YAMAHA

YXC	700	VIKING VI EPS RIGHT	15 > 21	▪
YXC	700	VIKING VI EPS SPECIAL EDITION RIGHT	16 > 17	▪
YXC	700	VIKING VI RIGHT	15 > 16	▪
YXE	700	WOLVERINE EPS RIGHT	17 > 17	▪
YXE	700	WOLVERINE RIGHT	16 > 18	▪
YXE	700	WOLVERINE R-SPEC EPS RIGHT	16 > 18	▪
YXE	700	WOLVERINE R-SPEC EPS SE RIGHT	16 > 16	▪
YXE	700	WOLVERINE R-SPEC EPS SPECIAL EDITION RIGHT	17 > 17	▪
YXE	700	WOLVERINE R-SPEC RIGHT	16 > 16	▪
YXM	700	VIKING EPS RIGHT	14 > 21	▪
YXM	700	VIKING EPS SE RIGHT	14 > 17	▪
YXM	700	VIKING EPS SPECIAL E RIGHT	19 > 19	▪
YXM	700	VIKING EPS SPECIAL EDITION RIGHT	16 > 16	▪
YXM	700	VIKING RIGHT	14 > 20	▪
YXE	850	WOLVERINE X2 EPS RIGHT	20 > 20	▪
YXE	850	WOLVERINE X2 RIGHT	19 > 19	▪
YXE	850	WOLVERINE X2 R-SPEC RIGHT	19 > 20	▪
YXE	850	WOLVERINE X2 XTR RIGHT	20 > 20	▪
YXF	850	WOLVERINE X4 RIGHT	18 > 20	▪
YXF	850	WOLVERINE X4 SE RIGHT	19 > 19	▪
YXF	850	WOLVERINE X4 SPECIAL EDITION RIGHT	18 > 18	▪
YXF	850	WOLVERINE X4 SPECIAL RIGHT	19 > 19	▪
YXF	850	WOLVERINE X4 XTR RIGHT	20 > 20	▪

07GR99.SA	80,2 x 43,1 x 7,8		
07GR99.SR	"	"	"
07GR99.RC	"	"	"

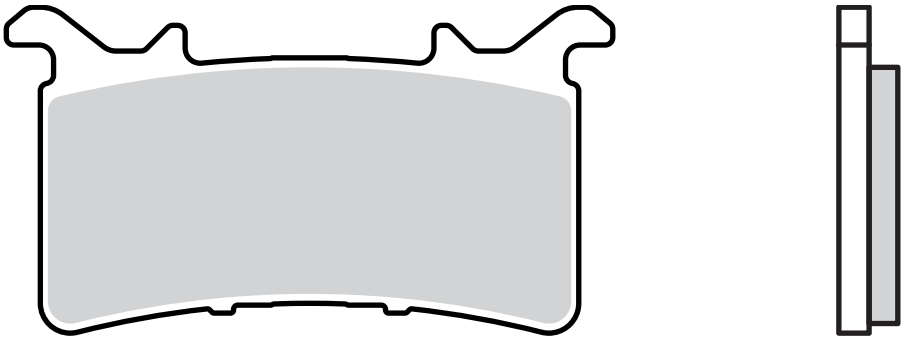

BMW

M	1000 R	23 > 23	▪
M	1000 RR	21 > 23	▪
S	1000 RR (NISSIN CAL.)	21 > 23	▪

HONDA

CBR	1000 RR-R FIREBLADE	20 > 22	▪

07HD01.05 113,9x65,4x7,2

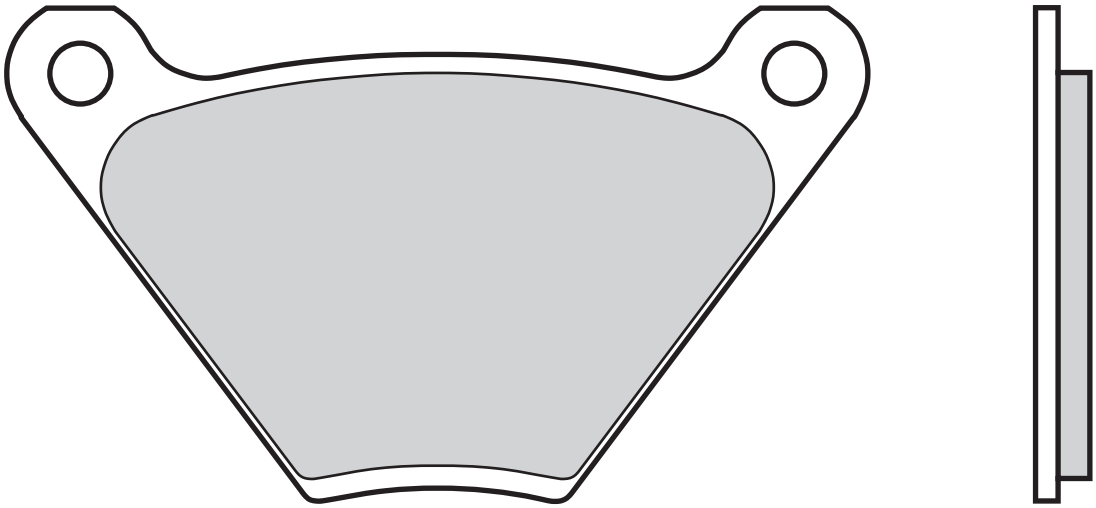

HARLEY DAVIDSON

XLCH	1000		73 > 73	▪	
FL	1200	FLH POLICE	75 > 79	▪	▪
FLH	1200	ANNIVERSARY	78 > 78	▪	▪
FLH	1200	TOURING	77 > 78	▪	▪
FLH	1200		74 > 76	▪	▪
FLH	1200		80 > 80	▪	
FLHS	1200		77 > 80	▪	▪
FX	1200		74 > 80		▪
FXE	1200		74 > 80		▪
FXS	1200		78 > 79		▪
FLH	1340	80	78 > 80	▪	▪
FLH	1340	80	81 > 81	▪	
FLH	1340	ELECTRA GLIDE	82 > 83		▪
FLH	1340	ELECTRA GLIDE SPEC.	84 > 84	▪	
FXB	1340	80	80 > 81		▪
FXB	1340	STURGIS	82 > 82		▪
FXE	1340	80	78 > 81		▪
FXE	1340	SUPER GLIDE	83 > 84		▪
FXEF	1340	80 FAT BOB	79 > 81		▪
FXR	1340		78 > 81		▪
FXS	1340	80	79 > 81		▪
FXS	1340	LOW RIDER	82 > 82		▪
FXWG	1340	80	80 > 81		▪
FXWG	1340	WIDE GLIDE	82 > 82		▪
FXE	EV	SERIES	74 > 77		▪

07HD02.02 53,4 x 68,8 x 6,5

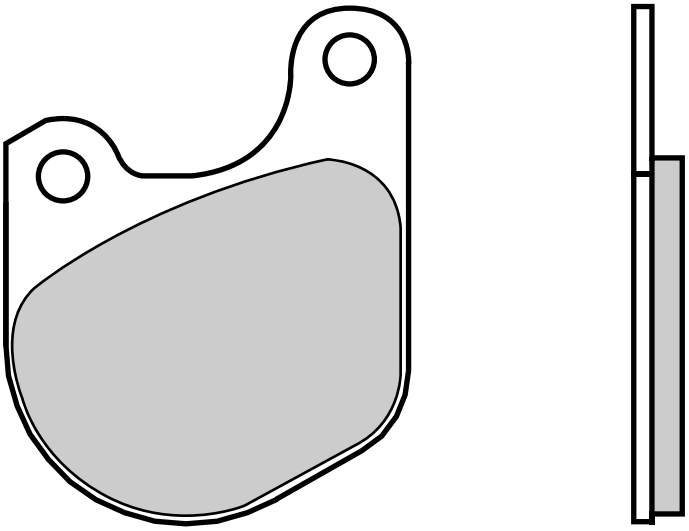

HARLEY DAVIDSON

XLH	883		70 > 83	▪
XL	1000		78 > 78	▪
XLCH	1000		78 > 80	▪
XLH	1000	SPORTSTER	79 > 82	▪
XLH	1000	SPORTSTER	83 > 85	▪
XLS	1000	ANNIVERSARY	82 > 82	▪
XLS	1000	ROADSTER	79 > 82	▪
XLS	1000	SPORTSTER	83 > 83	▪
XLX	1000	61	83 > 84	▪
XR	1000		85 > 85	▪
FX	1200		74 > 80	▪
FXE	1200		74 > 80	▪
FXS	1200		78 > 79	▪
FLHT	1340	TOUR GLIDE	84 > 84	▪
FXB	1340	80	80 > 81	▪
FXB	1340	STURGIS	82 > 82	▪
FXE	1340	80	78 > 81	▪
FXE	1340	SUPER GLIDE	83 > 84	▪
FXE	1340		82 > 82	▪
FXEF	1340	80 FAT BOB	79 > 81	▪
FXR	1340	SUPER GLIDE	82 > 83	▪
FXR	1340		78 > 81	▪
FXRS	1340	LOW GLIDE	82 > 84	▪
FXRS	1340	SUPER GLIDE II	82 > 83	▪
FXRT	1340	SUPER GLIDE II	83 > 83	▪
FXS	1340	80	79 > 81	▪
FXS	1340	LOW RIDER	82 > 82	▪
FXSB	1340	LOW RIDER	83 > 83	▪
FXWG	1340	80	80 > 81	▪
FXWG	1340	WIDE GLIDE	82 > 82	▪
FXWG	1340	WIDE GLIDE	83 > 84	▪

07HD04.13 74,4 x 48,9 x 12

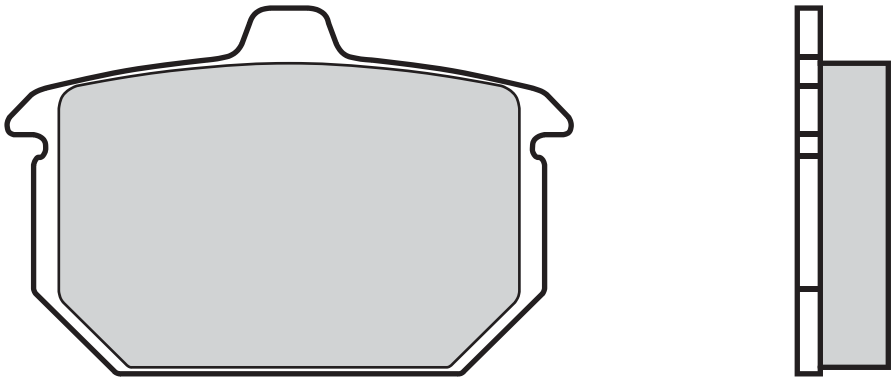

HARLEY DAVIDSON

XLH	883	SPORTSTER	85 > 86	▪
XLH	1000	SPORTSTER	83 > 85	▪
XLS	1000	ANNIVERSARY	82 > 82	▪
XLS	1000	SPORTSTER	83 > 83	▪
XLX	1000	61	83 > 84	▪
XR	1000		85 > 85	▪
XLH	1100	SPORTSTER	85 > 86	▪
XLX	1100		86 > 86	▪
FLHT	1340	ELECTRA GLIDE	85 > 86	▪
FLHTC	1340	ELECTRA GLIDE CLASSIC	85 > 86	▪
FLST	1340	HERITAGE SOFTAIL	86 > 87	▪
FLTC	1340	TOUR GLIDE CLASSIC	85 > 86	▪
FXE	1340		85 > 86	▪
FXR	1340	SUPER GLIDE	82 > 83	▪
FXR	1340	SUPER GLIDE	85 > 86	▪
FXRD	1340	SPORT GLIDE GTE	85 > 86	▪
FXRS	1340	LOW GLIDE	82 > 84	▪
FXRS	1340	LOW RIDER	85 > 86	▪
FXRS	1340	SUPER GLIDE II	82 > 83	▪
FXRT	1340	SPORT GLIDE	85 > 86	▪
FXRT	1340	SUPER GLIDE II	83 > 83	▪
FXSB	1340	LOW RIDER	83 > 83	▪
FXST	1340	SOFTAIL	84 > 86	▪
FXSTC	1340	SOFTAIL CUSTOM	85 > 86	▪
FXWG	1340	WIDE GLIDE	83 > 84	▪
FXWG	1340	WIDE GLIDE	85 > 86	▪

07HD06.14 59,3 x 61,5 x 13

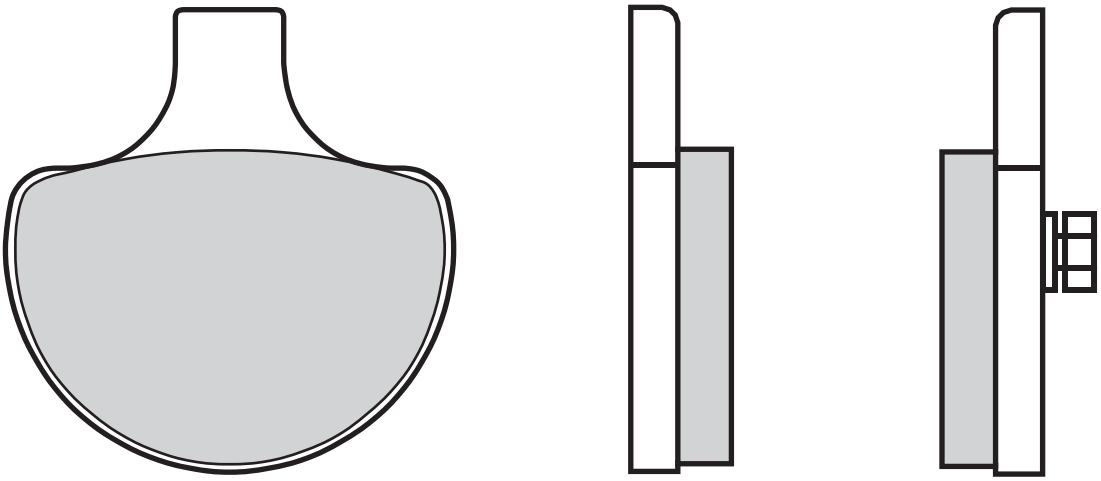

HARLEY DAVIDSON

XLH	883	SPORTSTER	85 > 86	▪
XLH	883	SPORTSTER	87 > 99	▪
XLH	1100	SPORTSTER	85 > 86	▪
XLH	1100		87 > 88	▪
XLX	1100		86 > 86	▪
XLH	1200	SPORTSTER	90 > 99	▪
FLHS	1340	ELECTRA GLIDE SPORT	90 > 90	▪
FLHT	1340	ELECTRA GLIDE	85 > 86	▪
FLHT	1340	ELECTRA GLIDE CLASSIC	87 > 99	▪
FLHTC	1340	ELECTRA GLIDE CLASSIC	85 > 86	▪
FLHTC	1340	ELECTRA GLIDE CLASSIC	90 > 99	▪
FLHTC	1340	ULTRA CLASSIC	90 > 99	▪
FLST	1340	HERITAGE SOFTAIL	86 > 87	▪
FLST	1340	HERITAGE SOFTAIL	88 > 99	▪
FLSTC	1340	HERITAGE SOFTAIL CL.	90 > 99	▪
FLSTF	1340	FAT BOY	90 > 99	▪
FLSTN	1340	HERITAGE SOFTAIL NOST.	93 > 99	▪
FLT	1340		84 > 85	▪
FLT/H	1340	SERIES	86 > 87	▪
FLTC	1340	TOUR GLIDE CLASSIC	85 > 86	▪
FLTC	1340	TOUR GLIDE CLASSIC	90 > 90	▪
FXDB	1340	DYNA GLIDE DAYTONA	91 > 99	▪
FXDB	1340	DYNA GLIDE STURGIS	91 > 99	▪
FXDB	1340	STURGIS	91 > 99	▪
FXDL	1340	DYNA LOW RIDER	93 > 99	▪
FXDWG	1340	DYNA WIDE GLIDE	93 > 99	▪
FXE	1340		85 > 86	▪
FXLR	1340	LOW RIDER CUSTOM	87 > 99	▪
FXR	1340	SUPER GLIDE	85 > 86	▪
FXR	1340	SUPER GLIDE	90 > 99	▪
FXR	1340		87 > 88	▪
FXRD	1340	SPORT GLIDE GTE	85 > 86	▪
FXRS	1340	LOW RIDER	85 > 86	▪
FXRS	1340	LOW RIDER SPORT	87 > 99	▪
FXRS	1340	LOW RIDER SPORT ED.	90 > 99	▪
FXRS	1340	LOW RIDER, CONVERT.	90 > 99	▪
FXRT	1340	SPORT GLIDE	85 > 86	▪
FXRT	1340	SPORT GLIDE	90 > 99	▪
FXST	1340	SOFTAIL	84 > 86	▪
FXSTC	1340	SOFTAIL CUSTOM	85 > 86	▪
FXSTC	1340	SOFTAIL CUSTOM	88 > 99	▪
FXSTS	1340	SPRINGER SOFTAIL	90 > 99	▪
FXWG	1340	WIDE GLIDE	85 > 86	▪
FXWG	1340		87 > 88	▪
FLSTS/I	1450	HERITAGE SPRINGER	00 > 03	▪
FLSTSC/I	1450	SPRINGER SOFTAIL CLASSIC	06 > 06	▪
FXSTS/I	1450	SOFTAIL	05 > 05	▪
FXSTS/I	1450	SOFTAIL	06 > 06	▪
FXSTS/I	1450	SPRINGER SOFTAIL	00 > 04	▪
FLSTSC/I	1584	SOFTAIL	07 > 07	▪
FLT	EV	SERIES	88 > 99	▪
XLH	EV	SERIES	88 > 99	▪

07HD07.SP 127,1x50,8x7,4

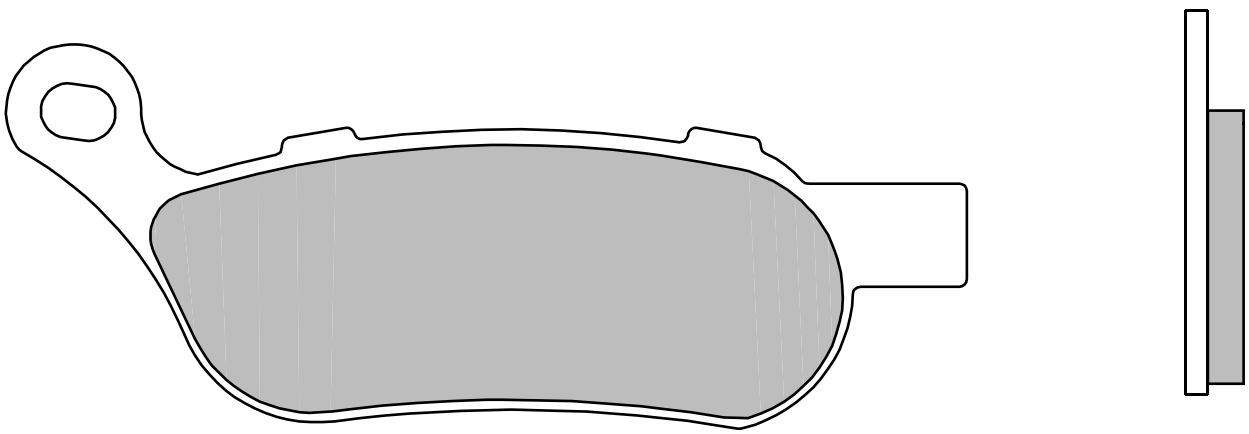

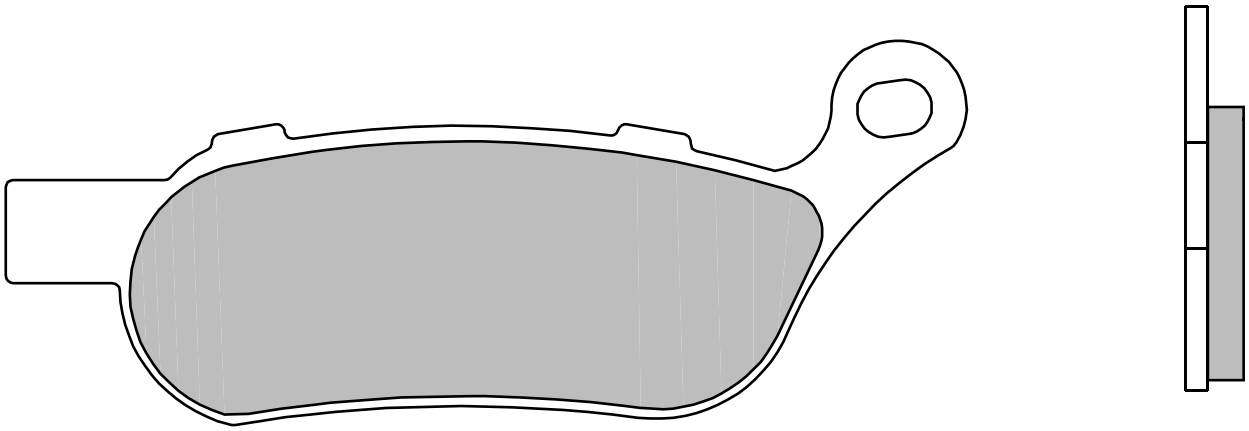

HARLEY DAVIDSON

FLSTC	1584	HERITAGE SOFTAIL CLASSIC	08 > 11	▪
FLSTF	1584	FAT BOY	08 > 11	▪
FLSTFB	1584	FAT BOY SPECIAL	10 > 11	▪
FLSTN	1584	SOFTAIL DELUXE	08 > 11	▪
FXCW	1584	ROCKER	08 > 09	▪
FXCWC	1584	ROCKER C	08 > 13	▪
FXD	1584	DYNA SUPER GLIDE	08 > 10	▪
FXDB	1584	DYNA STREET BOB	08 > 13	▪
FXDC	1584	DYNA SUPER GLIDE CUSTOM	08 > 13	▪
FXDF	1584	FAT BOB	08 > 11	▪
FXDL	1584	DYNA LOW RIDER	08 > 13	▪
FXDWG	1584	DYNA WIDE GLIDE	08 > 10	▪
FXST	1584	SOFTAIL STANDARD	08 > 14	▪
FXST	1584	SOFTAIL STANDARD	15 > 17	▪
FXSTB	1584	NIGHT TRAIN	08 > 09	▪
FXSTC	1584	SOFTAIL CUSTOM	08 > 10	▪
FLD	1690	SWITCHBACK	12 > 16	▪
FLHTC	1690	ELECTRA GLIDE CLASSIC	11 > 16	▪
FLHTK	1690	ULTRA ELECTRA GLIDE	11 > 16	▪
FLS	1690	SOFTAIL SLIM	12 > 14	▪
FLS	1690	SOFTAIL SLIM	15 > 17	▪
FLSTC	1690	HERITAGE SOFTAIL CLASSIC	12 > 14	▪
FLSTC	1690	HERITAGE SOFTAIL CLASSIC	15 > 17	▪
FLSTF	1690	FAT BOY	12 > 14	▪
FLSTF	1690	FAT BOY	15 > 17	▪
FLSTF	1690	FAT BOY SPECIAL	12 > 14	▪
FLSTFB	1690	FAT BOY	12 > 14	▪
FLSTFB	1690	FAT BOY	15 > 17	▪
FLSTN	1690	SOFTAIL DELUXE	12 > 14	▪
FLSTN	1690	SOFTAIL DELUXE	15 > 17	▪
FXDB	1690	DYNA STREET BOB	14 > 17	▪
FXDBA	1690	DYNA STREET BOB	13 > 17	▪
FXDBB	1690	DYNA STREET BOB	14 > 17	▪
FXDBP	1690	DYNA STREET BOB	13 > 17	▪
FXDC	1690	DYNA SUPER GLIDE CUSTOM	14 > 14	▪
FXDF	1690	DYNA WIDE GLIDE	12 > 17	▪
FXDF	1690	FAT BOB	12 > 17	▪
FXDL	1690	DYNA LOW RIDER	14 > 17	▪
FXDLS	1690	DYNA LOW RIDER S	17 > 17	▪
FXS	1690	BLACKLINE	13 > 17	▪
FXSB	1690	BREAKOUT	14 > 14	▪
FXSB	1690	BREAKOUT	15 > 17	▪
FLSS	1802	SOFTAIL SLIM S	16 > 17	▪
FLSTFBS	1802	FAT BOY S	16 > 17	▪
FLSTNSE	1802	CVO SOFTAIL DELUXE	14 > 14	▪
FLSTNSE	1802	CVO SOFTAIL DELUXE	15 > 17	▪
FXSBSE	1802	CVO BREAKOUT	13 > 14	▪

07HD08.SP 46 x 49,5 x 7

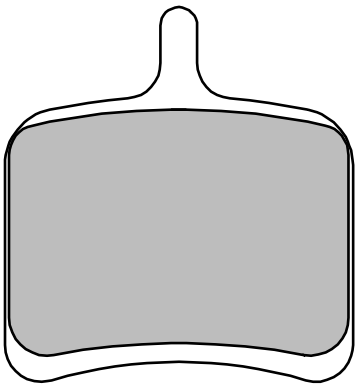

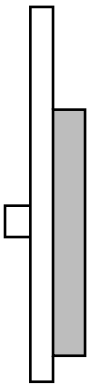

BUELL

1125 CR	09 > 10	▪
1125 R	08 > 10	▪

EBR

1190 RS	12 > 15	▪
1190 RX	14 > 15	▪
1190 SX	14 > 15	▪

07HD09.10 104,1 x 62 x 11,5

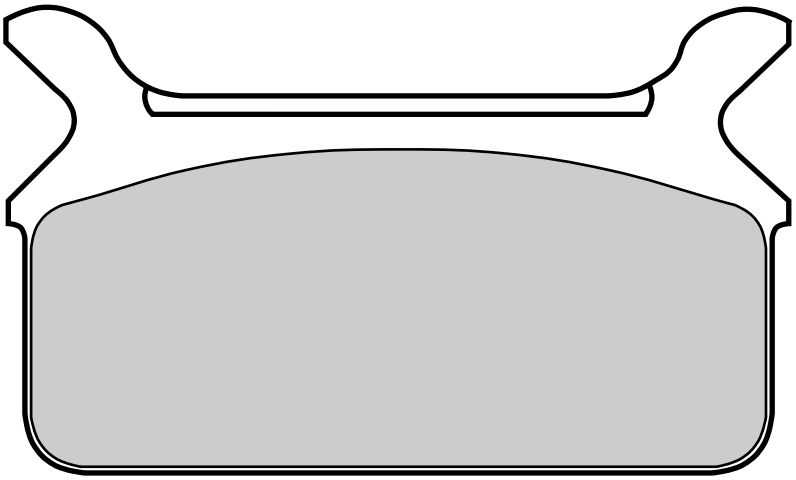

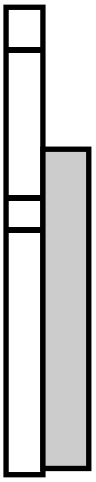

HARLEY DAVIDSON

FLHS	1340	ELECTRA GLIDE SPORT	90 > 90	▪
FLHTC	1340	ELECTRA GLIDE CLASSIC	90 > 99	▪
FLHTC	1340	ULTRA CLASSIC	90 > 99	▪
FLST	1340	HERITAGE SOFTAIL	88 > 99	▪
FLT/H	1340	SERIES	86 > 87	▪
FLTC	1340	TOUR GLIDE CLASSIC	90 > 90	▪
FLT	EV	SERIES	88 > 99	▪

07HD10.11 104,1x 62 x11,3

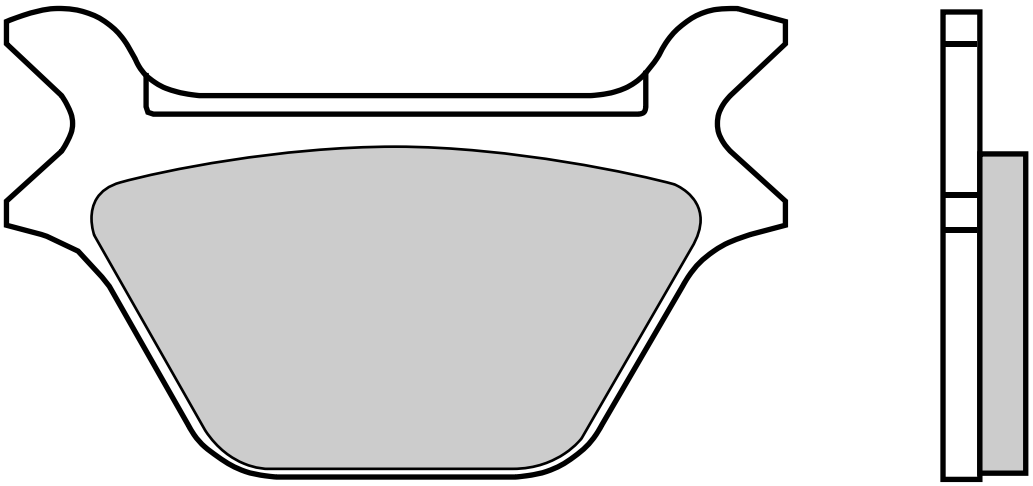

HARLEY DAVIDSON

XLH	883	SPORTSTER	87 > 99	▪
XLH	1100		87 > 88	▪
XLH	1200	SPORTSTER	90 > 99	▪
FLHT	1340	ELECTRA GLIDE CLASSIC	87 > 99	▪
FLSTC	1340	HERITAGE SOFTAIL CL.	90 > 99	▪
FLSTF	1340	FAT BOY	90 > 99	▪
FLSTN	1340	HERITAGE SOFTAIL NOST.	93 > 99	▪
FXDB	1340	DYNA GLIDE DAYTONA	91 > 99	▪
FXDB	1340	DYNA GLIDE STURGIS	91 > 99	▪
FXDB	1340	STURGIS	91 > 99	▪
FXDL	1340	DYNA LOW RIDER	93 > 99	▪
FXDWG	1340	DYNA WIDE GLIDE	93 > 99	▪
FXE	1340		82 > 82	▪
FXLR	1340	LOW RIDER CUSTOM	87 > 99	▪
FXR	1340	SUPER GLIDE	90 > 99	▪
FXR	1340		87 > 88	▪
FXRS	1340	LOW RIDER SPORT	87 > 99	▪
FXRS	1340	LOW RIDER SPORT ED.	90 > 99	▪
FXRS	1340	LOW RIDER, CONVERT.	90 > 99	▪
FXRT	1340	SPORT GLIDE	90 > 99	▪
FXSTC	1340	SOFTAIL CUSTOM	88 > 99	▪
FXSTS	1340	SPRINGER SOFTAIL	90 > 99	▪
FXWG	1340		87 > 88	▪
XLH	EV	SERIES	88 > 99	▪

07HD11.09 111,9x56,2 x10,9

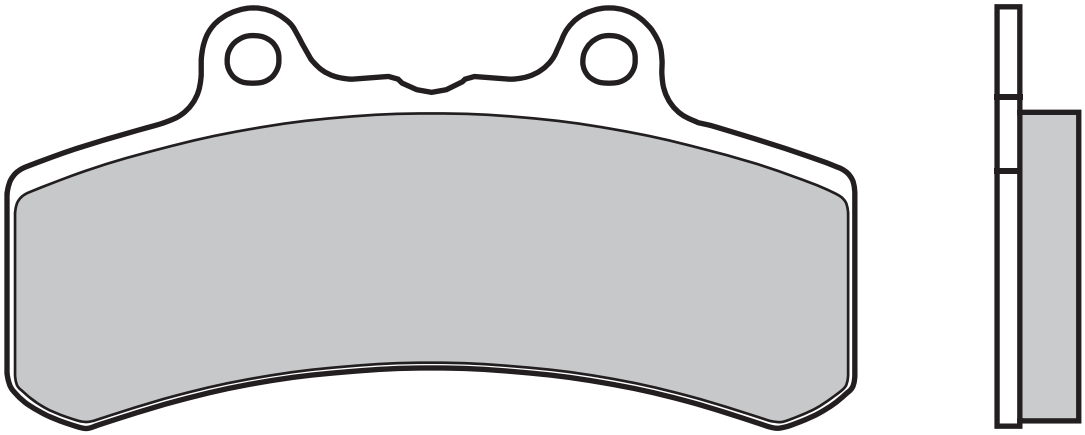

BUELL

RS	1200		12 > 12	▪
	EV	ALL MODELS	94 > 97	▪

07HD13.SA 101,6x38,6 x8,9

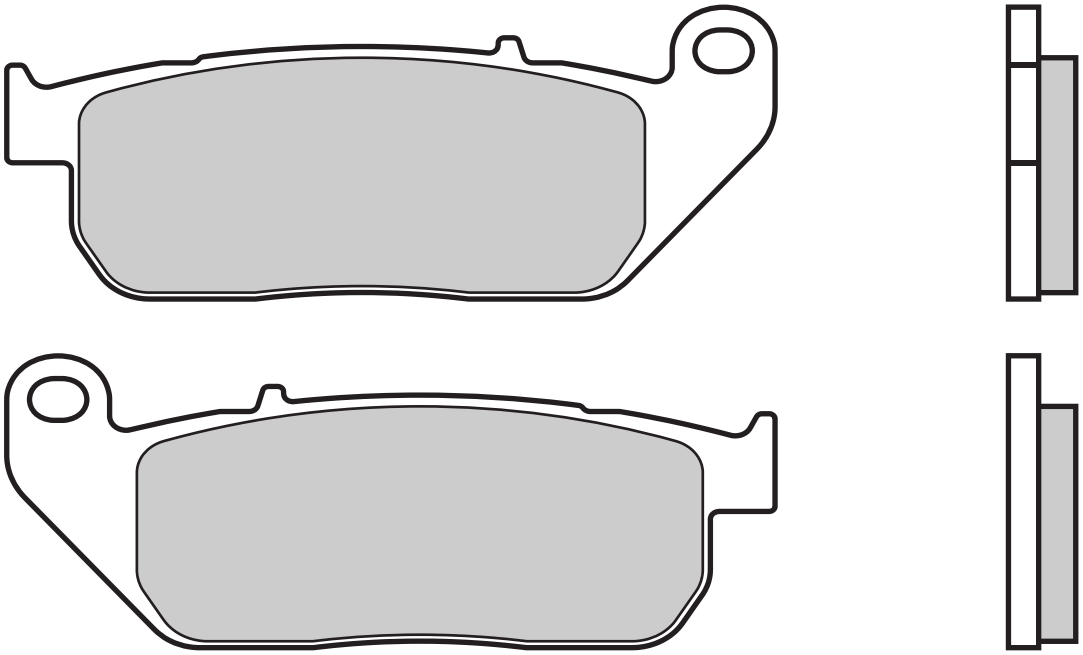

HARLEY DAVIDSON

XL	883	C SPORTSTER CUSTOM	04 > 13	▪
XL	883	L SPORTSTER LOW	06 > 13	▪
XL	883	L SUPER LOW	11 > 13	▪
XL	883	N IRON	13 > 13	▪
XL	883	R ROADSTER	10 > 13	▪
XL	883	SPORTSTER	04 > 13	▪
XL	883	SPORTSTER R	05 > 13	▪
XL	1200	C SPORTSTER CUSTOM	04 > 13	▪
XL	1200	L SPORTSTER LOW	07 > 10	▪
XL	1200	N NIGHTSTER	07 > 12	▪
XL	1200	R SPORTSTER ROADSTER	04 > 09	▪
XL	1200	V SEVENTY-TWO	11 > 13	▪
XL	1200	X FORTY-EIGHT	11 > 13	▪

07HD14.SP 85,7 x 44,3 x 10

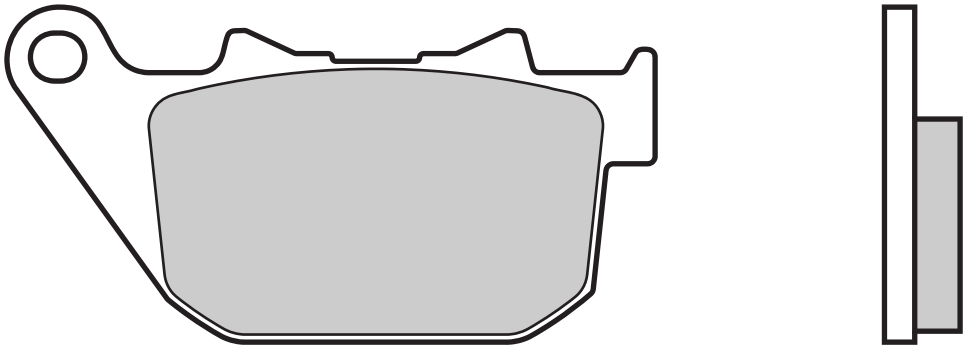

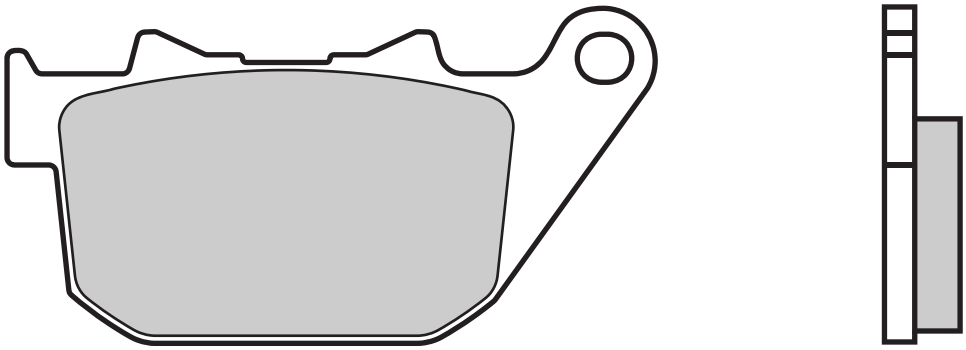

HARLEY DAVIDSON

XL	883	C SPORTSTER CUSTOM	04 > 13	▪
XL	883	L SPORTSTER LOW	06 > 13	▪
XL	883	L SUPER LOW	11 > 13	▪
XL	883	N IRON	13 > 13	▪
XL	883	R ROADSTER	10 > 13	▪
XL	883	SPORTSTER	04 > 13	▪
XL	883	SPORTSTER R	05 > 13	▪
XL	1200	C SPORTSTER CUSTOM	04 > 13	▪
XL	1200	L SPORTSTER LOW	07 > 10	▪
XL	1200	N NIGHTSTER	07 > 12	▪
XL	1200	R SPORTSTER ROADSTER	04 > 09	▪
XL	1200	V SEVENTY-TWO	11 > 13	▪
XL	1200	X FORTY-EIGHT	11 > 13	▪
XR	1200	X	10 > 13	▪
XR	1200		08 > 10	▪

07HD15.SA 88,6 x 61,8 x 8

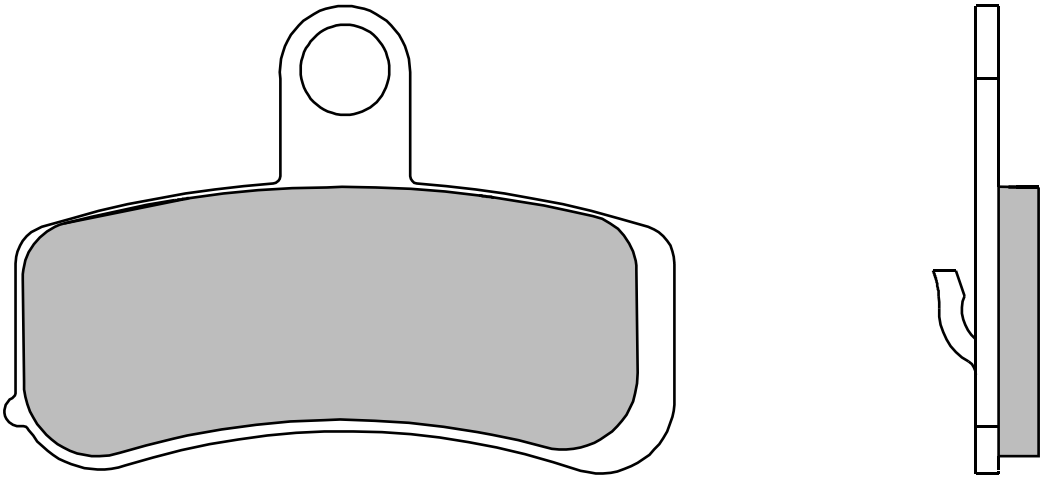

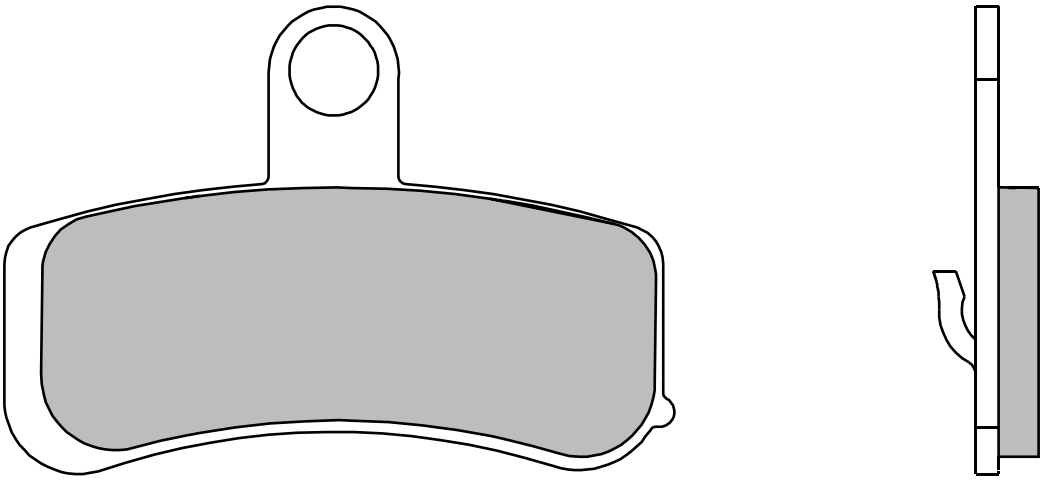

HARLEY DAVIDSON

FLSTC	1584	HERITAGE SOFTAIL CLASSIC	08 > 11	▪
FLSTF	1584	FAT BOY	08 > 11	▪
FLSTFB	1584	FAT BOY SPECIAL	10 > 11	▪
FLSTN	1584	SOFTAIL DELUXE	08 > 11	▪
FXCW	1584	ROCKER	08 > 09	▪
FXCWC	1584	ROCKER C	08 > 13	▪
FXD	1584	DYNA SUPER GLIDE	08 > 10	▪
FXDB	1584	DYNA STREET BOB	08 > 13	▪
FXDC	1584	DYNA SUPER GLIDE CUSTOM	08 > 13	▪
FXDF	1584	FAT BOB	08 > 11	▪
FXDL	1584	DYNA LOW RIDER	08 > 13	▪
FXDWG	1584	DYNA WIDE GLIDE	08 > 10	▪
FXST	1584	SOFTAIL STANDARD	08 > 14	▪
FXSTB	1584	NIGHT TRAIN	08 > 09	▪
FXSTC	1584	SOFTAIL CUSTOM	08 > 10	▪
FLD	1690	SWITCHBACK	12 > 16	▪
FLHTC	1690	ELECTRA GLIDE CLASSIC	11 > 16	▪
FLHTK	1690	ULTRA ELECTRA GLIDE	11 > 16	▪
FLS	1690	SOFTAIL SLIM	12 > 14	▪
FLSTC	1690	HERITAGE SOFTAIL CLASSIC	12 > 14	▪
FLSTF	1690	FAT BOY	12 > 14	▪
FLSTF	1690	FAT BOY SPECIAL	12 > 14	▪
FLSTFB	1690	FAT BOY	12 > 14	▪
FLSTN	1690	SOFTAIL DELUXE	12 > 14	▪
FXDB	1690	DYNA STREET BOB	14 > 17	▪
FXDBA	1690	DYNA STREET BOB	13 > 17	▪
FXDBB	1690	DYNA STREET BOB	14 > 17	▪
FXDBP	1690	DYNA STREET BOB	13 > 17	▪
FXDC	1690	DYNA SUPER GLIDE CUSTOM	14 > 14	▪
FXDF	1690	DYNA WIDE GLIDE	12 > 17	▪
FXDF	1690	FAT BOB	12 > 17	▪
FXDL	1690	DYNA LOW RIDER	14 > 17	▪
FXDLS	1690	DYNA LOW RIDER S	17 > 17	▪
FXS	1690	BLACKLINE	13 > 17	▪
FXSB	1690	BREAKOUT	14 > 14	▪
FLSTNSE	1802	CVO SOFTAIL DELUXE	14 > 14	▪
FXSBSE	1802	CVO BREAKOUT	13 > 14	▪

07HD16.CC	97,3 x 63,4 x 8		
07HD16.SA	"	"	"

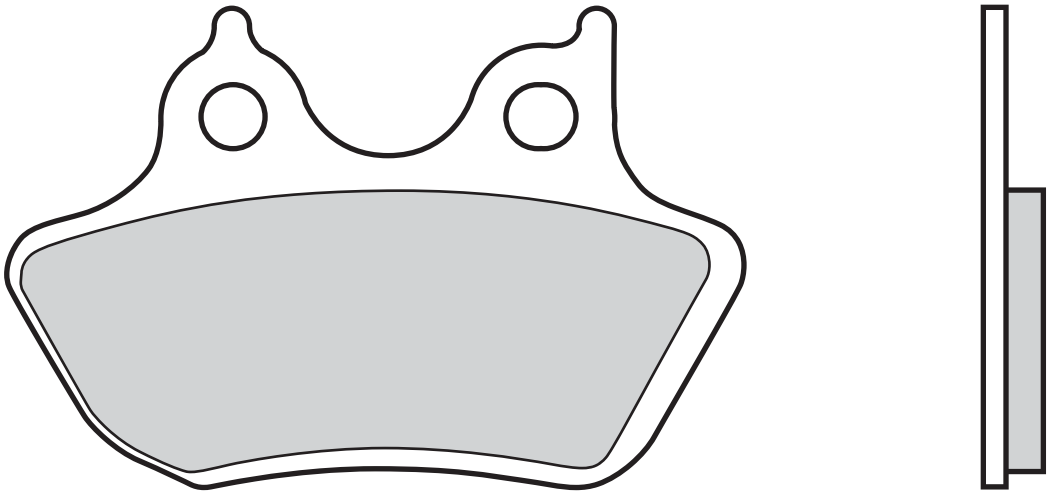

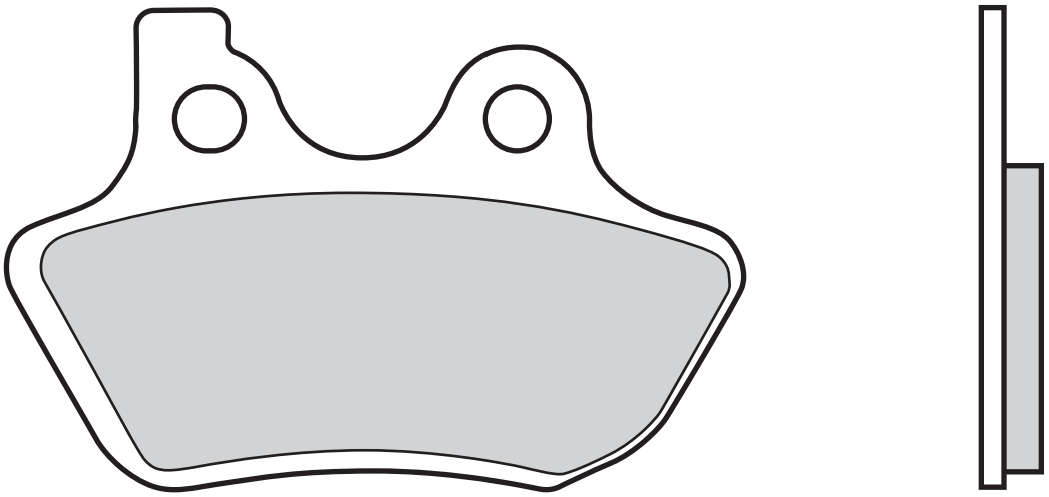

HARLEY DAVIDSON

XL	883	R SPORTSTER	00 > 03	▪	▪
XL	883	SPORTSTER CUSTOM	00 > 03	▪	▪
XLH	883	SPORTSTER	00 > 03	▪	▪
XLH	883	SPORTSTER HUGGER	00 > 03	▪	▪
VRSCA	1130	V-ROD	02 > 05	▪	▪
VRSCB	1130	V-ROD	04 > 04	▪	▪
XL	1200	SPORTSTER CUSTOM	00 > 03	▪	▪
XL	1200	SPORTSTER SPORT	00 > 03	▪	▪
XLH	1200	SPORTSTER	00 > 03	▪	▪
FLHR/I	1450	ROAD KING	00 > 06	▪	▪
FLHRCI	1450	ROAD KING CLASSIC	00 > 06	▪	▪
FLHRS/I	1450	ROAD KING CUSTOM	04 > 06	▪	▪
FLHT/I	1450	ELECTRA GLIDE STANDARD	00 > 06	▪	▪
FLHTC/I	1450	ELECTRA GLIDE CLASSIC	00 > 06	▪	▪
FLHTCUI	1450	ULTRA CLASSIC ELECTRA GLIDE	00 > 06	▪	▪
FLHXI	1450	STREET GLIDE	06 > 06	▪	▪
FLSTC	1450	SOFTAIL	06 > 07	▪	▪
FLSTC/I	1450	HERITAGE SOFTAIL CLASSIC	00 > 04	▪	▪
FLSTCI	1450	SOFTAIL	06 > 06	▪	▪
FLSTF	1450	FAT BOY	06 > 07	▪	▪
FLSTF/I	1450	FAT BOY	00 > 04	▪	▪
FLSTFI	1450	FAT BOY	06 > 06	▪	▪
FLSTI	1450	HERITAGE SOFTAIL	06 > 06	▪	
FLSTN/I	1450	SOFTAIL DELUXE	06 > 06	▪	▪
FLSTS/I	1450	HERITAGE SPRINGER	00 > 03		▪

FLSTSC/I	1450	SPRINGER SOFTAIL CLASSIC	06 > 06		▪
FLTR/I	1450	ROAD GLIDE CLASSIC	00 > 06	▪	▪
FXD	1450	DYNA SUPER GLIDE	00 > 03	▪	▪
FXDBI	1450	DYNA STREET BOB	06 > 06	▪	▪
FXDC/I	1450	DYNA SUPER GLIDE CUSTOM	05 > 06	▪	▪
FXDI	1450	35TH ANNIVERSARY SUPER GLIDE	06 > 06	▪	
FXDI	1450	DYNA SUPER GLIDE	04 > 07	▪	▪
FXDL	1450	DYNA LOW RIDER	00 > 03	▪	▪
FXDLI	1450	DYNA LOW RIDER	04 > 06	▪	▪
FXDS	1450	DYNA CONVERTIBLE	00 > 02	▪	▪
FXDWG	1450	DYNA WIDE GLIDE	00 > 03	▪	▪
FXDWGI	1450	DYNA WIDE GLIDE	04 > 06	▪	▪
FXDX	1450	DYNA SUPER GLIDE SPORT	00 > 03	▪	▪

FXDXI	1450	DYNA SUPER GLIDE SPORT	04 > 06	▪	▪
FXDXT	1450	DYNA SUPER GLIDE T-SPORT	00 > 03	▪	▪
FXST/I	1450	SOFTAIL STANDARD	00 > 05	▪	▪
FXST/I	1450	SOFTAIL STANDARD	06 > 06	▪	
FXSTB/I	1450	NIGHT TRAIN	00 > 05	▪	▪
FXSTB/I	1450	NIGHT TRAIN	06 > 06	▪	
FXSTD/I	1450	SOFTAIL DEUCE	00 > 05	▪	▪
FXSTD/I	1450	SOFTAIL DEUCE	06 > 06	▪	
FXSTS/I	1450	SOFTAIL	05 > 05		▪
FXSTS/I	1450	SPRINGER SOFTAIL	00 > 04		▪
FLHR	1584	ROAD KING	07 > 07	▪	▪
FLHRC	1584	ROAD KING CLASSIC	07 > 07	▪	▪
FLHRS	1584	ROAD KING CUSTOM	07 > 07	▪	▪
FLHT	1584	ELECTRA GLIDE STANDARD	07 > 07	▪	▪

FLHTC	1584	ELECTRA GLIDE CLASSIC	07 > 07	▪	▪
FLHTCU	1584	ULTRA CLASSIC ELECTRA GLIDE	07 > 08	▪	▪
FLHX	1584	STREET GLIDE	07 > 07	▪	▪
FLSTC	1584	HERITAGE SOFTAIL CLASSIC	07 > 07	▪	
FLSTF	1584	FAT BOY	07 > 07	▪	
FLSTN	1584	SOFTAIL DELUXE	07 > 07	▪	
FXD	1584	DYNA SUPER GLIDE	07 > 07	▪	▪
FXDB	1584	DYNA STREET BOB	07 > 07	▪	▪
FXDC	1584	DYNA SUPER GLIDE CUSTOM	07 > 07	▪	▪
FXDL	1584	DYNA LOW RIDER	07 > 07	▪	▪
FXDWG	1584	DYNA WIDE GLIDE	07 > 07	▪	▪
FXST	1584	SOFTAIL STANDARD	07 > 07	▪	
FXSTB	1584	NIGHT TRAIN	07 > 07	▪	
FXSTC	1584	SOFTAIL CUSTOM	07 > 07	▪	
FXSTD	1584	SOFTAIL DEUCE	07 > 07	▪	

07HD17.SA	91,5 x	58	x 7
	91,5 x	58,1	x 7
07HD17.SP	"	"	"

HARLEY DAVIDSON

RH	975	NIGHTSTER	22 > 23	▪	
VRSCA	1130	V-ROD	06 > 10	▪	▪
VRSCD	1130	NIGHT ROD	06 > 08	▪	▪
VRSCR	1130	STREET ROD	06 > 07	▪	▪
VRSCAW	1250	V-ROD	08 > 10	▪	▪
VRSCDX	1250	NIGHT ROD SPECIAL	08 > 17	▪	▪
VRSCF	1250	MUSCLE	09 > 17	▪	▪
VRSCX	1250	V-ROD	08 > 10	▪	▪
FLHR	1584	ROAD KING	08 > 10	▪	▪
FLHRC	1584	ROAD KING CLASSIC	08 > 10	▪	▪
FLHT	1584	ELECTRA GLIDE STANDARD	08 > 10	▪	▪
FLHTC	1584	ELECTRA GLIDE CLASSIC	08 > 10	▪	▪
FLHTCI	1584	ULTRA ELECTRA GLIDE CLASSIC	08 > 10	▪	▪
FLHTCU	1584	ULTRA CLASSIC ELECTRA GLIDE	09 > 10	▪	▪
FLHTK	1584	ELECTRA GLIDE ULTRA LTD	10 > 10	▪	▪
FLHX	1584	STREET GLIDE	08 > 10	▪	▪
FLTR	1584	ROAD GLIDE	08 > 10	▪	▪
FLTRU	1584	ROAD GLIDE ULTRA	11 > 16	▪	▪
FLTRX	1584	ROAD GLIDE CUSTOM	10 > 10	▪	▪
FLHR	1690	ROAD KING	11 > 16	▪	▪
FLHRC	1690	ROAD KING CLASSIC	11 > 16	▪	▪
FLHTCU	1690	ULTRA CLASSIC ELECTRA GLIDE	11 > 16	▪	▪
FLHTCUL	1690	ELECTRA GLIDE ULTRA CLASSIC LOW	15 > 16	▪	▪

FLHT-CUTG	1690	TRI GLIDE ULTRA CLASSIC TRIKE	09 > 13	▪	
FLHTK	1690	ULTRA CLASSIC ELECTRA GLIDE	10 > 16	▪	▪
FLHTKL	1690	ULTRA LIMITED LOW	15 > 16	▪	▪
FLHX	1690	STREET GLIDE	11 > 16	▪	▪
FLHXS	1690	STREET GLIDE SPECIAL	14 > 16	▪	▪
FLHXXX	1690	STREET GLIDE TRIKE	10 > 11	▪	
FLTRX	1690	ROAD GLIDE	15 > 16	▪	▪
FLTRXS	1690	ROAD GLIDE SPECIAL	15 > 16	▪	▪
FLHR	1750	ROAD KING	17 > 22	▪	▪

FLHRC	1750	ROAD KING CLASSIC	17 > 17	▪	▪
FLHRXS	1750	ROAD KING SPECIAL	17 > 22	▪	▪
FLHT	1750	ELECTRA GLIDE STANDARD	19 > 22	▪	▪
FLHTCU	1750	ULTRA CLASSIC ELECTRA GLIDE	17 > 19	▪	▪
FLHTK	1750	ULTRA LIMITED	17 > 22	▪	▪
FLHTKL	1750	ULTRA LIMITED LOW	17 > 19	▪	▪
FLHX	1750	STREET GLIDE	17 > 22	▪	▪
FLHX	1750	STREET GLIDE SPECIAL	17 > 19	▪	▪
FLHXS	1750	STREET GLIDE SPECIAL	17 > 22	▪	▪

FLTRU	1750	ROAD GLIDE ULTRA	17 > 19	▪	▪
FLHRSE5	1802	CVO ROAD KING	14 > 15	▪	▪
FLHTKSE	1802	CVO LIMITED	14 > 16	▪	▪
FLHXSE	1802	CVO STREET GLIDE	10 > 16	▪	▪
FLTRUSE	1802	CVO ROAD GLIDE ULTRA	11 > 16	▪	▪
FLHTKSE	1870	CVO LIMITED	17 > 17	▪	▪
FLHXSE	1870	CVO STREET GLIDE	17 > 17	▪	▪
FLRT	1870	FREEWHEELER	19 > 22	▪	
FLTH-CUTG	1870	TRI GLIDE ULTRA	19 > 22	▪	
FLHT-CUTGSE	1917	CVO TRI GLIDE	20 > 22	▪	
FLHTKSE	1917	CVO LIMITED	18 > 19	▪	▪
FLHXSE	1917	CVO STREET GLIDE	18 > 22	▪	▪

07HD18.CC	97,5 x 63,6 x 8		
07HD18.SP	"	"	"

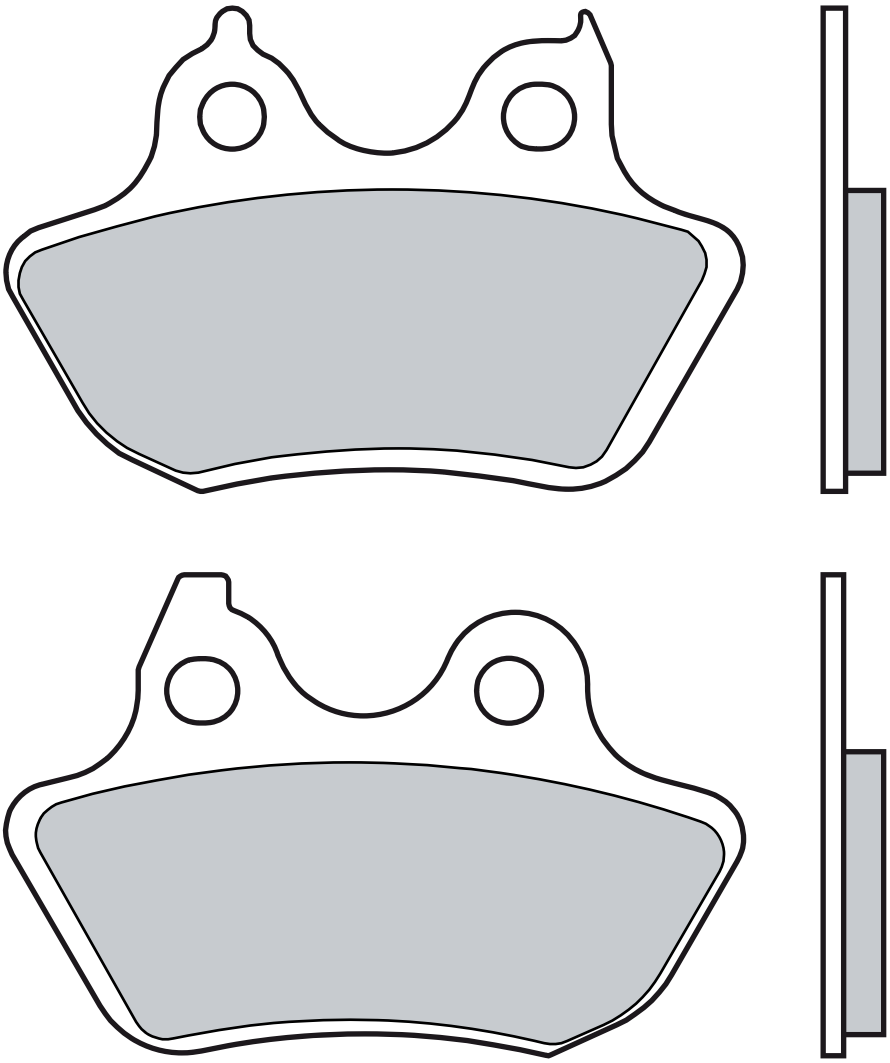

HARLEY DAVIDSON

FLSTI	1450	HERITAGE SOFTAIL	06 > 06	▪
FXDI	1450	35TH ANNIVERSARY SUPER GLIDE	06 > 06	▪
FXST/I	1450	SOFTAIL STANDARD	06 > 06	▪
FXSTB/I	1450	NIGHT TRAIN	06 > 06	▪
FXSTD/I	1450	SOFTAIL DEUCE	06 > 06	▪
FXSTS/I	1450	SOFTAIL	06 > 06	▪
FLSTC	1584	HERITAGE SOFTAIL CLASSIC	07 > 07	▪
FLSTF	1584	FAT BOY	07 > 07	▪
FLSTN	1584	SOFTAIL DELUXE	07 > 07	▪
FLSTSC/I	1584	SOFTAIL	07 > 07	▪
FXST	1584	SOFTAIL STANDARD	07 > 07	▪
FXSTB	1584	NIGHT TRAIN	07 > 07	▪
FXSTC	1584	SOFTAIL CUSTOM	07 > 07	▪
FXSTD	1584	SOFTAIL DEUCE	07 > 07	▪

07HD19.SA 61 x 46,5 x 7,3
07HD19.SR " " "

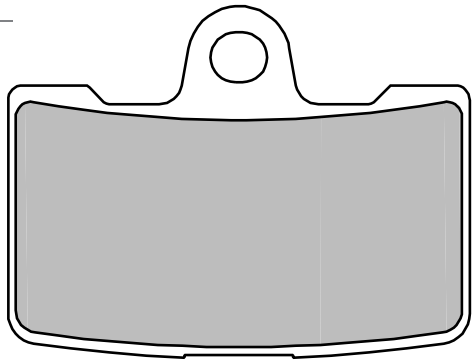

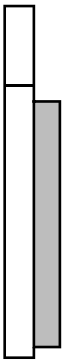

BUELL

	1125	CR	09 > 10	▪
	1125	R	08 > 10	▪
XB12R	1200	FIREBOLT	09 > 10	▪
XB12SCG	1200	LIGHTNING	09 > 10	▪
XB12SS	1200	LIGHTNING LONG	09 > 10	▪

EBR

1190	RS	12 > 15	▪
1190	RX	14 > 15	▪
1190	SX	14 > 15	▪

07HD20.SA 74,5 x 55,2 x 9,2

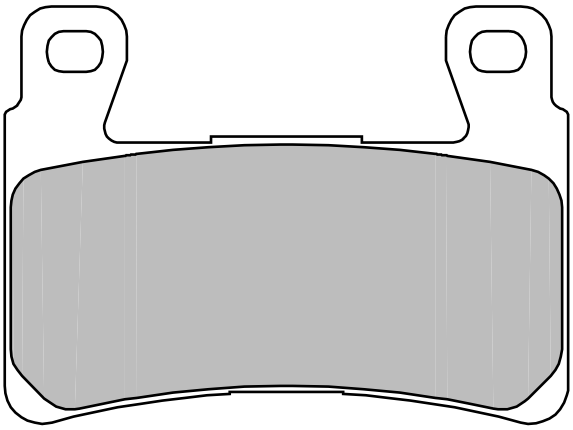

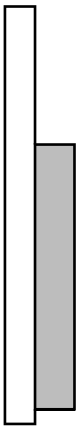

HARLEY DAVIDSON

XR	1200	X	10 > 13	▪
XR	1200		08 > 10	▪
FXST	1584	SOFTAIL STANDARD	15 > 17	▪
FLS	1690	SOFTAIL SLIM	15 > 17	▪
FLSTC	1690	HERITAGE SOFTAIL CLASSIC	15 > 17	▪
FLSTF	1690	FAT BOY	15 > 17	▪
FLSTFB	1690	FAT BOY	15 > 17	▪
FLSTN	1690	SOFTAIL DELUXE	15 > 17	▪
FXSB	1690	BREAKOUT	15 > 17	▪
FLDE	1750	SOFTAIL DELUXE	18 > 19	▪
FLFB	1750	FAT BOY	18 > 20	▪
FLHC	1750	HERITAGE CLASSIC	18 > 19	▪
FLSB	1750	SPORT GLIDE	18 > 20	▪
FLSL	1750	SOFTAIL SLIM	18 > 20	▪
FXBB	1750	STREET BOB	18 > 22	▪
FXBR	1750	BREAKOUT	18 > 19	▪
FXFB	1750	FAT BOB	18 > 20	▪
FXLR	1750	LOW RIDER	18 > 20	▪
FXST	1750	SOFTAIL STANDARD	22 > 22	▪
FLSS	1802	SOFTAIL SLIM S	16 > 17	▪
FLSTFBS	1802	FAT BOY S	16 > 17	▪
FLSTNSE	1802	CVO SOFTAIL DELUXE	15 > 17	▪
FLFBS	1870	FAT BOY	18 > 22	▪
FLHCS	1870	HERITAGE CLASSIC	18 > 22	▪
FXBBS	1870	STREET BOB	22 > 22	▪
FXBRS	1870	BREAKOUT	18 > 20	▪
FXDR	1870		19 > 20	▪
FXFBS	1870	FAT BOB	18 > 22	▪
FXLRS	1917	LOW RIDER S	22 > 22	▪
FXLRST	1917	LOW RIDER ST	22 > 22	▪

07HD21.CC	94	x 36,2	x 9
07HD21.SA	"	"	"
07HD21.SP	"	"	"

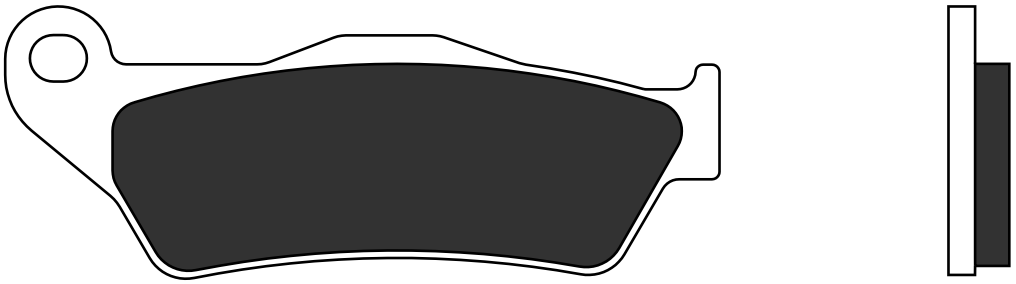

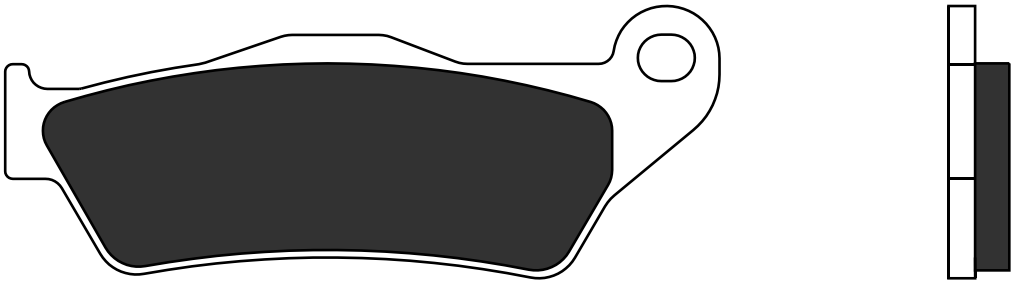

HARLEY DAVIDSON

XG	500	STREET	14 > 15	▪	▪
XG	750	STREET	14 > 15	▪	▪

07HD22.CC	118	x 48,5	x 9,2
07HD22.SA	"	"	"

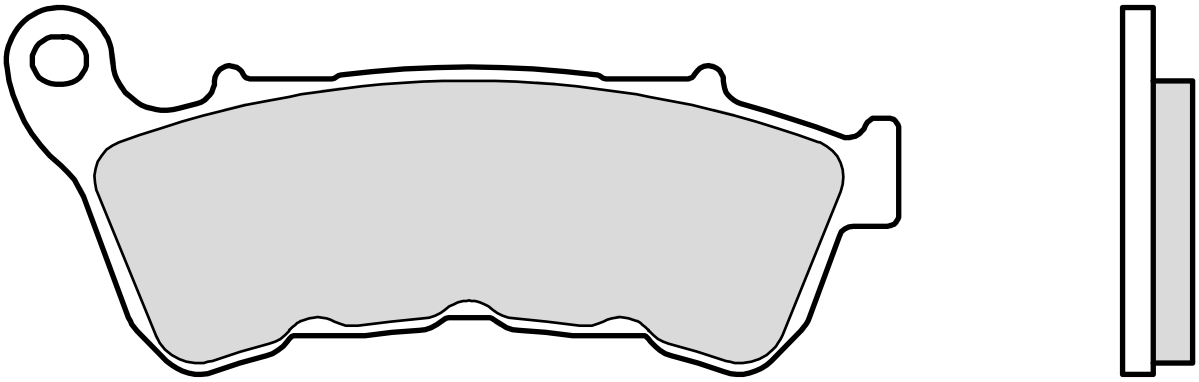

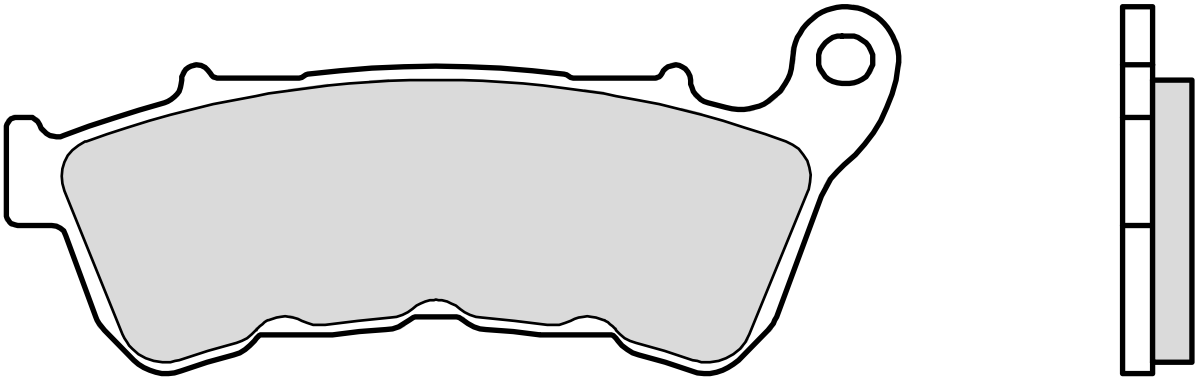

HARLEY DAVIDSON

XL	883	L SUPER LOW	14 > 18	▪
XL	883	N IRON	14 > 22	▪
XL	883	R ROADSTER	14 > 15	▪
XL	1200	C, CA, CB, CP CUSTOM	14 > 19	▪
XL	1200	CX	17 > 17	▪
XL	1200	IRON	18 > 22	▪
XL	1200	ROADSTER	18 > 20	▪
XL	1200	T SUPER LOW	15 > 17	▪
XL	1200	V SEVENTY-TWO	14 > 16	▪
XL	1200	X FORTY-EIGHT	14 > 22	▪
XL	1200	X FORTY-EIGHT SPEC.	19 > 20	▪

07HD23.CC	81,9 x 42,1 x 9,9		
07HD23.SP	"	"	"

HARLEY DAVIDSON

FLDE	1750	SOFTAIL DELUXE	18 > 19	▪
FLFB	1750	FAT BOY	18 > 20	▪
FLHC	1750	HERITAGE CLASSIC	18 > 19	▪
FLSB	1750	SPORT GLIDE	18 > 20	▪
FLSL	1750	SOFTAIL SLIM	18 > 20	▪
FXBB	1750	STREET BOB	18 > 22	▪
FXBR	1750	BREAKOUT	18 > 19	▪
FXFB	1750	FAT BOB	18 > 20	▪
FXLR	1750	LOW RIDER	18 > 20	▪
FXST	1750	SOFTAIL STANDARD	22 > 22	▪
FLFBS	1870	FAT BOY	18 > 22	▪
FLHCS	1870	HERITAGE CLASSIC	18 > 22	▪
FXBBS	1870	STREET BOB	22 > 22	▪
FXBRS	1870	BREAKOUT	18 > 20	▪
FXDR	1870		19 > 20	▪
FXFBS	1870	FAT BOB	18 > 22	▪
FXLRS	1917	LOW RIDER S	22 > 22	▪
FXLRST	1917	LOW RIDER ST	22 > 22	▪

07HO01.30 51,6 x 51,6 x 19,5
52 x 52 x 13,7

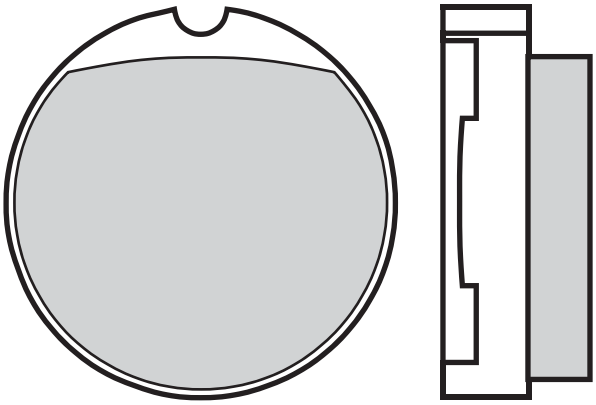

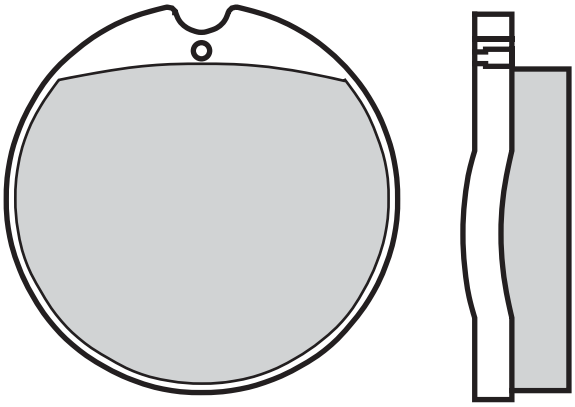

HONDA

CB	350	F, F1	73 > 76	▪
CB	360	G, T	73 > 76	▪
CJ	360	T	76 > 78	▪
CL	360		74 > 77	▪
CB	400	F, F1, F2	75 > 79	▪
CB	450	K5, K6, K7	72 > 77	▪
CB	500	F	72 > 75	▪
CB	500	T	75 > 78	▪
CB	550	F	75 > 79	▪
CB	550	K	74 > 78	▪
CB	750	A	76 > 78	▪
CB	750	F1	75 > 76	▪
CB	750	K FOUR	77 > 78	▪

07HO02.29 49,9 x 49,9 x 20
49,9 x 49,9 x 13,5

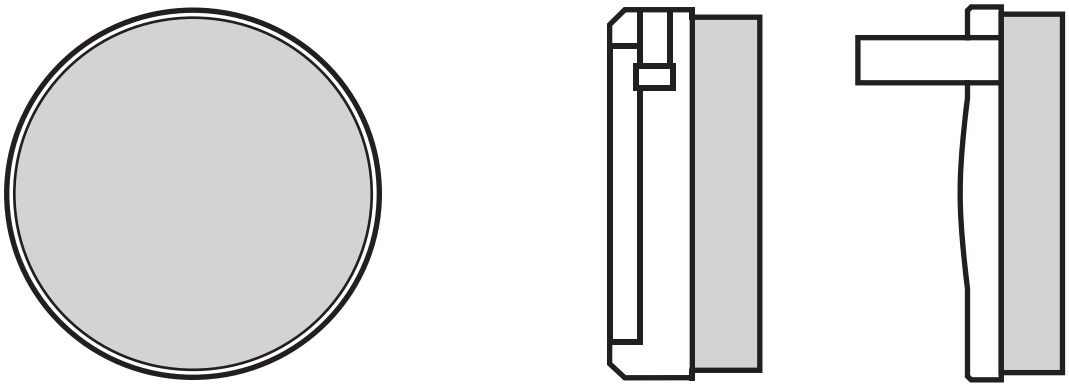

HONDA

CB	750	K0-K6 FOUR	70 > 76	▪	

07HO03.07 66,9 x 49,1 x 9,5

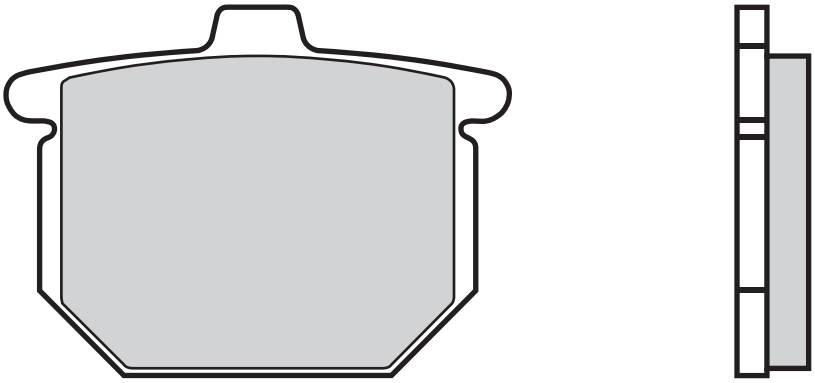

HONDA

MT	125	R	78 > 78	▪	
CB	400	N	78 > 82	▪	
CB	400	NZ	79 > 79	▪	
CX	400		81 > 81	▪	
GL	400		77 > 80	▪	
CX	500		78 > 80	▪	
CB	750	F	77 > 80	▪	▪
CB	750	SS	77 > 79		▪
CB	900	F	78 > 80	▪	▪
CBX	1000		78 > 80	▪	▪
GL	1000	GOLD WING	81 > 81	▪	▪
GL	1000	GR. TOUR. GOLD WING	81 > 82	▪	▪
GL	1000	K3 GOLD WING	78 > 79	▪	
GL	1100	A GOLD WING	79 > 83	▪	▪

07HO04.11 57,7 x 65,3 x 10,5

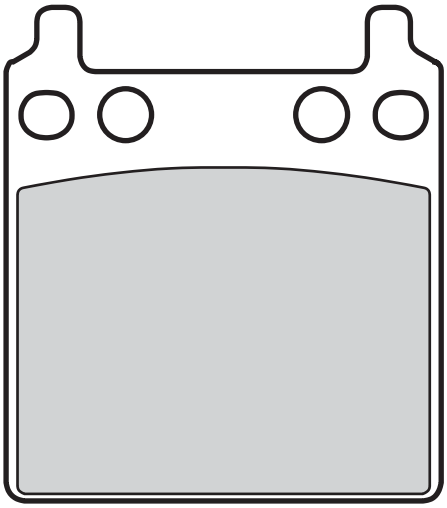

HONDA

CB	750	F1	75 > 76	▪
GL	1000	K1, K2 GOLD WING	75 > 77	▪
GL	1000	K3 GOLD WING	78 > 79	▪

07HO06.31 39,3 x 39,3 x 21 / 39,3 x 39,3 x 11

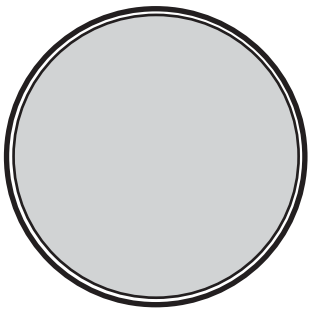

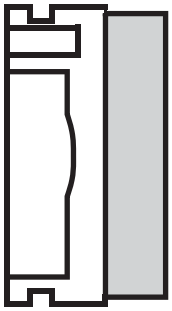

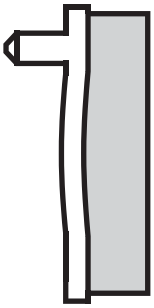

HONDA

CB	50	J, K1	75 > 79	▪
SS	50	ZB2	75 > 80	▪
CB	90		79 > 84	▪
CG	110		77 > 79	▪
CB	125	J	79 > 79	▪
CB	125	S	76 > 78	▪
MT	125	R	77 > 77	▪

07HO07.12 52,5 x 52,9 x 11

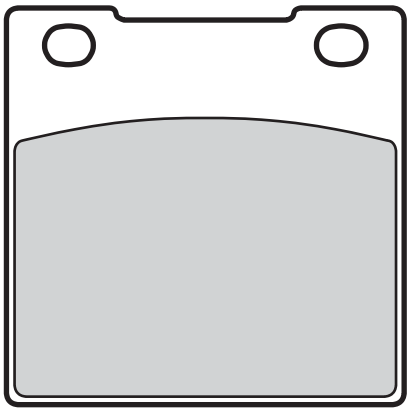

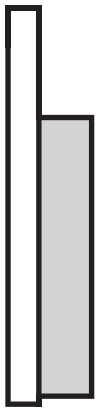

HONDA

CB	400	A	77 > 81	▪
CB	400	N, T, HAWK	78 > 82	▪
CB	400	T1, T2	77 > 78	▪
CM	400	A, T, TZ	79 > 79	▪
CM	400	T	79 > 81	▪
CB	650	C	80 > 85	▪
CB	650	Z	78 > 81	▪
CB	650		79 > 81	▪
CB	750	C	80 > 81	▪
CB	750	K, L	79 > 80	▪
CB	750	PZ	81 > 84	▪

07HO09.06	41,1 x	45	x8
07HO09.SX	"	"	"
07HO09.SD	"	"	"
07HO09.TT	"	"	"

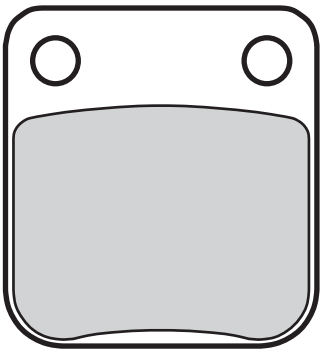

DAELIM

	100	ALTINO	99 > 03	▪
NF	125		03 > 03	▪
VS	125	EVOLUTION	95 > 08	▪

HONDA

MBX	80	FWD	83 > 86	▪
CB	125	RS	83 > 83	▪
CG	125		04 > 08	▪
CG	150		04 > 05	▪

HUSQVARNA

	EV	ALL MODELS CR,TC,TE,WR	92 > 94	▪

HYOSUNG

TE	400		05 > 06	▪
TE	450		07 > 11	▪

KAWASAKI

KX	65		00 > 21	▪
BN	125	ELIMINATOR	98 > 99	▪
KLX	125	D-TRACKER	10 > 14	▪
KLX	125		10 > 14	▪
Z	125	PRO	17 > 22	▪
KLX	150	D-TRACKER	16 > 18	▪
KLX	150	L	14 > 15	▪
KLX	230	R	22 > 23	▪
KLX	230	SE	22 > 22	▪
KLX	230		19 > 22	▪
KVF	360	PRAIRIE 2X4, 4X4	03 > 08	▪
KVF	400	PRAIRIE	97 > 98	▪
KVF	400	PRAIRIE 2X4	99 > 01	▪
KVF	400	PRAIRIE 4X4	99 > 02	▪

MASH

	125	CAFE RACER	14 > 16	▪
	125	SEVENTY FIVE	14 > 17	▪
	250	CAFE RACER	14 > 16	▪
	250	TWO FIFTY	14 > 17	▪

PGO

	50	BUGRIDER	06 > 06	▪
BR	150	BUGXTER	05 > 07	▪

SUZUKI

RM	65		03 > 06	▪
DR	125		86 > 02	▪
GX	125	R	88 > 03	▪
RH	125	X	87 > 87	▪
SP	125		86 > 88	▪
SX	125		85 > 86	▪
TS	125		85 > 86	▪
DR	200	S	15 > 17	▪
DR	200	SE	96 > 13	▪
DR	200	T	96 > 96	▪
DR	200		86 > 88	▪
SP	200		86 > 88	▪
SX	200	R	85 > 89	▪
RH	240	X	87 > 87	▪
TS	240	X	85 > 90	▪
DR	250		85 > 89	▪
LT-F	250	OZARK	03 > 13	▪
LT-Z	250	QUAD SPORT	04 > 11	▪
RH	250		85 > 87	▪
SP	250		85 > 85	▪
TS	250	X	85 > 89	▪
LT-A	400	EIGER 2WD/4WD	02 > 07	▪
LT-F	400	EIGER 2WD/4WD	02 > 07	▪
LT-A	500	F VINSON	02 > 02	▪

YAMAHA

SX	125	R	88 > 88	▪	
SX	200	R	88 > 98	▪	
YFS	200	R BLASTER	03 > 06	▪	
YFM	250	AN BRUIN 2X4	05 > 07	▪	
YFM	250	BEAR TRACKER	01 > 04	▪	
YFM	300	WARRIOR	89 > 89	▪	
YFM	350	BRUIN 2X4, 4X4	04 > 07	▪	
YFM	350	FWB L, LC BIG BEAR	99 > 99	▪	
YFM	350	FXG-FXM WOLVERINE	95 > 11	▪	
YFM	350	XG,XH WARRIOR	95 > 96	▪	
YFM	350	XW, XA-M WARRIOR	89 > 07	▪	▪
YFZ	350	BANSHEE	90 > 06	▪	
YFM	400	FAM KODIAK	00 > 02	▪	
YFM	400	FAR KODIAK AUTOMATIC	03 > 03	▪	
YFM	400	FWN BIG BEAR 4WD	00 > 11	▪	
YFM	400	FWNH BIG BEAR-BUCKMASTER 4WD	00 > 11	▪	
YFM	400	N BIG BEAR 2WD	00 > 11	▪	
YFM	450	FA KODIAK	03 > 07	▪	
YFM	450	WOLVERINE	06 > 10	▪	

07HO10.10	89,9 x	49	x 11
07HO10.SA	"	"	"
07HO10.LA	"	"	"
07HO10.SP	"	"	"

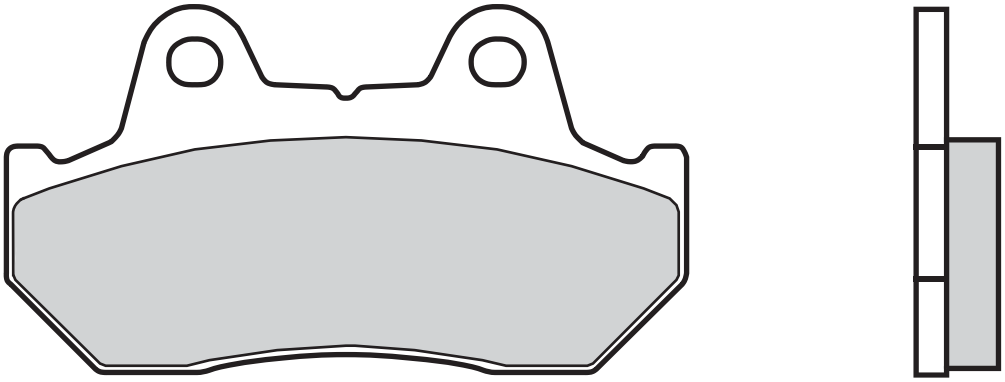

HONDA

CB	125	TDC	83 > 89	▪	▪
NSR	250	R	87 > 87		▪
CB	400	FOUR	81 > 85	▪	
CB	400	HAWK	81 > 85	▪	▪
CB	400	N	83 > 85	▪	
CB	400	TWIN	82 > 86	▪	
CB	400		81 > 82	▪	▪
CBR	400	F, FII	85 > 85	▪	▪
CBR	400	R	87 > 87		▪
CM	400	T	82 > 84	▪	
GB	400	T.T.	88 > 92	▪	
NS	400	R	85 > 87		▪
NV	400	CUSTOM	88 > 88		▪
	400	XELVIS	93 > 93	▪	▪
CB	450	T	82 > 86	▪	
CM	450	A, C	82 > 86	▪	
CMX	450	REBEL	86 > 88	▪	
CBR	500	F (AUSTRIA)	87 > 90		▪
CX	500	C	81 > 82	▪	
CX	500	SILVER W., TURBO	83 > 85	▪	▪
CX	500	TURBO	82 > 83	▪	
FT	500		82 > 84	▪	▪
GB	500	T.T.	88 > 92	▪	
GL	500	D	81 > 82	▪	
GL	500		82 > 82		▪
NS	500	R	85 > 85	▪	▪
VF	500	F, FII	84 > 86	▪	▪
VT	500	C SHADOW	83 > 86	▪	
XBR	500	S	85 > 89	▪	
CB	550	SC	83 > 84	▪	
CBR	600	F HURRICANE	87 > 90		▪
CBX	600	E	85 > 85	▪	
XL	600	LM, RM	85 > 87	▪	
XL	600	V, TRANSALP	87 > 90	▪	
CB	650	SC NIGHTHAWK	83 > 85	▪	
CB	650		85 > 85	▪	
CBX	650	ED, SC, SCD	83 > 83	▪	
CX	650	C	83 > 86	▪	▪
CX	650	TURBO	83 > 86	▪	▪
GL	650	D	83 > 84	▪	
CB	700	SC	84 > 86	▪	
VF	700	C MAGNA	84 > 84	▪	
VF	700	C MAGNA	87 > 87	▪	
VF	700	F INTERCEPTOR	84 > 85		▪
VF	700	S	84 > 85	▪	
VFR	700	F, F2	86 > 87		▪
VT	700	C, SHADOW	87 > 87	▪	
CB	750	C	82 > 84	▪	
CB	750	C, F, FII, K	85 > 86	▪	
CB	750	F	81 > 82	▪	▪
CB	750	K	81 > 82	▪	▪
CB	750	KZ	82 > 82	▪	
CBR	750	HURRICANE	87 > 00		▪
CBX	750	F	84 > 88	▪	▪
CBX	750		84 > 88	▪	▪
NV	750	CG SHADOW	86 > 89	▪	
VF	750	C	82 > 84	▪	
VF	750	C, MAGNA	88 > 93	▪	
VF	750	F	83 > 84	▪	▪
VF	750	S	85 > 85	▪	
VF	750	SPORT	82 > 83	▪	
VFR	750	F	86 > 87		▪
VP	750	CH, CUSTOM	87 > 87	▪	
VT	750	C, SHADOW	86 > 96	▪	
XLV	750	R	83 > 85	▪	
VT	800	C	88 > 94	▪	
CB	900	C	82 > 82	▪	▪
CB	900	F, F2	81 > 84		▪
CB	1000	C	83 > 84	▪	▪
CBR	1000	F	87 > 88		▪
CBX	1000		81 > 82		▪
VF	1000	F, FII	84 > 86	▪	▪
VF	1000	FII BOL D'OR	85 > 85	▪	▪
VF	1000	R	84 > 87	▪	▪
VT	1000	C	88 > 88	▪	
CB	1100	F	83 > 85	▪	▪
CB	1100	R, RD	81 > 83	▪	▪
GL	1100	-1, DLX GOLD WING	81 > 87	▪	▪
GL	1100	GOLD WING	82 > 83		▪
VF	1100	C	83 > 86		▪
VF	1100	S	84 > 85		▪
VT	1100	C SHADOW	87 > 93	▪	
GL	1200	A, I GOLD WING	84 > 86		▪
GL	1200	DX GOLD WING	86 > 87		▪
GL	1200	GOLD WING	84 > 86		▪
GL	1500	A, SE, I GOLD WING	94 > 99		▪
GL	1500	GOLD WING, GOLD WING SE	88 > 99		▪
GLX	1500		88 > 99		▪

SYM

	110	BULLET	93 > 93	▪
	125	AERO WOLF	02 > 02	▪

07HO11.18 84,9 x 42,4 x 7,8
47,4 x 37 x 10

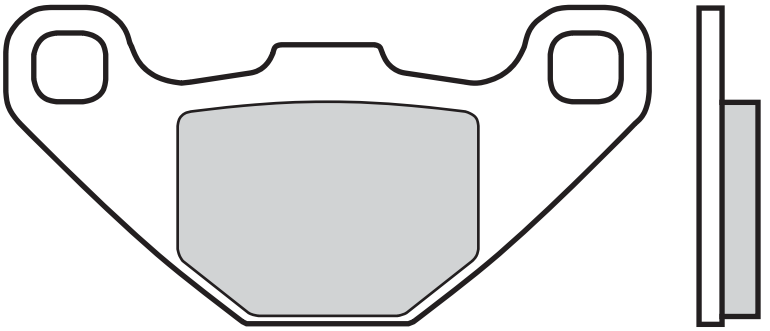

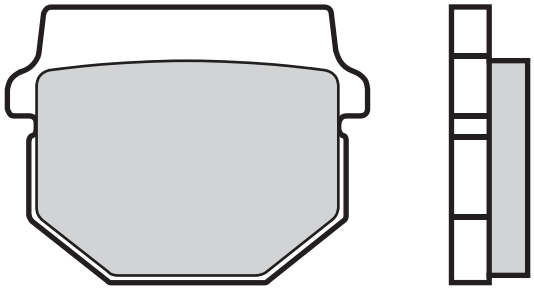

HM

CRE	50	BAJA	97 > 01	▪	▪
CRE	50		98 > 01	▪	

HONDA

MB	80		80 > 83	▪
MCX	80		82 > 85	▪

KAWASAKI

KMX	80		87 > 92	▪
KMX	125		87 > 02	▪

OHVALE

GP-2	190		21 > 21	▪

SUZUKI

RM	80		86 > 89	▪
RM	80		90 > 95	▪

07HO12.12 66,9 x 49,1 x 12

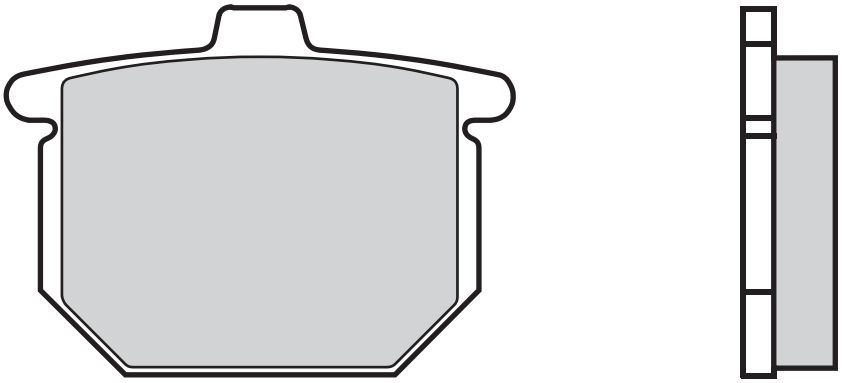

HONDA

CB	750	SS	77 > 79	▪
GL	1000	K1, K2 GOLD WING	75 > 77	▪

07HO13.CC	99,3 x 37,8 x 9,2		
07HO13.SP	"	"	"

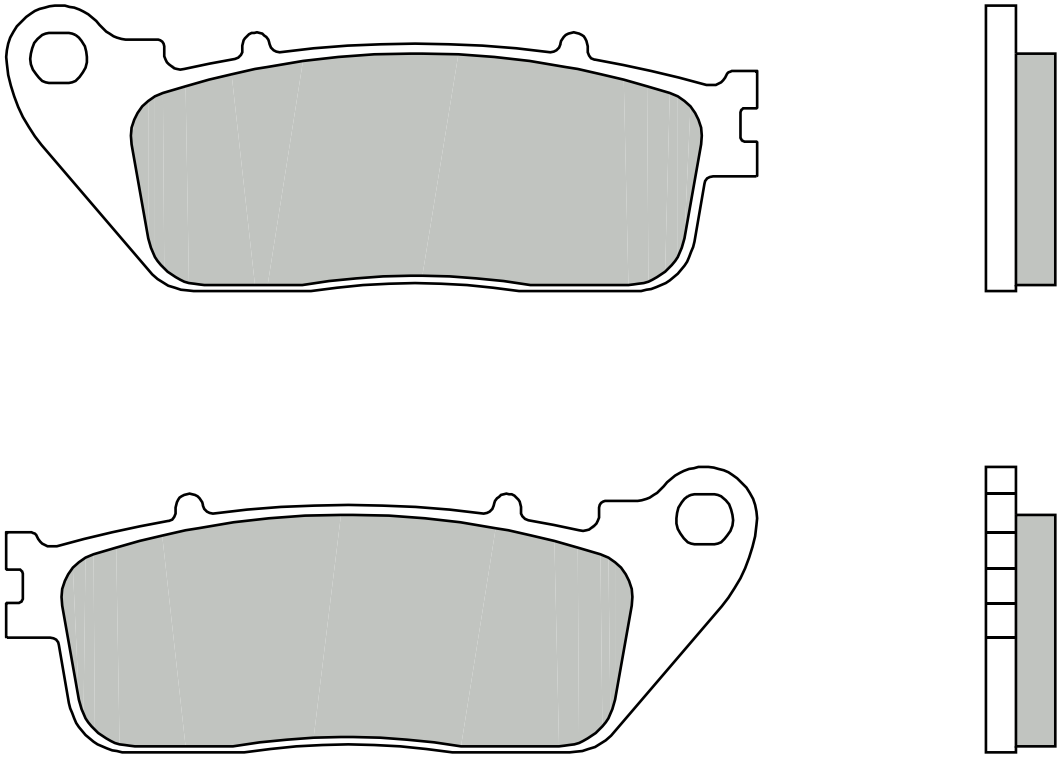

HONDA

VFR	800	CROSSRUNNER	11 > 13	▪
VFR	800	F	14 > 16	▪
VFR	800	F	17 > 19	▪
VFR	800	X CROSSRUNNER	15 > 16	▪
VFR	800	X CROSSRUNNER	17 > 18	▪
CB	1000	R	08 > 16	▪
CB	1000	R	18 > 22	▪
CB	1000	R ABS	08 > 16	▪
CB	1000	R+ NEO SPORTS CAFE	18 > 18	▪
VFR	1200	F	10 > 19	▪

07HO14.06 91,7 x 53,2 x 8

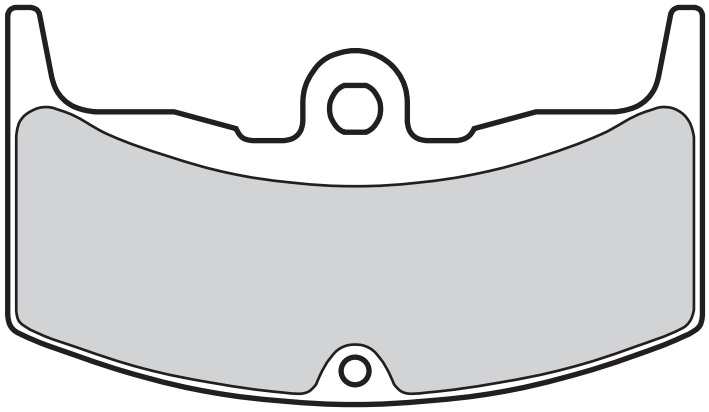

HONDA

CBX	400	F, F2, F2C	82 > 84	▪
VF	400	F	85 > 86	▪
VF	400	FD	83 > 85	▪
VT	400	E	83 > 86	▪
VT	500	E	83 > 85	▪
VT	500	ED	82 > 82	▪
CBX	550	F, F2	82 > 86	▪
CBX	650	E	83 > 90	▪

07HO15.05 80,9 x 41,7 x 7,3

07HO15.SX	"	"	"
07HO15.SD	"	"	"
07HO15.TT	"	"	"

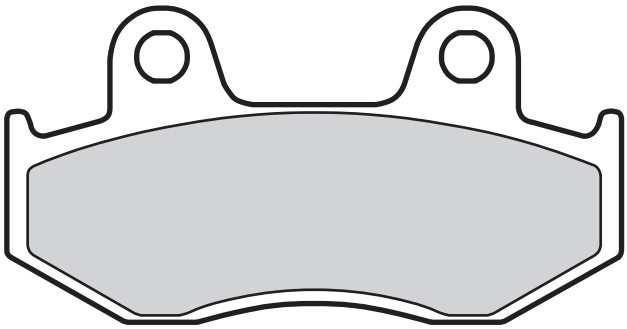

BENELLI

TNT	125		17 > 17	▪

HONDA

MBX	80		86 > 87	▪
MTX	80	R	87 > 87	▪
CR	125	RE, RF	84 > 85	▪
CR	125	RG	86 > 86	▪
MTX	125	R	84 > 95	▪
NSR	125	F	88 > 89	▪
XL	125	R	86 > 86	▪
MTX	200	R	85 > 86	▪ ▪
FTR	250		86 > 86	▪
TRX	250	R	86 > 89	▪
TRX	250	X FOURTRAX	87 > 87	▪
ATC	350	X	85 > 85	▪
XL	350	R	84 > 87	▪
XR	350	R	84 > 85	▪
CR	500	RE, RF	84 > 85	▪
CR	500	RG	86 > 86	▪
XL	500	R	83 > 87	▪
XR	500	R	86 > 86	▪
XR	500	R, PRO LINK	83 > 84	▪
XL	600	R	83 > 86	▪
XLM	600	LM	87 > 91	▪
XR	600	R	83 > 87	▪

07HO16.09 89,9 x 51,1 x 9,9

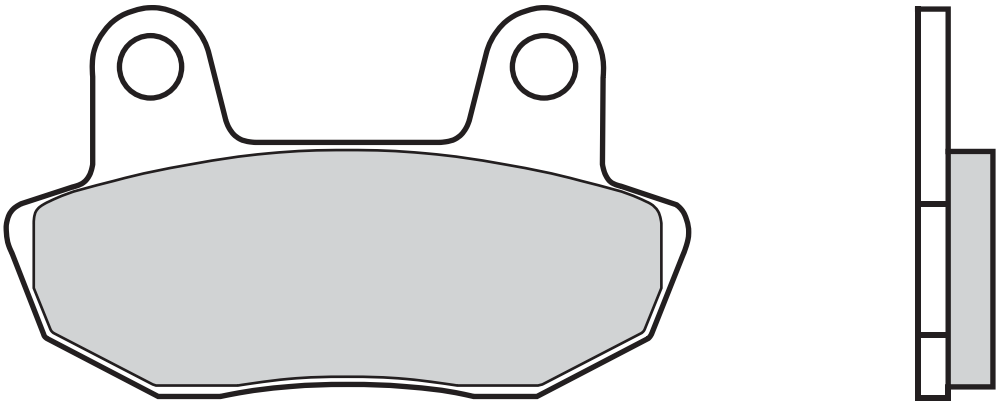

HONDA

CB	450	N	84 > 85	▪	
CB	450	SC NIGHTHAWK	82 > 82	▪	
CB	650	SCC NIGHTHAWK	82 > 82	▪	
VT	700	C SHADOW	84 > 85	▪	
VT	700	C SHADOW	86 > 86	▪	
VT	750	C	83 > 85	▪	

07HO17.08 91,7 x 53,2 x 9,5

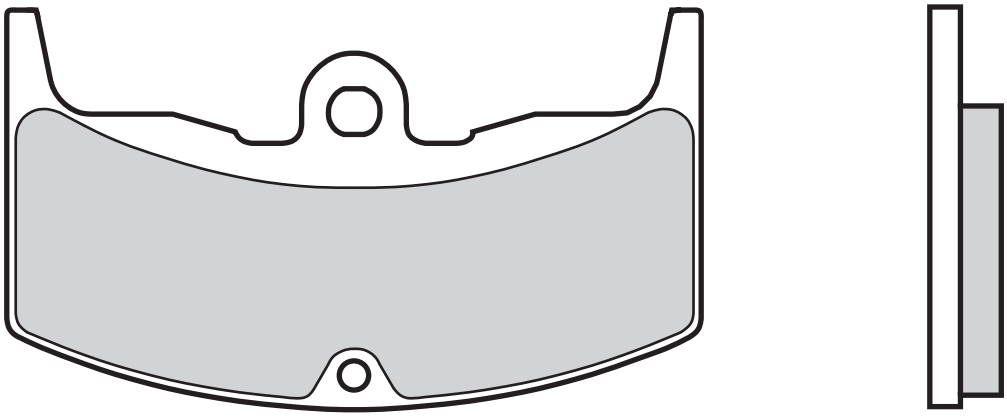

HONDA

CBX	400	CUSTOM	88 > 88	▪	▪
CBX	400	F	85 > 86	▪	▪
CBX	400	F, F2, F2C	82 > 84	▪	
NV	400	CUSTOM	88 > 88	▪	
VF	400	F	85 > 86	▪	
VF	400	FD	83 > 85	▪	
VT	400	E	83 > 86	▪	
CBX	550	F, F2	82 > 86	▪	

07HO18.07	89,9 x	49	x 9
07HO18.SP	"	"	"

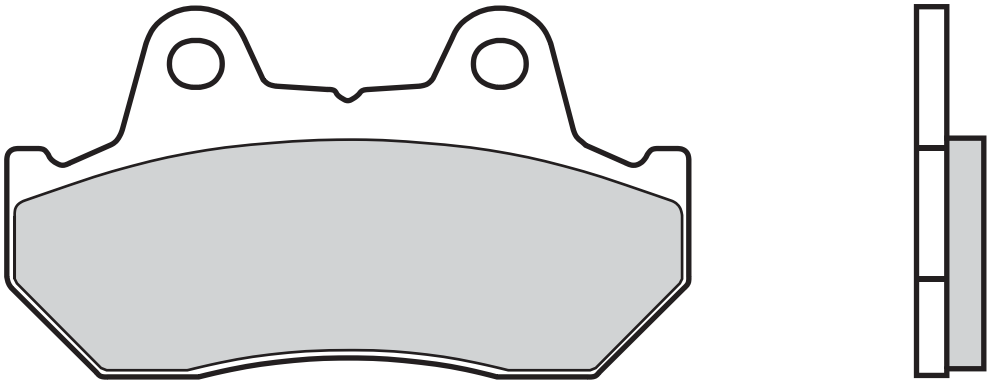

HONDA

CB	125	T, SUPERDREAM	82 > 83	▪
CBX	125	F	84 > 88	▪
CM	400	C	81 > 81	▪
NS	400	R	85 > 87	▪
VF	400	INTEGRA	86 > 88	▪ ▪
CB	450	SC NIGHTHAWK	83 > 86	▪
CX	500	EURO	82 > 84	▪ ▪
CX	500	TURBO	82 > 83	▪
CX	500		81 > 81	▪
GL	500	I	81 > 82	▪
GL	500		82 > 82	▪
CX	650	E	83 > 86	▪
VF	700	C MAGNA	85 > 86	▪
VF	700	F INTERCEPTOR	84 > 85	▪
CB	750	SC	82 > 83	▪
XLV	750	R	86 > 88	▪
CB	900	F, F2	81 > 84	▪
CBX	1000		81 > 82	▪
GL	1100	GOLD WING	82 > 83	▪
VF	1100	C	83 > 86	▪
VF	1100	S	84 > 85	▪
GL	1200	A, I GOLD WING	84 > 86	▪
GL	1200	DX GOLD WING	86 > 87	▪
GL	1200	GOLD WING	84 > 86	▪

XINGFU

XF	150	A	97 > 97	▪

07HO20.SX	45,9 x	45	x 6,5/7,5
07HO20.SD	"	"	"
07HO20.TT	"	"	"

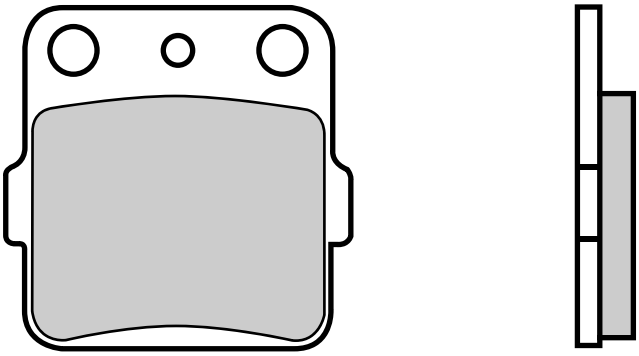

HONDA

ATC	200	X	83 > 85	▪
ATC	250	R	82 > 84	▪
ATC	250	X	85 > 85	▪
ATC	350	X	85 > 85	▪
ATC	350	X	86 > 89	▪

07HO21.07	81,1 x 42,1 x 8,9		
07HO21.SA	"	"	"
07HO21.SR	"	"	"

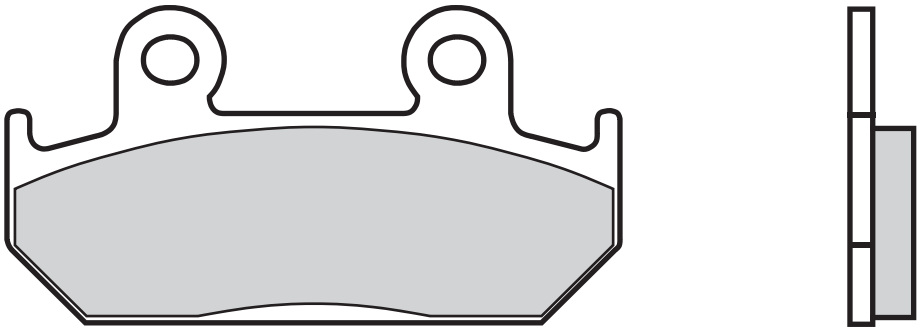

HONDA

CB	350	S.G. (U.K. ONLY)	87 > 90	▪
NX	350		88 > 99	▪
CB	400	N	86 > 86	▪
CBR	400	F	92 > 96	▪
CBR	400	R	87 > 87	▪
VFR	400	R	86 > 86	▪ ▪
VFR	400	R	87 > 88	▪
CB	450	S	86 > 88	▪
CBR	500	F (AUSTRIA)	87 > 90	▪
CBR	600	F HURRICANE	87 > 90	▪
CBR	600	F, SUPER SPORT	91 > 94	▪
NTV	600	REVERE	88 > 92	▪
XRV	750	AFRICA TWIN	90 > 92	▪

07HO22.05	81,1 x 42,1 x 8,9		
07HO22.SX	"	"	"
07HO22.SD	"	"	"
07HO22.TT	"	"	"

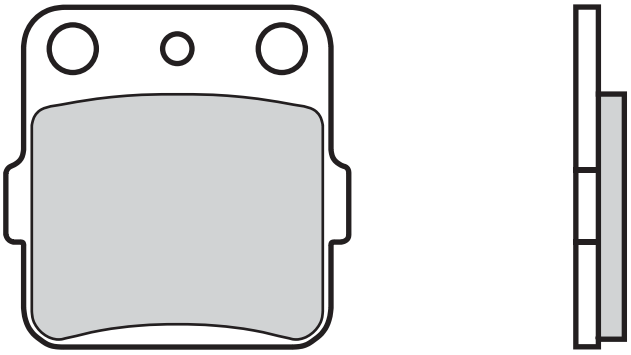

HONDA

CR	80	R	86 > 91	▪
CR	80	R, RB	92 > 02	▪
CRM	80		89 > 92	▪
TRX	250	X FOURTRAX	88 > 92	▪

SUZUKI

RM	125	88 > 88	▪
LT	250	85 > 87	▪
RM	250	87 > 88	▪

YAMAHA

YZ	125		89 > 89	▪
YZ	250		89 > 89	▪
YFM	300	WARRIOR	89 > 89	▪
YZ	360		89 > 89	▪

07HO23.07	88,2 x 46,1 x 8,4		
07HO23.SA	"	"	"
07HO23.SP	"	"	"

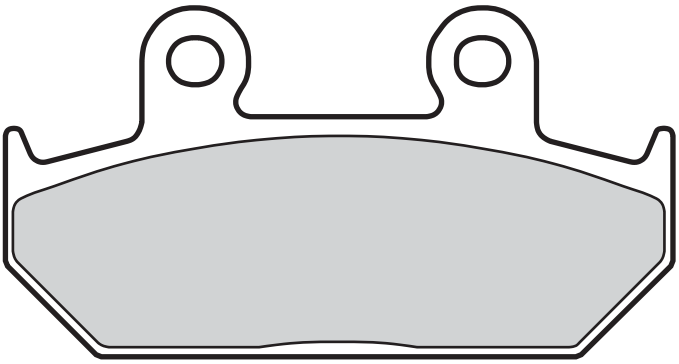

HONDA

NV	400	STEED	88 > 88	▪
NX	500	DOMINATOR (AUSTRIA)	93 > 96	▪
NV	600	C	88 > 96	▪
	600	STEED	88 > 91	▪
NX	650	DOMINATOR	93 > 96	▪
VFR	700	F, F2	86 > 87	▪
CBR	750	HURRICANE	87 > 00	▪
VFR	750	F	86 > 87	▪
CBR	1000	F	87 > 88	▪

07HO24.08	54,9 x 52,4 x 9,4	

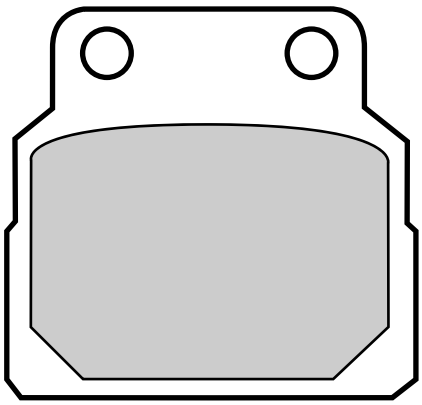

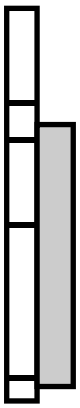

HONDA

CB	450	DX	89 > 92	▪ ▪
CB	450	N	86 > 89	▪

MOTO-GUZZI

V65	650	GT	90 > 94	▪

07HO25.06	94	x 31,9	x 7,4
07HO25.SX	"	"	"
07HO25.SD	"	"	"
07HO25.TT	"	"	"

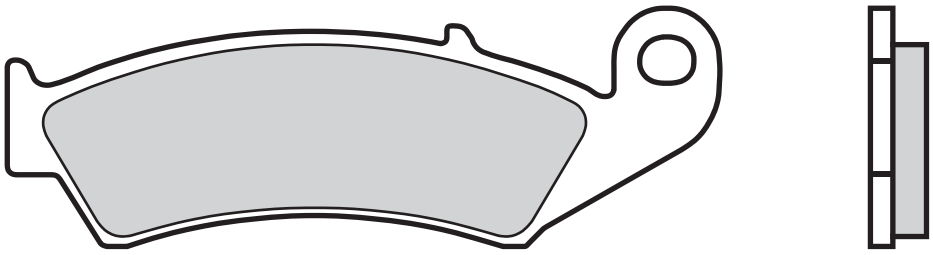

HONDA

CRM	50	(MADE IN SPAIN)	93 > 96	▪
CRM	75	R	90 > 94	▪
CR	125	RH, RJ, RK	87 > 94	▪
NX	250		88 > 90	▪
TRX	250	R	86 > 89	▪
TRX	250	X FOURTRAX	87 > 87	▪
XL	250	DEGREE	91 > 91	▪
XLR	250	R BAJA	88 > 90	▪
XR	250	L	91 > 92	▪
XR	250	R	88 > 89	▪
XR	250	R	90 > 95	▪
ATC	350	X	86 > 89	▪
CR	500	R	87 > 94	▪
XR	600	R	88 > 90	▪
XR	600	R	91 > 92	▪

07HO26.08	74,9 x 36,1 x 9,5		
07HO26.SX	"	"	"
07HO26.SD	"	"	"
07HO26.TT	"	"	"

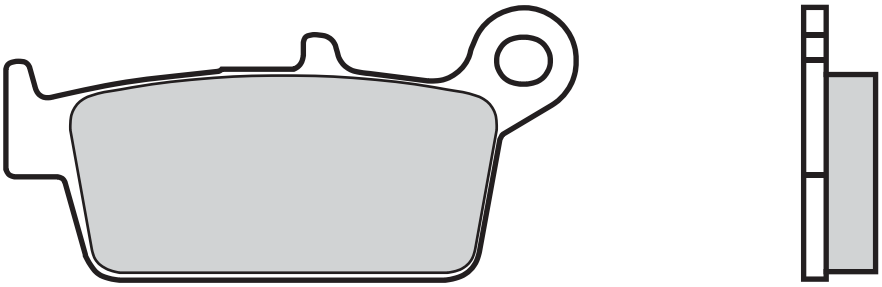

AJP

PR5	250	ENDURO	09 > 09	▪
PR5	250	SUPERMOTARD	09 > 09	▪
PR7	650	ADVENTURE	17 > 17	▪

BIMOTA

BBX	508	ENDURO	12 > 12	▪

CPI

	125	SAHEL	02 > 02	▪

FANTIC

MX	50	REGOLARNA COMPETIZIONE	08 > 08	▪
	50	REGOLARNA COMPETIZIONE	08 > 09	▪
MX	65	REGOLARNA COMPETIZIONE	08 > 08	▪
	80	REGOLARNA COMPETIZIONE	08 > 08	▪
MX	85	REGOLARNA COMPETIZIONE	08 > 08	▪
	125	REGOLARNA COMPETIZIONE	08 > 08	▪

GASGAS

EC	125		00 > 06	▪
MC	125		03 > 13	▪
SM	125		02 > 13	▪
EC	200	HOBBY	07 > 16	▪
EC	200		00 > 09	▪
EC	250	FSE	02 > 11	▪
EC	250		00 > 11	▪
MC	250		00 > 13	▪
SM	250		02 > 13	▪
EC	300		00 > 11	▪
EC	400	FSE	02 > 02	▪
SM	400	FSE	02 > 02	▪
	400	PAMPERA	06 > 09	▪
EC	450	FSE	03 > 15	▪
EC	450	FSR	07 > 16	▪
SM	450	FSE	03 > 06	▪
SM	450	FSR	07 > 13	▪
EC	515	FSR	08 > 16	▪

HM

CRE	50		06 > 13	▪
CRE	125	ENDURO	95 > 01	▪
CRE	125	SUPERMOTARD	03 > 03	▪
	125	SUPERMOTARD	00 > 02	▪
CRE	250	ENDURO	95 > 01	▪
CRE	250	SUPERMOTARD	03 > 03	▪
	250	SUPERMOTARD	00 > 02	▪

HONDA

CRM	75	R	90 > 94	▪
CR	80	R, RB	92 > 02	▪
CRM	80		89 > 92	▪
CR	85	R, R EXPERT	03 > 12	▪
NSF	100		06 > 06	▪
CR	125	R	95 > 01	▪
CR	125	RH, RJ, RK	87 > 94	▪
CRF	230	L	08 > 10	▪
CRF	230	M	09 > 12	▪
SL	230		97 > 01	▪
CR	250	R	87 > 94	▪
CR	250	R	95 > 01	▪
XLR	250	R SPL	94 > 94	▪
XR	250	L	91 > 92	▪
XR	250	L	93 > 97	▪
XR	250	R	90 > 95	▪
XR	250	S	96 > 00	▪
XR	300		10 > 12	▪
XR	400	R	96 > 04	▪
XR	400	SUPERMOTARD	00 > 03	▪
XR	440	R	00 > 03	▪
CR	500	R	87 > 94	▪
CR	500	R	95 > 01	▪
XR	600	R	91 > 92	▪
XR	600	R	93 > 00	▪
XR	650	L	93 > 18	▪
XR	650	R	00 > 11	▪

HYOSUNG

XRX	400		05 > 08	▪

KAWASAKI

KX	125		95 > 08	▪
KLX	250	S	09 > 14	▪
KLX	250	SF	09 > 10	▪
KLX	250		14 > 18	▪
KLX	250		98 > 07	▪
KX	250		95 > 08	▪
KLX	300	R	97 > 07	▪
KLX	300		19 > 23	▪
KLX	300		96 > 07	▪
KLX	400	R	03 > 04	▪
KLX	400	SR	03 > 04	▪
KX	500		96 > 04	▪
KLX	650	R D1	96 > 96	▪

SHERCO

SE	450	4.5I ENDURO	04 > 04	▪

SUZUKI

DR	125	SM	08 > 12	▪
RM	125		96 > 09	▪
RM	250		96 > 09	▪
RMX	250	X-K1	99 > 99	▪

DR-Z	400	S /E	00 > 23	▪
DR-Z	400	SM	05 > 23	▪

TM

MX	85		01 > 12	▪
EN	125	ENDURO	01 > 04	▪
MX	125		01 > 04	▪
SMR	125		05 > 05	▪
EN	250	ENDURO	01 > 04	▪
EN	250	F ENDURO	01 > 04	▪
MX	250	F	01 > 04	▪
MX	250		01 > 04	▪
EN	300	ENDURO	01 > 04	▪
MX	300		01 > 04	▪

SMF	400	F	02 > 02	▪
SMR	400	F	03 > 03	▪
	400	F	01 > 01	▪
	400	F ENDURO	01 > 01	▪
EN	450	F ENDURO	02 > 04	▪
MX	450	F	02 > 04	▪
SMR	450	F	04 > 04	▪
SMX	450	F	03 > 03	▪
SMX	450	F	04 > 04	▪
EN	530	F ENDURO	01 > 04	▪
MX	530	F	01 > 04	▪
SMR	530	F	03 > 03	▪
SMX	600	F	03 > 03	▪
SMX	660	F	04 > 04	▪

YAMAHA

WR	125		98 > 02	▪
YZ	125		98 > 02	▪
WR	250	F	01 > 02	▪
WR	250		98 > 02	▪
YZ	250	F	01 > 02	▪
YZ	250		98 > 02	▪
WR	400	F	99 > 00	▪
YZ	400	F	99 > 99	▪
WR	426	F	01 > 02	▪
YZ	426	F	00 > 02	▪

07HO27.11	86,1 x 39,9 x 10,7
07HO27.SP	" " "

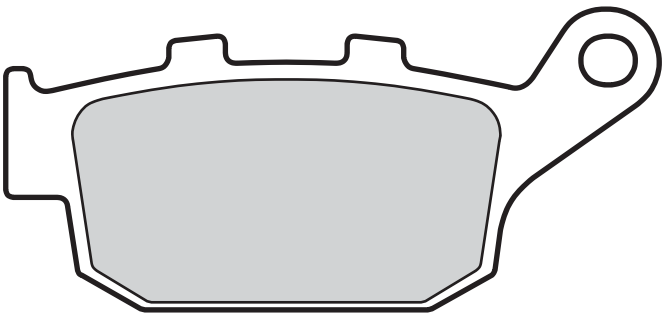

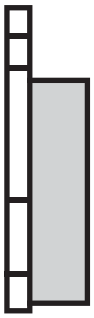

BUELL

	500	BLAST	01 > 09	▪
XB9R	984	FIREBOLT	02 > 10	▪
XB9S	984	LIGHTNING	03 > 10	▪
XB9SX	984	CITYX	05 > 10	▪
M2	1200	CYCLONE	98 > 02	▪
S1	1200	LIGHTNING	98 > 02	▪
S1	1200	WHITELIGHTNING	98 > 02	▪
S3	1200	THUNDERBOLT	98 > 02	▪
X1	1200	LIGHTNING	01 > 02	▪
XB12R	1200	FIREBOLT	04 > 08	▪
XB12R	1200	FIREBOLT	09 > 10	▪
XB12S	1200	LIGHTNING	04 > 08	▪
XB12SCG	1200	LIGHTNING	06 > 08	▪
XB12SCG	1200	LIGHTNING	09 > 10	▪
XB12SS	1200	LIGHTNING LONG	06 > 08	▪
XB12SS	1200	LIGHTNING LONG	09 > 10	▪
XB12STT	1200	SUPER TT	07 > 10	▪
XB12X	1200	ULYSSES	06 > 10	▪

HONDA

CBR	250	HURRICANE	87 > 87	▪
CBR	250	R, RR	90 > 90	▪
CBR	250	RJ	88 > 88	▪
NSR	250	R, SP	90 > 90	▪
NSR	250	RJ	88 > 89	▪
RS	250	R	91 > 92	▪
VT	250	SPADA	89 > 89	▪
VTR	250		98 > 02	▪
CB	400	SUPER FOUR	92 > 95	▪
CB-1	400	(CB 400 F)	89 > 90	▪
CBR	400	RR	87 > 89	▪
NTV	400	BROS II	88 > 88	▪
VFR	400	R	87 > 88	▪
VRX	400	T ROADSTAR	95 > 99	▪
NX	500	DOMINATOR (AUSTRIA)	88 > 92	▪
NX	500	DOMINATOR (AUSTRIA)	93 > 96	▪
NTV	600	BROS I	88 > 93	▪
NTV	600	REVERE	88 > 92	▪
XL	600	V, TRANSALPINO	91 > 93	▪
XL	600	V, TRANSALPINO	94 > 96	▪
XL	600	V, TRANSALPINO	97 > 99	▪
FMX	650	RALLY	05 > 08	▪
NT	650	HAWK GT	88 > 91	▪
NT	650	V DEAUVILLE	98 > 00	▪
NTV	650	BROS	88 > 97	▪
NTV	650	REVERE	88 > 93	▪
NTV	650		94 > 97	▪
NX	650	DOMINATOR	93 > 96	▪
NX	650	DOMINATOR J-K	88 > 92	▪
XL	650	V TRANSALP	00 > 07	▪
XRV	650	AFRICA TWIN	88 > 89	▪
NC	700	S	12 > 13	▪
NC	700	X	12 > 13	▪
VFR	700	F INTERCEPTOR	88 > 89	▪
XL	700	TRANSALP	08 > 11	▪
XRV	750	AFRICA TWIN	90 > 92	▪
XRV	750	AFRICA TWIN	93 > 03	▪

MOTO-GUZZI

	1000	QUOTA	92 > 92	▪

SUZUKI

XF	650	FREEWIND	97 > 02	▪

TRIUMPH

TT	600		00 > 03	▪
	600	DAYTONA	03 > 04	▪
	600	SPEED FOUR	03 > 06	▪
	650	DAYTONA	05 > 06	▪
	660	TIGER SPORT	22 > 23	▪
	660	TRIDENT	21 > 23	▪
	675	DAYTONA	06 > 08	▪
	675	DAYTONA R TRIPLE	11 > 12	▪
	675	DAYTONA TRIPLE	09 > 12	▪
	675	STREET TRIPLE	08 > 12	▪
	675	STREET TRIPLE R	09 > 12	▪
	800	TIGER	11 > 14	▪
	800	TIGER XC	11 > 17	▪
	800	TIGER XC ABS	12 > 14	▪
	800	TIGER XCA	15 > 17	▪
	800	TIGER XCA	18 > 18	▪
	800	TIGER XCR	15 > 17	▪
	800	TIGER XCX	18 > 20	▪
	800	TIGER XR	15 > 18	▪
	800	TIGER XRT	15 > 17	▪
	800	TIGER XRT	18 > 18	▪
	800	TIGER XRX	15 > 17	▪
	800	TIGER XRX	18 > 18	▪
	800	TIGER XRX LOW	18 > 20	▪
	955	DAYTONA FROM VIN 132513	99 > 01	▪
	1200	BONNEVILLE BOBBER	17 > 20	▪
	1200	BONNEVILLE BOBBER	21 > 23	▪
	1200	BONNEVILLE BOBBER BLACK	18 > 23	▪
	1200	BONNEVILLE SPEEDMASTER	18 > 23	▪

YAMAHA

FZ6R	600		09 > 14	▪
XJ6	600	DIVERSION	09 > 15	▪
XJ6-F	600		09 > 12	▪
XJ6-N	600		09 > 12	▪
XJ6-S	600		09 > 12	▪

07HO28.07	67,8 x	53,7 x	8,1
07HO28.SA	"	"	"
07HO28.LA	"	"	"
07HO28.SR	"	"	"
07HO28.RC	"	"	"

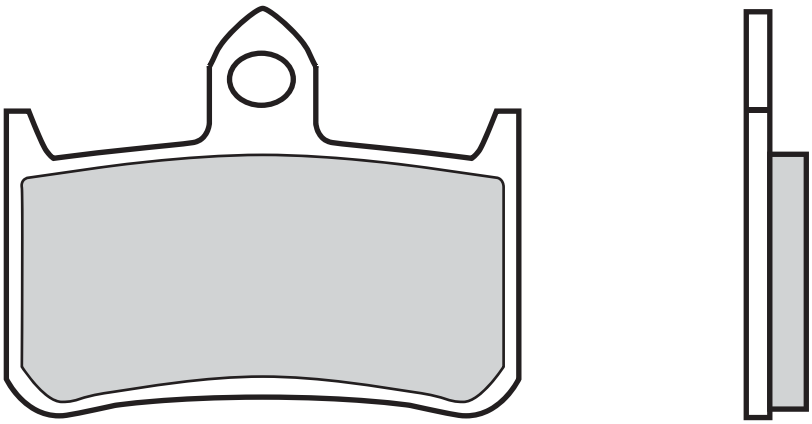

HONDA

NS	125		89 > 89	▪
NTV	400	BROS II	88 > 88	▪
RVF	400	RR (NC35)	90 > 96	▪
VFR	400	R	89 > 92	▪
VTR	400	R (NC 30)	90 > 90	▪
NTV	600	BROS I	88 > 93	▪
NTV	650	BROS	88 > 97	▪
NR	750		92 > 92	▪
RVF	750	RR (RC-45)	94 > 98	▪
VFR	750	R	88 > 93	▪
CB	900	HORNET	02 > 07	▪
CBR	900	RR FIREBLADE	92 > 97	▪
CB	1000	F (BIG ONE)	93 > 97	▪
VTR	1000	F FIRESTORM	97 > 07	▪
CB	1300	X-4	97 > 03	▪

07HO29.11	94 x	31,9 x	8,4
07HO29.SP	"	"	"

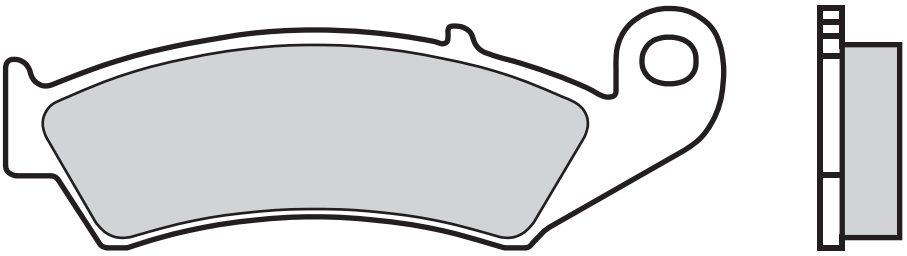

HONDA

RVF	400	RR (NC35)	90 > 96	▪
VFR	400	R	89 > 92	▪
VTR	400	R (NC 30)	90 > 90	▪
RVF	750	RR (RC-45)	94 > 98	▪
VFR	750	R	88 > 93	▪

07HO30.05	102,1x38,9 x8,1		
07HO30.SA	"	"	"
07HO30.LA	"	"	"
07HO30.SR	"	"	"

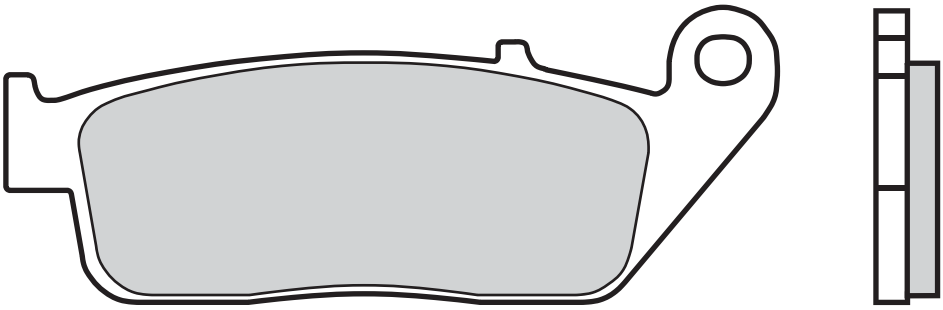

BUELL

	500	BLAST	01 > 09	▪

CAGIVA

	900	GRAN CANYON	99 > 04	▪
	1000	NAVIGATOR, T	00 > 05	▪

HONDA

RS	125	R	91 > 94	▪
CB-1	400	(CB 400 F)	89 > 90	▪
CBR	400	RR	87 > 89	▪
NV	400	STEED	92 > 93	▪
CB	500		94 > 96	▪
CB	600	HORNET	07 > 12	▪
CB	600	HORNET	98 > 06	▪
CB	600	HORNET, S	00 > 03	▪
CBF	600	N	04 > 11	▪
CBF	600	S	04 > 11	▪
CBR	600	F	11 > 13	▪
CBR	600	F3	95 > 98	▪
VT	600	C, SHADOW	94 > 00	▪
VT	600	CD SHADOW VLX	94 > 00	▪
	600	STEED	92 > 02	▪
CB	650	F	14 > 19	▪
CBR	650	F	14 > 20	▪
FMX	650	RALLY	05 > 08	▪
NT	650	HAWK GT	88 > 91	▪
NTV	650	REVERE	88 > 93	▪
NC	700	S	12 > 13	▪
NC	700	X	12 > 13	▪
VFR	700	F INTERCEPTOR	88 > 89	▪
CB	750	N, F, SEVEN FIFTY	92 > 95	▪
VFR	750	F	88 > 98	▪
PC	800	PACIFIC COAST	89 > 97	▪
VFR	950	F, CARAT	92 > 92	▪
CBR	1000	F	89 > 92	▪
VFR	1000		89 > 89	▪
ST	1100	ABS-TCS	92 > 95	▪
ST	1100		90 > 02	▪
VT	1100	C SHADOW	94 > 96	▪
VT	1100	C2 SHADOW A.C.E.	95 > 04	▪
VT	1100	C2 Y	00 > 05	▪
VT	1100	C3 SHADOW AERO	98 > 04	▪
VT	1100	T SHADOW	98 > 04	▪
VT	1300	CX A FURY	10 > 22	▪
VTX	1300	C	04 > 09	▪
VTX	1300	S	03 > 07	▪
GL	1500	F6 C VALKYRIE	96 > 02	▪

HYOSUNG

	125	V2	99 > 11	▪
	250	AQUILA	00 > 09	▪

KAWASAKI

KLE	300	VERSYS-X	17 > 23	▪
EX	650	NINJA ABS	17 > 23	▪
EX	650	NINJA PERFORMANCE ABS	17 > 23	▪
EX	650	NINJA TOURER ABS	17 > 23	▪
KLE	650	VERSYS	15 > 15	▪
KLE	650	VERSYS	16 > 23	▪
KLE	650	VERSYS ABS	15 > 15	▪
KLE	650	VERSYS ABS	16 > 23	▪
KLE	650	VERSYS LT	15 > 16	▪
Z	650	ABS	17 > 23	▪
Z	650	RS	22 > 23	▪
Z	750	, ABS	07 > 12	▪
Z	800	E	13 > 16	▪

KYMCO

	250	VENOX	01 > 14	▪	▪

MASH

	400	SCRAMBLER	13 > 17	▪
	500	FIVE HUNDRED	13 > 16	▪

MBP

C	650	V	23 > 23	▪

SUZUKI

DL	250	V-STROM	17 > 23	▪
GSX-R	250		17 > 23	▪
GW	250	INAZUMA	12 > 19	▪
GW	250	INAZUMA F	15 > 19	▪
	250	IMPULSE	95 > 95	▪
GSX	400	IMPULSE	94 > 96	▪
RF	400	RVC	93 > 97	▪
GSF	600	BANDIT	95 > 99	▪
RF	600	R	93 > 96	▪
	800	V-STROM DE	23 > 23	▪
C	1500	T INTRUDER	13 > 18	▪

SWM

	440	GRAN MILANO	15 > 17	▪
	440	GRAN TURISMO	15 > 17	▪
	440	SILVER VASE	15 > 17	▪

TRIUMPH

	660	STREET TRIPLE S	17 > 20	▪
	660	TIGER SPORT	22 > 23	▪
	660	TRIDENT	21 > 23	▪
	675	STREET TRIPLE	08 > 12	▪
	675	STREET TRIPLE	13 > 17	▪
	765	STREET TRIPLE S	17 > 20	▪
	800	AMERICA	03 > 06	▪
	800	BONNEVILLE	01 > 04	▪
	800	BONNEVILLE AMERICA	02 > 06	▪
	800	BONNEVILLE SPEEDMASTER	03 > 04	▪
	800	BONNEVILLE T100 CENTENNIAL EDITION	02 > 04	▪
	800	BONNEVILLE T100 PAUL SMITH	06 > 08	▪
	800	TIGER	11 > 14	▪
	800	TIGER XC	11 > 17	▪
	800	TIGER XC ABS	12 > 14	▪
	800	TIGER XCA	15 > 17	▪
	800	TIGER XCR	15 > 17	▪
	800	TIGER XR	15 > 18	▪
	800	TIGER XRT	15 > 17	▪
	800	TIGER XRX	15 > 17	▪
	900	ADVENTURER	96 > 02	▪
	900	AMERICA	07 > 16	▪

900	BONNEVILLE	05 > 08	▪
900	BONNEVILLE	09 > 11	▪
900	BONNEVILLE NEWCHURCH	15 > 15	▪
900	BONNEVILLE SE	09 > 13	▪
900	BONNEVILLE SPEEDMASTER	05 > 15	▪
900	BONNEVILLE SPIRIT	15 > 15	▪
900	BONNEVILLE STREET CUP	17 > 18	▪
900	BONNEVILLE T100	05 > 20	▪
900	BONNEVILLE T100 BLACK	16 > 20	▪
900	BONNEVILLE T214	15 > 15	▪
900	LEGEND TT	99 > 01	▪
900	SCRAMBLER	06 > 16	▪
900	STREET CUP	17 > 20	▪
900	STREET SCRAMBLER	17 > 18	▪
900	STREET TWIN	16 > 18	▪
900	T100 BUD EKINS	20 > 20	▪
900	THRUXTON	04 > 05	▪
900	THRUXTON ACE	15 > 15	▪
900	THUNDERBIRD	96 > 05	▪
900	THUNDERBIRD SPORT	03 > 04	▪
900	TIGER	99 > 00	▪
955	TIGER	01 > 03	▪ ▪
955	TIGER	04 > 06	▪
1200	BONNEVILLE BOBBER	17 > 20	▪
1200	BONNEVILLE T120	16 > 20	▪
1200	BONNEVILLE T120 ACE	19 > 20	▪
1200	BONNEVILLE T120 BLACK	16 > 20	▪
1200	BONNEVILLE T120 DIAMOND ED.	19 > 20	▪
1200	T120 BUD EKINS	20 > 20	▪
1200	THRUXTON	16 > 19	▪

VOGE

AC	500	23 > 23	▪
DS	500	23 > 23	▪
DSX	500	23 > 23	▪
	500 R	23 > 23	▪
DSX	650	23 > 23	▪

VOXAN

	1000 SCRAMBLER	01 > 03	▪

YAMAHA

WR	125 R, XY	09 > 16	▪
WR	250 X	08 > 16	▪

07HO31.09 102,1 x 38,9 x 9,6

07HO31.SP " " "

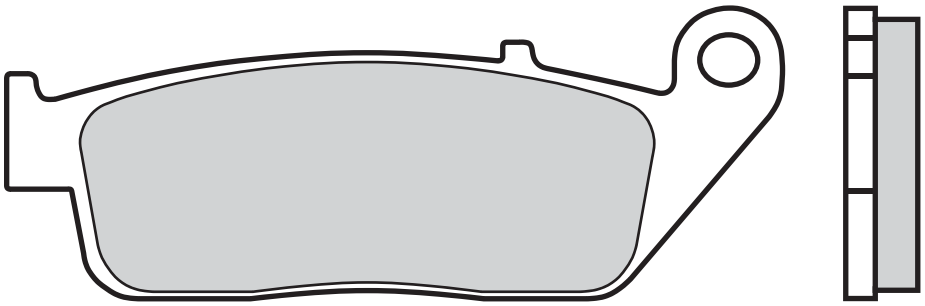

DAELIM

VL	125	DAYSTAR	00 > 12	▪
VT	125	EVOLUTION	00 > 03	▪
VT	125	MAGNA	97 > 99	▪
	125	ROADWIN	04 > 12	▪
	125	ROCKET	99 > 01	▪
	250	ROADWIN	08 > 12	▪

HONDA

VRX	400	T ROADSTAR	95 > 99	▪
DN-01	680		08 > 11	▪
VF	750	C, CD MAGNA	94 > 98	▪
VFR	750	F	88 > 98	▪
VFR	950	F, CARAT	92 > 92	▪
CBR	1000	F	89 > 92	▪
VFR	1000		89 > 89	▪
CTX	1300		14 > 18	▪
GL	1500	F6 C VALKYRIE	96 > 02	▪

INDIAN

	1768	PURSUIT DARK HORSE	22 > 23	▪
	1768	PURSUIT LIMITED	22 > 23	▪
	1800	CHALLENGER	20 > 23	▪
	1800	CHALLENGER DARK HORSE	20 > 23	▪
	1800	CHALLENGER ELITE	22 > 23	▪
	1800	CHALLENGER LIMITED	20 > 23	▪
	1800	CHIEF	15 > 23	▪
	1800	CHIEF BOBBER	22 > 23	▪
	1800	CHIEF BOBBER DARK HORSE	22 > 23	▪
	1800	CHIEF CLASSIC	14 > 18	▪
	1800	CHIEF DARK HORSE	15 > 23	▪
	1800	CHIEF VINTAGE	14 > 19	▪
	1800	CHIEFTAIN	14 > 23	▪
	1800	CHIEFTAIN CLASSIC	15 > 18	▪
	1800	CHIEFTAIN DARK HORSE	15 > 23	▪
	1800	CHIEFTAIN LIMITED	15 > 23	▪
	1800	ROADMASTER	15 > 23	▪
	1800	ROADMASTER CLASSIC	15 > 18	▪
	1800	ROADMASTER DARK HORSE	20 > 23	▪
	1800	ROADMASTER ELITE	15 > 21	▪
	1800	ROADMASTER LIMITED	21 > 23	▪
	1800	SPRINGFIELD	16 > 23	▪
	1800	SPRINGFIELD DARK HORSE	15 > 23	▪
	1800	SUPER CHIEF	22 > 23	▪
	1800	SUPER CHIEF LIMITED	22 > 23	▪

TRIUMPH

	900	ADVENTURER	96 > 02	▪
	900	LEGEND TT	99 > 01	▪
	900	THUNDERBIRD	96 > 05	▪
	900	THUNDERBIRD SPORT	03 > 04	▪
	900	TIGER	99 > 00	▪

VICTORY

	1634	HAMMER	08 > 08	▪
	1634	KINGPIN ALL MODELS	08 > 12	▪
	1634	VEGAS	08 > 17	▪
	1634	VEGAS 8-BALL	08 > 17	▪
	1634	VEGAS JACKPOT	08 > 08	▪
	1731	BOARDWALK	13 > 15	▪
	1731	CROSS COUNTRY	10 > 17	▪
	1731	CROSS COUNTRY 8-BALL	14 > 16	▪
	1731	CROSS COUNTRY TOUR	12 > 17	▪
	1731	CROSS ROADS	10 > 12	▪
	1731	CROSS ROADS 8-BALL	14 > 14	▪
	1731	CROSS ROADS CLASSIC	14 > 14	▪
	1731	GUNNER	15 > 17	▪
	1731	HAMMER	09 > 11	▪
	1731	HAMMER 8-BALL	10 > 16	▪
	1731	HAMMER S	09 > 17	▪
	1731	HARD-BALL	12 > 13	▪
	1731	HIGH-BALL	12 > 17	▪
	1731	JACKPOT	10 > 16	▪
	1731	JUDGE	13 > 17	▪
	1731	KINGPIN	10 > 12	▪
	1731	KINGPIN 8-BALL	10 > 11	▪
	1731	MAGNUM	15 > 17	▪
	1731	MAGNUM X-1	15 > 17	▪
	1731	VEGAS	10 > 17	▪
	1731	VEGAS 8-BALL	10 > 17	▪
	1731	VEGAS JACKPOT	09 > 09	▪
	1731	VISION ALL MODELS	08 > 17	▪

07HO32.SX	45,9 x	45	x 7,5
07HO32.SD	"	"	"
07HO32.SP	"	"	"

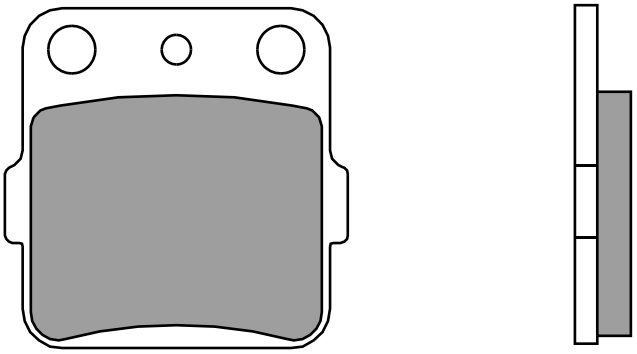

ARCTIC CAT

	400	DVX	04 > 08	▪	

HONDA

CR	85	R, R EXPERT	03 > 12	▪	
CRF	150	R	07 > 23	▪	
ATC	200	X	83 > 85	▪	
ATC	200	X	86 > 87	▪	▪
TRX	300	EX SPORTRAX	01 > 08	▪	▪
TRX	300	X	09 > 09	▪	▪
TRX	400	EX SPORTRAX	01 > 08	▪	▪
TRX	400	FOURTRAX EX	99 > 00	▪	▪
TRX	400	X	09 > 12	▪	▪
TRX	420	FA / FPA	09 > 13	▪	
TRX	420	FPE / FPM 4X4	09 > 14	▪	
TRX	450	EX SPORTRAX	01 > 05	▪	▪

KAWASAKI

KX	80		88 > 96	▪	
KX	80		97 > 00	▪	
KX	85	II	01 > 23	▪	
KX	85		01 > 23	▪	
KX	100		88 > 96	▪	
KX	100		97 > 21	▪	
KLX	140	L	08 > 23	▪	
KSF	250	MOJAVE	87 > 02	▪	
KXF	250	TECATE	87 > 88	▪	
KXT	250	TECATE	87 > 88	▪	
KEF	300	LAKOTA	95 > 04	▪	
KFX	400		02 > 05	▪	
KFX	450	LEFT	07 > 15	▪	

SUZUKI

RM	100		03 > 03	▪	
LT	230		86 > 93	▪	
LT	250		89 > 90	▪	
LT-Z	400	QUAD SPORT	02 > 19	▪	
RM	500		88 > 89	▪	
DR-Z	800		88 > 90	▪	

TM

	80	JUNIOR	96 > 00	▪	

YAMAHA

YZ	65		19 > 23	▪	
YZ	80		93 > 01	▪	
YZ	85	LW	02 > 23	▪	
YFS	200	R BLASTER	03 > 06	▪	
YFM	250	RAPTOR LEFT	09 > 14	▪	
YFM	350	FXG-FXM WOLVERINE	95 > 11	▪	
YFM	350	R RAPTOR	04 > 14	▪	▪
YFM	350	XG,XH WARRIOR	95 > 96	▪	
YFM	350	XT, XU WARRIOR	87 > 88	▪	
YFZ	350	BANSHEE	87 > 89	▪	
YFZ	350	BANSHEE	90 > 06	▪	
YFZ	450	S LEFT	04 > 05	▪	
YFM	600	4X4 GRIZZLY	98 > 01	▪	
YFM	660	FWAP 4X4 GRIZZLY	02 > 08	▪	
YFM	660	RN RAPTOR	01 > 09	▪	▪

07HO33.CC	39,9 x 56,2 x 9,5

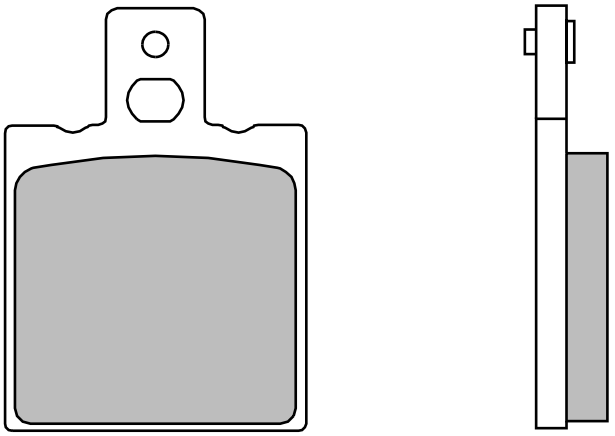

HONDA

CRM	125	R	90 > 98	▪	
NSR	125	F, R	90 > 92	▪	
NSR	125	R, ITALY	89 > 01	▪	

07HO34.05	102,1 x 38,9 x 10,4
07HO34.SP	" " "

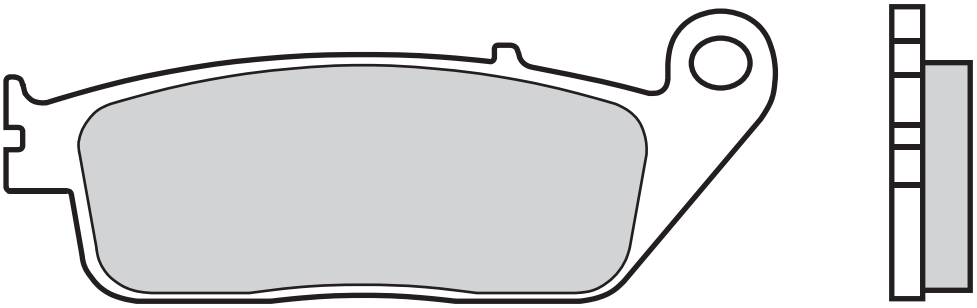

HONDA

CB	400	SUPER FOUR	92 > 95	▪
NTV	650		94 > 97	▪
ST	1100	ABS-TCS	92 > 95	▪
ST	1100		90 > 02	▪

YAMAHA

MT-01	1700	05 > 06	▪
MT-01	1700	07 > 16	▪

07HO35.09	88,2 x 46,1 x 10,5
07HO35.SA	" " "

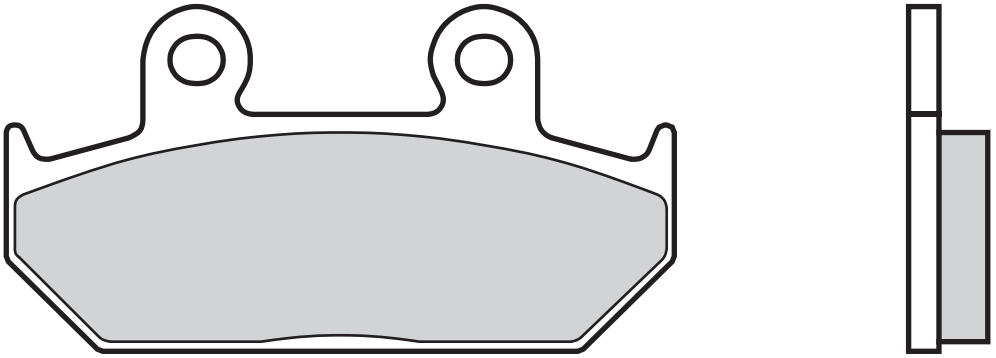

CAGIVA

	500	CANYON	99 > 01	▪
	750	ELEFANT	93 > 95	▪
	900	CANYON I.E.	97 > 97	▪
	900	ELEFANT I.E.	91 > 92	▪

HONDA

CB	125	TT	90 > 90	▪
NX	500	DOMINATOR (AUSTRIA)	88 > 92	▪
VT	600	C, SHADOW	88 > 93	▪
XL	600	V, TRANSALPINO	91 > 93	▪
NX	650	DOMINATOR J-K	88 > 92	▪
XRV	650	AFRICA TWIN	88 > 89	▪
GL	1500	A, SE, I GOLD WING	94 > 99	▪
GL	1500	GOLD WING, GOLD WING SE	88 > 99	▪
GLX	1500		88 > 99	▪

07HO36.07	85,7 x	40	x 8,9
07HO36.SP	"	"	"

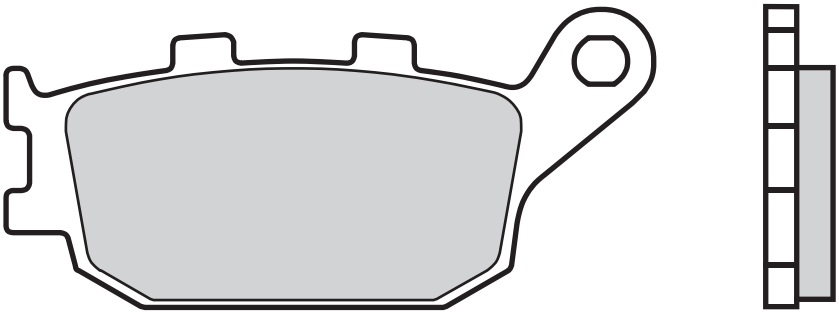

HONDA

CBR	400	F	92 > 96	▪
CBF	500	ABS	04 > 08	▪
CBF	500		04 > 08	▪
CB	600	HORNET	98 > 06	▪
CB	600	HORNET (JAPAN)	98 > 99	▪
CB	600	HORNET ABS	07 > 12	▪
CB	600	HORNET, S	00 > 03	▪
CBF	600	N	04 > 11	▪
CBF	600	N ABS	08 > 11	▪
CBF	600	S	04 > 11	▪
CBF	600	S ABS	08 > 11	▪
CBR	600	F ABS	11 > 13	▪
CBR	600	F, SUPER SPORT	91 > 94	▪
CBR	600	F3	95 > 98	▪
CBR	600	F4, F4 SPORT	99 > 06	▪
CBR	600	RR	03 > 04	▪
CBR	600	RR	05 > 06	▪
NT	650	V DEAUVILLE	01 > 01	▪
NC	700	D INTEGRA	12 > 13	▪
NC	700	SA ABS	12 > 13	▪
NC	700	SD ABS	12 > 13	▪
NC	700	XA ABS	12 > 13	▪
NC	700	XD ABS	12 > 13	▪
XL	700	TRANSALP ABS	08 > 12	▪
CB	750	N, F, SEVEN FIFTY	92 > 95	▪
NR	750		92 > 92	▪
CB	900	HORNET	02 > 07	▪
CBR	900	RR FIREBLADE	92 > 97	▪
CBR	900	RR FIREBLADE	98 > 03	▪
CB	1000	F (BIG ONE)	93 > 97	▪
CBF	1000	F ABS	15 > 18	▪
CBF	1000	LIMITED EDITION	09 > 14	▪
CBF	1000		06 > 11	▪
CBR	1000	RR FIREBLADE	04 > 05	▪
CRF	1000	L AFRICA TWIN	16 > 19	▪
CRF	1000	L AFRICA TWIN ADVENTURE SPORTS	18 > 19	▪
VTR	1000	F FIRESTORM	97 > 07	▪
VTR	1000	SP-1, SP-2	00 > 06	▪
CB	1100	EX	14 > 21	▪
CB	1100	RS ABS	17 > 21	▪
CB	1100		13 > 13	▪
CB	1100		14 > 21	▪
CRF	1100	L AFRICA TWIN	20 > 21	▪
CRF	1100	L AFRICA TWIN ADVENTURE SPORTS	20 > 21	▪
NT	1100		22 > 22	▪
VT	1100	C2 SHADOW A.C.E.	95 > 04	▪
VT	1100	C2 Y	00 > 05	▪
VT	1100	C3 SHADOW AERO	98 > 04	▪
VT	1100	T SHADOW	98 > 04	▪
CB	1300	S	11 > 15	▪
CB	1300		05 > 13	▪
VT	1300	CX A FURY	10 > 22	▪
VTX	1300	C	04 > 09	▪
VTX	1300	S	03 > 07	▪

KAWASAKI

ZX-25R	250		20 > 20	▪
EN	650	VULCAN S	15 > 23	▪
EN	650	VULCAN S CAFE	17 > 19	▪
EN	650	VULCAN S SE	17 > 18	▪
EX	650	NINJA ABS	17 > 23	▪
EX	650	NINJA PERFORMANCE ABS	17 > 23	▪
EX	650	NINJA TOURER ABS	17 > 23	▪
KLE	650	VERSYS	16 > 23	▪
KLE	650	VERSYS ABS	16 > 23	▪
Z	650	ABS	17 > 23	▪
Z	650	RS	22 > 23	▪
Z	750	, ABS	07 > 12	▪
Z	900	RS	18 > 21	▪
Z	900	RS CAFE	18 > 21	▪
Z	900	RS SE	22 > 23	▪
KLE	1000	VERSYS	12 > 18	▪
KLE	1000	VERSYS	19 > 23	▪
KLE	1000	VERSYS ABS	15 > 18	▪
KLE	1000	VERSYS ABS	19 > 23	▪
KLE	1000	VERSYS LT	15 > 16	▪
KLE	1000	VERSYS S	21 > 23	▪
KLE	1000	VERSYS SE	19 > 23	▪
KLV	1000	LEFT	04 > 07	▪
Z	1000	H2	20 > 23	▪
Z	1000	H2 SE	21 > 23	▪
Z	1000		07 > 09	▪

MBP

C	650	V	23 > 23	▪

SUZUKI

DL	250	V-STROM	17 > 23	▪
GSX-R	250		17 > 23	▪
GW	250	INAZUMA	12 > 19	▪
DL	650	V-STROM LEFT	04 > 23	▪
DL	650	V-STROM XT LEFT	15 > 23	▪
GSF	650	BANDIT	07 > 11	▪
GSF	650	BANDIT / S BANDIT ABS LEFT	06 > 06	▪
GSF	650	BANDIT ABS	07 > 12	▪
GSF	650	S BANDIT	07 > 11	▪
GSF	650	S BANDIT ABS	07 > 13	▪
GSX	650	F	08 > 18	▪
SV	650	,S ABS	07 > 18	▪
SV	650	,S LEFT	03 > 12	▪
GSR	750	LEFT	11 > 16	▪
GSX-S	750	LEFT	15 > 16	▪
GSX-S	750	Z LEFT	15 > 16	▪
GSX-S	750		17 > 20	▪
GSX-8S	800		23 > 23	▪
	800	V-STROM DE	23 > 23	▪
GSX-S	950		22 > 23	▪
DL	1000	V-STROM LEFT	02 > 13	▪
GSX-S	1000	F	15 > 23	▪
GSX-S	1000	GT	22 > 23	▪
GSX-S	1000	KATANA	19 > 23	▪
GSX-S	1000		15 > 23	▪
SV	1000	, S	03 > 07	▪
GSF	1200	BANDIT	06 > 06	▪
GSF	1200	S BANDIT	06 > 06	▪
GSF	1250	A BANDIT	07 > 18	▪
GSF	1250	BANDIT	06 > 18	▪
GSF	1250	F BANDIT	12 > 18	▪
GSF	1250	S BANDIT	06 > 18	▪
GSF	1250	SA BANDIT	07 > 18	▪

GSX	1250	FA BANDIT	16 > 18	▪
GSX	1250	FA TRAVELLER	15 > 16	▪
	1300	B-KING	07 > 07	▪

VOGE

AC	500		23 > 23	▪
ACX	500		23 > 23	▪
DS	500		23 > 23	▪
DSX	500		23 > 23	▪
	500	R	23 > 23	▪
DSX	650		23 > 23	▪

YAMAHA

FZ6	600	FAZER	04 > 08	▪
FZ6	600	FAZER S2	07 > 09	▪
FZ6	600	FAZER S2 ABS	07 > 09	▪
FZ6	600	S2	07 > 09	▪
FZ6	600	S2 ABS	07 > 09	▪
FZ6	600		04 > 08	▪
XJ6-F	600		13 > 15	▪
XJ6-N	600		13 > 15	▪
XJ6-S	600		13 > 15	▪
YZF	600	R6	03 > 16	▪
MT-07	700	MOTO CAGE	15 > 17	▪
MT-07	700	SP	18 > 18	▪
MT-07	700	TRACER	16 > 20	▪
MT-07	700	TRACER GT	19 > 19	▪
MT-07	700		14 > 23	▪
XSR	700	XTRIBUTE	19 > 22	▪
XSR	700		16 > 22	▪
YZF	700	R7	22 > 23	▪
FZ8	800		10 > 14	▪
	800	FAZER 8	10 > 15	▪
MT-09	900	SP	18 > 20	▪
MT-09	900	SPORT TRACKER	15 > 16	▪
MT-09	900	STREET RALLY	14 > 16	▪
MT-09	900	TRACER	15 > 20	▪
MT-09	900	TRACER GT	18 > 22	▪
MT-09	900		14 > 23	▪
XSR	900	ABARTH	17 > 22	▪
XSR	900		16 > 22	▪
FZ1	1000	FAZER	06 > 16	▪
MT-10	1000	SP	17 > 19	▪
MT-10	1000	TOURER ED.	17 > 19	▪
MT-10	1000		16 > 22	▪
YZF	1000	R1	04 > 06	▪
YZF	1000	R1 (4-PAD)	07 > 14	▪
YZF	1000	R1 (4-PAD) ABS	12 > 14	▪
YZF	1000	R1 SP	06 > 06	▪

07HO37.SA 68,9 x 51 x 9
32,7 x 49,9 x 9

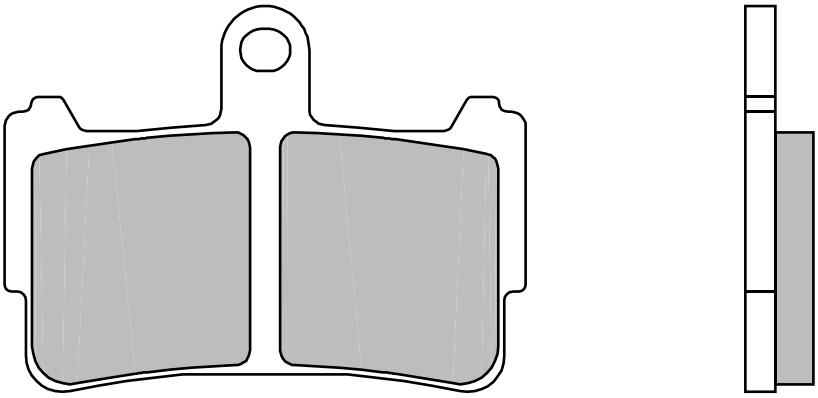

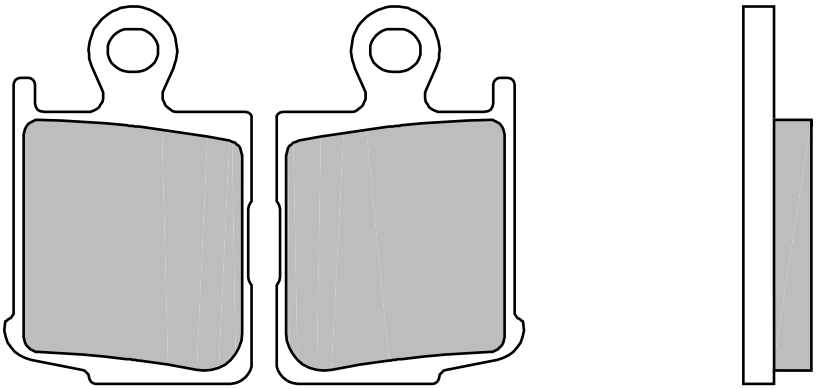

HONDA

VFR	1200	F	10 > 19	▪
VFR	1200	F W/DCT	10 > 19	▪

07HO39.07	125,5x	44,3 x	8,7
07HO39.SA	"	"	"
07HO39.SP	"	"	"

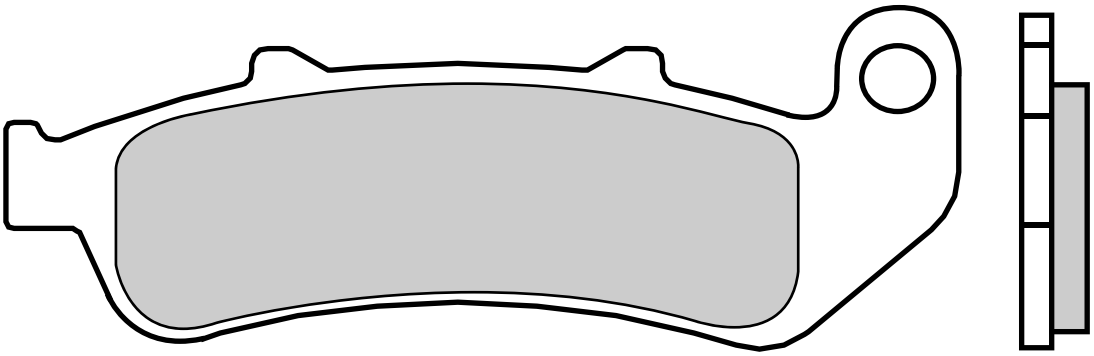

HONDA

CBR	1000 F, FP	93 > 99	▪	▪

07HO40.08 79,9 x 41,9 x 9,2
96,6 x 41,9 x 9,2

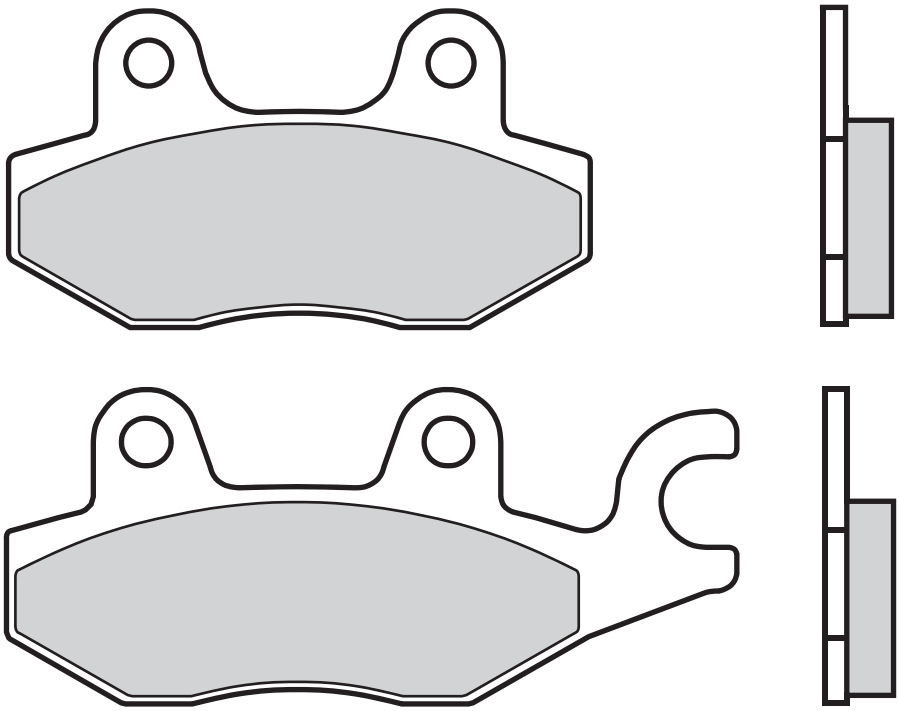

CF MOTO

	125	PAPIO	17 > 17	▪

DAELIM

	125	ROADWIN	04 > 12	▪
	250	ROADWIN	08 > 12	▪

HONDA

NSF	100		06 > 06	▪
VT	125	C1 SHADOW	99 > 08	▪
VT	125	C2 SHADOW	99 > 08	▪
XLV	125	VARADERO	01 > 11	▪
NSR	150		02 > 02	▪
CB	300		10 > 10	▪

KYMCO

CK-1	125		14 > 16	▪
	125	HIPSTER	01 > 06	▪
	125	K-PIPE	13 > 15	▪
	125	PULSAR	01 > 13	▪
	125	ZING	96 > 14	▪
	150	HIPSTER	01 > 06	▪

LONCIN

LX	110	4	02 > 02	▪
LX	125		02 > 02	▪

TGB

	50	BUFFALO	03 > 03	▪

07HO41.08	102,1 x 38,9 x 9,6		
07HO41.SA	"	"	"

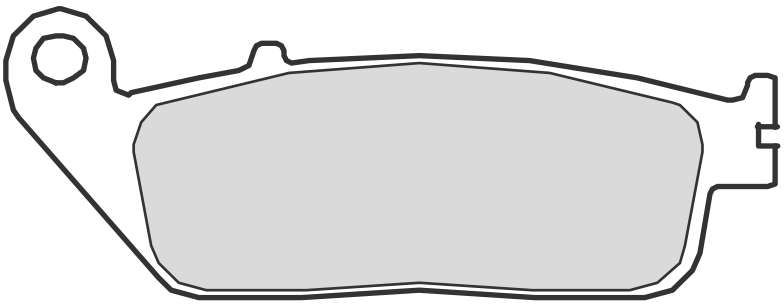

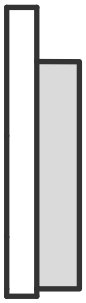

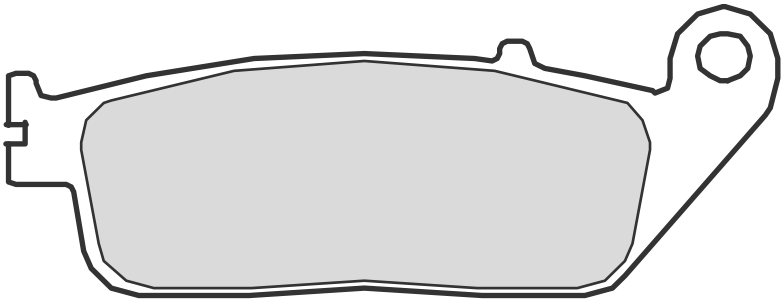

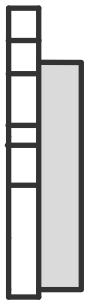

HONDA

CBR	300	F	14 > 16	▪
CBR	300	F ABS	14 > 17	▪
CBR	300	R	14 > 21	▪
CMX	300	REBEL	17 > 18	▪
CB	500	F	13 > 21	▪
CB	500	X	13 > 21	▪
CBF	500		04 > 08	▪
CBR	500	R	13 > 21	▪
CMX	500	REBEL	17 > 22	▪
CMX	500	REBEL S	20 > 20	▪
XL	600	V, TRANSALPINO	94 > 96	▪
CBR	650	F ABS	14 > 20	▪
CTX	700	D ABS W/DCT	13 > 15	▪
CTX	700	N	14 > 18	▪
CTX	700	ND ABS W/DCT	14 > 15	▪
CTX	700		14 > 18	▪
NC	750	D INTEGRA	14 > 19	▪
NC	750	INTEGRA	16 > 18	▪
NC	750	INTEGRA DCT ABS	14 > 19	▪
NC	750	S W/DCT	14 > 21	▪
NC	750	X W/DCT	14 > 19	▪
NC	750	XAE	14 > 19	▪
NM4	750	VULTUS ABS W/ DCT	15 > 18	▪
VT	750	BLACK WIDOW	01 > 03	▪
VT	750	C2 SHADOW A.C.E.	97 > 03	▪
VT	750	C2 SHADOW SPIRIT	07 > 11	▪
VT	750	C2B	11 > 18	▪
VT	750	C4 SHADOW	04 > 05	▪
VT	750	RS	11 > 13	▪
VT	750	S	11 > 12	▪
CBF	1000	LIMITED EDITION	09 > 14	▪
CBF	1000		06 > 11	▪

VOGE

ACX	500		23 > 23	▪

07HO42.06	115 x 40,1 x 8,3
07HO42.SA	" " "
07HO42.LA	" " "

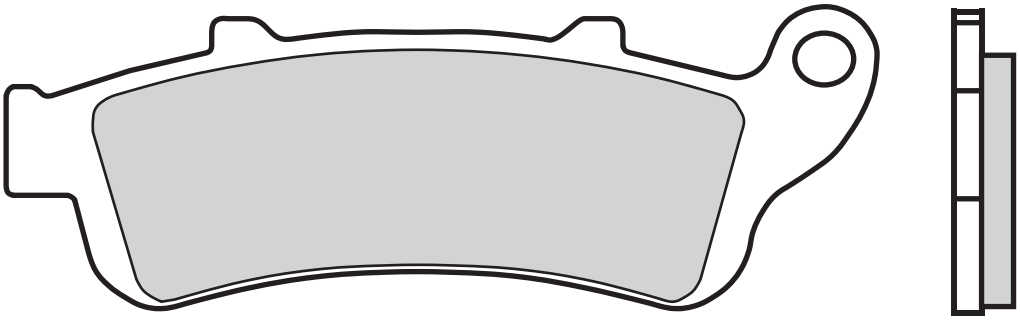

HONDA

NT	650	V DEAUVILLE	02 > 05	▪
VFR	800	FI	98 > 01	▪
VFR	800	V-TEC, ABS	02 > 05	▪
XL	1000	VARADERO	99 > 99	▪
XL	1000	VARADERO (LINKED BRAKE SYSTEM)	00 > 06	▪
CB	1100	HORNET	99 > 99	▪
CB	1100	X-11	00 > 03	▪
CBR	1100	XX SUPER BLACKBIRD	96 > 07	▪
ST	1300	PAN EUROPEAN, ABS	02 > 07	▪
GL	1800	GOLD WING	01 > 17	▪
GL	1800	GOLD WING F6B	13 > 16	▪
VTX	1800		01 > 12	▪

KAWASAKI

EN	650	VULCAN S	15 > 23	▪
EN	650	VULCAN S CAFE	17 > 19	▪
EN	650	VULCAN S SE	17 > 18	▪

VICTORY

	1731	VISION ALL MODELS	08 > 17	▪

07HO43.08	115 x 40,1 x 8,3
07HO43.SP	" " "

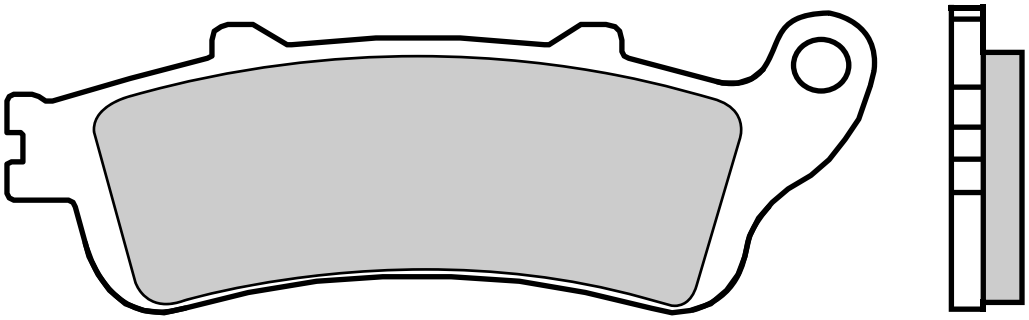

HONDA

NT	650	V DEAUVILLE	02 > 05	▪
NT	700	DEAUVILLE ABS	06 > 12	▪
NT	700	V VARADERO, ABS	10 > 13	▪
VFR	800	ABS	06 > 13	▪
VFR	800	FI	98 > 01	▪
VFR	800	V-TEC, ABS	02 > 05	▪
VFR	800		06 > 13	▪
XL	1000	VARADERO	07 > 13	▪
XL	1000	VARADERO	99 > 99	▪
XL	1000	VARADERO (LINKED BRAKE SYSTEM)	00 > 06	▪
XL	1000	VARADERO ABS	04 > 13	▪
CB	1100	HORNET	99 > 99	▪
CB	1100	X-11	00 > 03	▪
CBR	1100	XX SUPER BLACKBIRD	96 > 07	▪
ST	1100	A6 ABS-TCS-CBS	96 > 01	▪
ST	1300	PAN EUROPEAN, ABS	02 > 07	▪
ST	1300	PAN EUROPEAN, ABS	08 > 18	▪
VT	1300	CXA A FURY ABS	10 > 22	▪
VTX	1800		01 > 12	▪

07HO44.CC	115 x 40,1 x 7,6		
07HO44.SA	"	"	"

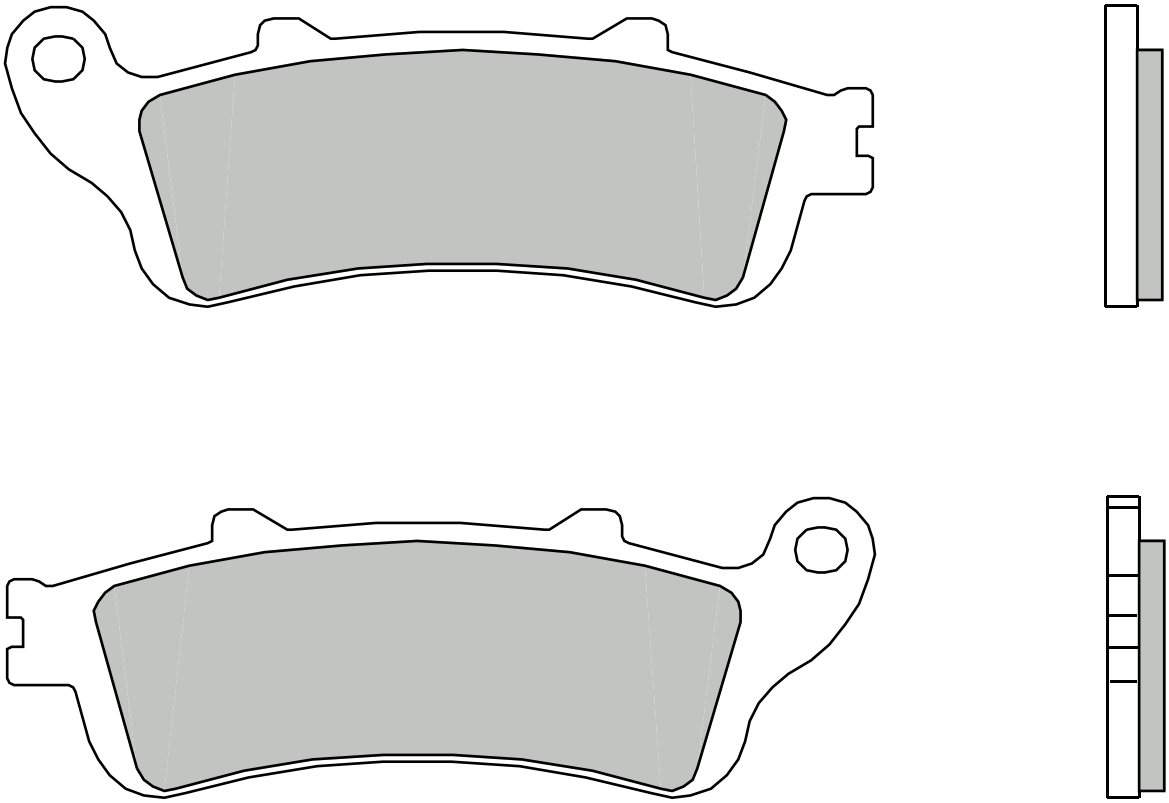

HONDA

ST	1100	A6 ABS-TCS-CBS	96 > 01	•

07HO45.07	74,5 x 55,2 x 7,2 74,5 x 55,2 x 8
07HO45.SA	" " "

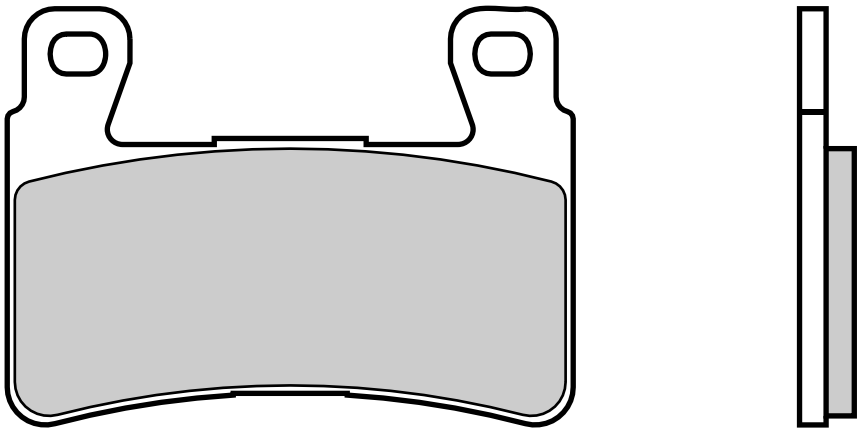

HONDA

CB	600	HORNET (JAPAN)	98 > 99	▪
CBR	600	F4, F4 SPORT	99 > 06	▪
CBR	600	RR	03 > 04	▪
CBR	900	RR FIREBLADE	98 > 03	▪
VTR	1000	SP-1, SP-2	00 > 06	▪
CB	1100	EX	14 > 21	▪
CB	1100		14 > 21	▪
CB	1300	R	02 > 04	▪
CB	1300		05 > 13	▪

HYOSUNG

GD	125	EXIV	12 > 16	▪
GD	250	EXIV-R	15 > 17	▪
GT	250	IR	15 > 15	▪
GV	250		17 > 18	▪
GT	300	R	16 > 17	▪
GV	300		16 > 17	▪
GT	650	I	13 > 13	▪
GT	650	I NAKED	15 > 15	▪
GT	650	IR	13 > 14	▪
GT	650	IR	15 > 15	▪
ST	700	I DELUXE	13 > 13	▪
ST	700		11 > 13	▪

07HO47.CC	74,9 x 55,5 x 7,6		
07HO47.SA	"	"	"

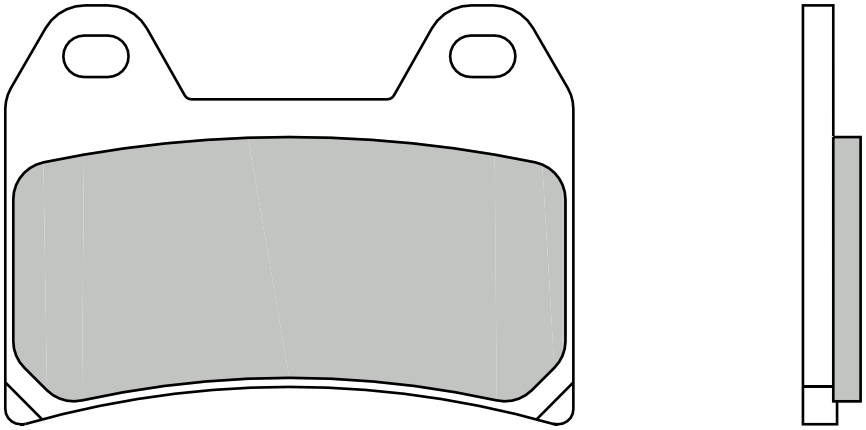

HONDA

CB	400	SUPER FOUR S	97 > 02	▪

07HO48.SX	59,7 x 43,7 x 9,5		
07HO48.SD	"	"	"
07HO48.TT	"	"	"

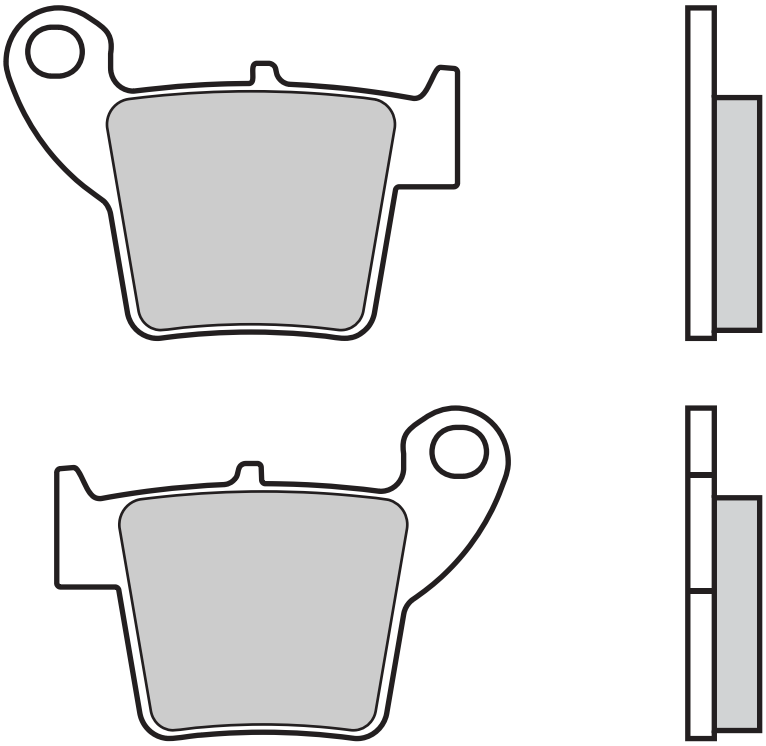

FANTIC

XEF	125	COMPETITION	22 > 22	▪
XMF	125	COMPETITION	22 > 22	▪
	125	CABALLERO ENDURO 2T	12 > 10	▪
	125	CABALLERO MOTARD 2T	10 > 10	▪
	125	CABALLERO MOTARD 4T	10 > 10	▪
	125	CABALLERO REGOLARITA 4T	10 > 10	▪
	200	CABALLERO MOTARD 4T	10 > 10	▪
	200	CABALLERO REGOLARITA 4T	10 > 10	▪
	250	ENDURO 4T	16 > 17	▪

HM

CR	125	SUPERMOTARD	04 > 06	▪
CRE	125	ENDURO	02 > 06	▪
CRM	125	X SUPERMOTARD	07 > 07	▪
CRE	250	ENDURO	02 > 03	▪
CRE	250	F ENDURO	04 > 13	▪
CRE	250	SUPERMOTARD	04 > 07	▪
CRE	250	X ENDURO	04 > 13	▪
CRF	250	SUPERMOTARD	04 > 06	▪
CRM	250	X SUPERMOTARD	07 > 13	▪
CRE	450	F ENDURO	02 > 13	▪
CRE	450	X ENDURO	04 > 13	▪
CRF	450	SUPERMOTARD	02 > 06	▪
CRM	450	X SUPERMOTARD	07 > 13	▪
CRM	500	X SUPERMOTARD	07 > 13	▪

HONDA

CR	125	R	02 > 07	▪
CRE	125	RR	11 > 11	▪
CRE	125		02 > 07	▪
CRF	150	R	07 > 23	▪
CR	250	R	02 > 07	▪
CRE	250	F	04 > 04	▪
CRE	250		02 > 07	▪
CRF	250	F	19 > 23	▪
CRF	250	R	04 > 23	▪
CRF	250	RX	19 > 23	▪
CRF	250	X	04 > 19	▪
CRE	450	F	02 > 06	▪
CRF	450	L	19 > 21	▪
CRF	450	R	02 > 23	▪
CRF	450	R-S	22 > 23	▪
CRF	450	RWE	19 > 23	▪
CRF	450	RX	17 > 23	▪
CRF	450	X	05 > 23	▪

KOWE

MX	250	OFF ROAD	23 > 23	▪
MX	250	SUPERMOTO	23 > 23	▪
	450	RALLY	23 > 23	▪

MEGELLI

	125	M, R, S	08 > 10	▪

SUZUKI

RME	50		10 > 10	▪

TM

MX	85		13 > 23	▪ ▪
SM	85		18 > 19	▪ ▪

07HO49.05 106,7 x 42,4 x 10
91,4 x 39,8 x 10

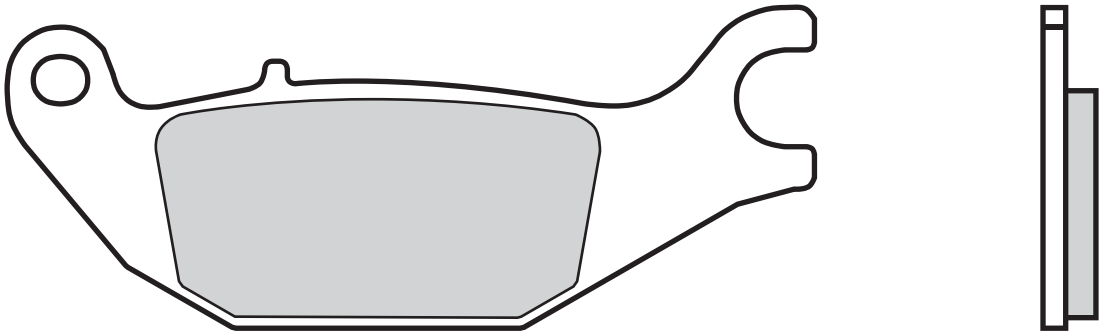

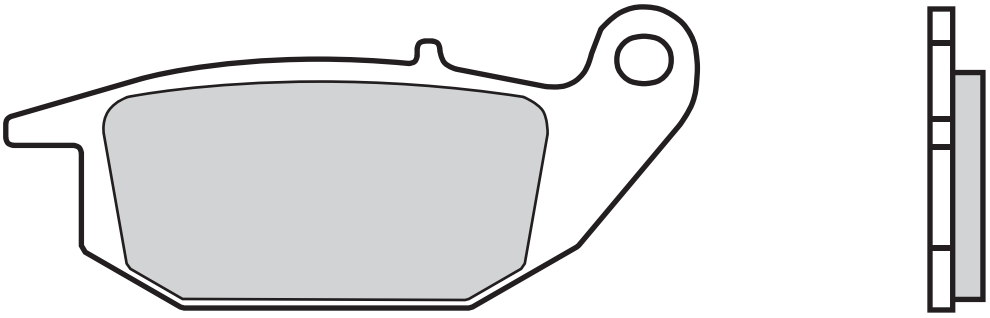

CF MOTO

	125	PAPIO	17 > 17	▪

HONDA

CBR	125	R	03 > 10	▪
CT	125	TRAIL	21 > 21	▪
XLV	125	VARADERO	01 > 11	▪
Z	125	MONKEY	19 > 23	▪
CBR	150	R	00 > 10	▪

YAMAHA

YZF	150	R15	14 > 14	▪

07HO50.SA	74,1 x 46,7 x 8 74,1 x 46,7 x 9		
07HO50.LA	"	"	"
07HO50.SR	"	"	"
07HO50.RC	"	"	"

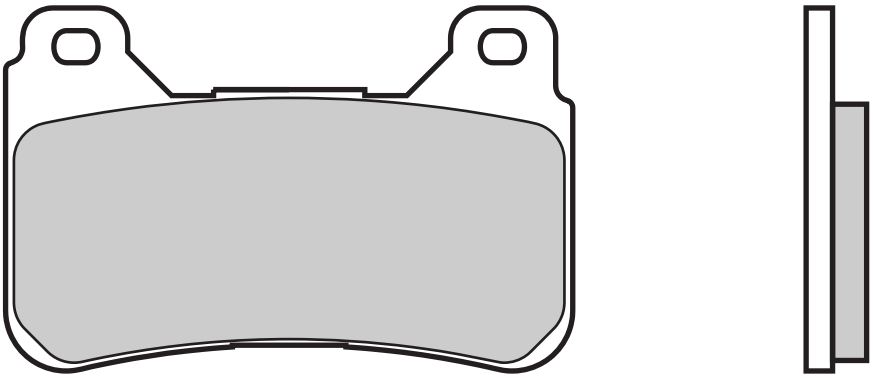

HONDA

CBR	600	RR	05 > 06	▪
CBR	600	RR	07 > 17	▪
CBR	600	RR ABS	09 > 18	▪
VFR	800	F	14 > 16	▪
VFR	800	X CROSSRUNNER	15 > 16	▪
CB	1000	R	08 > 16	▪
CBR	1000	RR FIREBLADE	04 > 05	▪
CBR	1000	RR FIREBLADE	06 > 08	▪
CBR	1000	RR FIREBLADE	09 > 16	▪

07HO52.SP 115 x 40,1 x 10,3

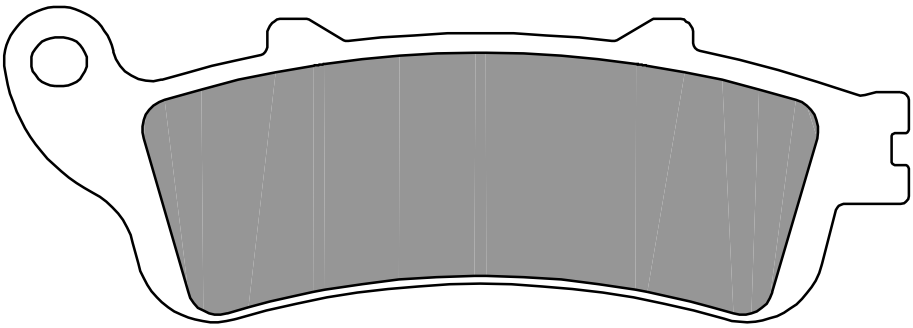

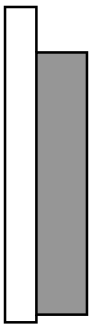

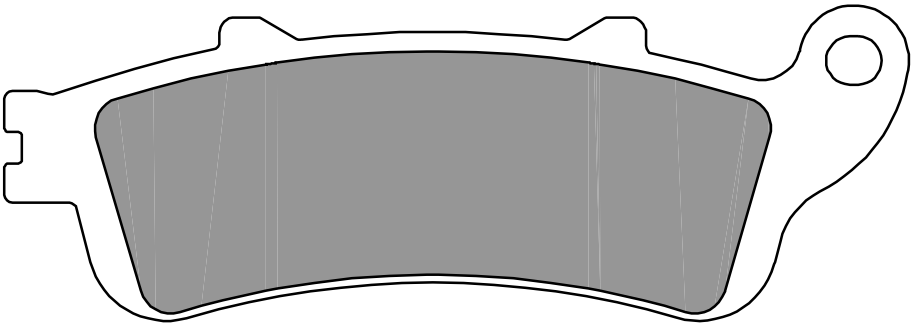

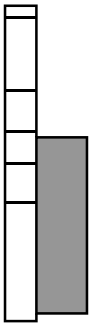

HONDA

GL	1800	GOLD WING	01 > 17	▪
GL	1800	GOLD WING F6B	13 > 16	▪

07HO53.CC	86,1 x 39,9 x 9
07HO53.SP	" " "

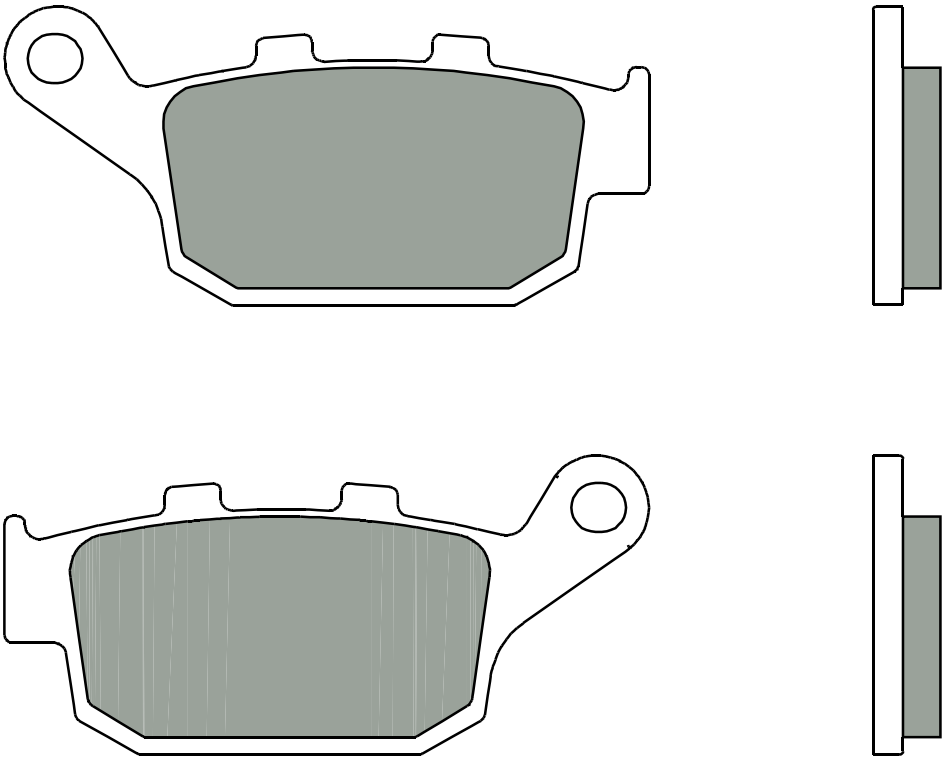

HONDA

CBR	250	R (NISSIN CAL)	11 > 13	▪
CBR	250	R ABS (NISSIN CAL)	11 > 13	▪
CBR	250	RR	17 > 21	▪
CBR	300	F	14 > 16	▪
CBR	300	F ABS	14 > 17	▪
CBR	300	R	14 > 21	▪
CMX	300	REBEL	17 > 18	▪
CB	500	F	13 > 21	▪
CB	500	F	22 > 23	▪
CB	500	X	13 > 21	▪
CB	500	X	22 > 23	▪
CBR	500	R	13 > 21	▪
CBR	500	R	22 > 23	▪
CMX	500	REBEL	17 > 22	▪
CMX	500	REBEL S	20 > 20	▪
CB	650	F	14 > 19	▪
CB	650	R NEO SPORTS CAFE	19 > 21	▪
CBR	650	F	14 > 20	▪
CBR	650	F ABS	14 > 20	▪
CBR	650	R	19 > 21	▪
CTX	700	D ABS W/DCT	13 > 15	▪
CTX	700	N	14 > 18	▪
CTX	700	ND ABS W/DCT	14 > 15	▪
CTX	700		14 > 18	▪
ADV	750	X-ADV	17 > 21	▪
NC	750	D INTEGRA	14 > 19	▪
NC	750	INTEGRA	16 > 18	▪
NC	750	INTEGRA DCT ABS	14 > 19	▪
NC	750	S W/DCT	14 > 21	▪
NC	750	X W/DCT	14 > 19	▪
NC	750	XAE	14 > 19	▪
NM4	750	VULTUS ABS W/ DCT	15 > 18	▪
	750	HORNET	23 > 23	▪
CMX	1100	REBEL	21 > 22	▪

KAWASAKI

KLE	650	VERSYS	15 > 15	▪
KLE	650	VERSYS ABS	15 > 15	▪
KLE	650	VERSYS LT	15 > 16	▪
Z	750	R	11 > 12	▪
Z	800	ABS	13 > 16	▪
Z	800	E	13 > 16	▪
Z	800	E ABS	13 > 16	▪
Z	800		13 > 16	▪
Z	900	PERFORMANCE	22 > 23	▪
Z	900	SE	22 > 23	▪
Z	900		17 > 23	▪

SUZUKI

GW	250	INAZUMA F	15 > 19	▪
SFV	650	GLADIUS LEFT	09 > 16	▪
SV	650	LEFT	16 > 18	▪
SV	650	X	19 > 23	▪
SV	650	X LEFT	18 > 18	▪
SV	650		19 > 23	▪

07HO55.SD 75,3 x 39,4 x 9,7

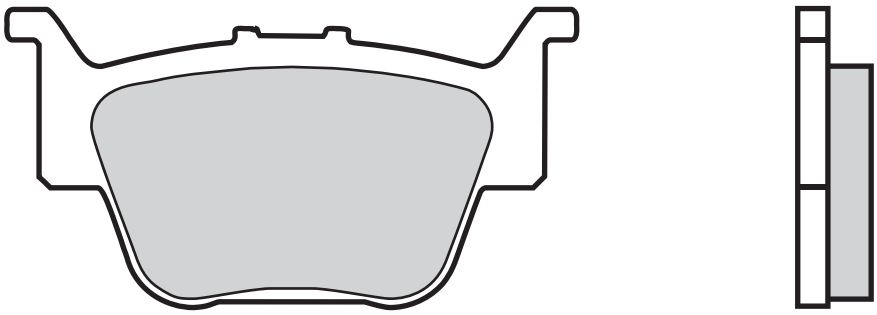

HONDA

TRX	420	FA / FPA	09 > 13	▪
TRX	450	R	04 > 09	▪
TRX	650	FA RINCON	03 > 05	▪
TRX	650	FGA RINCON	04 > 05	▪
TRX	680	FA6 RINCON	06 > 15	▪
TRX	680	FGA6 RINCON	06 > 15	▪

07HO56.06 110,8x35,7 x7,6
98,1 x32,7 x7,6

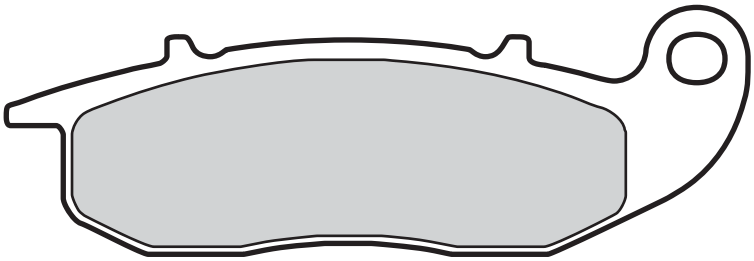

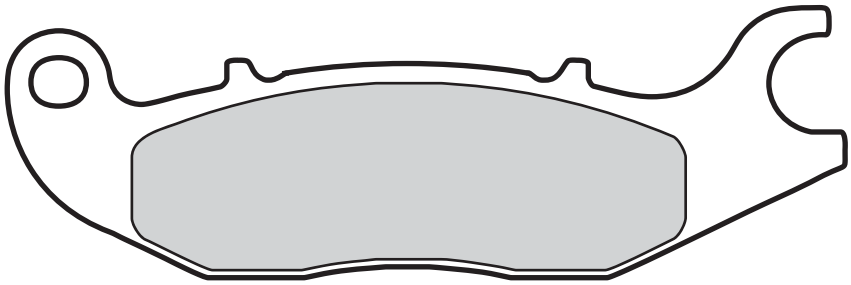

HONDA

ANF	125	I INNOVA	07 > 11	▪
ANF	125	INNOVA	03 > 06	▪
CBF	125		09 > 18	▪
CBR	125	R	03 > 10	▪
CBR	125	R	11 > 18	▪
CT	125	TRAIL	21 > 21	▪
MSX	125		14 > 23	▪
Z	125	MONKEY	19 > 23	▪
CBR	150	R	00 > 10	▪

RIEJU

RS2	50	NKD	06 > 10	▪
RS2	125	NKD	06 > 07	▪

07HO57.SA	117,6x	44,9 x	8,8
07HO57.LA	"	"	"
07HO57.SP	"	"	"

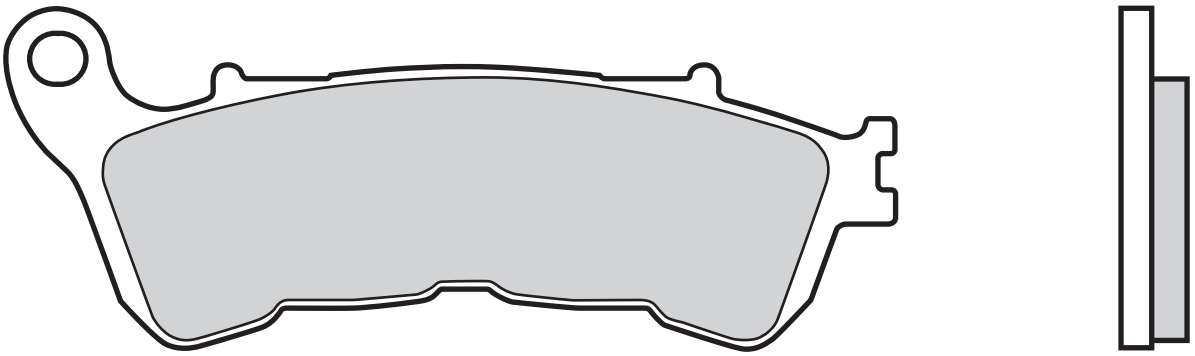

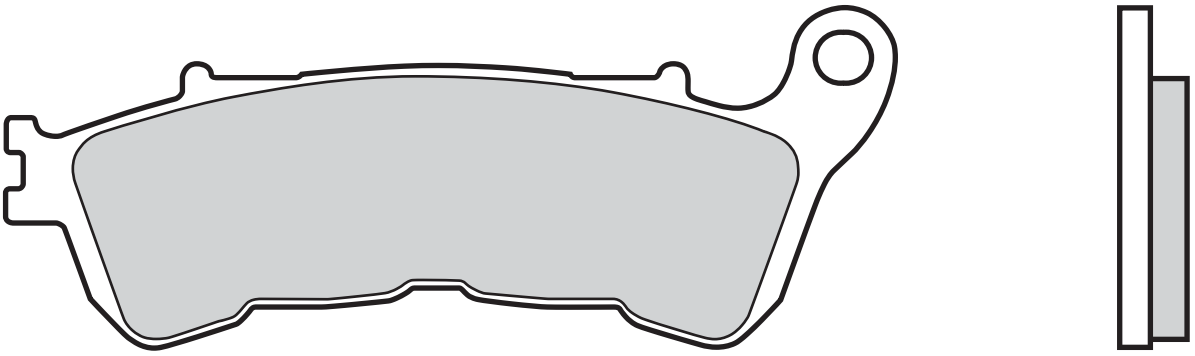

HONDA

CBF	500	ABS	04 > 08	▪	
CB	600	HORNET ABS	07 > 12	▪	
CBF	600	N ABS	08 > 11	▪	
CBF	600	S ABS	08 > 11	▪	
CBR	600	F ABS	11 > 13	▪	
DN-01	680		08 > 11	▪	
NC	700	D INTEGRA	12 > 13	▪	
NC	700	SA ABS	12 > 13	▪	
NC	700	SD ABS	12 > 13	▪	
NC	700	XA ABS	12 > 13	▪	
NC	700	XD ABS	12 > 13	▪	
NT	700	DEAUVILLE ABS	06 > 12	▪	
NT	700	V VARADERO, ABS	10 > 13	▪	
XL	700	TRANSALP ABS	08 > 12	▪	
VT	750	C2S ABS	13 > 14	▪	
VT	750	CS ABS	13 > 14	▪	
VFR	800	ABS	06 > 13	▪	
VFR	800	CROSSRUNNER	11 > 13	▪	
VFR	800		06 > 13	▪	
CB	1000	R ABS	08 > 16	▪	
CBF	1000	ABS	06 > 11	▪	▪
CBF	1000	F ABS	15 > 18	▪	
CBF	1000	LIMITED EDITION ABS	09 > 14	▪	▪
XL	1000	VARADERO	07 > 13	▪	
XL	1000	VARADERO ABS	04 > 13	▪	
CB	1100		13 > 13	▪	
VFR	1200	XC CROSSTOURER	12 > 19	▪	
VFR	1200	XDC CROSSTOURER W/DCT	12 > 19	▪	
CB	1300	S	11 > 15	▪	
CTX	1300		14 > 18	▪	
ST	1300	PAN EUROPEAN, ABS	08 > 18	▪	
VT	1300	CXA A FURY ABS	10 > 22	▪	

SUZUKI

C	1800	R INTRUDER	08 > 11	▪

07HO58.SD 81,4 x 38,9 x 10,1

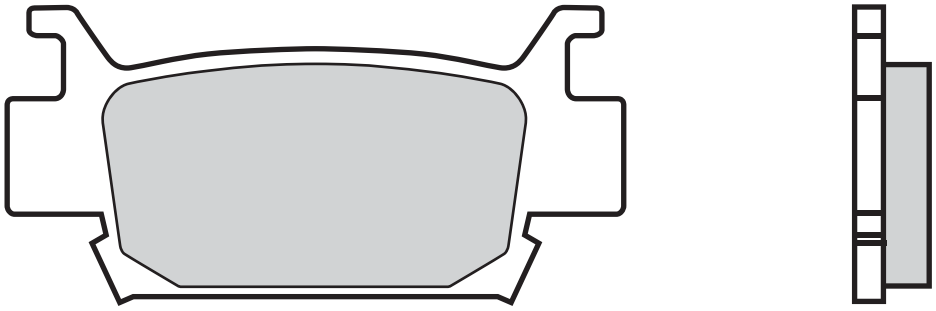

HONDA

TRX	500	ALL MODELS	05 > 14	▪
TRX	680	FA6 RINCON	06 > 15	▪
TRX	680	FGA6 RINCON	06 > 15	▪
TRX	700	XX	08 > 12	▪

07HO59.07 77,2 x 41,7 x 8,9
07HO59.SP " " "

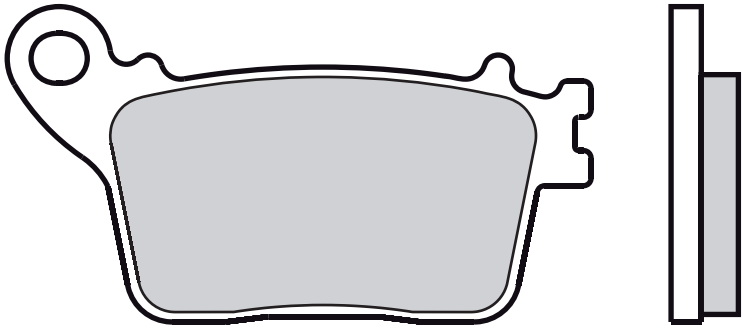

HONDA

CB	600	HORNET	07 > 12	▪
CBR	600	F	11 > 13	▪
CBR	600	RR	07 > 17	▪
CBR	600	RR	18 > 21	▪
CBR	600	RR ABS	09 > 18	▪
CBR	1000	RR FIREBLADE	06 > 08	▪
CBR	1000	RR FIREBLADE	09 > 16	▪
CBR	1000	RR FIREBLADE	17 > 22	▪
CBR	1000	RR SP	14 > 22	▪
CBR	1000	RR SP2	17 > 19	▪

KAWASAKI

ZX-6R	636	NINJA	13 > 18	▪
ZX-6R	636	NINJA ABS	13 > 22	▪
ZX-10R	1000	NINJA	11 > 15	▪
ZX-10R	1000	NINJA	16 > 23	▪
ZX-10R	1000	NINJA ABS	12 > 15	▪
ZX-10R	1000	NINJA ABS	16 > 23	▪
ZX-10R	1000	NINJA SE	18 > 22	▪
ZX-10RR	1000	NINJA	17 > 23	▪

SUZUKI

GSX-R	600		11 > 23	▪
GSX-R	750		11 > 23	▪
GSX-R	1000	R	17 > 23	▪
GSX-R	1000		09 > 11	▪
GSX-R	1000		12 > 23	▪

YAMAHA

YZF	600	R6	17 > 22	▪
YZF	600	R6 QUICK CHANGE / FRONT WHEEL	17 > 22	▪
YZF	1000	R1	15 > 23	▪
YZF	1000	R1M	15 > 22	▪
YZF	1000	R1S	16 > 16	▪

07HO60.SP 101,6x39,9x9,4

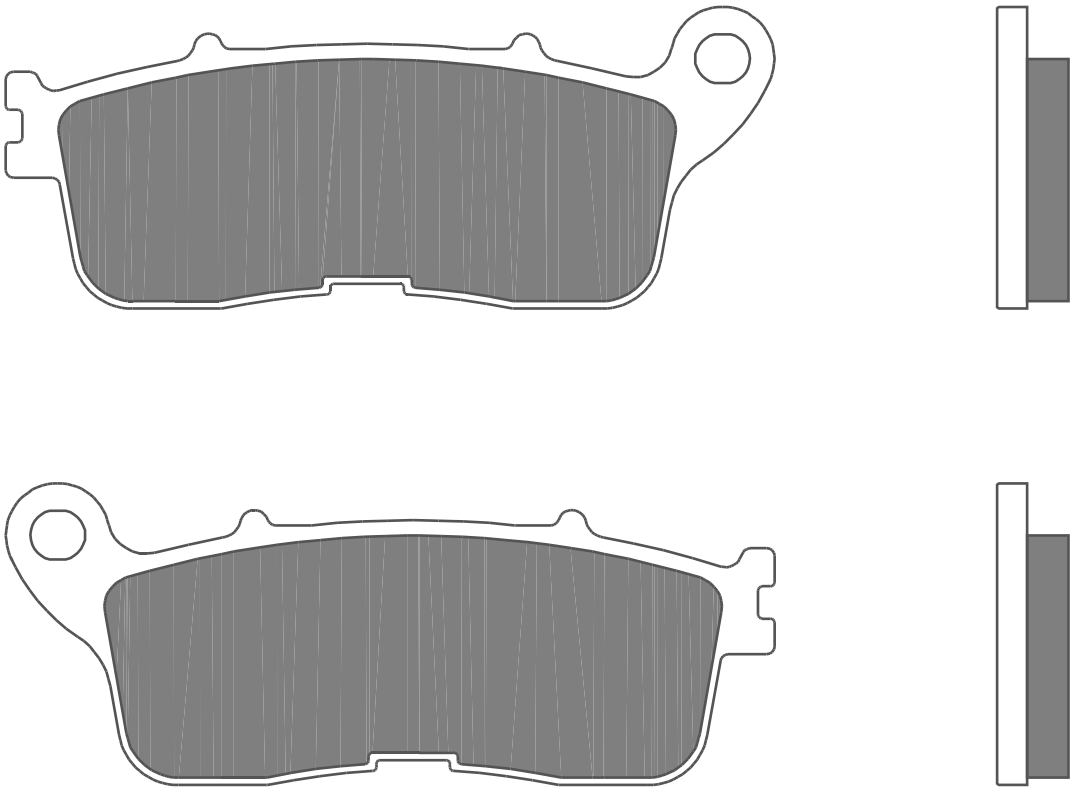

HONDA

VFR	1200	F W/DCT	10 > 19	▪
VFR	1200	XC CROSSTOURER	12 > 19	▪
VFR	1200	XDC CROSSTOURER W/DCT	12 > 19	▪

07HO61.CC	88	x 40	x 10
07HO61.SX	"	"	"
07HO61.SD	"	"	"

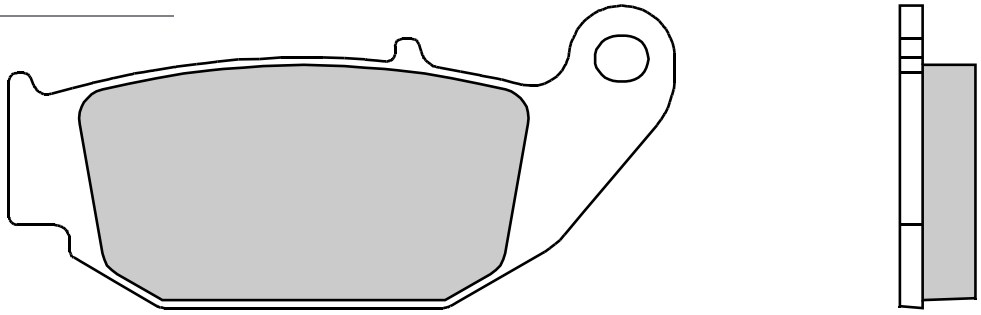

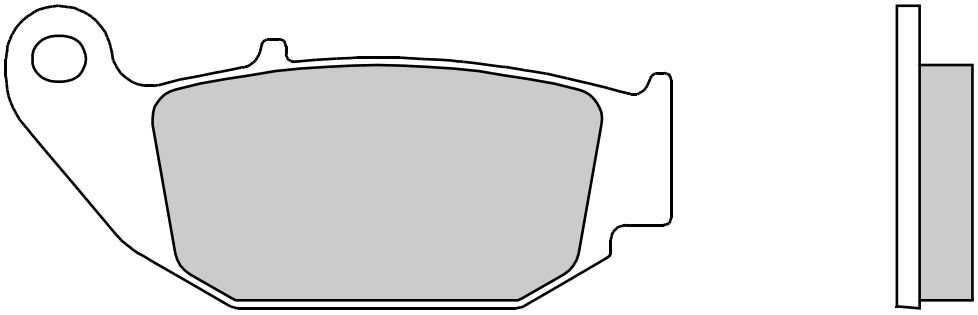

BENELLI

TNT	125	18 > 19	▪
TNT	135	18 > 19	▪

CF MOTO

SR	400	23 > 23	▪

HONDA

CB	125	R	18 > 22	▪
CBR	125	R	11 > 18	▪
MSX	125		14 > 23	▪
CRF	250	L	13 > 15	▪
CRF	250	L ABS	17 > 21	▪
CRF	250	M	14 > 18	▪
CRF	250	RALLY	17 > 19	▪
CB	300	R	18 > 21	▪
CB	300	R NEO SPORTS CAFE	19 > 19	▪
CRF	300	L	21 > 21	▪
CRF	300	RALLY	21 > 21	▪

SUZUKI

GSX-R	125	RL	17 > 23		▪
GSX-R	125	RLX	17 > 23		▪
GSX-S	125	ML	17 > 23		▪
GSX-S	125	MLX	17 > 23		▪
5	5	AA	04 > 10	Y	Y
5	5	AA	04 > 10	Y	Y
5	5	AA	04 > 10	Y	Y

07HO62.SA	82,8 x 39,6 x 7,9		
07HO62.LA	"	"	"

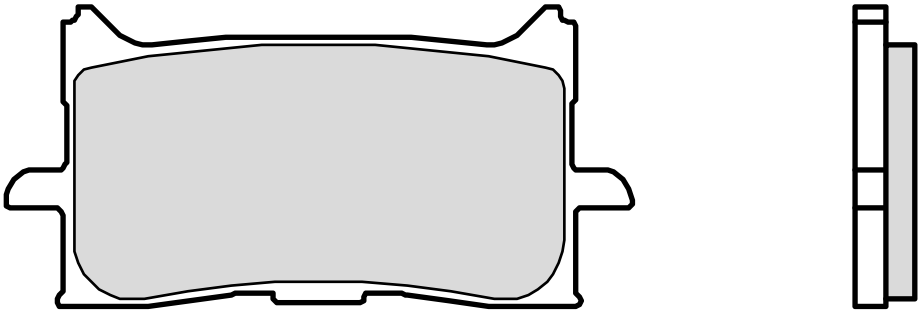

HONDA

CB	125	R	18 > 22	▪
CB	300	R	18 > 21	▪
CB	300	R NEO SPORTS CAFE	19 > 19	▪
CB	650	R NEO SPORTS CAFE	19 > 21	▪
CBR	650	R	19 > 21	▪
ADV	750	X-ADV	17 > 21	▪
CRF	1000	L AFRICA TWIN	16 > 19	▪
CRF	1000	L AFRICA TWIN ADVENTURE SPORTS	18 > 19	▪
CRF	1100	L AFRICA TWIN	20 > 21	▪
CRF	1100	L AFRICA TWIN ADVENTURE SPORTS	20 > 21	▪
NT	1100		22 > 22	▪

07HO63.SA	78	x 42,5	x 7,9
07HO63.LA	"	"	"
07HO63.SR	"	"	"
07HO63.RC	"	"	"

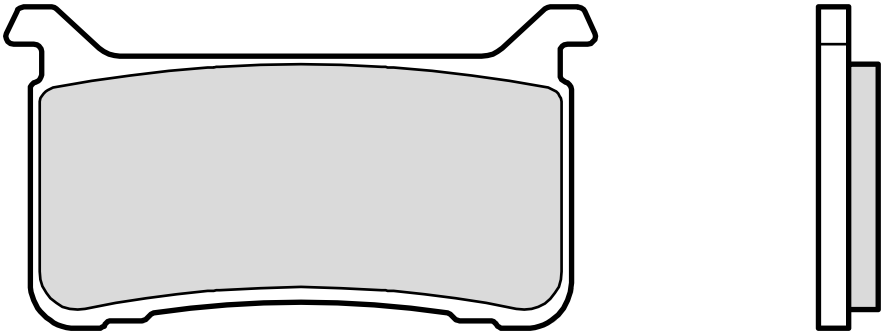

HONDA

CBR	600	RR	18 > 21	▪
VFR	800	F	17 > 19	▪
VFR	800	X CROSSRUNNER	17 > 18	▪
CB	1000	R	18 > 22	▪
CB	1000	R+ NEO SPORTS CAFE	18 > 18	▪
CBR	1000	RR FIREBLADE	17 > 22	▪
CB	1100	RS ABS	17 > 21	▪
CMX	1100	REBEL	21 > 22	▪

07HO64.CC 98,6 x 43,5 x 7,5
101,7 x 43,5 x 7,6

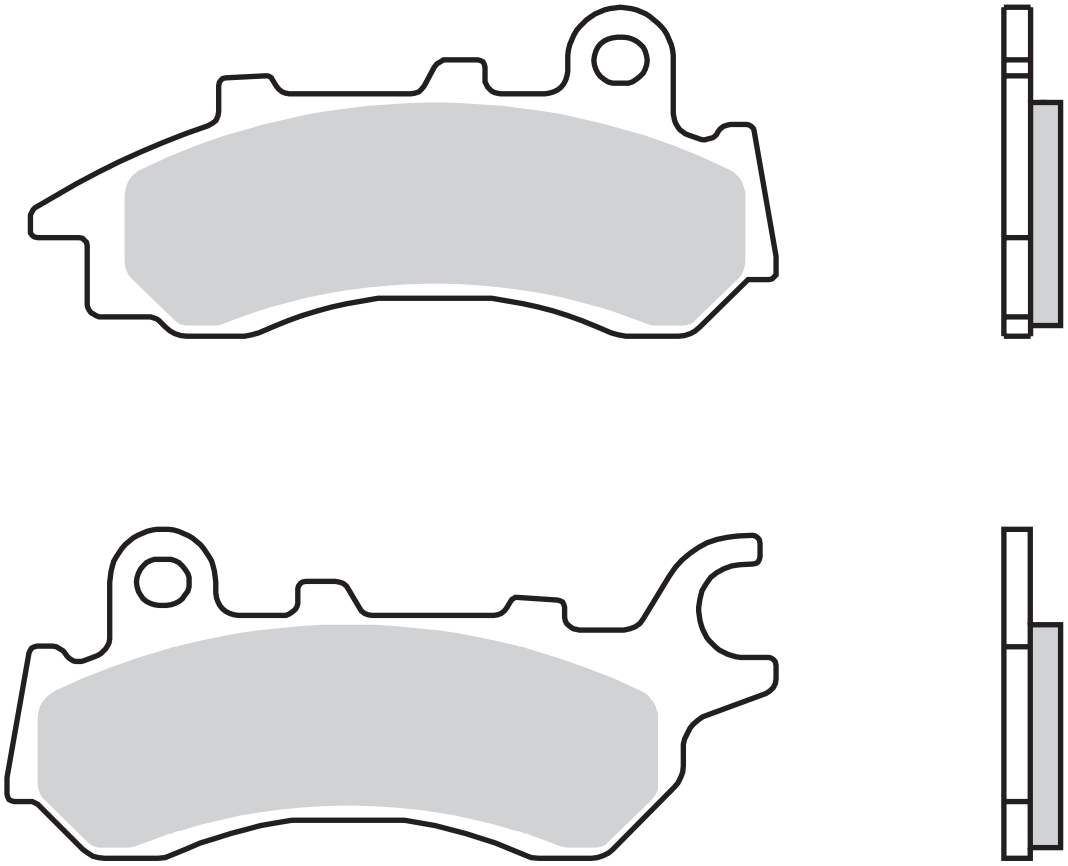

HONDA				
CB	125	F	17 > 21	•

07HO65.SA 129,3x39,9x8,9

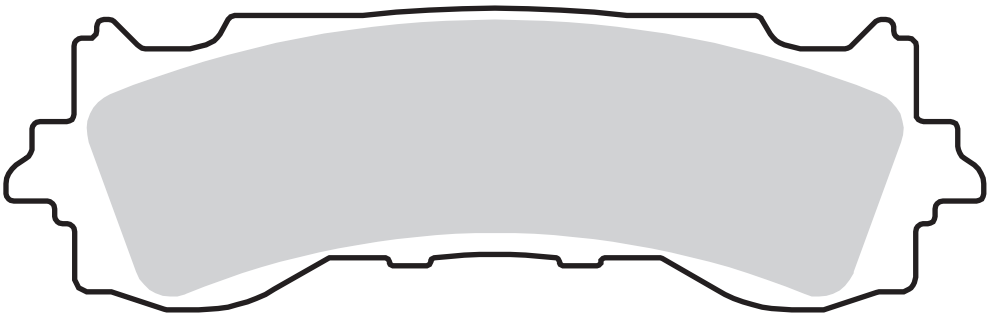

HONDA

GL	1800	GOLD WING	18 > 21	▪ ▪

07HO67.SD 103,8x42,8x14,2

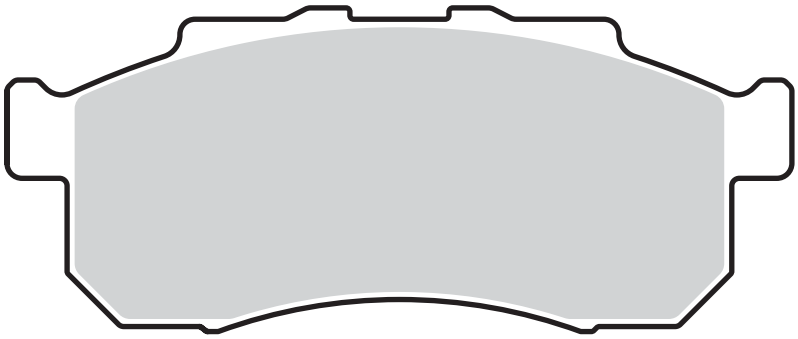

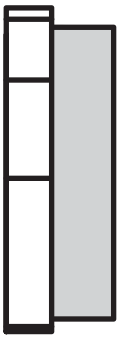

HONDA

	500	PIONEER	15 > 20 ▪
	700	PIONEER	14 > 21 ▪

07HO66.SP 118,1 x 45,2 x 10,3

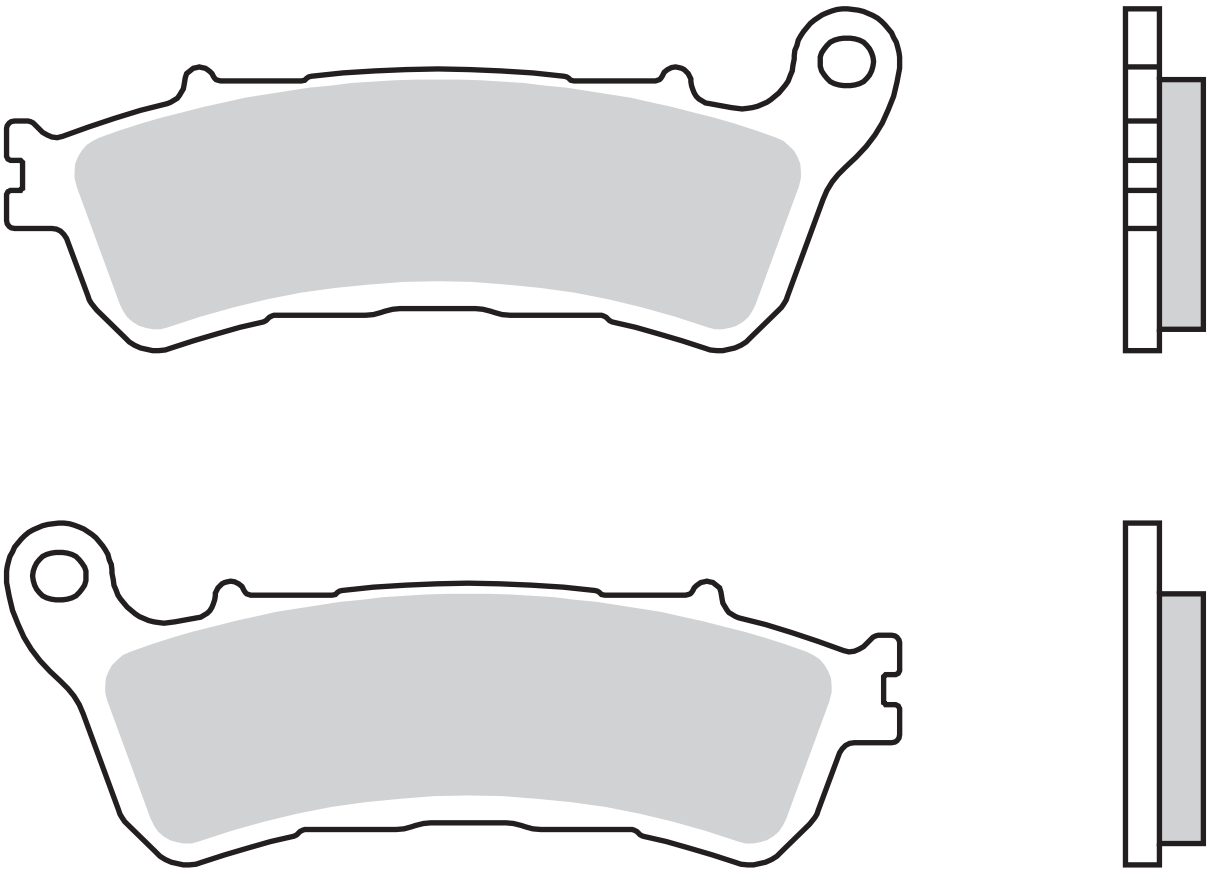

HONDA

GL	1800 GOLD WING	18 > 21	▪

07HO68.SD 115 x 38,8 x 8,4

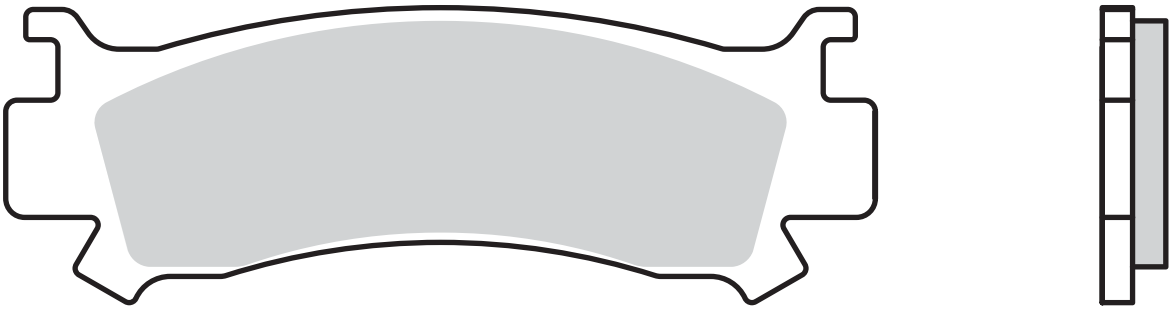

HONDA

1000 PIONEER	16 > 21	▪
1000 TALON	21 > 21	▪
1000 TALON R	19 > 21	▪
1000 TALON X	19 > 21	▪
1000 TALON X-4	20 > 20	▪

07HO69.SD 75,3 x 39,4 x 11,8

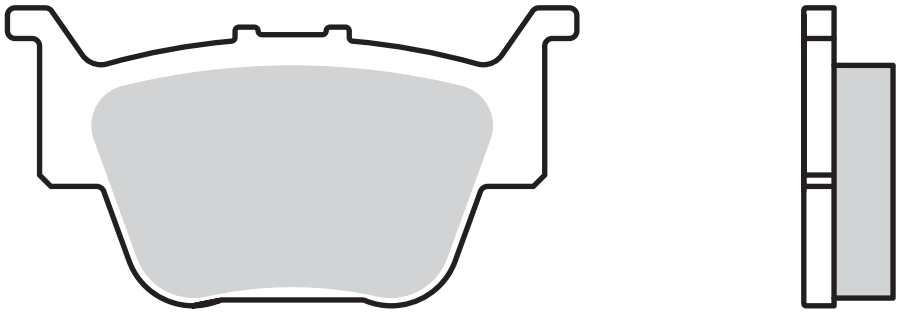

HONDA			
500	PIONEER	15 > 20	▪
700	PIONEER	14 > 21	▪

07HO70.SD 81,6 x 38,5 x 9,4

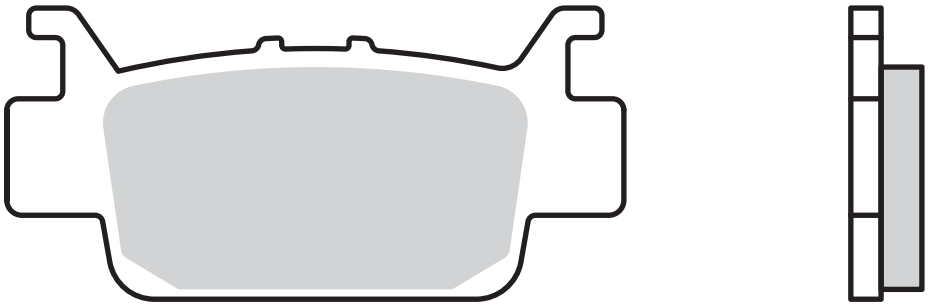

HONDA

1000 PIONEER	16 > 21	▪
1000 TALON	21 > 21	▪
1000 TALON R	19 > 21	▪
1000 TALON X	19 > 21	▪
1000 TALON X-4	20 > 20	▪

07HO71.CC 75,3 x 40,9 x 6,5

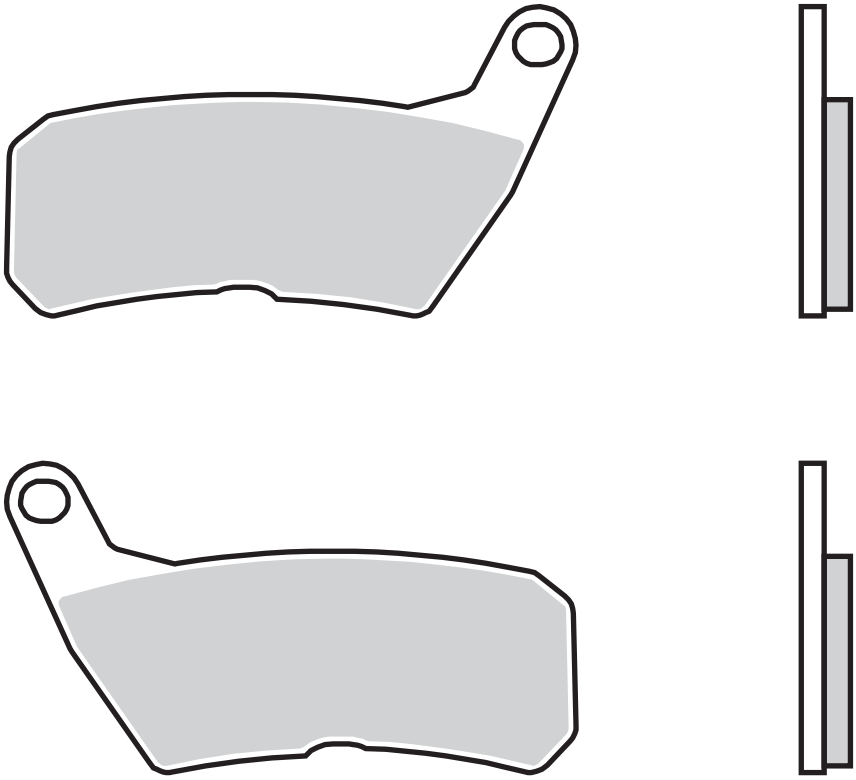

HM

CRE	50	SIX COMP.	07 > 12	▪
CRM	50	DERAPAGE COMP.	07 > 12	▪
CRE	125	SIX COMP.	10 > 11	▪
CRM	125	DERAPAGE COMP. 2T	11 > 12	▪
CRM	125	DERAPAGE COMP. 4T	11 > 12	▪

07HO72.SA 67,7 x 50 x 7

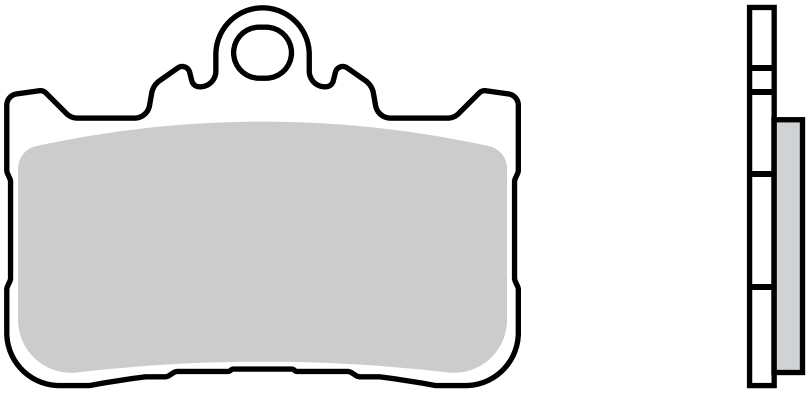

HONDA				
CB	500	F	22 > 23	▪
CB	500	X	22 > 23	▪
CBR	500	R	22 > 23	▪
	750	HORNET	23 > 23	▪

07KA01.22 51 x 54,5 x 12,3
50,5 x 42,6 x 12,5

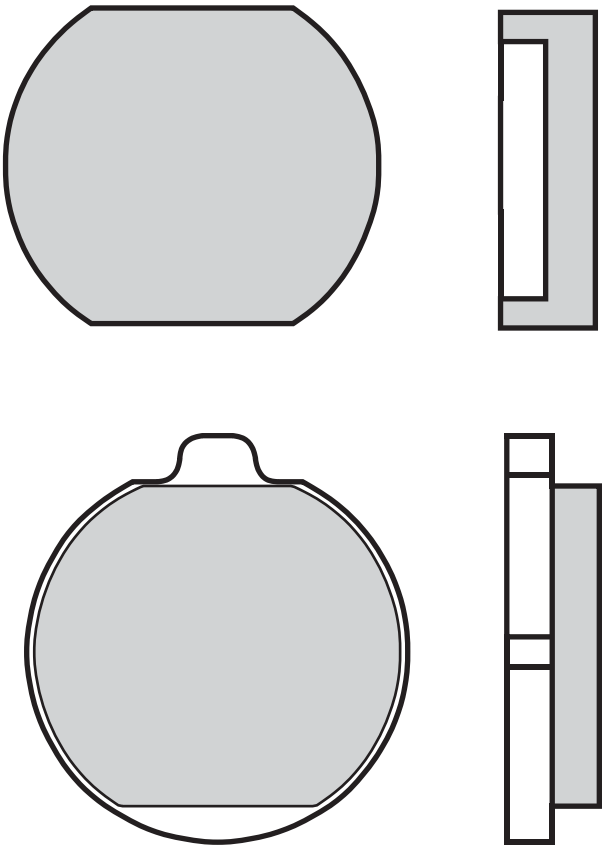

KAWASAKI

KH	250	76 > 80	▪
Z	250	78 > 80	▪
KH	400	76 > 78	▪
Z	400 C1	80 > 85	▪
Z	400	79 > 79	▪
Z	440 C	80 > 81	▪
Z	440 LTD	80 > 81	▪
KH	500	76 > 79	▪
Z	500	79 > 80	▪
Z	550	80 > 85	▪
Z	650	78 > 80	▪
Z	750 B	76 > 79	▪
Z	750 LTD	80 > 80	▪
Z	900 A	76 > 77	▪
Z	1000 GL	80 > 82	▪
Z	1000 H1	80 > 83	▪
Z	1000 LTD	77 > 79	▪
Z	1000 R	78 > 79	▪
Z	1000	76 > 81	▪

07KA02.23 51 x 54,5 x 12,3
50,6 x 45 x 12,6

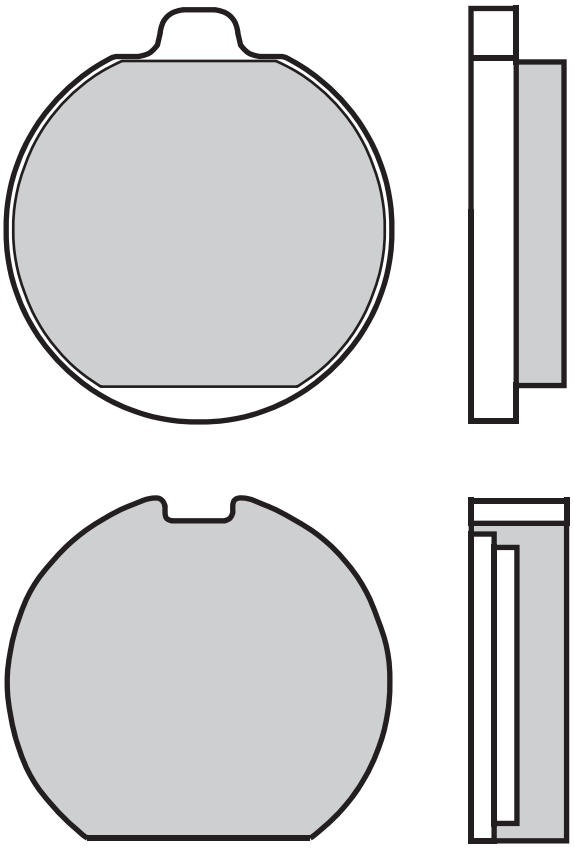

KAWASAKI

Z	750 B	76 > 79	▪
Z	1000 LTD	77 > 79	▪

07KA03.28 51,6 x 50,7 x 16
51,6 x 50,7 x 13,4

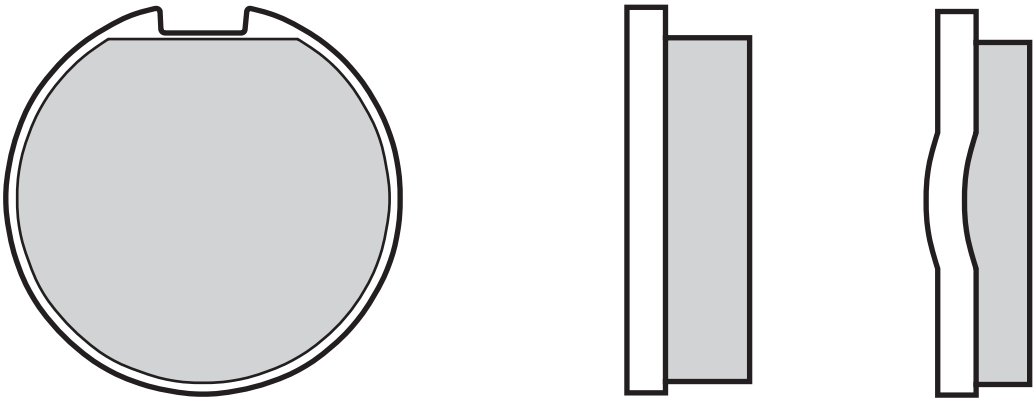

KAWASAKI

Z	400 D, S	76 > 77	▪

07KA04.14 51 x 54,5 x 11

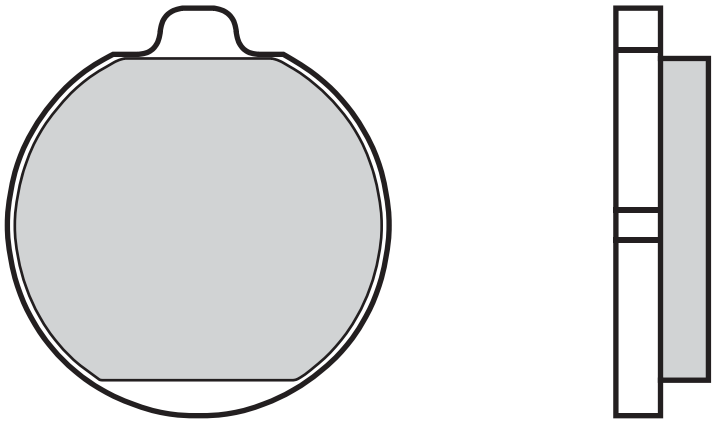

KAWASAKI

Z	1300 DF1	84 > 84	▪
Z	1300	79 > 81	▪

07KA05.06 67,7 x 40,6 x 8

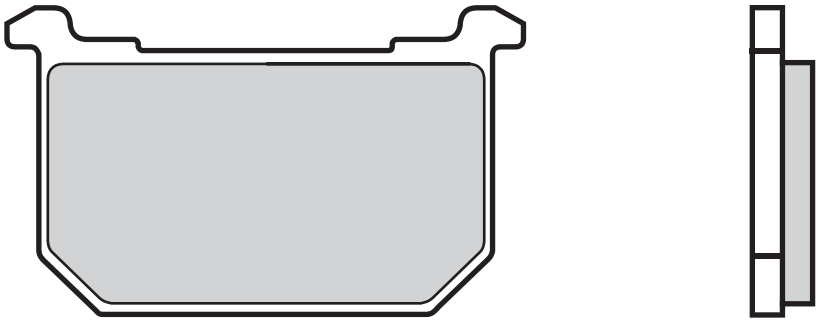

KAWASAKI

GPZ	400	83 > 84	▪
Z	400 J	80 > 85	▪
Z	400 T (BELT DRIVE)	83 > 85	▪
Z	440 H	82 > 83	▪
Z	500	81 > 83	▪
Z	550 E, LTD	81 > 84	▪
Z	550 GP	81 > 83	▪
Z	550 LTD	81 > 85	▪
Z	550	80 > 85	▪
Z	650 F	81 > 84	▪
Z	650	81 > 84	▪
Z	700	83 > 88	▪
GPZ	750	82 > 82	▪
Z	750 E	80 > 81	▪
Z	750 GT	82 > 85	▪
Z	750 L	80 > 83	▪
Z	750 LTD	81 > 81	▪
Z	750 LTD BELT DRIVE	83 > 85	▪
Z	750 LTD TWIN	82 > 82	▪
Z	750 N, LTD	82 > 85	▪
Z	750 SP.	83 > 84	▪
Z	750	84 > 86	▪
Z	1000 F1	80 > 82	▪
Z	1000 J	79 > 83	▪
Z	1000 K, M, CSR	81 > 84	▪
Z	1000 LTD	81 > 84	▪
Z	1000 MKII	79 > 80	▪
Z	1000 POLICE	82 > 84	▪
Z	1000 ST	79 > 81	▪
GPZ	1100	81 > 82	▪
Z	1100 GP	81 > 81	▪
Z	1100 L1, LTD	83 > 83	▪
Z	1100 SPECTRE	82 > 83	▪
Z	1100 ST	81 > 83	▪
Z	1300 , SPORTS	79 > 83	▪

07KA06.08 67,7 x 40,6 x 9,5

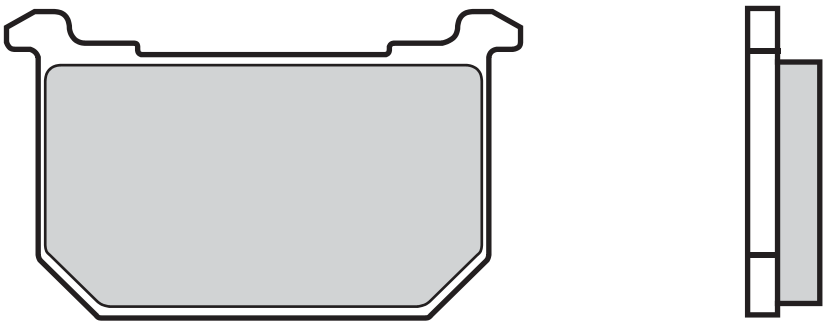

KAWASAKI

Z	250	J	81 > 85	▪
Z	305		81 > 82	▪
Z	305		87 > 88	▪
GPZ	400		83 > 84	▪
Z	440	C, TWIN	81 > 83	▪
Z	440	H	82 > 83	▪
Z	440	LTD	83 > 84	▪
Z	500		81 > 83	▪
Z	550	C3, LTD	82 > 84	▪
Z	550	E, LTD	81 > 84	▪
Z	550	GP	81 > 83	▪
Z	550	GT, LTD	82 > 85	▪
Z	550	M1, LTD	83 > 86	▪

Z	550		81 > 84	▪
Z	650	CSR	81 > 82	▪
Z	700		83 > 88	▪
GPZ	750		82 > 82	▪
Z	750	E	80 > 81	▪
Z	750	GT	82 > 85	▪
Z	750	L	80 > 83	▪
Z	750	L	84 > 87	▪ ▪
Z	750	LTD	81 > 81	▪
Z	750	LTD BELT DRIVE	83 > 85	▪
Z	750	LTD TWIN	82 > 82	▪
Z	750	M1	82 > 85	▪ ▪
Z	750	R1	82 > 82	▪ ▪
Z	750	SP.	83 > 84	▪

Z	750		84 > 86	▪
Z	1000	J	79 > 83	▪
Z	1000	K, M, CSR	81 > 84	▪
Z	1000	LTD	81 > 84	▪
Z	1000	POLICE	82 > 84	▪
Z	1000	RE1, R2	82 > 84	▪ ▪
GPZ	1100		81 > 82	▪
Z	1100	GP	81 > 81	▪
Z	1100	GP	82 > 82	▪ ▪
Z	1100	L1, LTD	83 > 83	▪
Z	1100	SPECTRE	82 > 83	▪
Z	1300	, SPORTS	79 > 83	▪

07KA07.17	89,9 x 42,4 x 7		
07KA07.SX	"	"	"
07KA07.SD	"	"	"

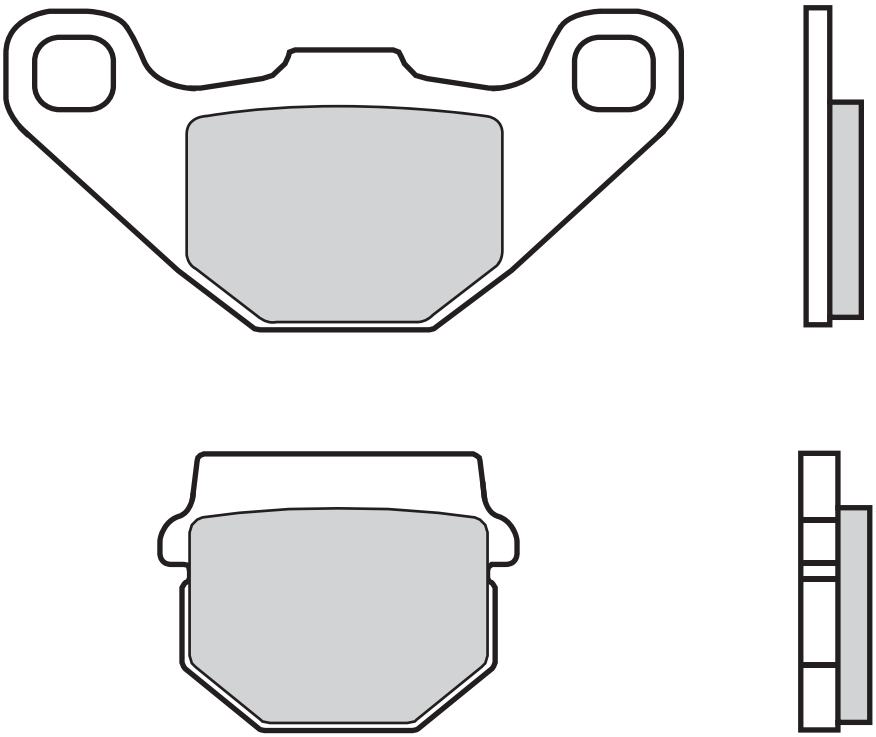

ADLY

150	ATV	05 > 07	▪	▪
150	INTERCEPTOR	05 > 07	▪	▪
300	ATV	05 > 11	▪	▪

AEON

50	AERO	06 > 06	▪	
50	REGAL	06 > 06	▪	
50	TORCH	06 > 09	▪	
90	REGAL	06 > 06	▪	
100	PULSAR	06 > 06	▪	
100	REVO 2	04 > 06		▪
110	AERO	06 > 06	▪	
110	PULSAR	06 > 06	▪	
125	CO-IN	14 > 14	▪	
125	ELITE	13 > 14		▪
125	PULSAR	06 > 06	▪	
125	URBAN	11 > 13		▪
150	PULSAR	06 > 06	▪	
250	ELITE	11 > 14		▪
350	URBAN	11 > 13		▪

APRILIA

RS-4	50	REPLICA	16 > 17	▪	
RS-4	50		12 > 19	▪	
SX	50	LTD.	07 > 15	▪	
RS	125	GP	17 > 19	▪	
RS	125		17 > 19	▪	
RS-4	125	(J.JUAN CAL.)	11 > 19	▪	
RS-4	125	REPLICA, ABS	16 > 19	▪	
RX	125	ENDURO	08 > 12	▪	
RX	125	SUPERMOTARD	08 > 12	▪	
SX	125		18 > 22	▪	
	125	TUONO ABS	17 > 19	▪	

BENELLI

	350	ZENZERO	12 > 15	▪

BOMBARDIER

	200	RALLY 2X4	03 > 04	▪

CAN-AM

DS	90	X	08 > 18	▪	▪

CECTEK

	500	EFI GLADIATOR	09 > 13	▪
	500	EFI KING COBRA	09 > 13	▪
	500	EFI QUADRIFT	09 > 11	▪

CPI

	500	I ESTOC	10 > 10	▪
	50	BABY	02 > 02	▪
	50	HUSSAR	01 > 02	▪
	50	MARS	01 > 02	▪
	50	POPCORN	01 > 02	▪
XS	250	QUAD	06 > 08	▪

DAELIM

ST	250	SECTOR QUAD	05 > 06	▪

DERBI

DXR	200	QUAD (FRONT DISC)	04 > 07	▪
DXR	250	QUAD (FRONT DISC)	04 > 07	▪

DERBI

VXL	250	VECTOR, ST VECTOR	06 > 07	▪
VTX	300	VORTEX, ST VORTEX	07 > 07	▪
VXL	300	VECTOR, ST VECTOR	07 > 13	▪

FACTORY

	50	HELIX	04 > 06	▪
	50	REX	04 > 06	▪
	100	HELIX	04 > 06	▪
	100	REX	04 > 06	▪

FANTIC

	50	REGOLARNA CASA	08 > 09	▪
	50	SUPERSEI MOTARD	08 > 09	▪
	125	REGOLARNA CASA	08 > 08	▪
	125	SUPERSEI MOTARD	08 > 08	▪

GARELLI

	125	RAIDER	02 > 02	▪

HYOSUNG

SB	50	P	00 > 03	▪
SB	50		00 > 03	▪
SD	50		00 > 06	▪
SF	50		99 > 06	▪
	50	AVANTI	99 > 02	▪
	50	RUSH	97 > 01	▪
	50	SENSE	98 > 07	▪
	50	SUPER CAB	95 > 98	▪
	50	SUPER CAB PLUS	98 > 98	▪
EZ	100		00 > 05	▪
	100	CAB	98 > 01	▪
FX	110	110	02 > 04	▪
KR	110	MASTER	04 > 05	▪
	110	MIDAS PLUS	98 > 04	▪
GD	125	EXIV	12 > 16	▪

ITALJET

	100	MILLENNIUM 2T	01 > 01	▪
	125	MILLENNIUM	00 > 03	▪
	150	MILLENNIUM	00 > 03	▪

KAWASAKI

AR	50		81 > 82	▪
KMX	50		88 > 93	▪
KSR	50	I (50)	90 > 91	▪ ▪
AR	80		81 > 82	▪
KD	80		88 > 90	▪
KSR	80	II (80)	90 > 91	▪ ▪
KX	80		84 > 87	▪
KX	80		88 > 96	▪
KX	100		88 > 96	▪
KDX	125		90 > 94	▪
KMX	125		86 > 86	▪
KX	125		82 > 82	▪
ZL	125	ELIMINATOR	97 > 99	▪
KMX	200		88 > 90	▪
KX	250		82 > 82	▪
KXT	250	TECATE	84 > 84	▪

KEEWAY

	50	FLASH	07 > 12	▪
	50	HURRICANE	06 > 16	▪
	90	HURRICANE	06 > 09	▪

MAICO

C-1	50	HARD ENDURO	99 > 99	▪
R-1	50	SUPERBIKE	99 > 99	▪
X-1	50	SUPERCROSS	99 > 99	▪
	50	CRUISER	99 > 99	▪
	50	THUNDERBIKE I	99 > 99	▪
	50	THUNDERBIKE II	99 > 99	▪

MZ

	50	(MUZ) MOSKITO SX	00 > 02	▪

PETERSON

SR	50	RACING	95 > 95	▪
	50	HURRICANE	95 > 95	▪
SR	80	RACING	95 > 95	▪
	80	HURRICANE	95 > 95	▪

PGO

PS	50		93 > 93	▪
	50	BIG MAX	03 > 17	▪
	50	COMET	91 > 92	▪
	50	GALAXY	91 > 97	▪
	50	ROAD 66	95 > 95	▪
	50	X-RIDER	03 > 10	▪
	90	GALAXY	92 > 94	▪
	125	X-RIDER	03 > 10	▪
	150	X-RIDER	03 > 10	▪

PIAGGIO VESPA

NRG	50	POWER DD	06 > 16	▪
NRG	50	PUREJET	06 > 07	▪
	50	NEW LIBERTY S	16 > 19	▪
	50	TYPHOON	06 > 14	▪

POLARIS

	200	PHOENIX	05 > 09	▪
	200	SAWTOOTH	06 > 07	▪ ▪

QUADRO

D	350		11 > 15	▪
	350	3	16 > 16	▪
	350	4	16 > 16	▪

RIEJU

RS2	50	NKD	06 > 10	▪
RS3	50		12 > 17	▪
RS2	125	NKD	06 > 07	▪
RS2	125	PRO	08 > 12	▪

ROXON

	150	QUAD SPORT SPIRIT	06 > 06	▪

SULA

	50	THUNDER BIRD	99 > 99	▪
	100	THUNDER BIRD	99 > 99	▪
	125	THUNDER BIRD	99 > 99	▪

SUZUKI

AE	50	R/L	88 > 93	▪
AH	50	ADRESS	92 > 95	▪
CC	50	TUNE	92 > 97	▪
CP	50		85 > 90	▪
CR	50	DC	87 > 87	▪
ZZ	50	SCOOTER	92 > 92	▪
LIDO	75	STYLE	84 > 94	▪
AH	80	ADRESS, V, TUNE	88 > 91	▪
RM	80		90 > 95	▪
RM	80		96 > 01	▪
ZZ	80	SEPIA	90 > 92	▪
RM	85		02 > 04	▪
AH	100	V ADRESS	91 > 94	▪
AN	125		06 > 08	▪
LIDO	125	VARIO SCOOTER	90 > 93	▪
UE	125		01 > 03	▪
UE	150	CT	02 > 03	▪

TGB

R	50	X	06 > 14	▪
	50	101R	05 > 09	▪
	50	101S	99 > 02	▪
	50	202T	99 > 02	▪
	50	303R	99 > 14	▪
	50	309 RACING	05 > 05	▪
	50	507	05 > 05	▪
	50	AKROS	99 > 04	▪
	50	BULL&T RS/RR	11 > 17	▪
	50	BULLET	09 > 09	▪ ▪
	50	BUNNY	97 > 00	▪
	50	DOUBLE X	05 > 05	▪
	50	ERGON	96 > 00	▪
	50	HAWK	09 > 14	▪
	50	HIW'S	99 > 99	▪
	50	HOOK	10 > 12	▪
	50	J409	00 > 03	▪
	50	TAPO RS	11 > 12	▪
	50	TRIGGER	99 > 03	▪
	90	101S	99 > 02	▪
	90	202T	99 > 02	▪
	90	AKROS	99 > 99	▪
	90	ERGON	99 > 02	▪
	90	HIW'S	99 > 99	▪
	90	TRIGGER	99 > 02	▪
	125	101S	99 > 03	▪
	125	202T	99 > 99	▪
	125	303R	99 > 08	▪
	125	309 RS	00 > 00	▪
	125	BULL&T RS/RR	11 > 14	▪
	125	HOOK	10 > 10	▪

TM

	80	JUNIOR	96 > 00	▪

UVM

	50	BETHERE	99 > 99	▪
	50	BINGO	99 > 99	▪
	125	BETHERE	99 > 99	▪
	125	BINGO	99 > 99	▪
	125	PARAGON	99 > 99	▪

YAMAHA

YFM	300	GRIZZLY	12 > 13	▪

ZERO

DS	EV	ZF6.0	10 > 12	▪
DS	EV	ZF9.0	10 > 12	▪
MX	EV		10 > 12	▪
S	EV	ZF6.0	10 > 12	▪
X	EV		10 > 12	▪
XU	EV		11 > 12	▪

07KA08.08	110,7 x	50,9 x	9,4
	68,7 x	43,3 x	9,8
07KA08.SA	"	"	"
07KA08.SP	"	"	"

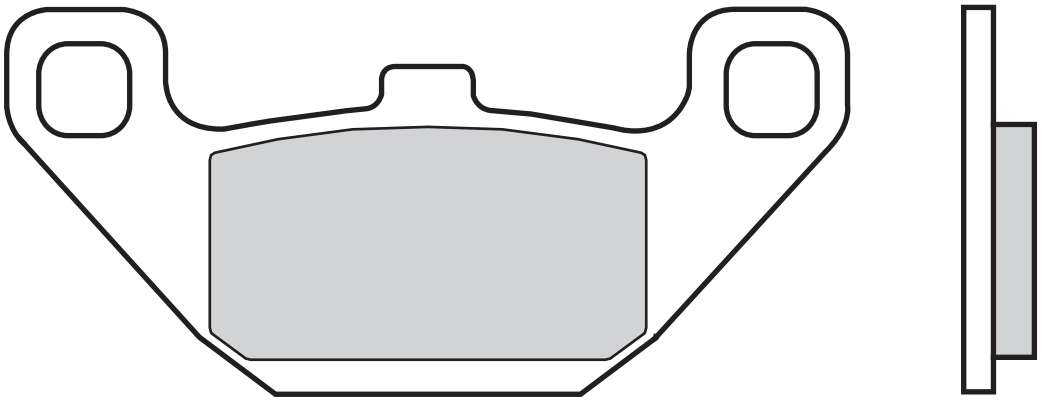

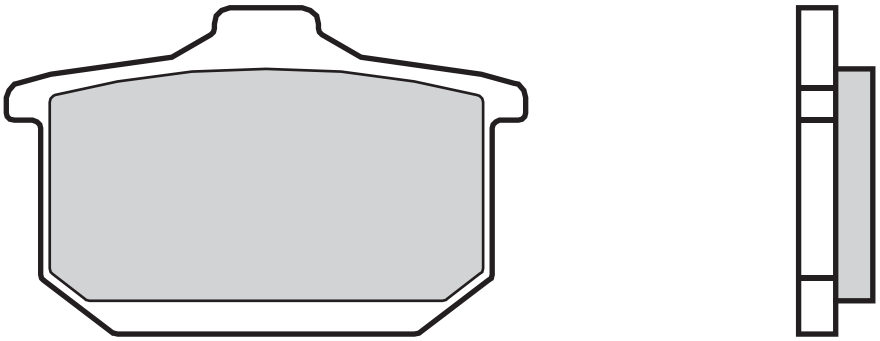

HYOSUNG

	125	GA-4	99 > 99	▪
GA	300		98 > 01	▪

KAWASAKI

BR	250		86 > 90	▪	
CS	250		86 > 90	▪	
EL	250	ELIMINATOR	88 > 89	▪	
EL	250		91 > 94	▪	
EX	250	R NINJA	86 > 87	▪	▪
GPZ	250	R	86 > 87	▪	▪
GPZ	250		83 > 85	▪	
KR	250		85 > 85		▪
LX	250	ELIMINATOR, SE	90 > 95	▪	
Z	250	ELIMINATOR	88 > 88	▪	
EL	252		97 > 00	▪	
EX	305		83 > 83	▪	
EN	400	TWIN	85 > 89	▪	
FX	400	R	86 > 88		▪
GPZ	400		85 > 87		▪
KLE	400	VULCAN	90 > 90	▪	
Z	400	ELIMINATOR	88 > 88	▪	▪
ZX	400		85 > 85		▪
ZX	400		86 > 87	▪	▪
	400	ELIMINATOR	94 > 95		▪
EN	450		85 > 90	▪	
Z	450	LTD	84 > 89	▪	
EN	500	VULCAN	96 > 97	▪	
EN	500		90 > 04	▪	
GPZ	500	R (AUSTRIA)	85 > 87	▪	▪
GPZ	500	S	87 > 87	▪	▪
ZL	500	(AUSTRIA)	85 > 90	▪	
GPZ	550		84 > 87	▪	▪
GT	550		85 > 01	▪	
Z	550	F	85 > 88	▪	
ZX	550		84 > 89	▪	▪
GPZ	600	R	85 > 89	▪	▪
Z	600	GP	83 > 89	▪	▪
ZL	600		85 > 91	▪	
ZX	600	NINJA	85 > 87	▪	▪
VN	700	VULCAN	85 > 85	▪	
ZN	700		84 > 89	▪	▪
GPZ	750	R	85 > 86	▪	▪
GPZ	750	T	83 > 85	▪	▪
GPZ	750		83 > 87	▪	▪
GT	750		86 > 91	▪	▪
VN	750	TWIN	88 > 88	▪	
VN	750	VULCAN	86 > 94	▪	
VZ	750	TWIN	88 > 88	▪	
Z	750	ELIMINATOR	88 > 88	▪	▪
Z	750	LTD TWIN	83 > 85	▪	▪
Z	750	TURBO	84 > 86	▪	▪
Z	750		83 > 83	▪	
ZX	750	E, GP	83 > 85	▪	▪
	750	VULCAN	93 > 94	▪	
VN	800	VULCAN,CLASSIC	95 > 97	▪	

GPZ	900	R NINJA	84 > 89	▪	▪
ZL	900	ELIMINATOR	85 > 86	▪	▪
ZX	900		83 > 84	▪	▪
GPZ	1000	RX	86 > 88	▪	▪
GTR	1000		86 > 93	▪	▪
GTR	1000		94 > 06		▪
Z	1000	R NINJA	86 > 88	▪	▪
ZL	1000		86 > 87	▪	▪

GPZ	1100		83 > 86	▪	▪
Z	1100	GP	83 > 86	▪	▪
Z	1100	LTD	85 > 87	▪	▪
Z	1100	R, LTD	84 > 84	▪	▪
ZN	1100	LTD	84 > 84	▪	▪
ZX	1100	GP	83 > 83	▪	▪
ZG	1200	VOYAGER XII	86 > 93	▪	▪
Z	1300		85 > 85	▪	▪

ZN	1300	VOY.	85 > 86	▪	▪
ZN	1300		83 > 84	▪	▪
VN	1500	CLASSIC	97 > 04		▪
VN	1500	CLASSIC TOURER LEFT	98 > 01		▪
VN	1500	SUMO	88 > 92	▪	▪
VN	1500	VULCAN	87 > 92	▪	▪
VN	1500	VULCAN, SE	87 > 92	▪	▪

07KA09.33	141 x 41,7 x 8,5 95,2 x 34,6 x 9		
07KA09.SA	"	"	"
07KA09.SP	"	"	"

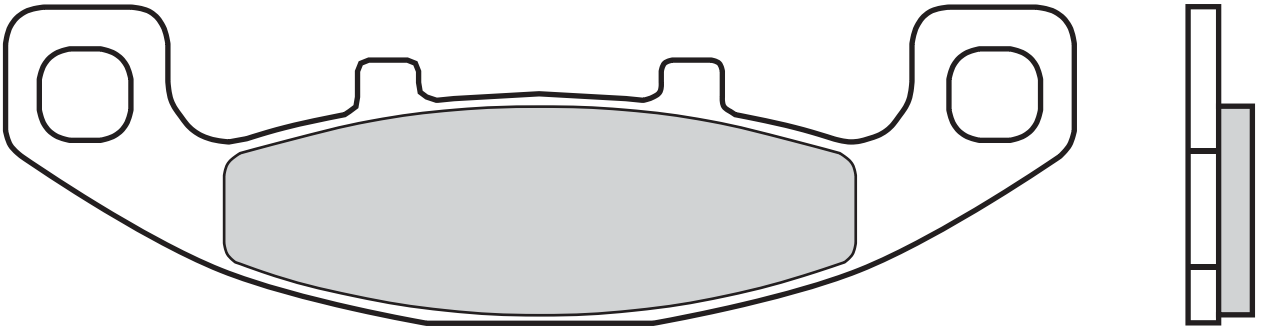

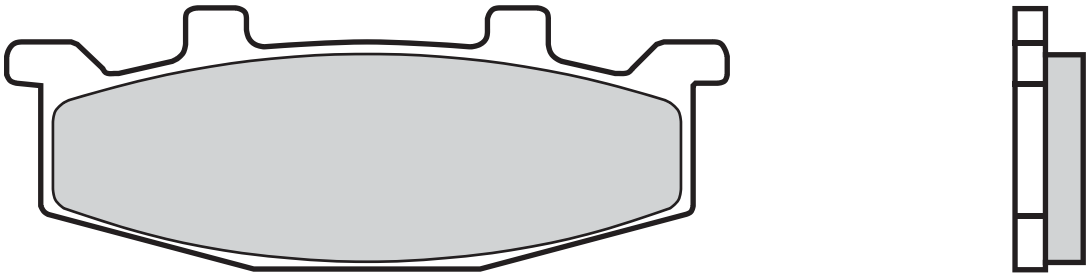

HYOSUNG

GT	250	COMET	02 > 02	▪	
	600	COMET	02 > 02	▪	

KAWASAKI

EX	250	R NINJA	88 > 07	▪	
GPX	250	R	88 > 91	▪	
ZR	250	BALIUS	91 > 95	▪	
ZZR	250		90 > 01	▪	
EX-4	400		95 > 95	▪	
GPX	400		87 > 87		▪
GPZ	400	R	89 > 89		▪
GPZ	400	S	88 > 90	▪	
KLE	400		91 > 94	▪	
ZZR	400		90 > 94		▪
	400	ELIMINATOR	94 > 95	▪	
ER-5	500		97 > 00	▪	
EX	500	NINJA	94 > 97	▪	
EX	500		87 > 89	▪	
EX	500		90 > 93	▪	
GPX	500	R (AUSTRIA)	88 > 93	▪	▪
GPZ	500	S (AUSTRIA)	87 > 93	▪	
KL	500	TENGAI (AUSTRIA)	89 > 91	▪	
KLE	500		91 > 07	▪	
ZZR	500	(AUSTRIA)	90 > 92		▪
ZR	550	ZEPHYR	90 > 92	▪	
ZR	550	ZEPHYR	93 > 99	▪	
GPX	600	R	88 > 93	▪	▪
GPX	600	R	94 > 96	▪	▪
GPZ	600	R	94 > 94	▪	▪
ZL	600	B2 ELIMINATOR	95 > 98	▪	
ZX	600	NINJA	90 > 93		▪
ZX	600	NINJA R	88 > 97	▪	▪
ZX-6R	600	(ZX6)	90 > 93		▪
ZZR	600		90 > 92		▪
KLR	650	TENGAI	89 > 92	▪	
GPX	750	R	87 > 89	▪	▪
ZR	750	ZEPHYR	91 > 95	▪	▪
ZR	750	ZEPHYR LEFT	96 > 97		▪
GPZ	900	R NINJA	90 > 96		▪
GTR	1000		94 > 06	▪	
ZX-10	1000		88 > 90	▪	▪
ZR	1100	ZEPHYR	92 > 95		▪
ZZR	1100		90 > 93		▪
	1100	ZEPHYR LEFT	97 > 02		▪

SUZUKI

RG	125	WOLF	92 > 94	▪	
	200	WOLF	92 > 96	▪	
GSX	250	S, KATANA	91 > 91	▪	
SW1	250		92 > 95	▪	
	250	ACROSS	90 > 99	▪	
	250	BANDIT	90 > 96	▪	
	250	DJEBEL	93 > 95	▪	
GSF	400	BANDIT	91 > 92	▪	
GS	450		90 > 90	▪	▪
GS	500		89 > 95	▪	
DR	800	S, BIG	91 > 95	▪	
VX	800	L-P	90 > 93	▪	
GSX	1100	G	94 > 95	▪	
GSX	1100		91 > 93	▪	

07KA10.TT 73,4 x 49 x 67,7
60,9 x 62,9 x 9

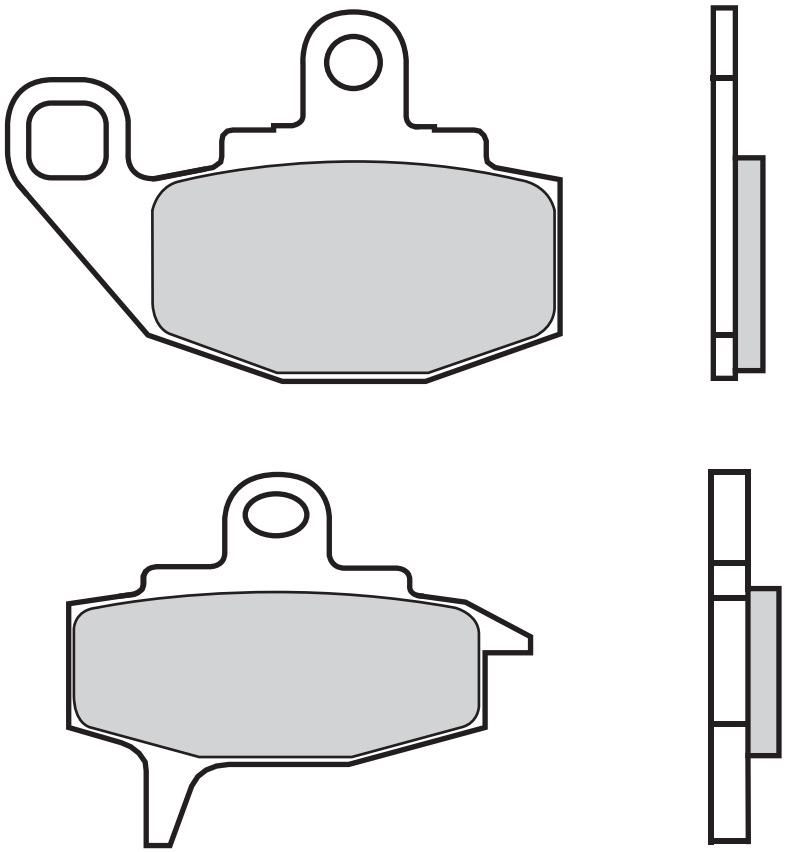

KAWASAKI

KX	125	87 > 88	▪
KX	250	87 > 88	▪
KLR	500 (AUSTRIA)	87 > 88	▪
KX	500	87 > 88	▪
KLR	650	87 > 94	▪

07KA11.17	106,1 x 38,7 x 7,6 76,2 x 27 x 9,6		
07KA11.SA	"	"	"
07KA11.SP	"	"	"

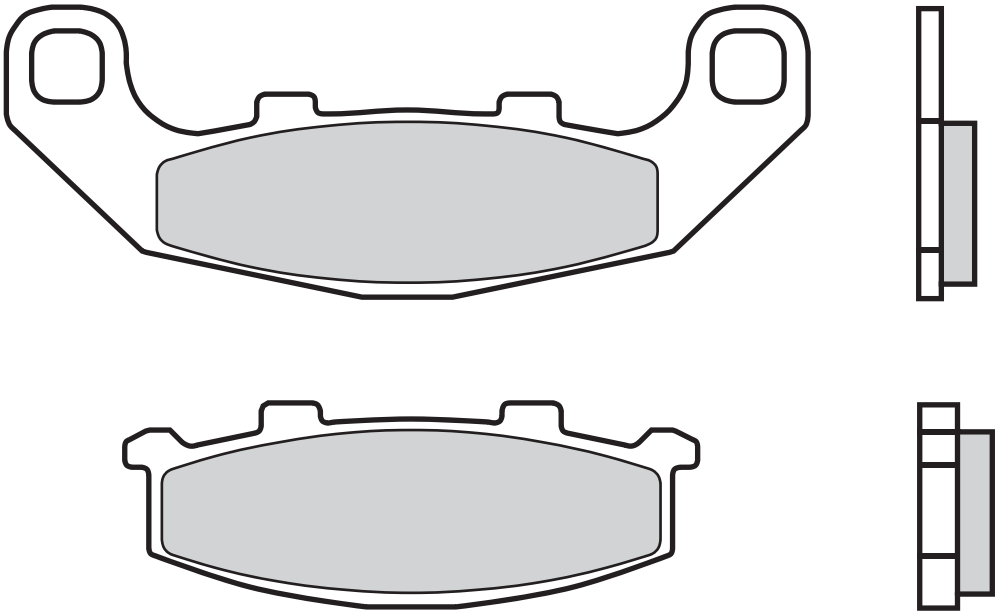

KAWASAKI

EX	250	R NINJA	88 > 07	▪	
GPX	250	R	88 > 91	▪	
KR-1	250	S	89 > 89	▪	▪
KR-1	250	S	90 > 90	▪	
ZXR	250	R	89 > 89	▪	▪
ZXR	250		90 > 90	▪	▪
GPX	400		87 > 87	▪	
GPZ	400	R	89 > 89	▪	
ZR	400	XANTHUS (ZR 400D1)	92 > 95	▪	
ZX-4	400		88 > 89	▪	▪
EX	500		94 > 96	▪	
GPZ	500	S (AUSTRIA)	94 > 01	▪	
GPZ	500		97 > 04	▪	
ZR	550	ZEPHYR	90 > 92		▪
ZR	550	ZEPHYR (D) FROM VIN B024010-	93 > 01	▪	

SUZUKI

RGV	250	GAMMA	91 > 92	▪	
RGV	250		93 > 95	▪	
GSX	1100	G	94 > 95	▪	

07KA12.SX	62	x 40,7	x 87,7
07KA12.SD	"	"	"
07KA12.TT	"	"	"

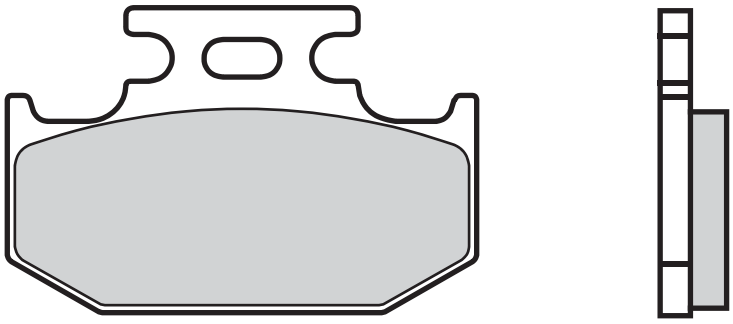

CANNONDALE

MX	400		00 > 03	▪
C	440	R	03 > 03	▪
E	440	, A, R	03 > 03	▪
S	440		03 > 03	▪
X	440		03 > 03	▪

KAWASAKI

KDX	125		90 > 94	▪
KX	125		89 > 93	▪
KX	125		94 > 94	▪
KDX	200	SR	89 > 92	▪
KDX	200		93 > 93	▪
KDX	200		94 > 99	▪
KDX	220	R	97 > 05	▪
KDX	250	SR	91 > 94	▪
KLX	250		93 > 96	▪
KX	250		89 > 93	▪
KX	250		94 > 94	▪
KX	500		89 > 93	▪
KX	500		94 > 95	▪
KLX	650	R	93 > 95	▪
KLX	650		93 > 96	▪

SUZUKI

RM	125		89 > 90	▪
TS	125		89 > 96	▪
TS	200	R	90 > 94	▪
DR	250		90 > 95	▪
RM	250		89 > 90	▪
	250	DJEBEL	93 > 95	▪

YAMAHA

FZR	50		92 > 92	▪
YD	80		89 > 89	▪
DT	125	X SUPERMOTARD	05 > 08	▪
MT	125		20 > 22	▪
WR	125		91 > 97	▪
XSR	125		22 > 23	▪
YZ	125		90 > 95	▪
YZF	125	R	19 > 22	▪
DT	200	WR	91 > 93	▪
WR	200		91 > 92	▪
FZ25	250		19 > 19	▪
TT	250		93 > 03	▪
TY	250	Z (SCOTTISH)	96 > 96	▪
WR	250		90 > 97	▪
XG	250	TRICKER	05 > 11	▪
XT	250		08 > 22	▪
YZ	250	A	90 > 90	▪
YZ	250	WRA,WRB	90 > 91	▪
TT	350		95 > 00	▪
WR	500	ZD,ZE	92 > 93	▪
TT	600	R	93 > 95	▪

07KA13.06	69,7 x 46,2 x 8,1		
07KA13.SA	"	"	"
07KA13.LA	"	"	"
07KA13.SR	"	"	"
07KA13.RC	"	"	"

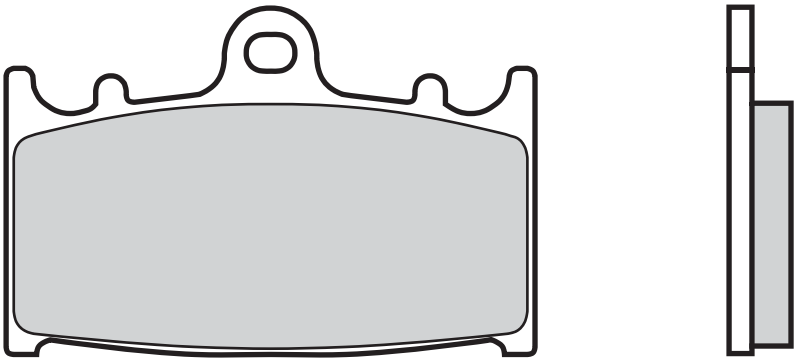

HUSABERG

FS	400	E, C	01 > 03	▪
FS	450	E, C	03 > 05	▪
FS	650	E, C	01 > 05	▪

KAWASAKI

KR-1	250	S	90 > 90	▪
ZR	400	ZEPHYR	97 > 01	▪
ZX-4	400		90 > 90	▪
ZXR	400		89 > 90	▪
ZZR	400		90 > 94	▪
GPZ	500		93 > 94	▪
ZZR	500	(AUSTRIA)	90 > 92	▪
ZZR	500	(AUSTRIA)	93 > 98	▪
ZX	600	NINJA	90 > 93	▪
ZX-6R	600	(NINJA ZX6)	93 > 97	▪
ZX-6R	600	(NINJA ZX6R)	95 > 97	▪
ZX-6R	600	(ZX6)	90 > 93	▪
ZZR	600		90 > 92	▪
ZZR	600		93 > 07	▪
	600	R, NINJA	89 > 96	▪
ZX-7R	750	NINJA	89 > 95	▪
ZXR	750	R	89 > 95	▪
GPZ	900	R NINJA	90 > 96	▪
ZX-9R	900	NINJA	94 > 95	▪
KLE	1000	VERSYS	12 > 18	▪
KLE	1000	VERSYS ABS	15 > 18	▪
KLE	1000	VERSYS LT	15 > 16	▪
ZR	1100	ZEPHYR	92 > 95	▪
ZX	1100		93 > 97	▪
ZZR	1100		90 > 93	▪
ZZR	1100		94 > 01	▪
ZZR	1200		02 > 04	▪
VN	1700	VOYAGER	09 > 16	▪
VN	2000		04 > 10	▪

SUZUKI

RG	125	F, GAMMA	92 > 96	▪
RG	200	GAMMA	91 > 94	▪
GSX-R	250	R	89 > 91	▪
RGV	250	GAMMA	91 > 92	▪
RGV	250		89 > 90	▪
RGV	250		93 > 95	▪
TV	250		88 > 88	▪
	250	COBRA	90 > 92	▪
	250	WOLF	90 > 92	▪
	350	GOOSE	92 > 99	▪
GSF	400	BANDIT	93 > 97	▪
GSX	400	S, KATANA	92 > 92	▪
GSX-R	400		88 > 89	▪
GSR	600		06 > 10	▪
GSX-R	600		97 > 03	▪
GSF	650	BANDIT	07 > 11	▪
GSF	650	BANDIT ABS	07 > 12	▪
GSF	650	S BANDIT	07 > 11	▪
GSF	650	S BANDIT ABS	07 > 13	▪
GSX	650	F	08 > 18	▪
SV	650	X	19 > 23	▪
SV	650		19 > 23	▪
GSX-R	750		00 > 03	▪
SV	1000	S	03 > 07	▪
TL	1000	S V-TWIN	97 > 01	▪
GSF	1200	BANDIT	06 > 06	▪
GSF	1200	S BANDIT	06 > 06	▪
GSF	1250	A BANDIT	07 > 18	▪
GSF	1250	BANDIT	06 > 18	▪
GSF	1250	F BANDIT	12 > 18	▪
GSF	1250	S BANDIT	06 > 18	▪
GSF	1250	SA BANDIT	07 > 18	▪
GSX	1250	FA BANDIT	16 > 18	▪
GSX	1250	FA TRAVELLER	15 > 16	▪

07KA14.06	58,9 x 43,6 x 7,9
07KA14.SA	" " "
07KA14.SR	" " "

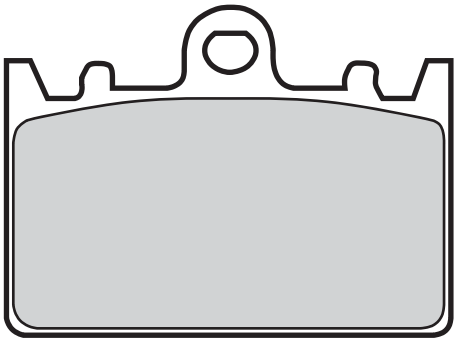

KAWASAKI

ZXR	400	91 > 02	▪

07KA15.CC	133,5x37,4 x 10,9 109,2x44,4 x 10,9
07KA15.SP	" " "

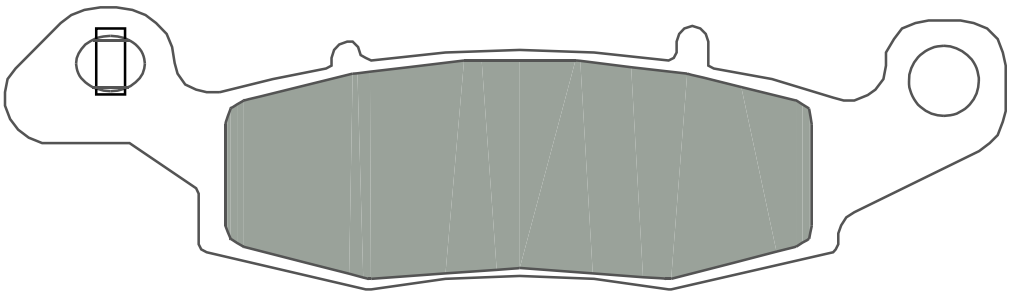

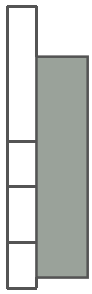

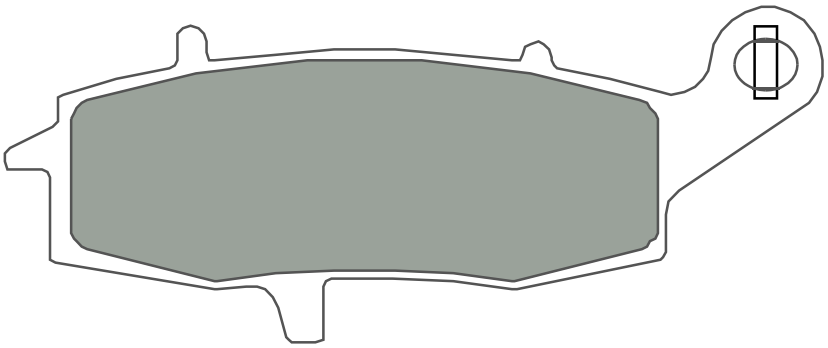

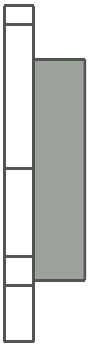

KAWASAKI

VN	900	CLASSIC	06 > 16	▪
VN	900	CLASSIC SE	11 > 16	▪
VN	900	CUSTOM	07 > 16	▪
VN	1500	CLASSIC FI	00 > 04	▪
VN	1500	CLASSIC TOURER FI LEFT	00 > 04	▪
VN	1500	MEAN STREAK	02 > 03	▪
VN	1600	CLASSIC LEFT	03 > 08	▪
VN	1600	MEAN STREAK	04 > 04	▪
VN	1600	MEAN STREAK	05 > 05	▪
VN	1700	CLASSIC LEFT	09 > 14	▪
VN	1700	CLASSIC TOURER LEFT	09 > 14	▪
VN	1700	VOYAGER	09 > 16	▪
VN	2000		04 > 10	▪

SUZUKI

C	1500	T INTRUDER	13 > 18	▪
M	1500	INTRUDER LEFT	09 > 18	▪
M	1600	INTRUDER	05 > 07	▪
VZ	1600	MARAUDER	04 > 04	▪

07KA16.17	89,5 x 51,2 x 8,9		
07KA16.SP	"	"	"

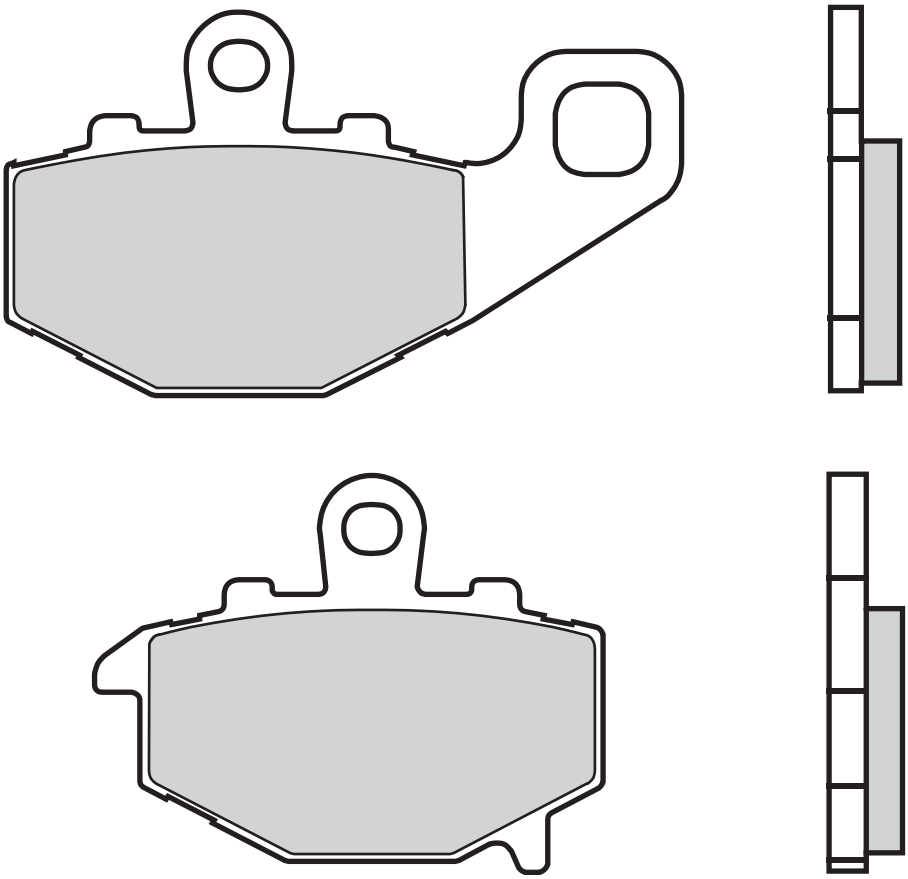

KAWASAKI

ZR	400	ZEPHYR	97 > 01	▪
	400	NINJA R LEFT	11 > 11	▪
ZZR	500	(AUSTRIA)	93 > 98	▪
ZR	550	ZEPHYR	93 > 99	▪
ZR	550	ZEPHYR (D) FROM VIN B024010-	93 > 01	▪
ZX-6R	600	(NINJA ZX6)	93 > 97	▪
ZX-6R	600	(NINJA ZX6R)	95 > 97	▪
ZX-6R	600	NINJA	07 > 17	▪
ZX-6R	600	NINJA	98 > 01	▪
ZX-6RR	600	NINJA	03 > 06	▪
ZZR	600		93 > 07	▪
ZX-6R	636	NINJA	02 > 02	▪
ZX-6R	636	NINJA	03 > 06	▪
ER-6F	650	LEFT	06 > 16	▪
ER-6N	650	LEFT	06 > 16	▪
KLE	650	VERSYS ABS LEFT	07 > 14	▪
KLE	650	VERSYS LEFT	07 > 14	▪
Z	750	LEFT	04 > 06	▪
Z	750	S LEFT	05 > 06	▪
ZX-9R	900	NINJA	02 > 03	▪
ZX-9R	900	NINJA	94 > 95	▪
ZX-9R	900	NINJA	96 > 01	▪
Z	1000	ABS	15 > 19	▪
Z	1000	R	17 > 18	▪
Z	1000	SE	14 > 16	▪
Z	1000	SX	11 > 23	▪
Z	1000		03 > 06	▪
Z	1000		10 > 16	▪
ZX-10R	1000	NINJA	04 > 07	▪
ZX-10R	1000	NINJA	08 > 10	▪
	1000	NINJA SX	20 > 23	▪
GPZ	1100	(ZX 1100) LEFT	95 > 99	▪
GPZ	1100	ABS, HORIZONT LEFT	97 > 99	▪

07KA17.05	94,2 x 34,2 x 7,2		
07KA17.LA	"	"	"
07KA17.SX	"	"	"
07KA17.SD	"	"	"
07KA17.TT	"	"	"

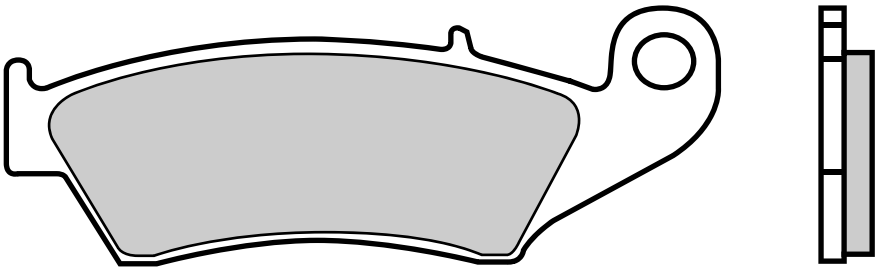

AJP

PR5	250	ENDURO	09 > 09	▪
PR5	250	SUPERMOTARD	09 > 09	▪

APRILIA

MXV	450		09 > 13	▪
RXV	450		06 > 13	▪
RXV	550		06 > 13	▪

BETA

RR	125		18 > 19	▪
RR	250		05 > 09	▪
RR	300		13 > 19	▪
	300	CROSSTRAINER	15 > 15	▪
RR	350	EFI	15 > 15	▪
RR	350	EFI RACING	15 > 15	▪
RR	350	ENDURO	12 > 14	▪
RR	390		15 > 19	▪
RR	400	ENDURO	05 > 05	▪
RR	430	RACING	15 > 19	▪
RR	430		15 > 19	▪
RR	450	CROSS COUNTRY	12 > 12	▪
RR	450	ENDURO	05 > 07	▪
RR	480	RACING	15 > 19	▪
RR	480		15 > 19	▪
RR	498	ENDURO	12 > 14	▪
RR	525	ENDURO	05 > 13	▪

BIMOTA

BBX	300	ENDURO	12 > 12	▪
BX	450		23 > 23	▪
BBX	508	ENDURO	12 > 12	▪

CANNONDALE

MX	400		00 > 03	▪
C	440	R	03 > 03	▪
E	440	A, R	03 > 03	▪
X	440		03 > 03	▪

CPI

	125	SAHEL	02 > 02	▪

FANTIC

MX	50	REGOLARNA COMPETIZIONE	08 > 08	▪
	50	REGOLARNA COMPETIZIONE	08 > 09	▪
MX	65	REGOLARNA COMPETIZIONE	08 > 08	▪
	80	REGOLARNA COMPETIZIONE	08 > 08	▪
MX	85	REGOLARNA COMPETIZIONE	08 > 08	▪
	125	CABALLERO ENDURO 2T	12 > 10	▪
	125	CABALLERO MOTARD 2T	10 > 10	▪
	125	REGOLARNA COMPETIZIONE	08 > 08	▪

GASGAS

EC	125		00 > 06	▪
MC	125		03 > 13	▪
	125	ENDUCROSS	93 > 93	▪
EC	200	HOBBY	07 > 16	▪
EC	200		00 > 09	▪
EC	200		17 > 17	▪
XC	200		18 > 19	▪
EC	250	ENDURO GP 18	18 > 19	▪
EC	250	FSE	02 > 11	▪
EC	250		00 > 11	▪
EC	250		12 > 20	▪
MC	250		00 > 13	▪
XC	250		17 > 19	▪
EC	300	ENDURO GP 18	18 > 19	▪
EC	300		00 > 11	▪
EC	300		12 > 20	▪
XC	300		18 > 19	▪
EC	400	FSE	02 > 02	▪
	400	PAMPERA	06 > 09	▪
EC	450	FSE	03 > 15	▪
EC	450	FSR	07 > 16	▪
EC	515	FSR	08 > 16	▪

HM

CR	125	SUPERMOTARD	04 > 06	▪
CRE	125	ENDURO	02 > 06	▪
CRE	125	ENDURO	95 > 01	▪
CRE	125	SUPERMOTARD	03 > 03	▪
	125	SUPERMOTARD	00 > 02	▪
CRE	250	ENDURO	02 > 03	▪
CRE	250	ENDURO	95 > 01	▪
CRE	250	F ENDURO	04 > 13	▪
CRE	250	SUPERMOTARD	03 > 03	▪
CRE	250	SUPERMOTARD	04 > 07	▪
CRE	250	X ENDURO	04 > 13	▪
CRF	250	SUPERMOTARD	04 > 06	▪
	250	SUPERMOTARD	00 > 02	▪
CRE	450	F ENDURO	02 > 13	▪
CRE	450	X ENDURO	04 > 13	▪
CRF	450	SUPERMOTARD	02 > 06	▪

HONDA

CR	125	R	02 > 07	▪
CR	125	R	95 > 01	▪
CRE	125		02 > 07	▪
CRF	125	F	14 > 23	▪
XLR	125	R	98 > 01	▪
XR	125	L	03 > 07	▪
CRF	150	F	03 > 06	▪
CTX	200		04 > 06	▪
XR	300		10 > 12	▪
XR	400	R	96 > 04	▪
XR	400	SUPERMOTARD	00 > 03	▪
XR	440	R	00 > 03	▪
CRE	450	F	02 > 06	▪
CRF	450	L	19 > 21	▪
CRF	450	R	02 > 23	▪
CRF	450	R-S	22 > 23	▪

CRF	450	RWE	19 > 23	▪
CRF	450	RX	17 > 23	▪
CRF	450	X	05 > 23	▪
TRX	450	R	04 > 09	▪
CR	500	R	95 > 01	▪
XL	600	V, TRANSALPINO	97 > 99	▪
XR	600	R	93 > 00	▪
XL	650	V TRANSALP	00 > 07	▪
XR	650	L	93 > 18	▪
XR	650	R	00 > 11	▪
TRX	700	XX	08 > 12	▪
XL	700	TRANSALP	08 > 11	▪
XRV	750	AFRICA TWIN	93 > 03	▪

KAWASAKI

KX	125		94 > 94	▪
KX	125		95 > 08	▪
KDX	200		94 > 99	▪
KDX	220	R	97 > 05	▪
KLX	250		93 > 96	▪
KLX	250		98 > 07	▪
KX	250	F	04 > 18	▪
KX	250	X	21 > 23	▪
KX	250		19 > 23	▪
KX	250		94 > 94	▪
KX	250		95 > 08	▪
KLX	300	R	97 > 07	▪
KLX	300		96 > 07	▪
KLX	400	R	03 > 04	▪
KLX	400	SR	03 > 04	▪
KLX	450	R	07 > 23	▪
KX	450	F	06 > 18	▪
KX	450	X	21 > 23	▪
KX	450		19 > 23	▪
KX	500		94 > 95	▪
KX	500		96 > 04	▪
KLX	650	R	93 > 95	▪
KLX	650	R D1	96 > 96	▪
KLX	650		93 > 96	▪

KOWE

MX	250	OFF ROAD	23 > 23	▪
	450	RALLY	23 > 23	▪

SUZUKI

DR	125	SM	08 > 12	▪
RM	125		96 > 09	▪
DR-Z	250		01 > 07	▪
RM	250		96 > 09	▪
RMX	250	X-K1	99 > 99	▪
RMX	250		96 > 98	▪
RM-Z	250		04 > 23	▪
DR	350	V, W, X	97 > 99	▪
DR-Z	400	S /E	00 > 23	▪
DR-Z	400	SM	05 > 23	▪
RMX	450	Z	10 > 18	▪
RM-Z	450		05 > 23	▪
DR	650	SE T-W	96 > 99	▪

YAMAHA

WR	125		98 > 02	▪
YZ	125		03 > 07	▪
YZ	125		98 > 02	▪
WR	250	F	01 > 02	▪
WR	250	F	03 > 13	▪
WR	250	F EFI	15 > 17	▪
WR	250	R	08 > 20	▪
WR	250		98 > 02	▪
YZ	250	F	01 > 02	▪
YZ	250	F	03 > 06	▪
YZ	250		03 > 07	▪
YZ	250		98 > 02	▪
WR	400	F	98 > 98	▪
WR	400	F	99 > 00	▪
YZ	400	F	98 > 98	▪
YZ	400	F	99 > 99	▪
WR	426	F	01 > 02	▪
YZ	426	F	00 > 02	▪
WR	450	F	03 > 15	▪
YZ	450	F	03 > 07	▪

ZERO

DS	EV	ZF11.4	13 > 13	▪
DS	EV	ZF11.4	14 > 14	▪
DS	EV	ZF8.5	13 > 13	▪
DS	EV	ZF8.5	14 > 14	▪
FX	EV	ZF2.8	13 > 13	▪
FX	EV	ZF2.8	14 > 14	▪
FX	EV	ZF5.7	13 > 13	▪
FX	EV	ZF5.7	14 > 14	▪
MX	EV	ZF2.8	13 > 13	▪
MX	EV	ZF5.7	13 > 13	▪
S	EV	ZF11.4	13 > 13	▪
S	EV	ZF11.4	14 > 14	▪
S	EV	ZF8.5	13 > 13	▪
S	EV	ZF8.5	14 > 14	▪
SR	EV	ZF11.4	14 > 14	▪
XU	EV	ZF2.8	13 > 13	▪
XU	EV	ZF5.7	13 > 13	▪

07KA18.07	133,5x37,4 x8,3 109,2x44,4 x8,3		
07KA18.SA	"	"	"
07KA18.LA	"	"	"
07KA18.SP	"	"	"
07KA18.SR	"	"	"

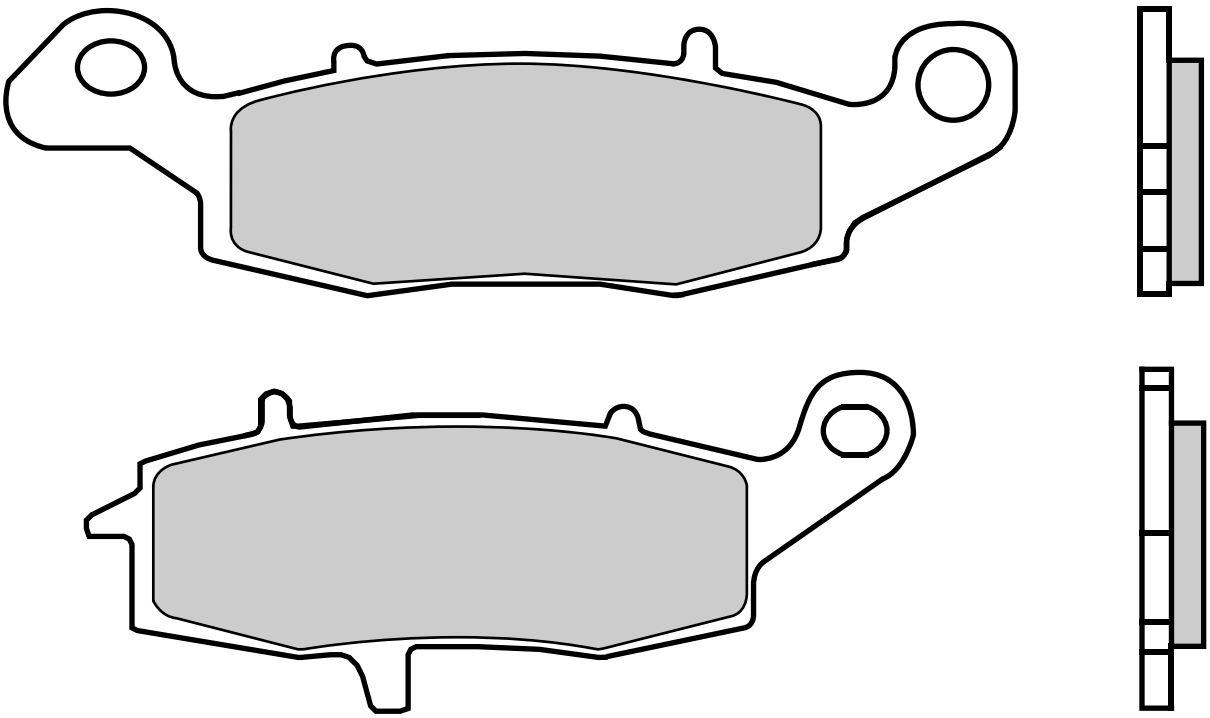

KAWASAKI

	400	NINJA R RIGHT	11 > 11	▪
ER-6F	650	RIGHT	06 > 16	▪
ER-6N	650	RIGHT	06 > 16	▪
KLE	650	VERSYS ABS RIGHT	07 > 14	▪
KLE	650	VERSYS RIGHT	07 > 14	▪
W	650		99 > 05	▪
Z	750	RIGHT	04 > 06	▪
Z	750	S RIGHT	05 > 06	▪
ZR	750	ZEPHYR RIGHT	96 > 97	▪
ZR-7	750	LEFT	99 > 04	▪
ZR-7	750	RIGHT	99 > 04	▪
ZR-7S	750	LEFT	01 > 04	▪
ZR-7S	750	RIGHT	01 > 04	▪
VN	800	DRIFTER	99 > 02	▪
W	800	CAFE	19 > 22	▪
W	800	STREET	19 > 22	▪
W	800		11 > 16	▪
W	800		20 > 23	▪
KLV	1000	RIGHT	04 > 07	▪
GPZ	1100	(ZX 1100) RIGHT	95 > 99	▪
GPZ	1100	ABS, HORIZONT RIGHT	97 > 99	▪
	1100	ZEPHYR RIGHT	97 > 02	▪
VN	1500	CLASSIC TOURER FI RIGHT	00 > 04	▪
VN	1500	CLASSIC TOURER RIGHT	98 > 01	▪
VN	1500	DRIFTER	99 > 02	▪
VN	1600	CLASSIC RIGHT	03 > 08	▪
VN	1700	CLASSIC RIGHT	09 > 14	▪
VN	1700	CLASSIC TOURER RIGHT	09 > 14	▪

SUZUKI

RV	125	VANVAN	03 > 18	▪
RV	200	VANVAN	16 > 19	▪
GS	500	F	04 > 08	▪
GS	500		04 > 08	▪
GS	500		96 > 03	▪
GSF	600	BANDIT / S BANDIT RIGHT	00 > 04	▪
GSX	600	FW RIGHT	98 > 04	▪
DL	650	V-STROM RIGHT	04 > 23	▪
DL	650	V-STROM XT RIGHT	15 > 23	▪
GSF	650	BANDIT / S BANDIT ABS RIGHT	06 > 06	▪
GSF	650	BANDIT / S BANDIT RIGHT	05 > 05	▪
SFV	650	GLADIUS RIGHT	09 > 16	▪
SV	650	,S LEFT	99 > 02	▪
SV	650	,S RIGHT	03 > 12	▪
SV	650	RIGHT	16 > 18	▪
SV	650	X RIGHT	18 > 18	▪
XF	650	FREEWIND	97 > 02	▪
GSR	750	RIGHT	11 > 16	▪
GSX	750	F RIGHT	03 > 06	▪
GSX	750	FW RIGHT	98 > 02	▪
GSX	750	RIGHT	98 > 08	▪
GSX-S	750	RIGHT	15 > 16	▪
GSX-S	750	Z RIGHT	15 > 16	▪
C	800	INTRUDER	05 > 18	▪
M	800	INTRUDER	05 > 18	▪
VL	800	INTRUDER LC VOLUSIA	01 > 04	▪
VZ	800	MARAUDER	97 > 04	▪
DL	1000	V-STROM RIGHT	02 > 13	▪
GSX	1100	G RIGHT	96 > 98	▪
C	1500	INTRUDER RIGHT	05 > 10	▪
M	1500	INTRUDER RIGHT	09 > 18	▪
VL	1500	INTRUDER LC RIGHT	02 > 02	▪

07KA19.07	133,5x	37,4 x	8,3
	109,2x	44,4 x	8,3
07KA19.SA	"	"	"
07KA19.LA	"	"	"
07KA19.SR	"	"	"

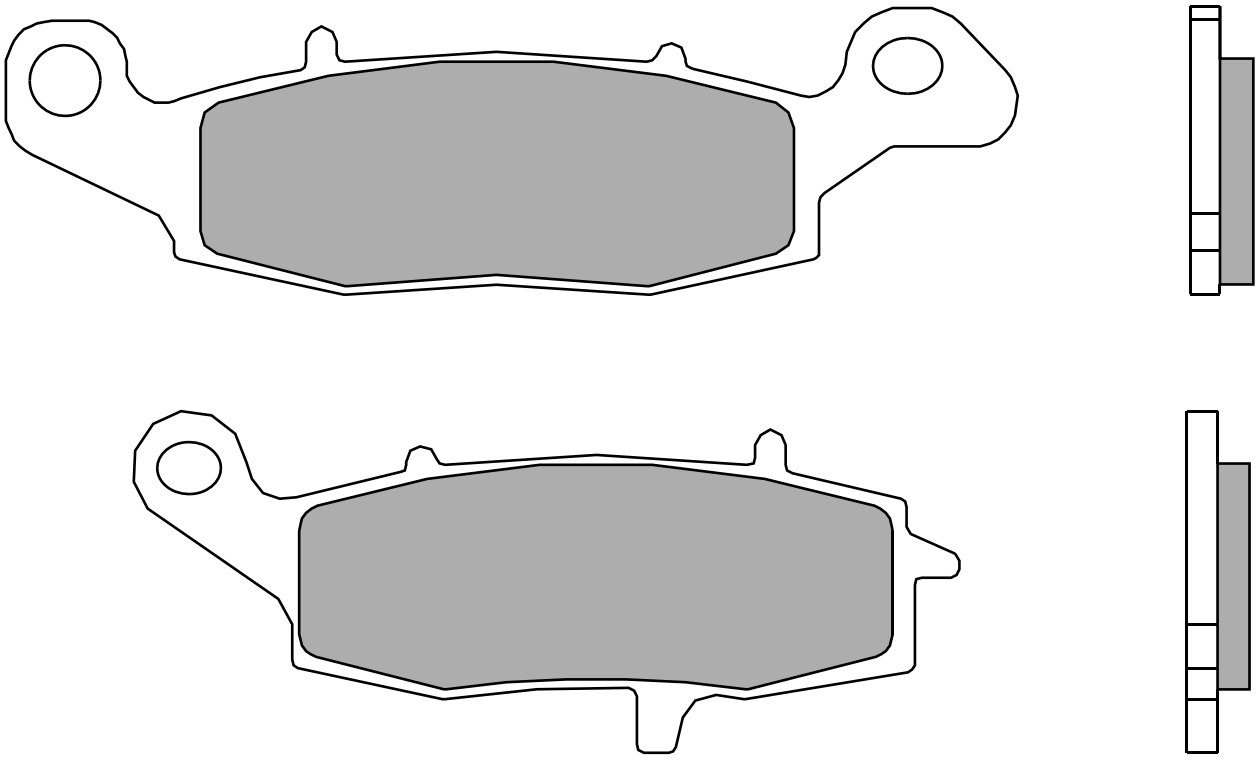

KAWASAKI

	400	NINJA R LEFT	11 > 11	▪
ER-5	500		01 > 07	▪
ER-6F	650	LEFT	06 > 16	▪
ER-6N	650	LEFT	06 > 16	▪
KLE	650	VERSYS ABS LEFT	07 > 14	▪
KLE	650	VERSYS LEFT	07 > 14	▪
KLR	650		95 > 04	▪
Z	750	LEFT	04 > 06	▪
Z	750	S LEFT	05 > 06	▪
ZR	750	ZEPHYR LEFT	96 > 97	▪
ZR-7	750	LEFT	99 > 04	▪
ZR-7S	750	LEFT	01 > 04	▪
VN	800	CLASSIC	98 > 99	▪
VN	800	DRIFTER	99 > 02	▪
VN	900	CLASSIC	06 > 16	▪
VN	900	CLASSIC SE	11 > 16	▪
VN	900	CUSTOM	07 > 16	▪
KLV	1000	LEFT	04 > 07	▪
GPZ	1100	(ZX 1100) LEFT	95 > 99	▪
GPZ	1100	ABS, HORIZONT LEFT	97 > 99	▪
	1100	ZEPHYR LEFT	97 > 02	▪
VN	1500	CLASSIC	97 > 04	▪
VN	1500	CLASSIC FI	00 > 04	▪
VN	1500	CLASSIC TOURER FI LEFT	00 > 04	▪
VN	1500	CLASSIC TOURER LEFT	98 > 01	▪
VN	1500	DRIFTER	99 > 02	▪
VN	1600	CLASSIC LEFT	03 > 08	▪
VN	1700	CLASSIC LEFT	09 > 14	▪
VN	1700	CLASSIC TOURER LEFT	09 > 14	▪

SUZUKI

GSF	250	VS, S BANDIT	95 > 00	▪
TU	250	X	09 > 19	▪
GSF	600	BANDIT / S BANDIT LEFT	00 > 04	▪
GSX	600	FW LEFT	98 > 04	▪
DL	650	V-STROM LEFT	04 > 23	▪
DL	650	V-STROM XT LEFT	15 > 23	▪
GSF	650	BANDIT / S BANDIT ABS LEFT	06 > 06	▪
GSF	650	BANDIT / S BANDIT LEFT	05 > 05	▪
SFV	650	GLADIUS LEFT	09 > 16	▪
SV	650	S ABS	07 > 18	▪
SV	650	S LEFT	03 > 12	▪
SV	650	S RIGHT	99 > 02	▪
SV	650	LEFT	16 > 18	▪
SV	650	X LEFT	18 > 18	▪
GSR	750	LEFT	11 > 16	▪
GSX	750	F LEFT	03 > 06	▪
GSX	750	FW LEFT	98 > 02	▪
GSX	750	LEFT	98 > 08	▪
GSX-S	750	LEFT	15 > 16	▪
GSX-S	750	Z LEFT	15 > 16	▪
DR	800	ST BIG	96 > 98	▪
DL	1000	V-STROM LEFT	02 > 13	▪
GSX	1100	G LEFT	96 > 98	▪
C	1500	INTRUDER LEFT	05 > 10	▪
M	1500	INTRUDER LEFT	09 > 18	▪
VL	1500	INTRUDER LC LEFT	02 > 02	▪

07KA20.09	91,6 x	51,4 x	8,2
07KA20.SA	"	"	"
07KA20.SR	"	"	"
07KA20.RC	"	"	"

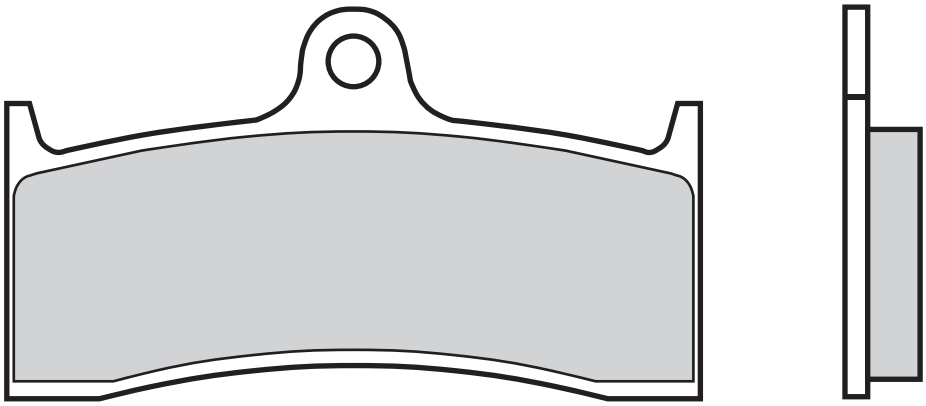

BUELL

M2	1200	CYCLONE	98 > 02	▪
S1	1200	LIGHTNING	98 > 02	▪
S1	1200	WHITELIGHTNING	98 > 02	▪
S3	1200	THUNDERBOLT	98 > 02	▪
X1	1200	LIGHTNING	01 > 02	▪

HONDA

CB	1300	SF	98 > 00	▪

KAWASAKI

ZX-7RR	750	NINJA	96 > 02	▪

MV AGUSTA

F4	750	SPR	01 > 03	▪
F4	750		99 > 02	▪
	750	BRUTALE, BRUTALE S	01 > 05	▪
	910	BRUTALE	06 > 08	▪
	910	BRUTALE S	06 > 08	▪
F4	1000	MAMBA	04 > 06	▪
F4	1000	S	04 > 06	▪
F4	1000	TAMBURINI	04 > 06	▪

07KA21.07	59,7 x 57,1 x 8
07KA21.SP	" " "

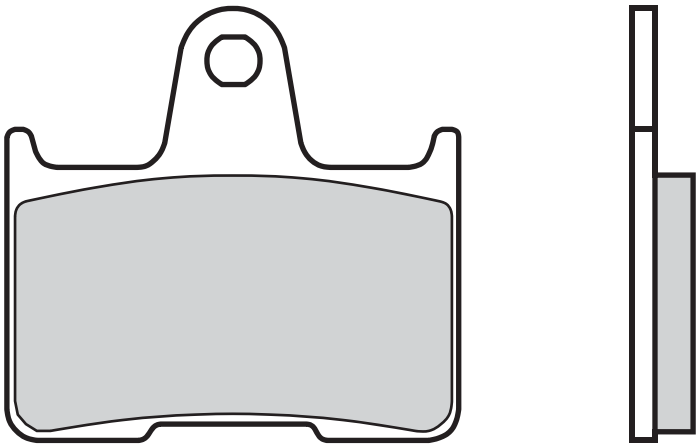

HARLEY DAVIDSON

XL	883	L SUPER LOW	14 > 18	▪
XL	883	N IRON	14 > 22	▪
XL	883	R ROADSTER	14 > 15	▪
XL	1200	C, CA, CB, CP CUSTOM	14 > 19	▪
XL	1200	CX	17 > 17	▪
XL	1200	IRON	18 > 22	▪
XL	1200	ROADSTER	18 > 20	▪
XL	1200	T SUPER LOW	15 > 17	▪
XL	1200	V SEVENTY-TWO	14 > 16	▪
XL	1200	X FORTY-EIGHT	14 > 22	▪
XL	1200	X FORTY-EIGHT SPEC.	19 > 20	▪

HONDA

VT	750	C2S ABS	13 > 14	▪
VT	750	CS ABS	13 > 14	▪
CB	1300	R	02 > 04	▪
CB	1300	SF	98 > 00	▪
CB	1300	X-4	97 > 03	▪

KAWASAKI

ZX-7RR	750	NINJA	96 > 02	▪
GTR	1400	ABS	07 > 16	▪
GTR	1400		07 > 16	▪
ZZR	1400	ABS	06 > 19	▪
ZZR	1400	PERFORMANCE SPORT	17 > 19	▪
ZZR	1400	SE	16 > 18	▪
ZZR	1400		06 > 19	▪

MZ

	1000	(MUZ) S	03 > 10	▪
	1000	(MUZ) SF	05 > 10	▪
	1000	(MUZ) SFX	07 > 07	▪
	1000	(MUZ) SN	05 > 05	▪
	1000	(MUZ) ST	07 > 10	▪

07KA22.SX	119,5 x	26,4 x	7,2
	94,5 x	36,2 x	7,3
07KA22.SD	"	"	"

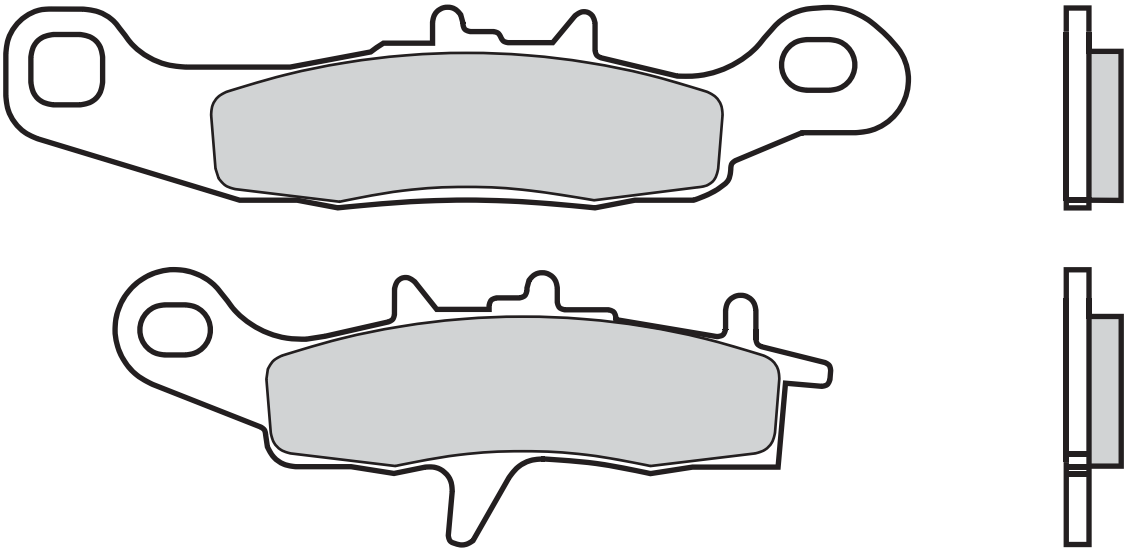

KAWASAKI

KX	80		97 > 00	▪
KX	85	II	01 > 23	▪
KX	85		01 > 23	▪
KX	100		97 > 21	▪
KL	250	SUPER SHERPA	00 > 02	▪

SUZUKI

RM	85	05 > 23	▪
RM	100	03 > 03	▪

07KA23.07	69,2 x 49,5 x 7		
07KA23.SA	"	"	"
07KA23.LA	"	"	"
07KA23.SR	"	"	"
07KA23.RC	"	"	"

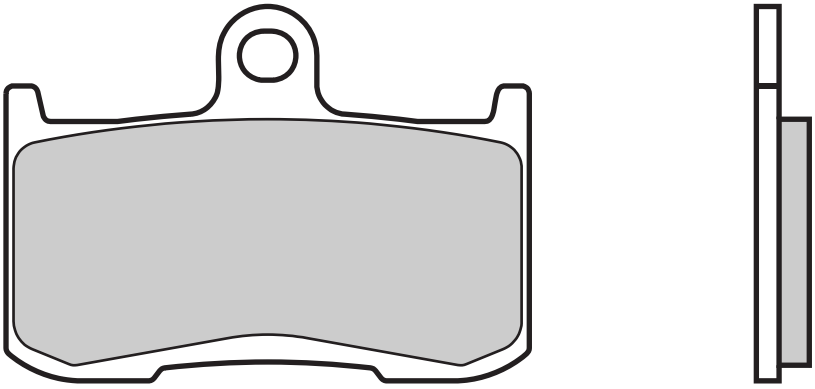

INDIAN

1800	CHALLENGER ELITE	22 > 23	▪
1800	CHIEF	15 > 23	▪
1800	CHIEF BOBBER	22 > 23	▪
1800	CHIEF BOBBER DARK HORSE	22 > 23	▪
1800	CHIEF CLASSIC	14 > 18	▪
1800	CHIEF DARK HORSE	15 > 23	▪
1800	CHIEF VINTAGE	14 > 19	▪
1800	CHIEFTAIN	14 > 23	▪
1800	CHIEFTAIN CLASSIC	15 > 18	▪
1800	CHIEFTAIN DARK HORSE	15 > 23	▪
1800	CHIEFTAIN LIMITED	15 > 23	▪
1800	ROADMASTER	15 > 23	▪
1800	ROADMASTER CLASSIC	15 > 18	▪
1800	ROADMASTER DARK HORSE	20 > 23	▪
1800	ROADMASTER ELITE	15 > 21	▪
1800	ROADMASTER LIMITED	21 > 23	▪
1800	SPRINGFIELD	16 > 23	▪
1800	SPRINGFIELD DARK HORSE	15 > 23	▪
1800	SUPER CHIEF	22 > 23	▪
1800	SUPER CHIEF LIMITED	22 > 23	▪

KAWASAKI

Z	800	ABS	13 > 16	▪
Z	800	E ABS	13 > 16	▪
Z	800		13 > 16	▪
Z	900	PERFORMANCE	22 > 23	▪
Z	900		17 > 23	▪
ZX-9R	900	NINJA	02 > 03	▪
Z	1000		03 > 06	▪

MORIWAKI

MD	250		09 > 09	▪

SUZUKI

GSX-S	750		17 > 20	▪
GSX-8S	800		23 > 23	▪
	1340	B-KING	08 > 14	▪

TRIUMPH

675	DAYTONA	06 > 08	▪
675	STREET TRIPLE R	09 > 12	▪
675	STREET TRIPLE R	13 > 17	▪
675	STREET TRIPLE RX	15 > 16	▪
1050	SPEED TRIPLE	05 > 07	▪
1050	TIGER	07 > 13	▪
1050	TIGER SE	09 > 13	▪
1050	TIGER SPORT	15 > 19	▪

VICTORY

1634	HAMMER	08 > 08	▪
1634	KINGPIN ALL MODELS	08 > 12	▪
1634	VEGAS	08 > 17	▪
1634	VEGAS 8-BALL	08 > 17	▪
1634	VEGAS JACKPOT	08 > 08	▪
1731	BOARDWALK	13 > 15	▪
1731	CROSS COUNTRY	10 > 17	▪
1731	CROSS COUNTRY 8-BALL	14 > 16	▪
1731	CROSS COUNTRY TOUR	12 > 17	▪
1731	CROSS ROADS	10 > 12	▪
1731	CROSS ROADS 8-BALL	14 > 14	▪
1731	CROSS ROADS CLASSIC	14 > 14	▪
1731	GUNNER	15 > 17	▪
1731	HAMMER	09 > 11	▪
1731	HAMMER 8-BALL	10 > 16	▪
1731	HAMMER S	09 > 17	▪
1731	HARD-BALL	12 > 13	▪
1731	HIGH-BALL	12 > 17	▪
1731	JACKPOT	10 > 16	▪
1731	JUDGE	13 > 17	▪
1731	KINGPIN	10 > 12	▪
1731	KINGPIN 8-BALL	10 > 11	▪
1731	MAGNUM	15 > 17	▪
1731	MAGNUM X-1	15 > 17	▪
1731	VEGAS	10 > 17	▪
1731	VEGAS 8-BALL	10 > 17	▪
1731	VEGAS JACKPOT	09 > 09	▪

07KA24.SX	94,4 x	35,8 x	7,4
	119,1 x	26 x	7,1
07KA24.SD	"	"	"

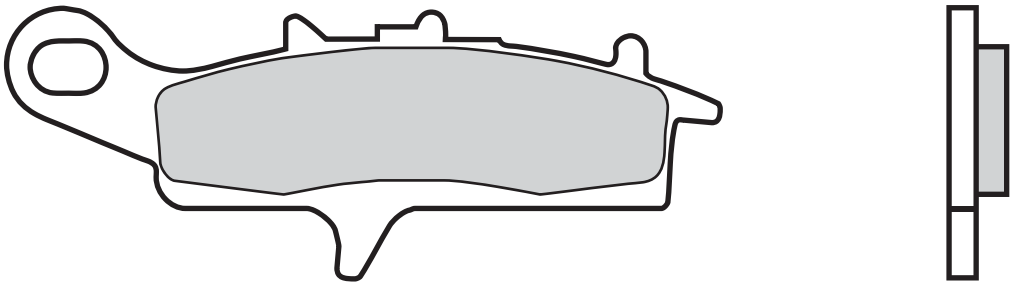

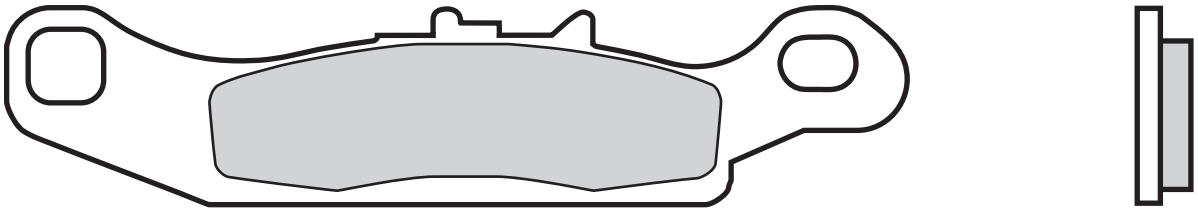

KAWASAKI

KFX	450	RIGHT	07 > 15	▪
KVF	650	BRUTE FORCE 4X4 RIGHT	05 > 11	▪
KVF	650	PRAIRIE RIGHT	01 > 03	▪
KFX	700	V-FORCE RIGHT	04 > 13	▪
KSV	700	V-FORCE RIGHT	04 > 11	▪
KVF	700	PRAIRIE RIGHT	04 > 13	▪

SUZUKI

LT-V	700	QUADRUNNER TWIN PEAKS RIGHT	04 > 06	▪

07KA25.SX	94,4 x	35,8 x	7,4
	119,1x	26	x7,1
07KA25.SD	"	"	"

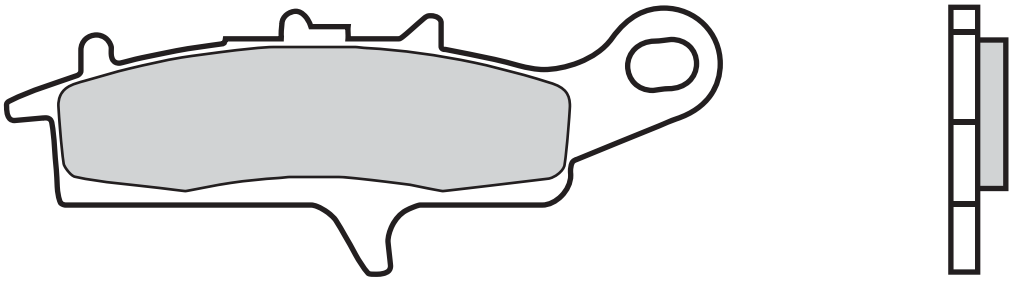

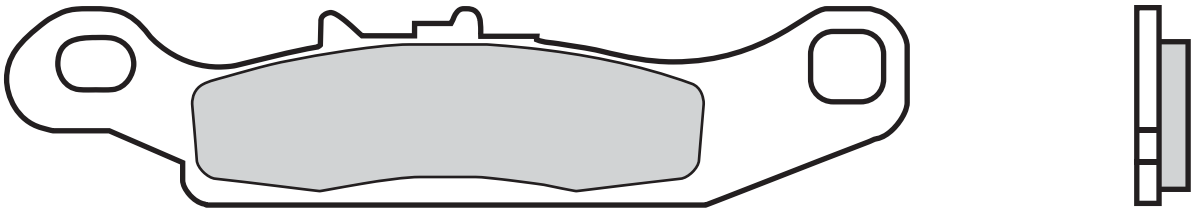

KAWASAKI

KFX	450	LEFT	07 > 15	▪
KVF	650	BRUTE FORCE 4X4 LEFT	05 > 11	▪
KVF	650	PRAIRIE LEFT	01 > 03	▪
KFX	700	V-FORCE LEFT	04 > 13	▪
KSV	700	V-FORCE LEFT	04 > 11	▪
KVF	700	PRAIRIE LEFT	04 > 13	▪
LT-V	700	QUADRUNNER TWIN PEAKS LEFT	04 > 06	▪

07KA26.SA 81 x 45,9 x 7,7

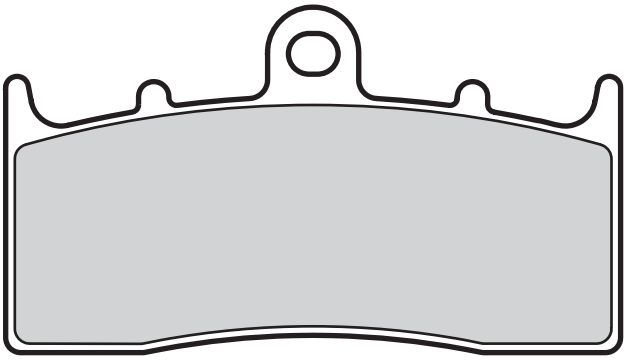

KAWASAKI

ZRX	400	98 > 01 ▪

07KA27.SX 51,6 x 39,9 x 7,6
67,5 x 36,5 x 7,6

07KA27.SD " " "

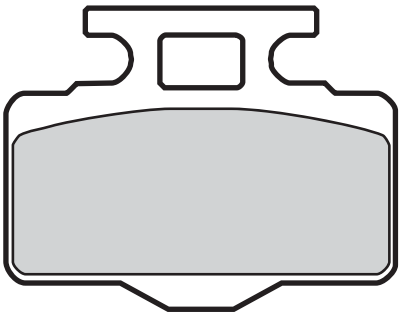

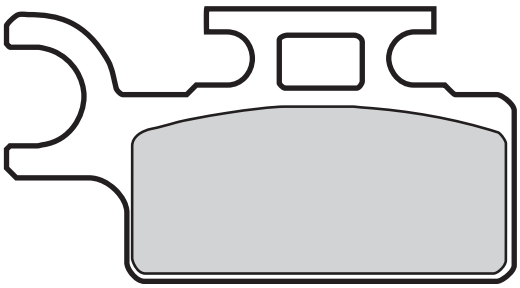

KAWASAKI

KX	65	00 > 21 ▪

SUZUKI

RM	65	03 > 06 ▪

07KA28.SA	37,4 x 49,5 x 7,8		
07KA28.LA	"	"	"
07KA28.SR	"	"	"
07KA28.RC	"	"	"

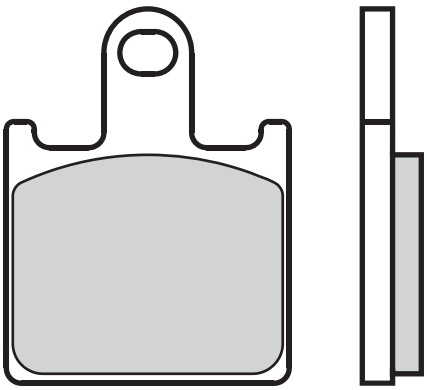

KAWASAKI

ZX-6R	600	NINJA	07 > 17	▪
Z	750	R	11 > 12	▪
Z	1000		07 > 09	▪
GTR	1400	ABS	07 > 16	▪
GTR	1400		07 > 16	▪
ZZR	1400	ABS	06 > 19	▪
ZZR	1400		06 > 19	▪

SUZUKI

	1300	B-KING	07 > 07	▪

07KA29.SA	74,5 x 55,2 x 7,4		
07KA29.SR	"	"	"
07KA29.RC	"	"	"

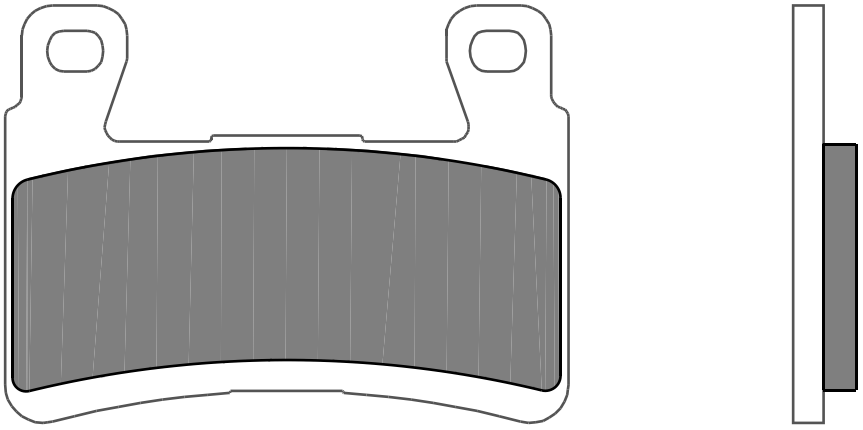

KAWASAKI

ZX-6R	636	NINJA	13 > 18	▪
ZX-6R	636	NINJA ABS	13 > 22	▪

07KA30.CC 84,9 x 44,1 x 7
74,5 x 40,9 x 7

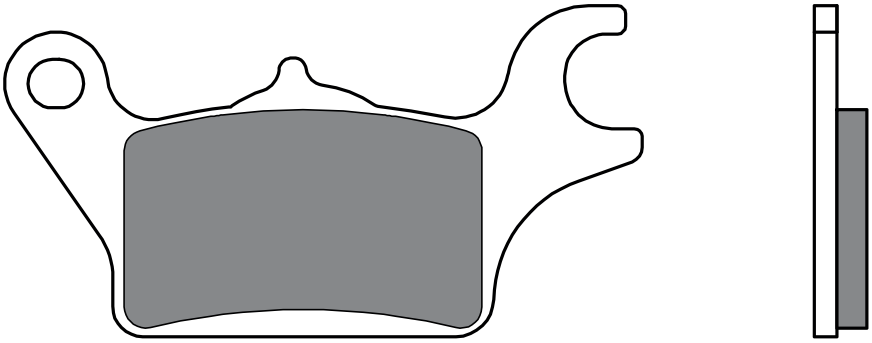

VERIFICARE LA MISURA DI
QUESTA PASTIGLIA
IL PDF NON È
IN DIMENSIONE 1:1

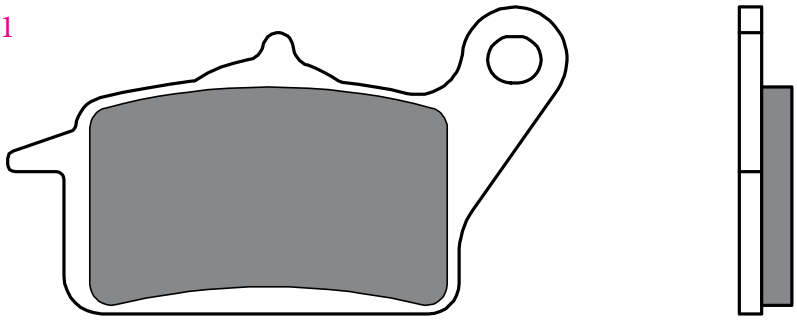

KAWASAKI

Z	125 PRO	17 > 22	▪

07KA31.SA	76,9 x 41,9 x 7,5 96,6 x 41,9 x 7,5		
07KA31.SR	"	"	"
07KA31.RC	"	"	"

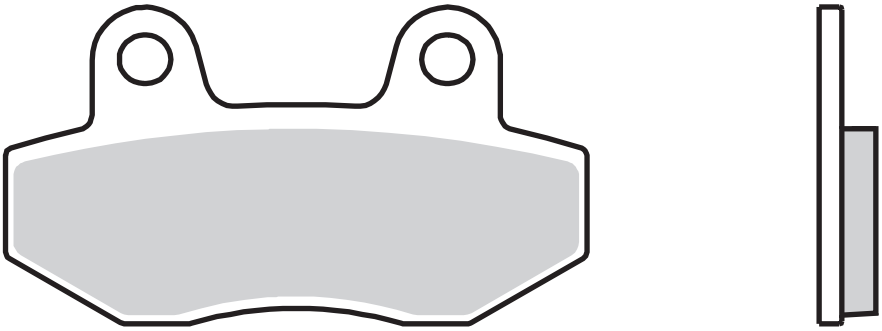

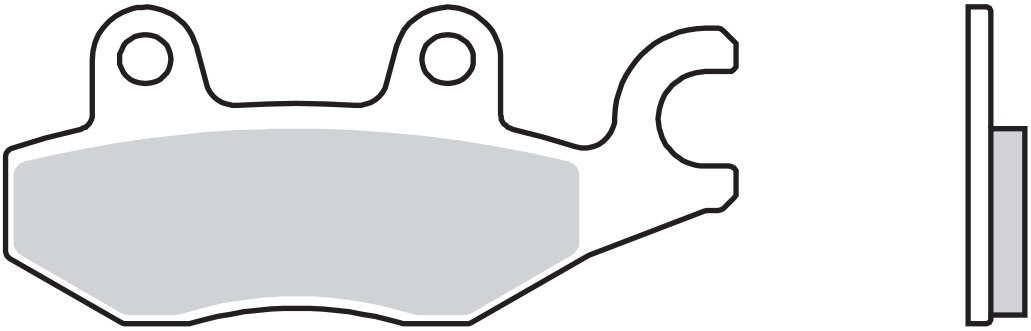

KAWASAKI

EX	250	R NINJA	18 > 20	▪
EX	400	NINJA	18 > 23	▪
EX	400	NINJA SE	18 > 19	▪
Z	400		19 > 23	▪

07KS01.24 50,3 x 50,3 x 12,5
49,5 x 49,5 x 10

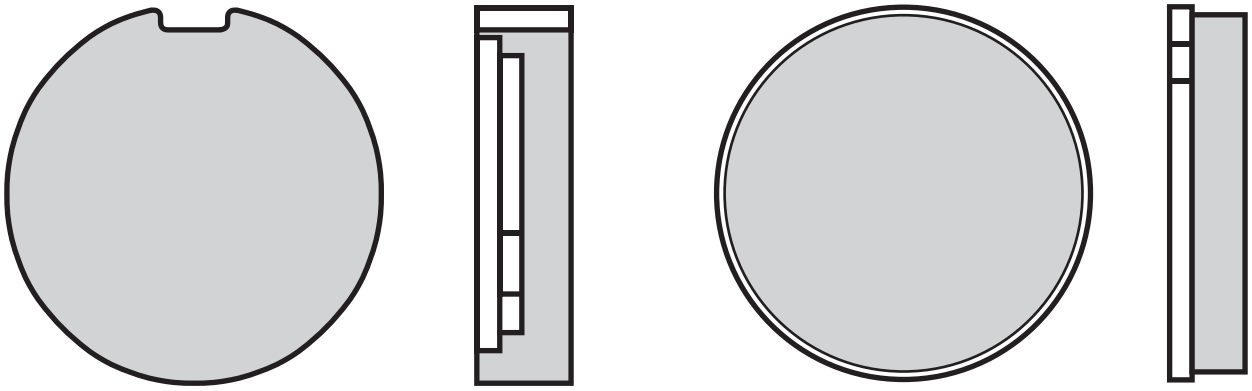

KAWASAKI

S2A	350		73 > 73	▪
S3	400		74 > 75	▪
S3A	400		74 > 75	▪
KH	500	H1	74 > 75	▪
Z	750	H	72 > 75	▪
Z1	900	Z1 A, Z1 B	73 > 75	▪

SUZUKI

RM	50		75 > 76	▪
GT	100		78 > 78	▪
GT	125		75 > 77	▪
GT	185		75 > 77	▪
RG	185		75 > 77	▪
GT	250		73 > 77	▪
GT	380		73 > 77	▪
GT	500		75 > 77	▪
GT	550		73 > 77	▪
GT	750		73 > 77	▪
RE	EV	5M, A	75 > 77	▪

07KS02.07 58,1 x 53,9 x 9

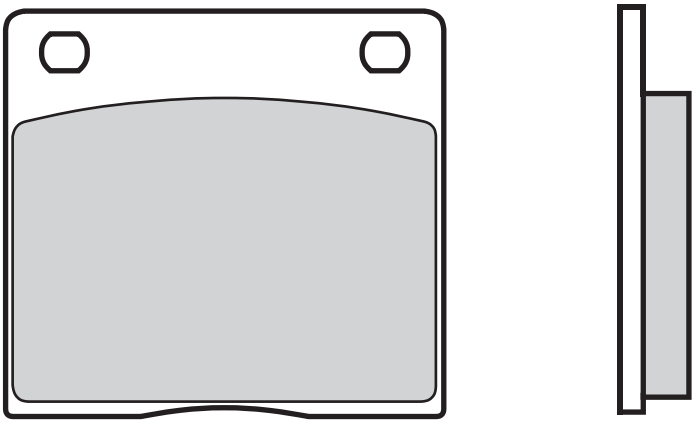

KAWASAKI

Z	500	79 > 80	▪
Z	650	78 > 80	▪
Z	1000 F1	80 > 82	▪
Z	1000 GL	80 > 82	▪
Z	1000 H1	80 > 83	▪
Z	1000 MKII	79 > 80	▪
Z	1000 R	78 > 79	▪
Z	1000 ST	79 > 81	▪
Z	1000	76 > 81	▪
Z	1100 ST	81 > 83	▪
Z	1300 DF1	84 > 84	▪
Z	1300	79 > 81	▪

SUZUKI

GSX	250	81 > 82	▪
GSX	250	86 > 87	▪
GSX	400 F	81 > 84	▪
GSX	400 FD	83 > 83	▪
GSX	400 FWS	86 > 87	▪
GSX	400 FX, FZ	81 > 82	▪
GS	450	86 > 86	▪
GS	500 E (AUSTRIA)	78 > 79	▪
GS	500 E (AUSTRIA)	81 > 82	▪
GS	500	80 > 81	▪
GS	500	82 > 85	▪
GS	550	80 > 82	▪
GR	650	83 > 84	▪
GS	650 G	83 > 87	▪
GS	650 TURBO, XN	83 > 85	▪
GS	650	81 > 83	▪
GS	700	85 > 85	▪
GS	750 D	77 > 79	▪
GS	750 E	77 > 79	▪
GS	750 SD	83 > 83	▪
GS	750	76 > 77	▪
GS	750	78 > 79	▪
GSX	750 E	82 > 83	▪
GSX	750 EF	80 > 86	▪
GSX	750 ES	83 > 85	▪
GSX	750 ES, EF, STS	86 > 88	▪
GSX	750 L	80 > 82	▪
GSX	750 S	82 > 82	▪
GSX	750 S,KATANA	85 > 86	▪
GS	850 G	83 > 86	▪
GS	850	79 > 80	▪
GS	850	81 > 82	▪
GSX	850 G	83 > 85	▪
XN	850	83 > 85	▪
G	1000 SZ	82 > 82	▪
GS	1000 ET	81 > 81	▪
GS	1000 EX	81 > 81	▪
GS	1000	78 > 79	▪
GS	1000	80 > 81	▪
GSX	1000 S, KATANA	82 > 84	▪
GS	1100 ED, ESD, GD	83 > 83	▪
GS	1100 G	86 > 88	▪
GS	1100 GKD, SD, GLD	83 > 83	▪
GS	1100 L	79 > 79	▪
GS	1100	81 > 81	▪
GS	1100	82 > 83	▪
GSX	1100 E	82 > 84	▪
GSX	1100 E, L	79 > 81	▪
GSX	1100 S	82 > 83	▪
GSX	1100	86 > 86	▪
GT	1100	80 > 80	▪
GV	1200 GLG MADURA	86 > 86	▪
GV	1400 CAVALCADE	85 > 86	▪

07KS03.21 44,5 x 43,8 x 12,2
43,4 x 43,4 x 9,5

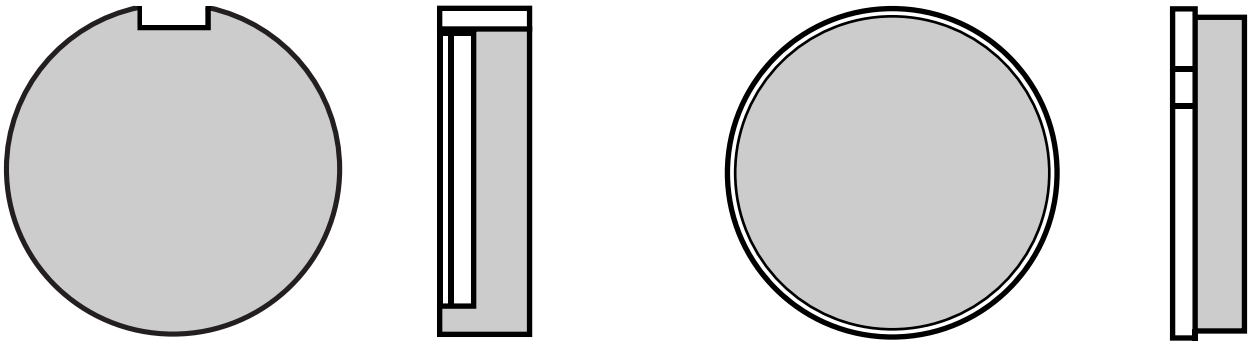

KAWASAKI

KH	125	77 > 80	▪
Z	200	77 > 81	▪

SUZUKI

AC	50	DX	81 > 86	▪
AC	50	RG, ZR, Z1	79 > 84	▪
GT	50		77 > 80	▪
X-1	50		79 > 79	▪

07KS04.32	84,9 x 42,4 x 7,5 55,8 x 37 x 9,8		
07KS04.SX	"	"	"
07KS04.SD	"	"	"
07KS04.TT	"	"	"

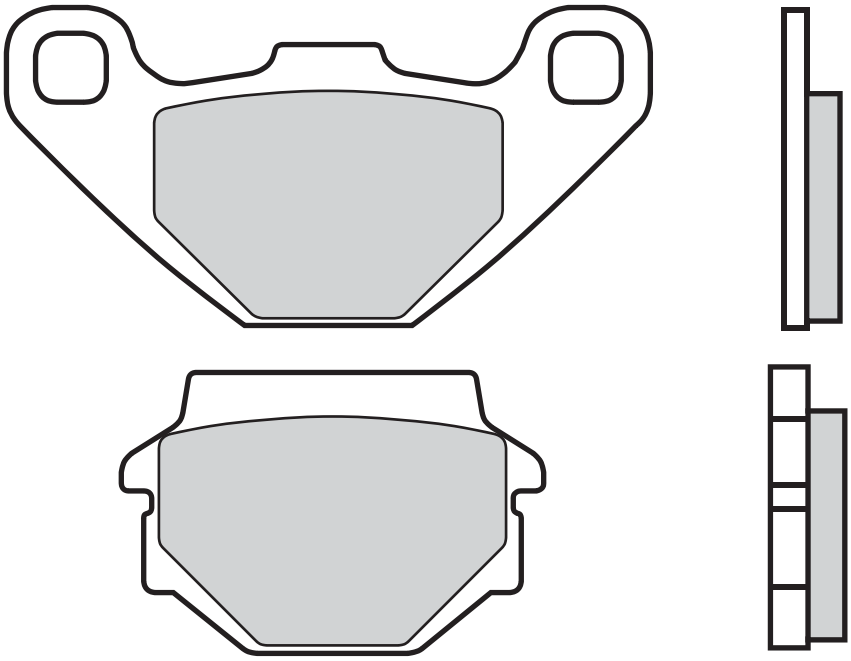

BATAVUS

	50	GRAND PRIX	80 > 80	▪

KAWASAKI

KH	100	EX	88 > 93	▪
KH	100	GH	83 > 87	▪
AR	125		82 > 94	▪
KE	125		86 > 91	▪
KH	125		82 > 98	▪
KX	125		83 > 85	▪
KX	125		86 > 86	▪
KDX	200	C	86 > 88	▪
KDX	200	SR	89 > 92	▪
Z	200		83 > 85	▪
GPZ	250	BELT DRIVE	83 > 84	▪
KL	250	(KLR 250)	85 > 97	▪
KLR	250		84 > 05	▪
KR	250		85 > 85	▪
KX	250		83 > 85	▪
KX	250		86 > 86	▪
KXT	250	TECATE	85 > 86	▪
Z	250	T, SCORPION	89 > 89	▪
	250	ESTRELLA	92 > 99	▪
KLF	300	BAYOU	88 > 04	▪
GPZ	305		81 > 96	▪
KLR	350		85 > 85	▪
FX	400	R	86 > 88	▪
GPZ	400		85 > 87	▪
LX	400	ELIMINATOR, SE	90 > 90	▪
Z	400	F	84 > 86	▪
ZR	400	F	83 > 84	▪
ZX	400		85 > 85	▪
GPZ	500	S	88 > 88	▪
GPZ	500	S	89 > 92	▪
GPZ	500		95 > 96	▪
KX	500		83 > 85	▪
KX	500		86 > 86	▪
ZR	500	(Z 500 F)	83 > 87	▪
KX	550	A	83 > 83	▪
Z	550	F	83 > 84	▪
Z	550	GT	83 > 01	▪
ZR	550	A1, GP	83 > 84	▪
KL	600		84 > 86	▪
KLR	600	E	85 > 94	▪
KLR	600		84 > 86	▪

KTM

GS	125		89 > 90	▪
MX	125		89 > 90	▪
GS	250		89 > 90	▪
MX	250		89 > 90	▪
MX	300		90 > 90	▪
LC4	350		92 > 95	▪
MX	500		89 > 91	▪

LAVERDA

	700	EL CID	90 > 90	▪

PEUGEOT

	125	DJANGO ALLURE	14 > 16	▪
	125	DJANGO EVASION	14 > 16	▪
	125	DJANGO SPORT	14 > 16	▪
	150	DJANGO ALLURE	14 > 15	▪
	150	DJANGO EVASION	14 > 15	▪
	150	DJANGO SPORT	14 > 15	▪

POLARIS

	200	PHOENIX	05 > 09	▪
	200	PHOENIX	10 > 14	▪

SUZUKI

GSX-R	50		87 > 87	▪
OR	50	E	80 > 80	▪
RB	50		87 > 87	▪
RG	50	GAG	87 > 92	▪
RG	50	GAMMA	90 > 96	▪
TV	50	WOLF	89 > 91	▪
ZR	50		81 > 87	▪
	50	WOLF	89 > 94	▪
GT	80	L/C	81 > 81	▪
RG	80	GAMMA	85 > 87	▪
TRS	118		82 > 83	▪
GN	125		91 > 04	▪
GS	125	ESZ	82 > 82	▪
GT	125		80 > 82	▪
TR	125		83 > 86	▪

TU	125	XT	99 > 99	▪	
X4	125	, X3E	78 > 80	▪	
ET	240		86 > 86	▪	
NZ	250		86 > 91	▪	

GSX	400	EFX	82 > 82	▪	
GSX	400	FD	83 > 83	▪	
GSX	400	FX, FZ	81 > 82	▪	
GSX	400	S, KATANA	83 > 86	▪	
GS	450		86 > 86	▪	

SYM

	125	HUSKY	96 > 98	▪	

07KS05.07	52,5 x 52,9 x 9
07KS05.SP	" " "

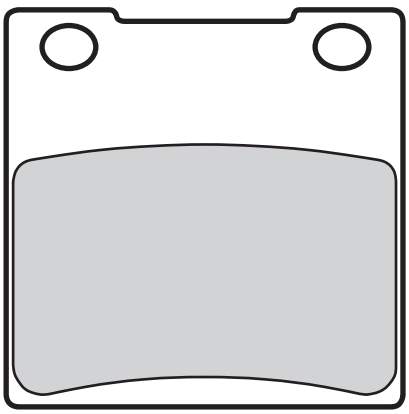

HYOSUNG

GT	250	COMET	02 > 02	▪	
	600	COMET	02 > 02	▪	

KAWASAKI

Z	250	J	81 > 85	▪	
Z	250		78 > 80	▪	
ZX-4	400		90 > 90	▪	
ZXR	400		89 > 90	▪	
ZXR	400		91 > 02	▪	
	600	R, NINJA	89 > 96	▪	
ZX-7R	750	NINJA	89 > 95	▪	
ZX-7R	750	NINJA	96 > 03	▪	
ZXR	750	R	89 > 95	▪	
ZRX	1100		96 > 00	▪	
ZX	1100		93 > 97	▪	
ZZR	1100		94 > 01	▪	
ZRX	1200	R	01 > 08	▪	
ZRX	1200	S	01 > 07	▪	
ZRX	1200		01 > 04	▪	
ZX-12R	1200	NINJA	00 > 03	▪	
ZX-12R	1200	NINJA	04 > 06	▪	
ZZR	1200		02 > 04	▪	

SUZUKI

RG	125	WOLF	92 > 94	▪	
GF	250		88 > 88	▪	
GSX	250	S, KATANA	91 > 91	▪	
GSX-R	250	R	89 > 91	▪	
GSX-R	250		88 > 89	▪	
RG	250	GAMMA	84 > 88	▪	
RG	250		83 > 84	▪	▪
RGV	250		88 > 88	▪	

RGV	250		89 > 90	▪	
TV	250		88 > 88	▪	
	250	ACROSS	90 > 99	▪	
	250	BANDIT	90 > 96	▪	
	250	COBRA	90 > 92	▪	
	250	WOLF	90 > 92	▪	
	350	GOOSE	92 > 99	▪	
GSF	400	BANDIT	91 > 92	▪	
GSF	400	BANDIT	93 > 97	▪	
GSX	400	F	89 > 92	▪	
GSX	400	FWS	83 > 83	▪	▪
GSX	400	IMPULSE	94 > 96	▪	
GSX	400	S, KATANA	92 > 92	▪	
GSX	400	X	86 > 89	▪	
GSX-R	400	F	85 > 86	▪	
GSX-R	400	R	90 > 95	▪	
GSX-R	400		87 > 87	▪	
GSX-R	400		88 > 89	▪	
RF	400	RVC	93 > 97	▪	
GS	500	F	04 > 08	▪	
GS	500		04 > 08	▪	
GS	500		89 > 95	▪	
GS	500		96 > 03	▪	
GSX	500		83 > 85	▪	▪
RG	500	GAMMA	85 > 86	▪	
RG	500		85 > 87	▪	
GS	550		83 > 86	▪	▪
GSX	550		83 > 87	▪	▪
GSF	600	BANDIT	95 > 99	▪	
GSF	600	BANDIT / S BANDIT LEFT	00 > 04	▪	
GSX	600	F	89 > 97	▪	
GSX	600	FW LEFT	98 > 04	▪	

GSX	600	KATANA	88 > 89	▪	
GSX	600	KATANA	90 > 97	▪	
GSX-R	600		92 > 93	▪	
GSX-R	600		97 > 03	▪	
RF	600	R	93 > 96	▪	
SV	650	,S RIGHT	99 > 02	▪	
GS	750	KATANA	85 > 86	▪	▪
GS	750	RF	85 > 85	▪	
GSX	750	ES	84 > 85	▪	▪
GSX	750	F LEFT	03 > 06	▪	
GSX	750	FW LEFT	98 > 02	▪	
GSX	750	KATANA	89 > 96	▪	
GSX	750	LEFT	98 > 08	▪	
GSX	750		89 > 97	▪	
GSX-R	750		00 > 03	▪	
GSX-R	750		85 > 87	▪	
GSX-R	750		88 > 93	▪	
GSX-R	750		94 > 99	▪	
TL	1000	RW	98 > 02	▪	
TL	1000	S V-TWIN	97 > 01	▪	
GSX	1100	F	93 > 96	▪	
GSX	1100	G LEFT	96 > 98	▪	
GSX	1100	KATANA	93 > 93	▪	
GSX	1100		86 > 87	▪	▪
GSX-R	1100		86 > 88	▪	
GSX-R	1100		89 > 92	▪	
GSX-R	1100		93 > 97	▪	
GSF	1200	BANDIT	01 > 05	▪	
GSF	1200	BANDIT	95 > 96	▪	
GSF	1200	BANDIT	97 > 00	▪	
GSF	1200	S BANDIT	01 > 05	▪	
GSX	1200		99 > 01	▪	
GSX-R	1300	HAYABUSA	99 > 07	▪	

07KS06.SP 59,7 x 57,1 x 7,2

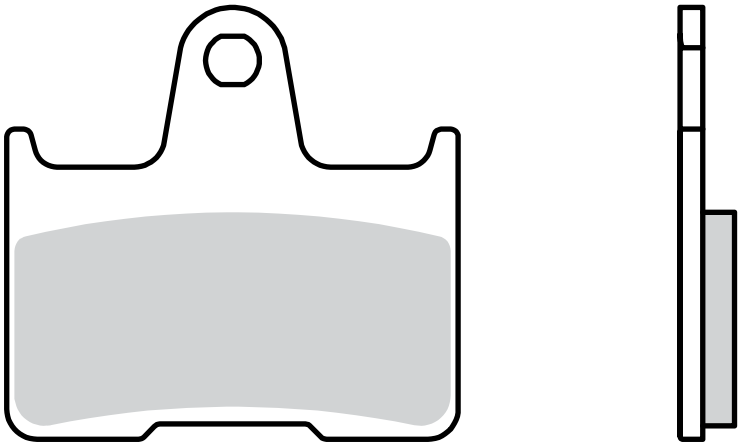

BMW

M	1000 R	23 > 23	▪
M	1000 RR	21 > 23	▪

07KS07.SA 108,5x40,7 x8,8

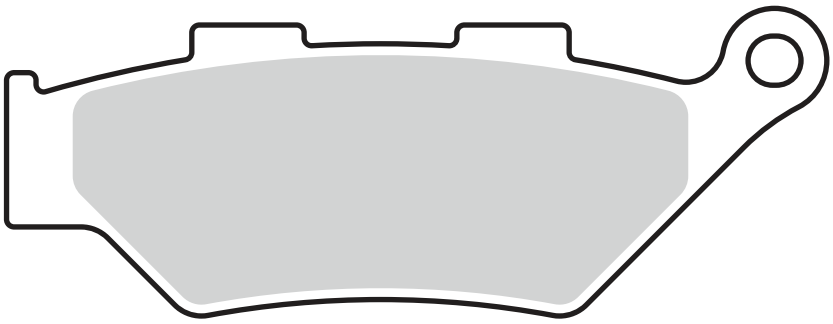

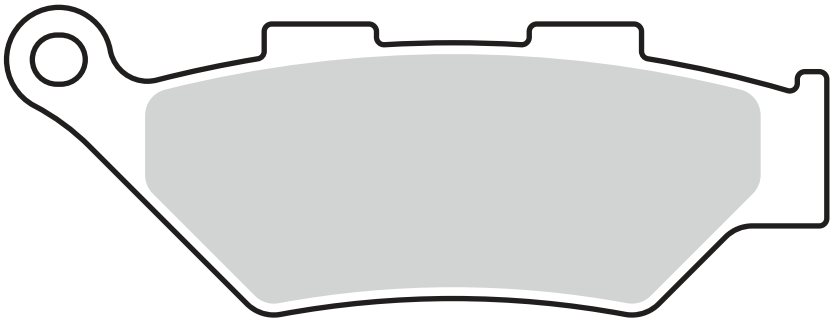

BENELLI

	400	IMPERIALE	19 > 23	▪
	500	LEONCINO TRAIL	17 > 23	▪
TRK	502	X	17 > 23	▪

07KS08.SD 101,5x36,3 x10,8

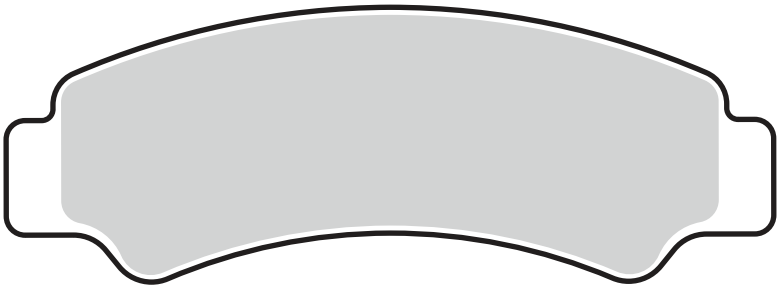

CF MOTO

400	C-FORCE	18 > 21	▪
500	C-FORCE HO	18 > 18	▪
500	C-FORCE S	18 > 21	▪
500	U-FORCE	18 > 20	▪
500	Z-FORCE	18 > 21	▪
600	C-FORCE	19 > 19	▪
600	C-FORCE	20 > 21	▪
600	C-FORCE TOURING	20 > 21	▪
800	U-FORCE	18 > 21	▪
800	Z-FORCE EX	18 > 21	▪
800	Z-FORCE TRAIL	18 > 21	▪
1000	Z-FORCE	18 > 19	▪

07KS09.SD 88,7 x 37 x10,8

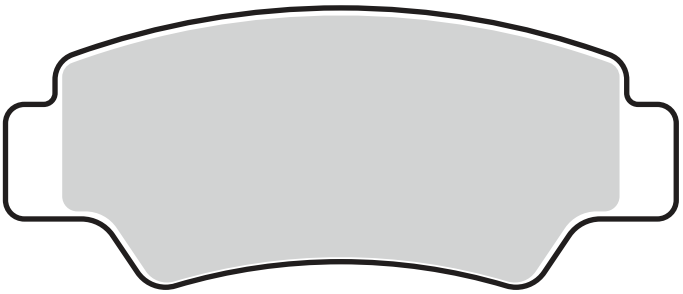

CF MOTO

500	U-FORCE	18 > 20	▪
500	Z-FORCE	18 > 21	▪
600	C-FORCE	20 > 21	▪
600	C-FORCE TOURING	20 > 21	▪
800	U-FORCE	18 > 21	▪
800	Z-FORCE EX	18 > 21	▪
800	Z-FORCE TRAIL	18 > 21	▪
1000	Z-FORCE	18 > 19	▪

07KS10.CC 109,1 x 41,1 x 8
111,1 x 44,3 x 8

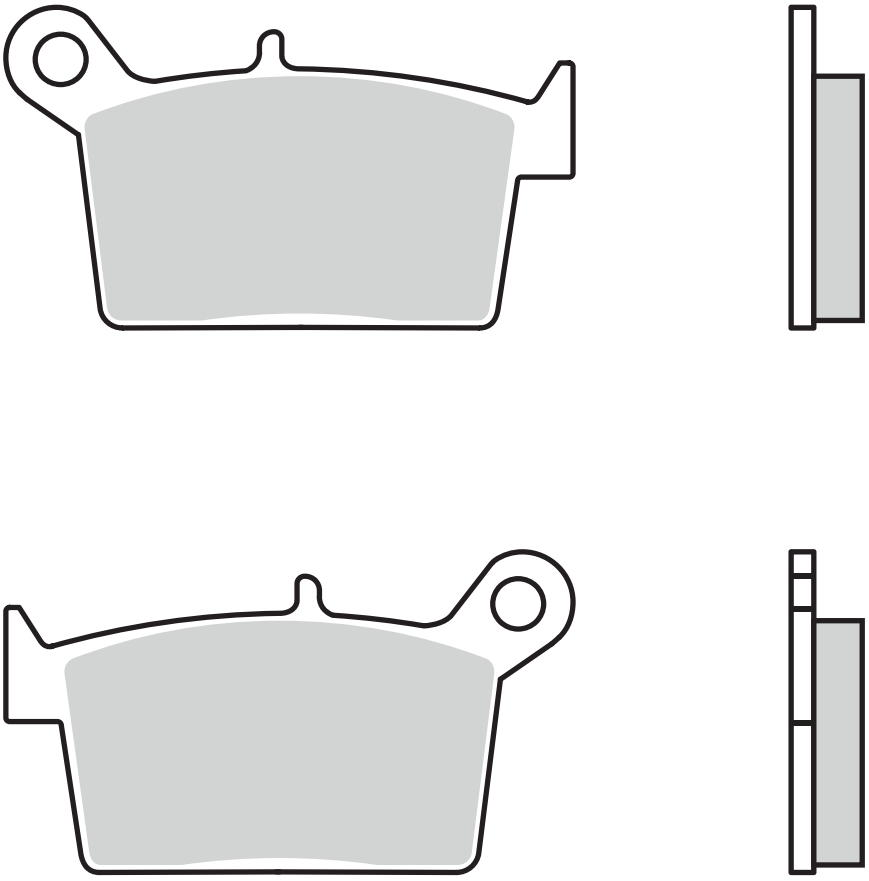

SWM

RS	125	R	18 > 20	▪
SM	125	R	18 > 20	▪
	125	OUTLAW	20 > 20	▪
	125	VAREZ	20 > 20	▪
	440	GRAN MILANO	15 > 17	▪
	440	GRAN MILANO	18 > 18	▪
	440	GRAN TURISMO	15 > 17	▪
	440	SILVER VASE	15 > 17	▪
	500	ACE OF SPADES	18 > 21	▪
	500	GRAN MILANO OUTLAW	18 > 21	▪

07PO01.06	96,6 x 39,1 x 7,1		
07PO01.SX	"	"	"
07PO01.SD	"	"	"

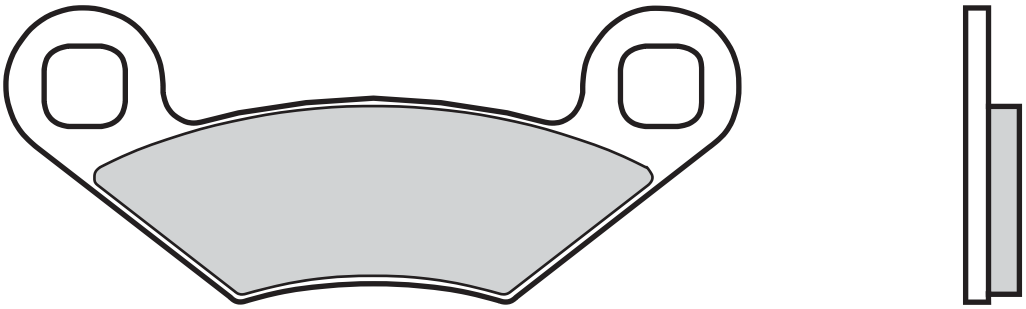

POLARIS

250	TRAIL BOSS	88 > 90	▪	
300	SPORTSMAN 4X4	08 > 11	▪	▪
325	XPEDITION	00 > 01	▪	
325	XPEDITION	02 > 02	▪	
330	E TRAIL BLAZER	08 > 12	▪	
450	OUTLAW MXR	09 > 11		▪
450	OUTLAW S	08 > 08		▪
500	E SCRAMBLER 2X4, 4X4	08 > 11	▪	
500	REVOLVER	06 > 06	▪	▪
500	SPORTSMAN HO (FROM 16.12.2008)	09 > 14	▪	
500	SPORTSMAN HO (TO 15.12.2008)	03 > 08	▪	
525	OUTLAW	07 > 13		▪
525	OUTLAW IRS	08 > 13		▪
525	OUTLAW S	08 > 11		▪
570	RANGER RZR EFI	12 > 13		▪
600	SPORTSMAN	03 > 06	▪	
700	SPORTSMAN	02 > 09	▪	
700	SPORTSMAN MV 700	05 > 06	▪	
800	RANGER RZR EFI	08 > 14		▪
800	RANGER RZR S EFI	09 > 15		▪
800	RZR	08 > 15		▪
800	SPORTSMAN (FROM 16.12.2008)	09 > 14	▪	
800	SPORTSMAN (TO 15.12.2008)	05 > 08	▪	

07PO02.SD 97 x 39,6 x 7

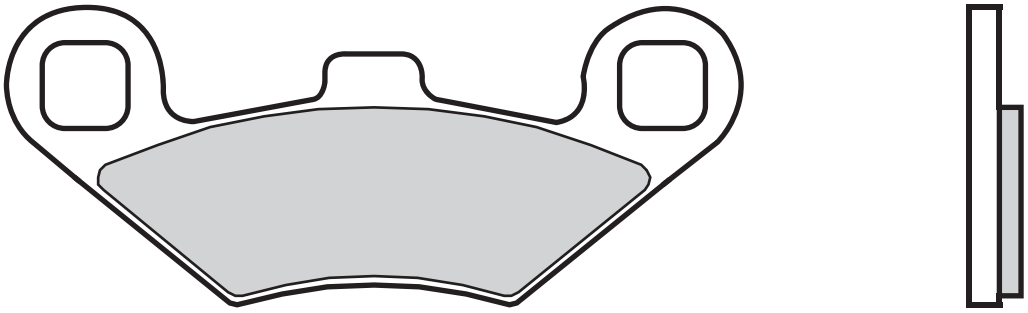

POLARIS

250	2X4, 4X4	90 > 93	▪	
250	BIG BOSS 4X6, 6X6	89 > 93	▪	
250	TRAIL BLAZER	90 > 98	▪	
250	TRAIL BLAZER	99 > 07	▪	
250	TRAIL BOSS	91 > 99	▪	
250	TRAIL BOSS 2X4, 4X4	91 > 92	▪	
250	XPLORER 4X4	00 > 02	▪	
300	2X4, 4X4	94 > 95	▪	
300	BIG BOSS 6X6	94 > 94	▪	
300	HAWKEYE 2X4, 4X4	07 > 11	▪	▪
300	XPLORER 4X4	96 > 99	▪	
300	XPRESS 2X4	98 > 99	▪	
300	XPRESS L	96 > 97	▪	
325	MAGNUM 2X4, 4X4	00 > 02	▪	
325	TRAIL BOSS	00 > 02	▪	
330	ATP	04 > 05	▪	▪
330	ATP	06 > 05	▪	
330	MAGNUM 2X4, 4X4	03 > 13	▪	
330	TRAIL BOSS	03 > 14	▪	
335	SPORTSMAN 4X4	99 > 02	▪	
350	BIG BOSS	93 > 93	▪	
350	L 2X4, 4X4	90 > 90	▪	
350	L 4X4	93 > 93	▪	
350	SPORTSMAN 4X4	93 > 93	▪	
350	TRAIL BOSS 2X4, 4X4	88 > 89	▪	
350	TRAIL BOSS L 2X4	91 > 93	▪	
350	TRAIL BOSS L 4X4	91 > 91	▪	
400	BIG BOSS L 6X6	96 > 96	▪	
400	L 2X4	94 > 95	▪	
400	L 4X4	94 > 94	▪	
400	SCRAMBLER 2X4, 4X4	00 > 03	▪	
400	SCRAMBLER 4X4	98 > 98	▪	
400	SCRAMBLER 4X4	99 > 03	▪	
400	SCRAMBLER L 4X4	95 > 97	▪	
400	SPORT	99 > 00	▪	
400	SPORT L	94 > 98	▪	
400	SPORTSMAN	01 > 13	▪	
400	SPORTSMAN L 4X4	94 > 97	▪	
400	TRAIL BLAZER	03 > 04	▪	
400	XPLORER L 4X4	00 > 02	▪	
400	XPLORER L 4X4	95 > 99	▪	
400	XPRESS L	96 > 97	▪	
425	2X4, 4X4 MAGNUM	95 > 98	▪	
425	MAGNUM 6X6	96 > 96	▪	
425	XPEDITION 4X4	00 > 03	▪	
450	SPORTSMAN	06 > 09	▪	
455	DIESEL EBS 4X4	99 > 01	▪	
500	ATP HO	04 > 05	▪	▪
500	BIG BOSS 6X6	98 > 99	▪	
500	MAGNUM 2X4, 4X4	02 > 07	▪	
500	MAGNUM 4X4	00 > 01	▪	
500	OUTLAW	06 > 09	▪	▪
500	PREDATOR	03 > 13	▪	▪
500	PREDATOR E	06 > 13	▪	
500	RANGER 6X6	00 > 02	▪	
500	SCRAMBLER 2X4	01 > 02	▪	
500	SCRAMBLER 4X4	97 > 97	▪	
500	SCRAMBLER 4X4	98 > 13	▪	
500	SPORTSMAN 4X4	96 > 14	▪	
500	SPORTSMAN 6X6	00 > 11	▪	
500	SPORTSMAN EBS 4X4	98 > 02	▪	
500	XPLORER 4X4	97 > 97	▪	

07PO03.SX	72,8 x 43,9 x 7		
07PO03.SD	"	"	"

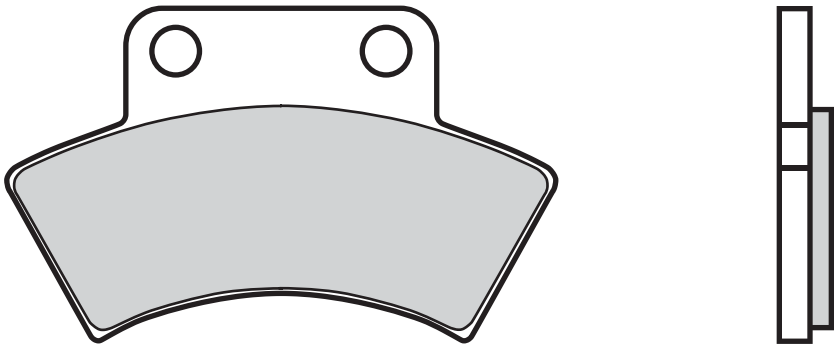

POLARIS

250	2X4, 4X4	90 > 93	▪
250	BIG BOSS 4X6, 6X6	89 > 93	▪
250	BIG BOSS 4X6, 6X6 MIDDLE AXLE BRAKE	89 > 93	▪
250	TRAIL BLAZER	90 > 98	▪
250	TRAIL BOSS	91 > 99	▪
250	TRAIL BOSS 2X4, 4X4	91 > 92	▪
300	2X4, 4X4	94 > 95	▪
300	BIG BOSS 6X6	94 > 94	▪
300	BIG BOSS 6X6 MIDDLE AXLE BRAKE	94 > 94	▪
300	XPLORER 4X4	96 > 99	▪
300	XPRESS 2X4	98 > 99	▪
300	XPRESS L	96 > 97	▪
350	BIG BOSS	93 > 93	▪
350	BIG BOSS MIDDLE AXLE BRAKE	93 > 93	▪
350	L 2X4, 4X4	90 > 90	▪
350	L 4X4	93 > 93	▪
350	SPORTSMAN 4X4	93 > 93	▪
350	TRAIL BOSS 2X4, 4X4	88 > 89	▪
350	TRAIL BOSS L 2X4	91 > 93	▪
350	TRAIL BOSS L 4X4	91 > 91	▪
400	BIG BOSS L 6X6	96 > 96	▪
400	L 2X4	94 > 95	▪
400	L 4X4	94 > 94	▪
400	SCRAMBLER 4X4	98 > 98	▪
400	SCRAMBLER L 4X4	95 > 97	▪
400	SPORT L	94 > 98	▪
400	SPORTSMAN L 4X4	94 > 97	▪
400	XPLORER L 4X4	95 > 99	▪
400	XPRESS L	96 > 97	▪
425	2X4, 4X4 MAGNUM	95 > 98	▪
425	MAGNUM 6X6	96 > 96	▪
500	BIG BOSS 6X6	98 > 99	▪
500	BIG BOSS 6X6 MIDDLE AXLE BRAKE	98 > 99	▪
500	SCRAMBLER 4X4	97 > 97	▪
500	SPORTSMAN 4X4	96 > 14	▪
500	XPLORER 4X4	97 > 97	▪

07PO04.SX 72,8 x 43,9 x 7
07PO04.SD " " "

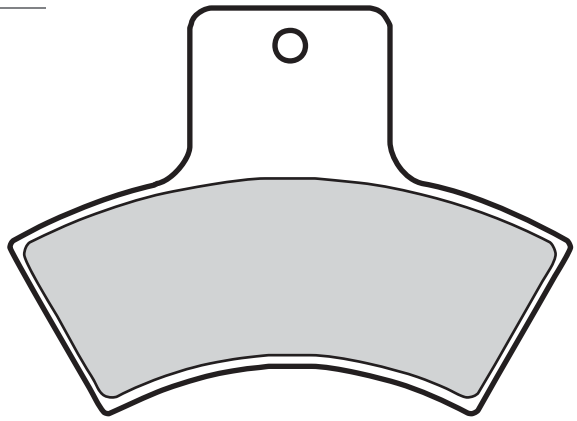

POLARIS

250	TRAIL BLAZER	99 > 07	▪
250	XPLORER 4X4	00 > 02	▪
325	MAGNUM 2X4, 4X4	00 > 02	▪
325	TRAIL BOSS	00 > 02	▪
325	XPEDITION	00 > 01	▪
330	TRAIL BOSS	03 > 14	▪
335	SPORTSMAN 4X4	99 > 02	▪
400	SCRAMBLER 2X4, 4X4	00 > 03	▪
400	SCRAMBLER 4X4	99 > 03	▪
400	SPORT	99 > 00	▪
400	SPORTSMAN	01 > 13	▪
400	TRAIL BLAZER	03 > 04	▪
400	XPLORER L 4X4	00 > 02	▪
425	XPEDITION 4X4	00 > 03	▪
455	DIESEL EBS 4X4	99 > 01	▪
500	MAGNUM 4X4	00 > 01	▪
500	SCRAMBLER 2X4	01 > 02	▪
500	SPORTSMAN EBS 4X4	98 > 02	▪

07PO05.SX 123,6 x 54,8 x 9,2

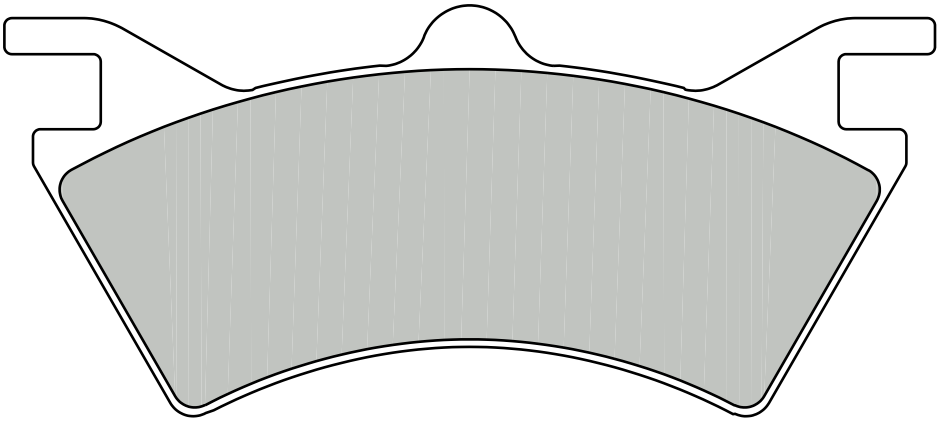

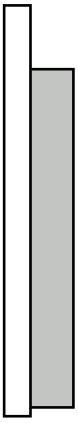

POLARIS

500	SPORTSMAN 6X6	00 > 11	▪

07PO06.SX	90,2 x 37,9 x 8		
07PO06.SD	"	"	"

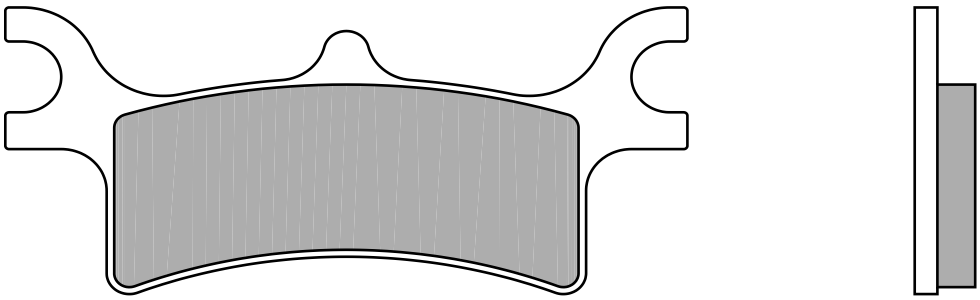

POLARIS

325	XPEDITION	02 > 02	▪
330	ATP	06 > 05	▪
330	E TRAIL BLAZER	08 > 12	▪
330	MAGNUM 2X4, 4X4	03 > 13	▪
450	SPORTSMAN	06 > 09	▪
500	E SCRAMBLER 2X4, 4X4	08 > 11	▪
500	MAGNUM 2X4, 4X4	02 > 07	▪
500	PREDATOR E	06 > 13	▪
500	SCRAMBLER 4X4	98 > 13	▪
500	SPORTSMAN HO (TO 15.12.2008)	03 > 08	▪
600	SPORTSMAN	03 > 06	▪
700	SPORTSMAN	02 > 09	▪
700	SPORTSMAN MV 700	05 > 06	▪
800	SPORTSMAN (TO 15.12.2008)	05 > 08	▪

07PO07.SD 96,6 x 50,5 x 6,8

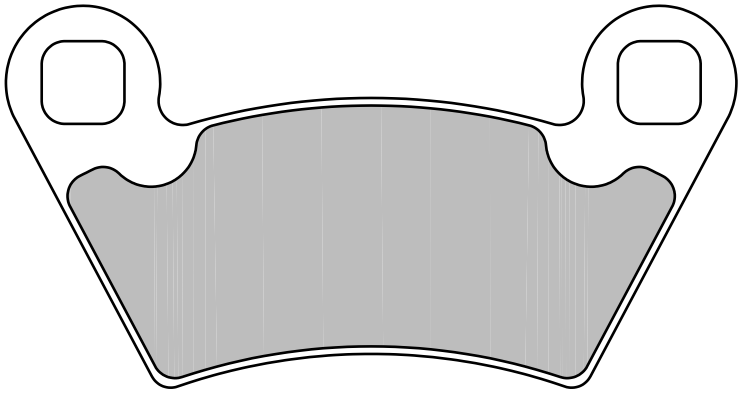

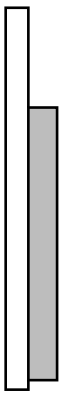

POLARIS

500	RANGER 2X4	08 > 07	▪	
500	RANGER 2X4 EFI	08 > 13	▪	
500	RANGER 2X4, 4X4, 6X6	02 > 13	▪	▪
500	RANGER 4X4	12 > 13	▪	
500	RANGER XP	06 > 09	▪	▪
700	RANGER 4X4 EFI	08 > 08	▪	
700	RANGER 6X6 EFI	12 > 13	▪	
800	RANGER RZR4 EFI	12 > 14	▪	
800	RANGER XP	12 > 13	▪	
800	RZR-4	10 > 14	▪	
EV	EV-LSV	10 > 11	▪	
EV	LSV 4X4	11 > 12	▪	
EV	RANGER 48V EV	13 > 18	▪	

07PO08.SD 50 x 60,4 x 6,8

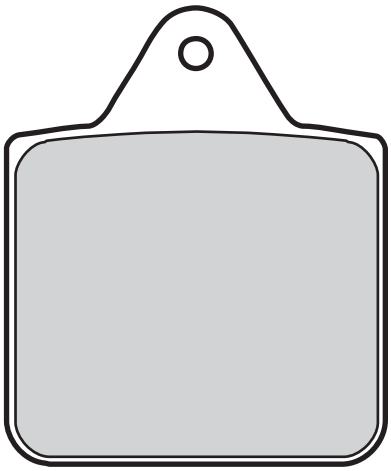

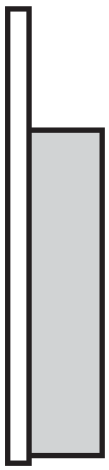

POLARIS

400	BIG BOSS L 6X6 MIDDLE AXLE BRAKE	96 > 96	▪	
425	MAGNUM 6X6 MIDDLE AXLE BRAKE	96 > 96	▪	

07PO09.SD 96,2 x 46,8 x 7,6

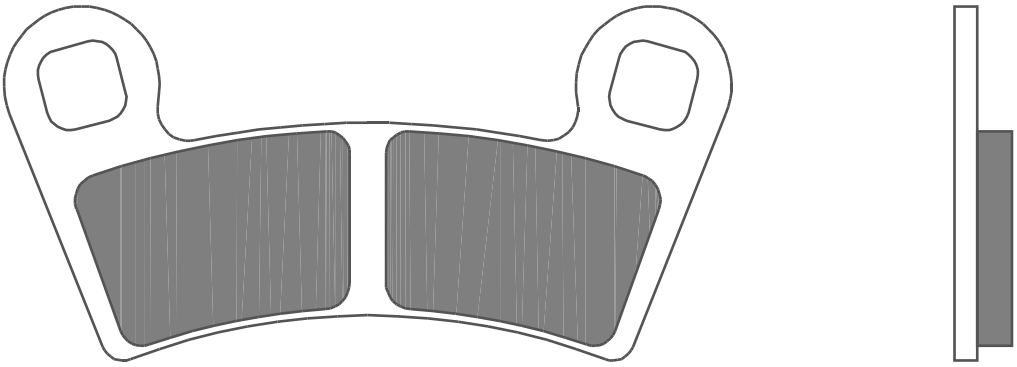

POLARIS

450	OUTLAW MXR	09 > 11	▪
450	OUTLAW S	08 > 08	▪
525	OUTLAW	07 > 13	▪
525	OUTLAW IRS	08 > 13	▪
525	OUTLAW S	08 > 11	▪
570	RANGER RZR EFI	12 > 13	▪
800	RANGER RZR EFI	08 > 14	▪
800	RANGER RZR S EFI	09 > 15	▪
800	RZR	08 > 15	▪
RZR	900 50/55/60 INCH	15 > 20	▪
RZR-S	900 60 INCH	20 > 20	▪
RZR	1000 60 INCH	16 > 20	▪
RZR-S	1000 60 INCH	20 > 20	▪
	1000 GENERAL EPS	16 > 18	▪

07PO10.SD 120,4x 57 x7,6

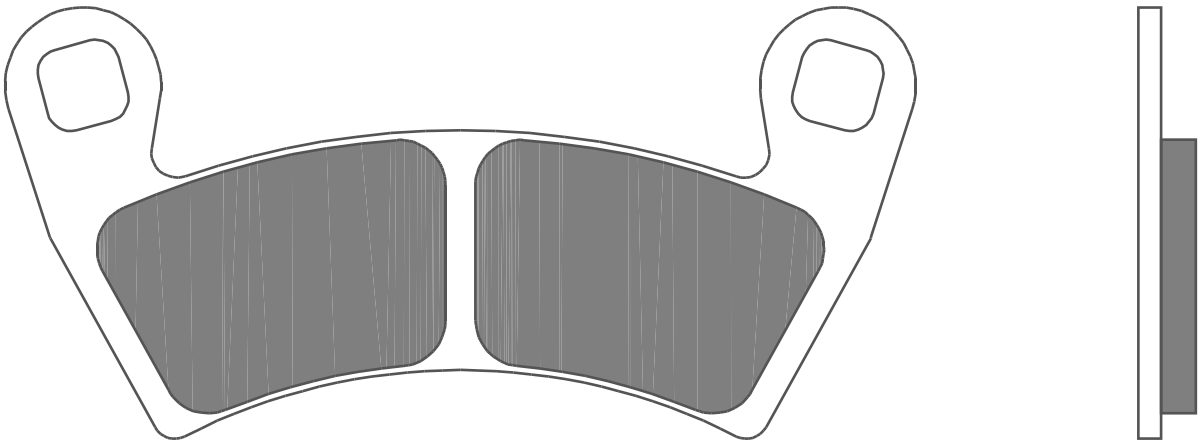

POLARIS

500	RANGER 2X4	08 > 07	▪	
500	RANGER 2X4 EFI	08 > 13	▪	
500	RANGER 4X4	12 > 13	▪	
700	MVRS 4X4	08 > 08	▪	▪
700	RANGER 4X4 EFI	08 > 08	▪	
700	RANGER 6X6 EFI	12 > 13	▪	
800	MVRS 4X4	08 > 08	▪	▪
800	RANGER 4X4 EFI	10 > 10	▪	▪
800	RANGER 6X6 EFI	12 > 15	▪	▪
800	RANGER CREW	12 > 15	▪	▪
800	RANGER RZR4 EFI	12 > 14	▪	
800	RANGER XP	12 > 13	▪	
800	RZR-4	10 > 14	▪	
900	RANGER 4X4 DIESEL	10 > 14	▪	▪
900	RANGER RZR4 XP EFI	12 > 15	▪	▪
900	RANGER RZR4 XP4 EFI	12 > 14	▪	▪
925	RZR XP TURBO	16 > 19		▪
925	RZR XP4 TURBO	16 > 19		▪
925	RZR XP4 TURBO S	19 > 20		▪
925	RZR XP4 TURBO S VELOCITY	19 > 20		▪
1000	GENERAL EPS	16 > 18	▪	
1000	RANGER RZR XP	14 > 14	▪	▪
1050	MV DIESEL CREW	13 > 18	▪	▪
EV	EV-LSV	10 > 11	▪	
EV	LSV 4X4	11 > 12	▪	
EV	RANGER 48V EV	13 > 18	▪	

07PO11.SD 96,2 x 43,1 x 7,7

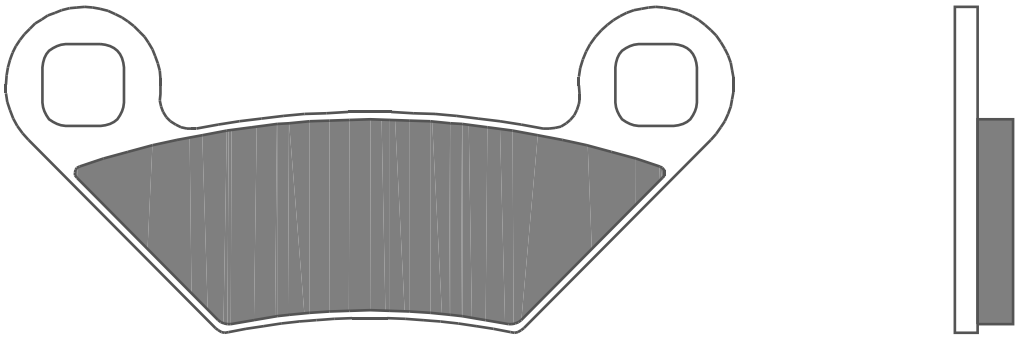

POLARIS

500	SPORTSMAN HO (FROM 16.12.2008)	09 > 14	▪
550	SPORTSMAN	11 > 14	▪ ▪
550	SPORTSMAN EPS	10 > 14	▪ ▪
550	SPORTSMAN EPS X2	14 > 14	▪ ▪
550	SPORTSMAN TOURING EPS	10 > 12	▪ ▪
550	SPORTSMAN X2	10 > 14	▪ ▪
550	SPORTSMAN XP	09 > 12	▪ ▪
550	SPORTSMAN XP EPS	09 > 14	▪ ▪
550	SPORTSMAN XP TOURING EPS	12 > 14	▪
550	SPORTSMAN XP TOURING EPS	12 > 14	▪
800	SPORTSMAN (FROM 16.12.2008)	09 > 14	▪
850	FOREST	15 > 15	▪ ▪
850	SCRAMBLER	15 > 15	▪ ▪
850	SCRAMBLER HO EPS	13 > 15	▪ ▪
850	SCRAMBLER MD	15 > 15	▪ ▪
850	SCRAMBLER XP HO EPS	14 > 15	▪ ▪
850	SPORTSMAN	11 > 13	▪ ▪
850	SPORTSMAN MV	12 > 12	▪ ▪
850	SPORTSMAN TOURING	14 > 15	▪ ▪
850	SPORTSMAN TOURING EPS	10 > 13	▪ ▪
850	SPORTSMAN TOURING HO EPS	13 > 14	▪ ▪
850	SPORTSMAN TOURING MD	15 > 15	▪ ▪
850	SPORTSMAN X2	11 > 11	▪ ▪
850	SPORTSMAN XP	09 > 14	▪ ▪
850	SPORTSMAN XP EPS	09 > 14	▪ ▪
850	SPORTSMAN XP HO EPS	13 > 14	▪ ▪
850	SPORTSMAN XP HO EPS MD	15 > 15	▪ ▪
850	SPORTSMAN XP TOURING EPS	15 > 15	▪ ▪
1000	FOREST	15 > 15	▪ ▪
1000	SCRAMBLER MD	15 > 18	▪ ▪
1000	SCRAMBLER XP	15 > 18	▪ ▪
1000	SCRAMBLER XP HO EPS	14 > 14	▪ ▪
1000	SPORTSMAN MD	15 > 18	▪ ▪
1000	SPORTSMAN TOURING	15 > 18	▪ ▪
1000	SPORTSMAN XP	15 > 18	▪ ▪

07PO12.SX	87	x 42,4	x 7,8
07PO12.SD	"	"	"

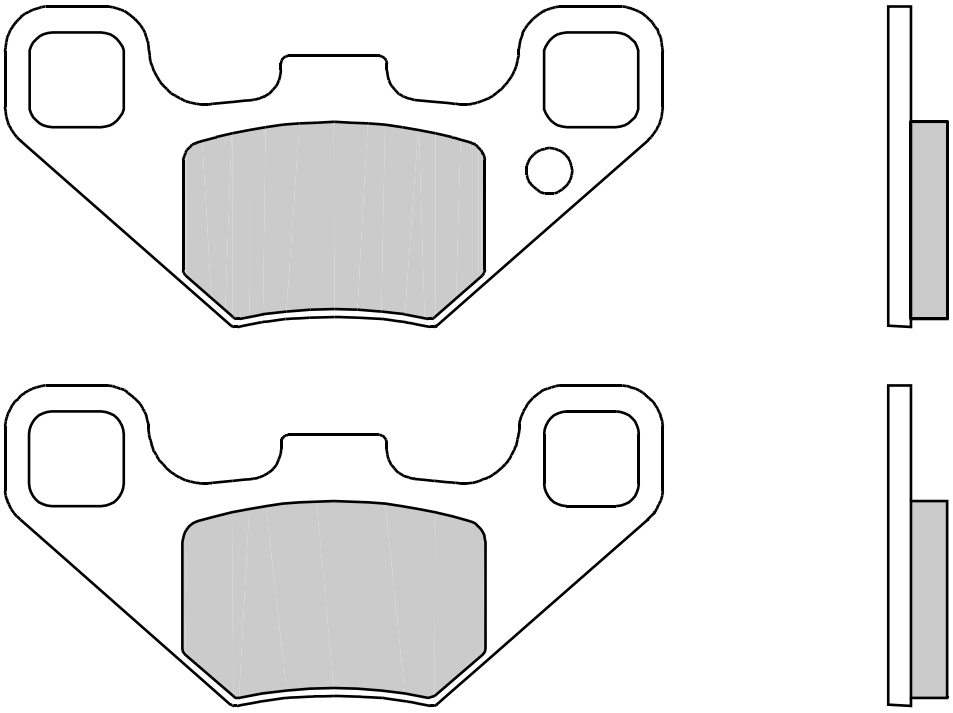

POLARIS

170	RANGER RZR	09 > 18	▪
200	PHOENIX	10 > 14	▪

07PO13.SX	88,7	x 46,7	x 7,2
07PO13.SD	"	"	"

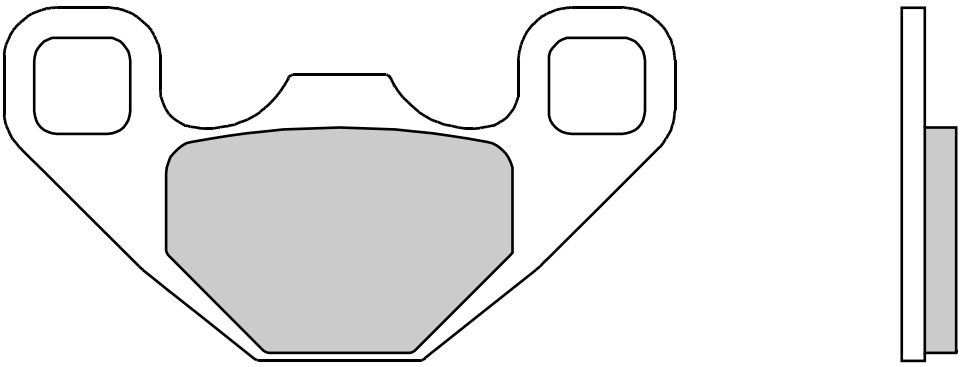

POLARIS

170	RANGER RZR	09 > 18	▪

ATTENZIONE! IL DISEGNO RIPORTATO NON È IN MISURE ORIGINALI

07PO14.SX	155,1x	53	x6,9
07PO14.SD	"	"	"

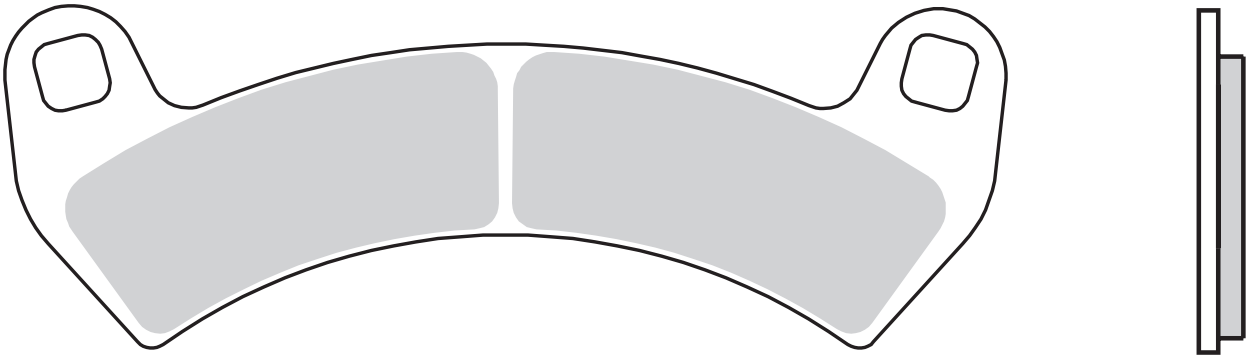

POLARIS

925	RZR XP TURBO	16 > 19	▪
925	RZR XP TURBO	20 > 20	▪
925	RZR XP4 TURBO	16 > 19	▪
925	RZR XP4 TURBO	20 > 20	▪

07PO15.SD	97,2 x 52,3 x 6,8		

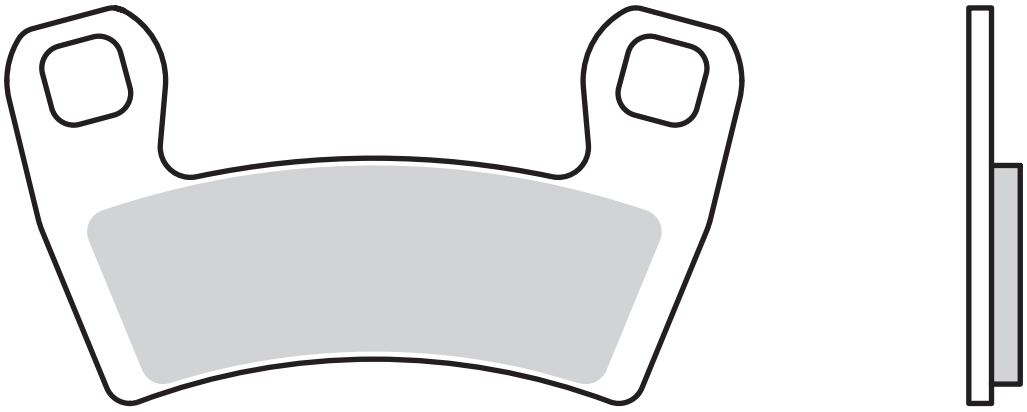

POLARIS

RZR	900	50/55/60 INCH	15 > 20	▪
RZR-S	900	60 INCH	20 > 20	▪
RZR	1000	60 INCH	16 > 20	▪
RZR-S	1000	60 INCH	20 > 20	▪

07PO16.SD 164 x 53 x 11,2

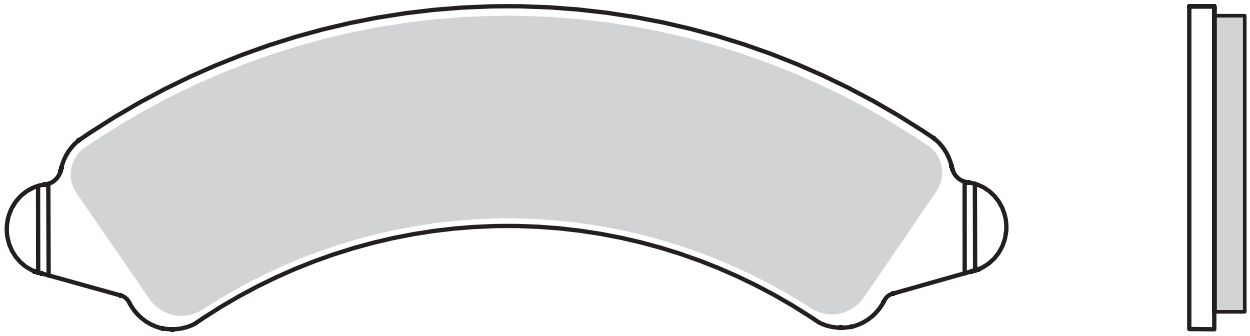

POLARIS

925	RZR XP4 TURBO S	19 > 20	▪
925	RZR XP4 TURBO S VELOCITY	19 > 20	▪

07PO17.SD 120,5 x 53,9 x 6,9

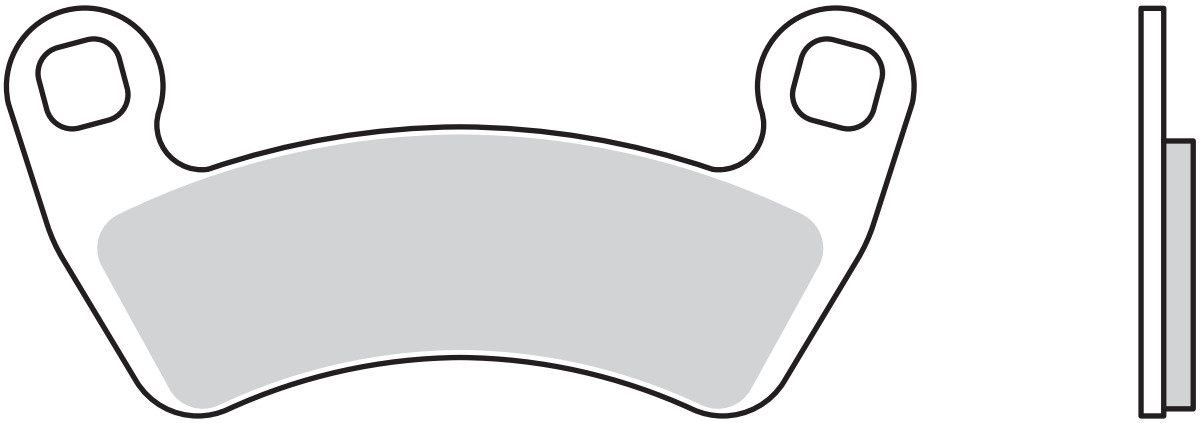

POLARIS

925	RZR XP TURBO	20 > 20	▪
925	RZR XP4 TURBO	20 > 20	▪

07SU01.25 50,3 x 50,3 x 12,5

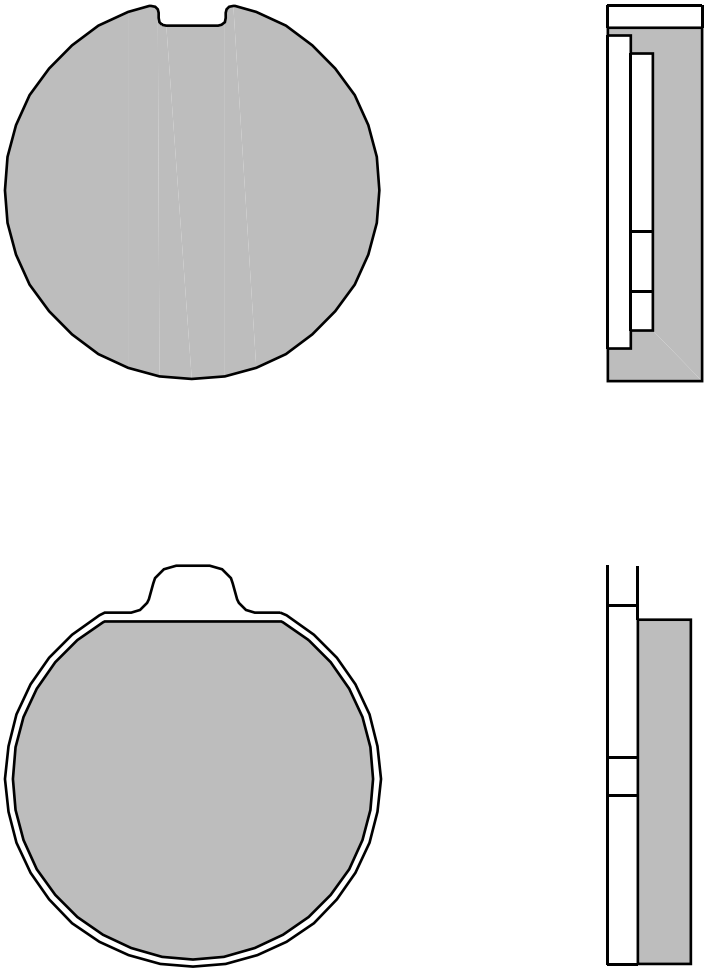

SUZUKI			
GS	400	77 > 78	▪
GS	425	79 > 79	▪
GS	750 D	77 > 79	▪
GS	750 E	77 > 79	▪
GS	750	76 > 77	▪
GS	850	79 > 80	▪

07SU02.20 49,5 x 52,9 x 11,5

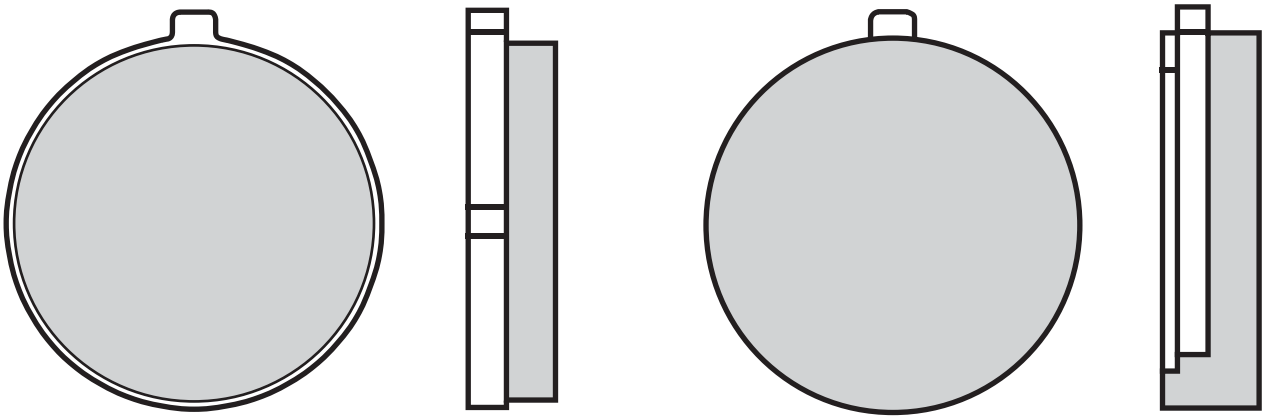

SUZUKI

GT	125		78 > 79	▪
RG	125		79 > 80	▪
GT	200	X5 (NIEN)	79 > 82	▪
XS	200		79 > 79	▪
GT	250		78 > 81	▪
RG	250		78 > 82	▪
GT	380	ASCO	77 > 77	▪
GS	400		79 > 82	▪
GS	425		80 > 80	▪
GS	500	E (AUSTRIA)	78 > 79	▪
GS	500		80 > 81	▪
GT	500		73 > 75	▪
GS	550		77 > 77	▪
GS	550		78 > 79	▪
GT	550		78 > 78	▪
GS	750		78 > 79	▪
GS	1000		78 > 79	▪

07SU03.12 75,6 x 49,4 x 11

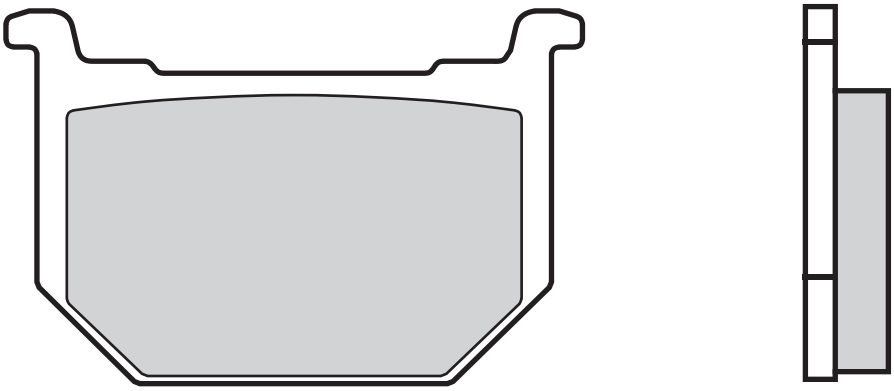

SUZUKI

GN	250		86 > 97	▪
GNX	250		82 > 84	▪
GS	250		80 > 82	▪
GSX	250		80 > 80	▪
GSX	250		81 > 82	▪
GN	400		80 > 80	▪
GSX	400	F	81 > 84	▪
GSX	400		81 > 83	▪
GS	450		80 > 83	▪
GS	700		85 > 85	▪
GV	700	GLG MADURA	86 > 86	▪
GSX	750	E	82 > 83	▪
GSX	750	EF	80 > 86	▪
GSX	750	ES	83 > 85	▪
GSX	750	L	80 > 82	▪
GSX	750	S	82 > 82	▪
GS	850	G	83 > 86	▪
GS	850		81 > 82	▪
GSX	850	G	83 > 85	▪
GS	1000		80 > 81	▪
GS	1100		82 > 83	▪
GV	1200	GLG MADURA	86 > 86	▪

07SU04.12 71,9 x 44,8 x 11

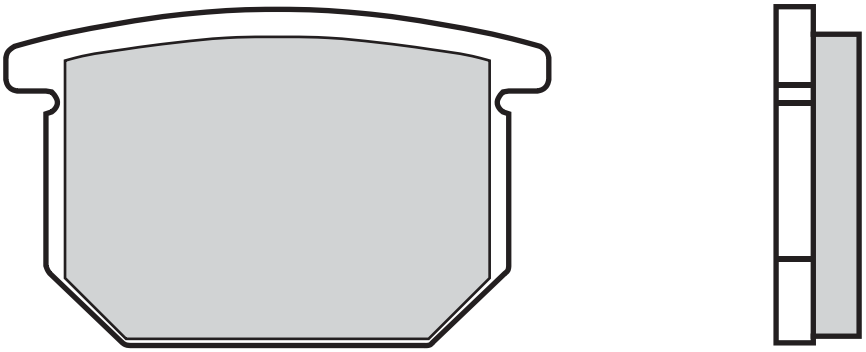

SUZUKI

GSX	250		85 > 85	▪
GSX	250		86 > 87	▪
GSX	400	E, S	85 > 86	▪
GSX	400	FWS	86 > 87	▪
GS	450		85 > 85	▪
GS	500	E (AUSTRIA)	81 > 82	▪
GS	500		82 > 85	▪
GS	550		80 > 82	▪
GR	650	X	83 > 84	▪
GR	650		83 > 84	▪
GS	650	G	83 > 87	▪
GS	650	TURBO, XN	83 > 85	▪
GS	650		81 > 83	▪
GSX	650	GT	86 > 86	▪
GS	750	SD	83 > 83	▪
GSX	750	ES, EF, STS	86 > 88	▪
GSX	750	S,KATANA	85 > 86	▪
XN	850		83 > 85	▪
G	1000	SZ	82 > 82	▪
GS	1000	ET	81 > 81	▪
GS	1000	EX	81 > 81	▪
GSX	1000	S, KATANA	82 > 84	▪
GS	1100	ED, ESD, GD	83 > 83	▪
GS	1100	G	86 > 88	▪
GS	1100	GKD, SD, GLD	83 > 83	▪
GS	1100	L	79 > 79	▪
GS	1100		81 > 81	▪
GSX	1100	E	82 > 84	▪
GSX	1100	E, L	79 > 81	▪
GSX	1100	S	82 > 83	▪
GSX	1100		86 > 86	▪
GT	1100		80 > 80	▪
GV	1400	CAVALCADE	85 > 86	▪

07SU05.26 43,5 x 46,3 x 13
43,4 x 46,8 x 11,5

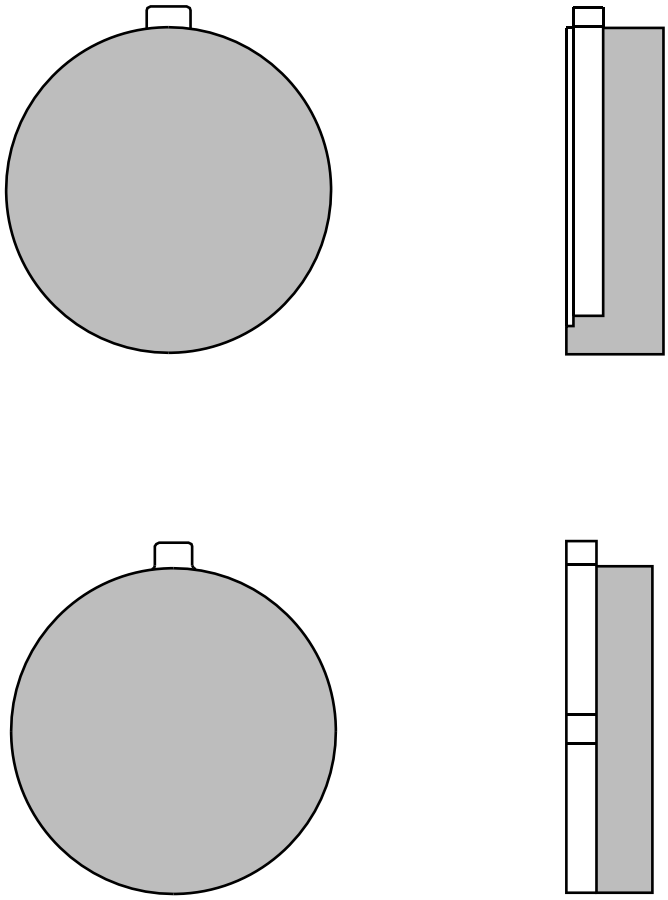

SUZUKI

GP	100	78 > 92	▪
GP	125 C (NORWAY)	78 > 78	▪

07SU06.07	57,9 x 53,4 x 8,7		
07SU06.SA	"	"	"
07SU06.SP	"	"	"

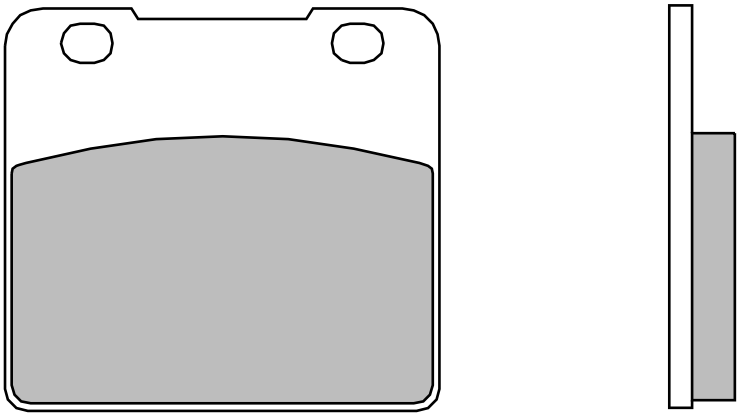

SUZUKI

GSX-R	250		88 > 89	▪	
GSX	400	X	86 > 89	▪	
GSX-R	400		87 > 87	▪	
RG	500	GAMMA	85 > 86	▪	
RG	500		85 > 87	▪	
VS	600	GL INTRUDER	97 > 97	▪	
GSX	650	GT	86 > 86		▪
VS	700	GLFG	86 > 87	▪	
GS	750	RF	85 > 85	▪	
GSX-R	750		85 > 87	▪	
VS	750	INTRUDER	86 > 91	▪	
VS	800	INTRUDER	91 > 99	▪	
GSX	1100		85 > 85	▪	▪
GSX	1100		88 > 89		▪
GSX	1100		90 > 93		▪
GSX-R	1100		86 > 88	▪	
GS	1150	EG	86 > 87	▪	▪
GS	1150	ES	84 > 85	▪	▪
GL	1400	CAVALCADE	87 > 88		▪
GV	1400	CAVALCADE LXE	87 > 90	▪	▪
VS	1400	GL INTRUDER	87 > 04	▪	▪
VL	1500	INTRUDER LC	98 > 01	▪	▪

07SU07.07	57,9 x 47,3 x 8,7		

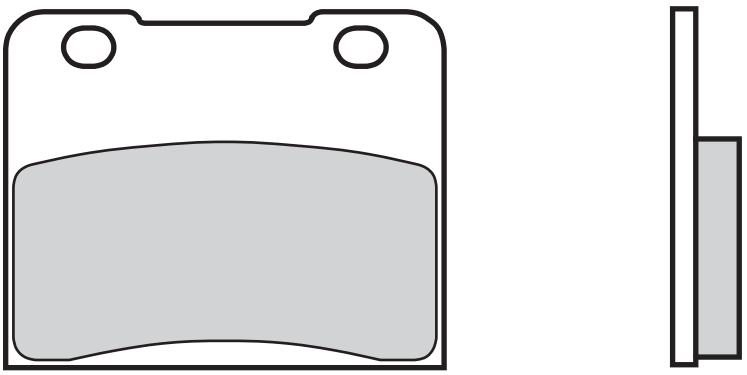

SUZUKI

GF	250		88 > 88	▪	
RG	250	GAMMA	84 > 88	▪	
GSX-R	400	F	85 > 86	▪	

07SU08.08	76,8 x 53,8 x 9,5
07SU08.TT	" " "

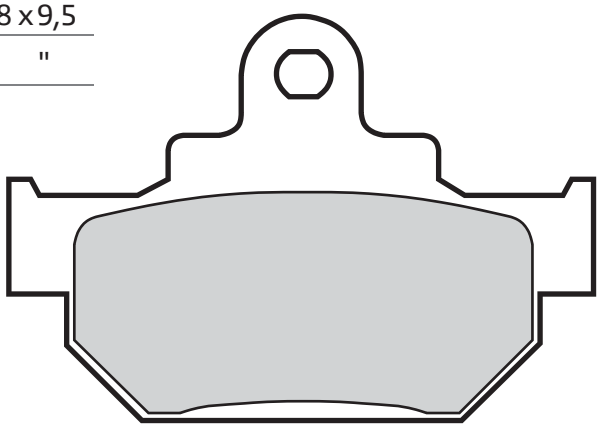

SUZUKI

RM	250		86 > 86	▪	
DR	500		89 > 89	▪	
DR	600	DJEBEL	86 > 88	▪	
DR	600	S DAKAR	85 > 87	▪	
SP	600	F	85 > 87	▪	

07SU09.04	76,8 x 53,8 x 7,1

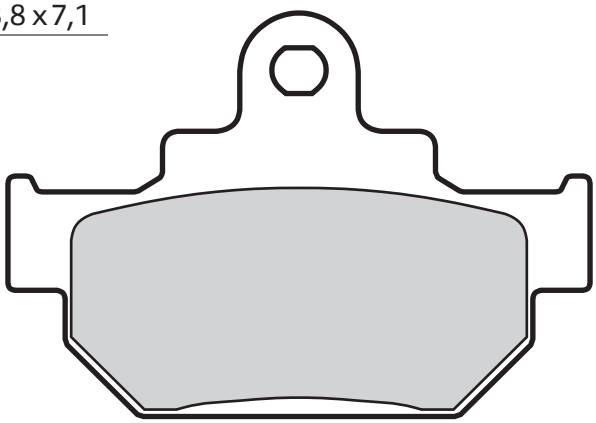

MAICO

GM	250	STAR	86 > 86	▪	▪
GP	250	E	87 > 87	▪	▪
GP	250	MOTOCROSS	87 > 87	▪	▪
GP	400	E	87 > 88	▪	▪
GP	400	MOTOCROSS	87 > 88	▪	▪
GM	500	STAR	86 > 86	▪	▪
GP	500	E	87 > 87	▪	▪
GP	500	MOTOCROSS	87 > 87	▪	▪
GP	550		87 > 87	▪	▪

SUZUKI

GZ	125	MARAUDER	00 > 11	▪
RM	125		85 > 86	▪
VL	125	INTRUDER LC	00 > 08	▪
GZ	250	MARAUDER	00 > 08	▪
RM	250		85 > 85	▪
TU	250	X SUPER CLASSIC	97 > 00	▪
VL	250	INTRUDER	00 > 07	▪
LS	400	SAVAGE	87 > 91	▪
RM	500		85 > 87	▪
LS	650	P	86 > 88	▪
LS	650	P SAVAGE	95 > 04	▪
LS	650		05 > 05	▪

07SU10.05 52,4 x 43,9 x 7,2

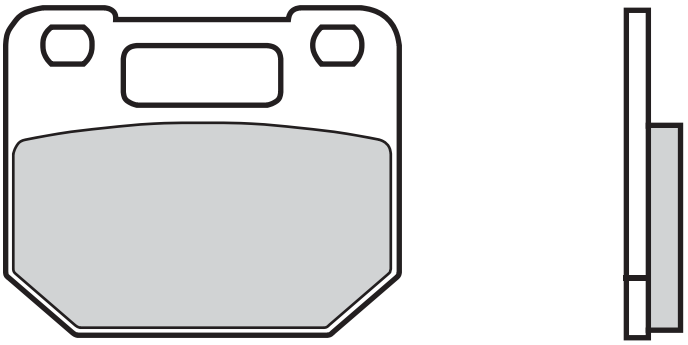

SUZUKI

RG	80	GAMMA	88 > 93	▪
RG	80		85 > 87	▪
RG	125	GAMMA	85 > 90	▪

07SU11.21 84,9 x 34,9 x 8
55,8 x 37 x 10,2

07SU11.SX " " "

07SU11.SD " " "

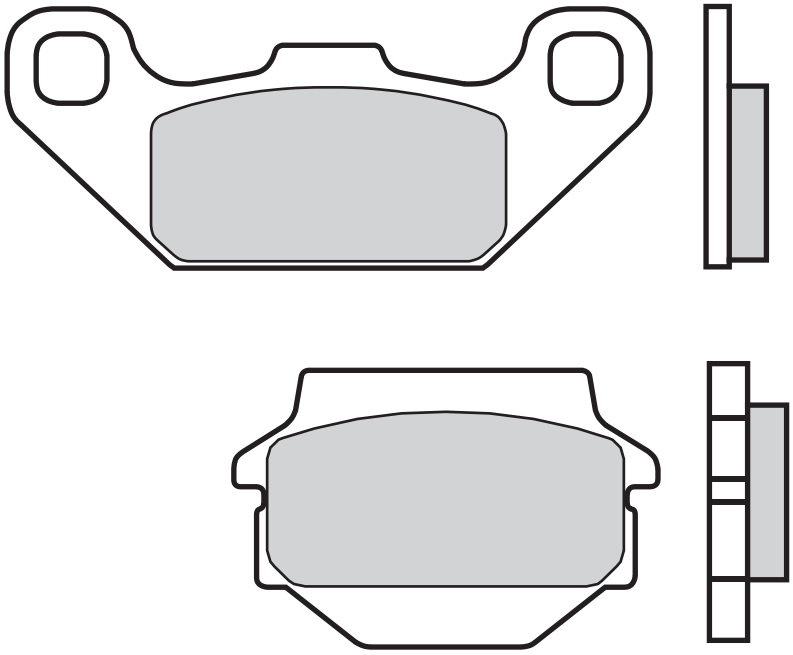

KAWASAKI

KSF	250	MOJAVE	87 > 02	▪
KXF	250	TECATE	87 > 88	▪
KXT	250	TECATE	87 > 88	▪
KEF	300	LAKOTA	95 > 04	▪

SUZUKI

LT	230	86 > 93	▪
LT	250	85 > 87	▪
LT	250	88 > 94	▪
LT	250	89 > 90	▪
LT	500	87 > 95	▪

07SU12.15	76,9 x 41,9 x 8		
07SU12.SX	"	"	"
07SU12.SD	"	"	"
07SU12.SP	"	"	"

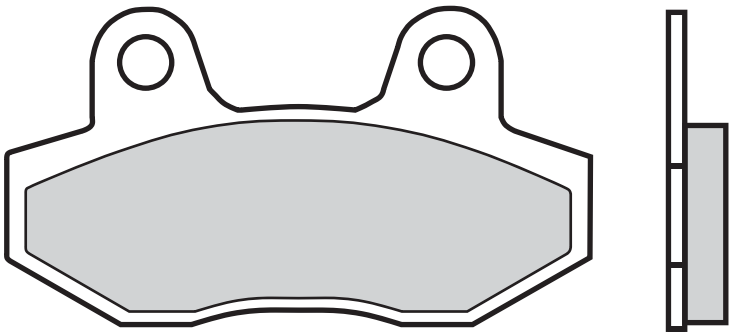

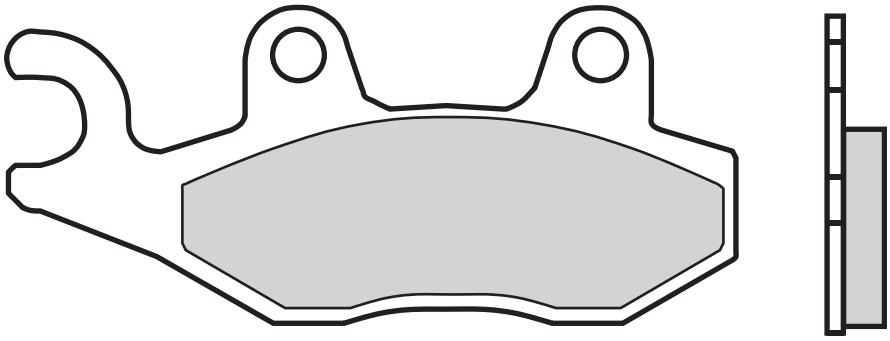

APRILIA

SX	125		18 > 22	▪

CAGIVA

	110	PASSING	94 > 94	▪

CAN-AM

	800	COMMANDER LEFT	11 > 14	▪
	800	COMMANDER RIGHT	11 > 14	▪

CF MOTO

	550	U-FORCE RIGHT	15 > 16	▪
	550	Z-FORCE RIGHT	15 > 16	▪
	800	Z-FORCE EX RIGHT	15 > 15	▪

DERBI

DXR	200	QUAD (FRONT DRUM)	04 > 05	▪
DXR	250	QUAD (FRONT DRUM)	04 > 05	▪

HONDA

NSR	150		02 > 02	▪

HOREX

VR6	1200		11 > 16	▪

HUSQVARNA

	EV	ALL MODELS CR,TC,TE,WR	92 > 94	▪

HYOSUNG

	125	AQUILA	00 > 04	▪

KAWASAKI

KLX	125	D-TRACKER	10 > 14	▪
KLX	125		10 > 14	▪
KX	125		89 > 93	▪
KLX	140	, L	08 > 23	▪
KLX	150	D-TRACKER	16 > 18	▪
KLX	150	L	14 > 15	▪
KDX	200		93 > 93	▪
KLX	230	R	22 > 23	▪
KLX	230	SE	22 > 22	▪
KLX	230		19 > 22	▪
KDX	250	SR	91 > 94	▪
KLX	250	S	09 > 14	▪
KLX	250	SF	09 > 10	▪
KLX	250		14 > 18	▪
KX	250		89 > 93	▪
KLF	300	BAYOU 4X4 LEFT	89 > 05	▪
KLX	300		19 > 23	▪
KLF	400	BAYOU LEFT	93 > 99	▪
KX	500		89 > 93	▪
KVF	650	BRUTE FORCE 4X4I LEFT	05 > 11	▪
KRF	750	TERYX 4X4 LEFT	08 > 13	▪
KVF	750	BRUTE FORCE 4X4I LEFT	05 > 15	▪
KRF	800	TERYX BEF/CEF/ DEF LEFT	14 > 17	▪
KRT	800	TERYX 4 BEF/CEF/ DEF LEFT	14 > 17	▪
	800	MULE PRO FX LEFT	15 > 17	▪
ZX	1000	H2 SX	18 > 23	▪
ZX	1000	H2 SX SE	18 > 23	▪
ZX	1000	H2 SX SE+	19 > 21	▪

SUZUKI

EN	125		05 > 09	▪
RM	125		87 > 87	▪
RM	125		88 > 88	▪
RM	125		89 > 90	▪
RM	125		91 > 95	▪
TS	125		89 > 96	▪
TS	200	R	90 > 94	▪
DR	250		90 > 95	▪
RM	250		87 > 88	▪
RM	250		89 > 90	▪
RM	250		91 > 95	▪
RMX	250		89 > 95	▪
LT-F	300	KING QUAD LEFT	02 > 02	▪
DR	350		90 > 99	▪
LT-R	450	LEFT	06 > 12	▪
LT-A	500	FY QUADMASTER LEFT	00 > 08	▪

LT-F	500	F RIGHT	98 > 07	▪
RM	500		88 > 89	▪

TRIUMPH

	750	TRIDENT LEFT	91 > 98	▪
	800	AMERICA	03 > 06	▪
	800	BONNEVILLE	01 > 04	▪
	800	BONNEVILLE AMERICA	02 > 06	▪
	800	BONNEVILLE SPEEDMASTER	03 > 04	▪
	800	BONNEVILLE T100 CENTENNIAL EDITION	02 > 04	▪
	800	BONNEVILLE T100 PAUL SMITH	06 > 08	▪
T509	900	SPEED TRIPLE	97 > 01	▪
	900	AMERICA	07 > 16	▪
	900	BONNEVILLE	09 > 11	▪
	900	BONNEVILLE NEWCHURCH	15 > 15	▪
	900	BONNEVILLE SE	09 > 13	▪
	900	BONNEVILLE SPEEDMASTER	05 > 15	▪
	900	BONNEVILLE SPIRIT	15 > 15	▪
	900	BONNEVILLE STREET CUP	17 > 18	▪
	900	BONNEVILLE T100	05 > 20	▪
	900	BONNEVILLE T100	21 > 23	▪
	900	BONNEVILLE T100 BLACK	16 > 20	▪
	900	BONNEVILLE T214	15 > 15	▪
	900	DAYTONA, SPRINT LEFT	93 > 93	▪
	900	SCRAMBLER	06 > 16	▪
	900	SCRAMBLER	23 > 23	▪
	900	SPEED TWIN	23 > 23	▪
	900	STREET CUP	17 > 20	▪
	900	STREET SCRAMBLER	17 > 18	▪
	900	STREET SCRAMBLER	19 > 22	▪
	900	STREET TWIN	16 > 18	▪
	900	STREET TWIN	19 > 22	▪
	900	T100 BUD EKINS	20 > 20	▪
	900	THRUXTON	04 > 05	▪
	900	THRUXTON ACE	15 > 15	▪
	900	TIGER LEFT	93 > 98	▪
	900	TRIDENT LEFT	91 > 98	▪
	900	TROPHY LEFT	91 > 95	▪
T595	950	DAYTONA	96 > 98	▪
	955	DAYTONA CENTENNIAL	02 > 04	▪
	955	DAYTONA TO VIN 132512	99 > 06	▪
	955	SPEED TRIPLE	99 > 06	▪
	955	SPRINT RS	00 > 05	▪
	955	SPRINT ST	99 > 04	▪
	1000	TROPHY LEFT	91 > 95	▪
	1050	SPEED 94	15 > 16	▪
	1050	SPEED 94R	15 > 16	▪
	1050	SPEED TRIPLE	05 > 07	▪
	1050	SPEED TRIPLE	08 > 15	▪
	1050	SPEED TRIPLE	16 > 17	▪
	1050	SPEED TRIPLE R	12 > 18	▪
	1050	SPEED TRIPLE RS	16 > 20	▪
	1050	SPEED TRIPLE S	16 > 20	▪
	1050	SPRINT GT ABS	10 > 15	▪
	1050	SPRINT GT SE ABS	10 > 15	▪
	1050	SPRINT ST	05 > 11	▪
	1050	TIGER SPORT	15 > 19	▪
	1200	BONNEVILLE T120	16 > 20	▪
	1200	BONNEVILLE T120	21 > 23	▪
	1200	BONNEVILLE T120 ACE	19 > 20	▪
	1200	BONNEVILLE T120 BLACK	16 > 20	▪
	1200	BONNEVILLE T120 BLACK	21 > 23	▪
	1200	BONNEVILLE T120 DIAMOND ED.	19 > 20	▪
	1200	SPEED TWIN	19 > 20	▪
	1200	SPEED TWIN	21 > 23	▪
	1200	T120 BUD EKINS	20 > 20	▪
	1200	THRUXTON	16 > 19	▪
	1200	THRUXTON R	16 > 19	▪
	1200	THRUXTON RS	20 > 23	▪
	1200	TIGER EXPLORER	12 > 15	▪
	1200	TIGER EXPLORER	16 > 17	▪
	1200	TIGER XCA	18 > 20	▪
	1200	TIGER XCX	18 > 20	▪
	1200	TIGER XR	18 > 19	▪
	1200	TIGER XRT	18 > 20	▪
	1200	TIGER XRX	18 > 20	▪
	1200	TIGER XRX LOW	18 > 20	▪
	1200	TROPHY LEFT	91 > 95	▪
	1200	TROPHY SE	13 > 18	▪

YAMAHA

FZR	50		92 > 92	▪	
YD	80		89 > 89	▪	
WR	125		91 > 97	▪	
XTZ	125		05 > 08	▪	
YZ	125		89 > 89	▪	
YZ	125		90 > 95	▪	
YZ	125		96 > 97	▪	
DT	200	WR	91 > 93	▪	
WR	200		91 > 92	▪	
TT-R	230		05 > 22	▪	
TT	250		93 > 03	▪	
WR	250		90 > 97	▪	
YZ	250	A	90 > 90	▪	
YZ	250	B1-J1	91 > 97	▪	
YZ	250	WRA,WRB	90 > 91	▪	
YZ	250		89 > 89	▪	
TT	350		95 > 00	▪	
YZ	360		89 > 89	▪	
YFZ	450	S RIGHT	04 > 05	▪	
YFZ	450	S RIGHT	06 > 09	▪	
YXR	450	RHINO LEFT	06 > 09	▪	
WR	500	B	91 > 91	▪	
WR	500	ZD,ZE	92 > 93	▪	
	660	RHINO LEFT	05 > 08	▪	
YFM	700	R RAPTOR LEFT	06 > 08	▪	
YFM	700	RAPTOR LEFT	09 > 12	▪	
YFM	700	RAPTOR LEFT	13 > 14	▪	
YXR	700	RHINO RIGHT	08 > 14	▪	▪
XTZ	750	SUPER TENERE LEFT	89 > 95	▪	

07SU13.15	58,9 x 57,8 x 8		
07SU13.SA	"	"	"
07SU13.SP	"	"	"

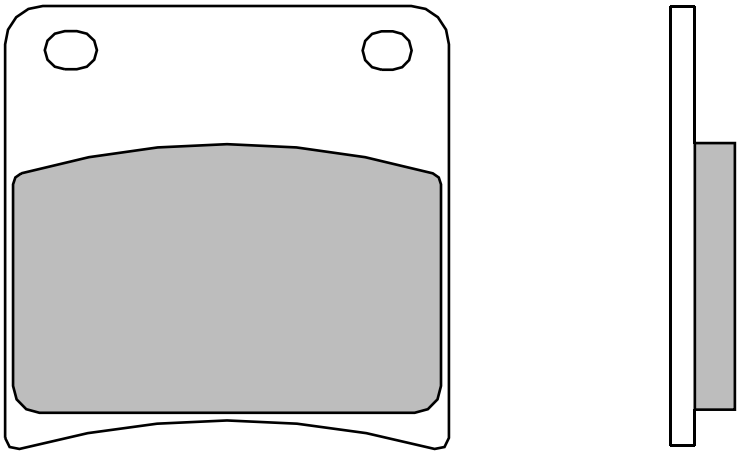

SUZUKI

GSX	400	F	89 > 92	▪
GSX	600	F	89 > 97	▪
GSX	600	KATANA	88 > 89	▪
GSX	600	KATANA	90 > 97	▪
GSX	750	KATANA	89 > 96	▪
GSX	750		89 > 97	▪
VX	800	L-P	90 > 93	▪
GSX	1100	F	93 > 96	▪
GSX	1100		88 > 89	▪
GSX	1100		90 > 93	▪
GSX	1100		91 > 93	▪
GL	1400	CAVALCADE	87 > 88	▪

07SU14.07	69,5 x	55	x 8,5
07SU14.SA	"	"	"
07SU14.LA	"	"	"
07SU14.SR	"	"	"
07SU14.RC	"	"	"

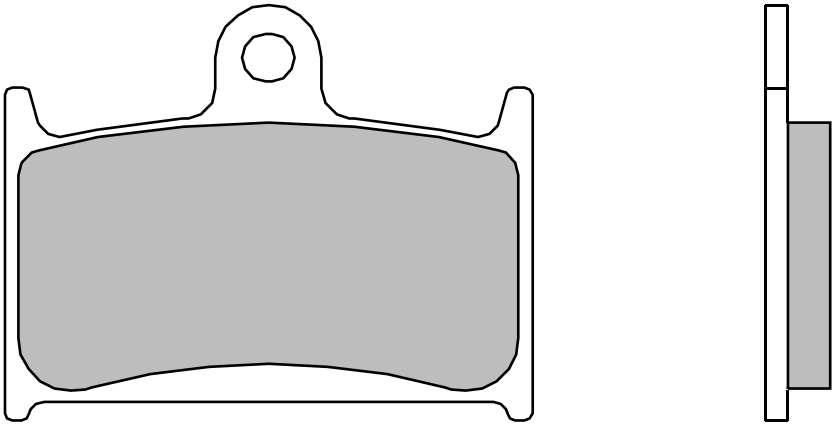

MZ

	1000	(MUZ) S	03 > 10	▪
	1000	(MUZ) SF	05 > 10	▪
	1000	(MUZ) SFX	07 > 07	▪
	1000	(MUZ) SN	05 > 05	▪
	1000	(MUZ) ST	07 > 10	▪

SUZUKI

RGV	250		88 > 88	▪
GSX-R	400	R	90 > 95	▪
GSX-R	600		92 > 93	▪
GSX-R	750		88 > 93	▪
GSX	1100	KATANA	93 > 93	▪
GSX-R	1100		89 > 92	▪
GSF	1200	BANDIT	95 > 96	▪

TRIUMPH

TT	600		00 > 03	▪
	600	DAYTONA	03 > 04	▪
	600	SPEED FOUR	03 > 06	▪
	650	DAYTONA	05 > 06	▪
	750	DAYTONA	91 > 92	▪
T509	900	SPEED TRIPLE	97 > 01	▪
	900	DAYTONA	91 > 93	▪
	900	DAYTONA	94 > 98	▪
	900	SPEED TRIPLE	94 > 96	▪
	900	SPRINT	94 > 98	▪
	900	TROPHY	96 > 03	▪
T595	950	DAYTONA	96 > 98	▪
	955	DAYTONA CENTENNIAL	02 > 04	▪
	955	DAYTONA FROM VIN 132513	99 > 01	▪
	955	DAYTONA TO VIN 132512	99 > 06	▪
	955	SPEED TRIPLE	99 > 06	▪
	955	SPRINT RS	00 > 05	▪
	955	SPRINT ST	99 > 04	▪
	1000	DAYTONA	92 > 92	▪
	1050	SPRINT GT ABS	10 > 15	▪
	1050	SPRINT GT SE ABS	10 > 15	▪
	1050	SPRINT ST	05 > 11	▪
	1200	DAYTONA	91 > 97	▪
	1200	TIGER EXPLORER	12 > 15	▪
	1200	TROPHY	96 > 03	▪
	1600	THUNDERBIRD	09 > 18	▪
	1700	THUNDERBIRD COMMANDER	14 > 18	▪
	1700	THUNDERBIRD LT	14 > 18	▪
	1700	THUNDERBIRD NIGHTSTORM	14 > 18	▪
	1700	THUNDERBIRD STORM	11 > 18	▪
	2300	ROCKET 3 CLASSIC	07 > 13	▪
	2300	ROCKET 3 ROADSTER	10 > 18	▪
	2300	ROCKET 3 TOURING	13 > 14	▪
	2300	ROCKET III	04 > 13	▪
	2300	ROCKET X	15 > 15	▪

YAMAHA

TZ	125		97 > 00	▪
TZ	250		90 > 05	▪
FZR	750	R	89 > 92	▪

07SU15.09	116,9 x 47,9 x 9		
	97,4 x 57,9 x 11		
07SU15.SA	"	"	"
07SU15.TT	"	"	"

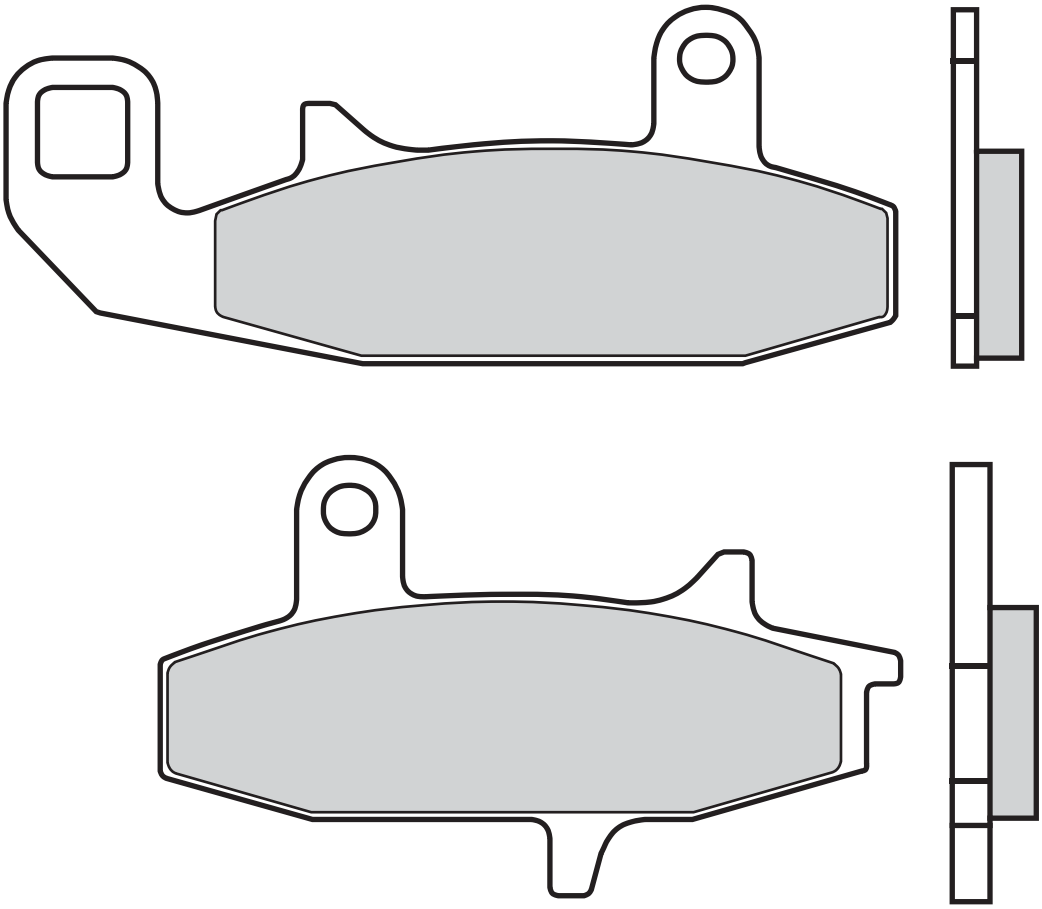

SUZUKI

DR	600	DJEBEL	89 > 89	▪
DR	650	R	92 > 92	▪
DR	650		90 > 95	▪
DR	750	BIG	89 > 90	▪
DR	750	S, BIG	88 > 88	▪
DR	800	S, BIG	90 > 90	▪
DR-Z	800		88 > 90	▪

07SU16.CC	133,5x	37,4 x	9,8
	109,2x	44,5 x	9,8
07SU16.SP	"	"	"

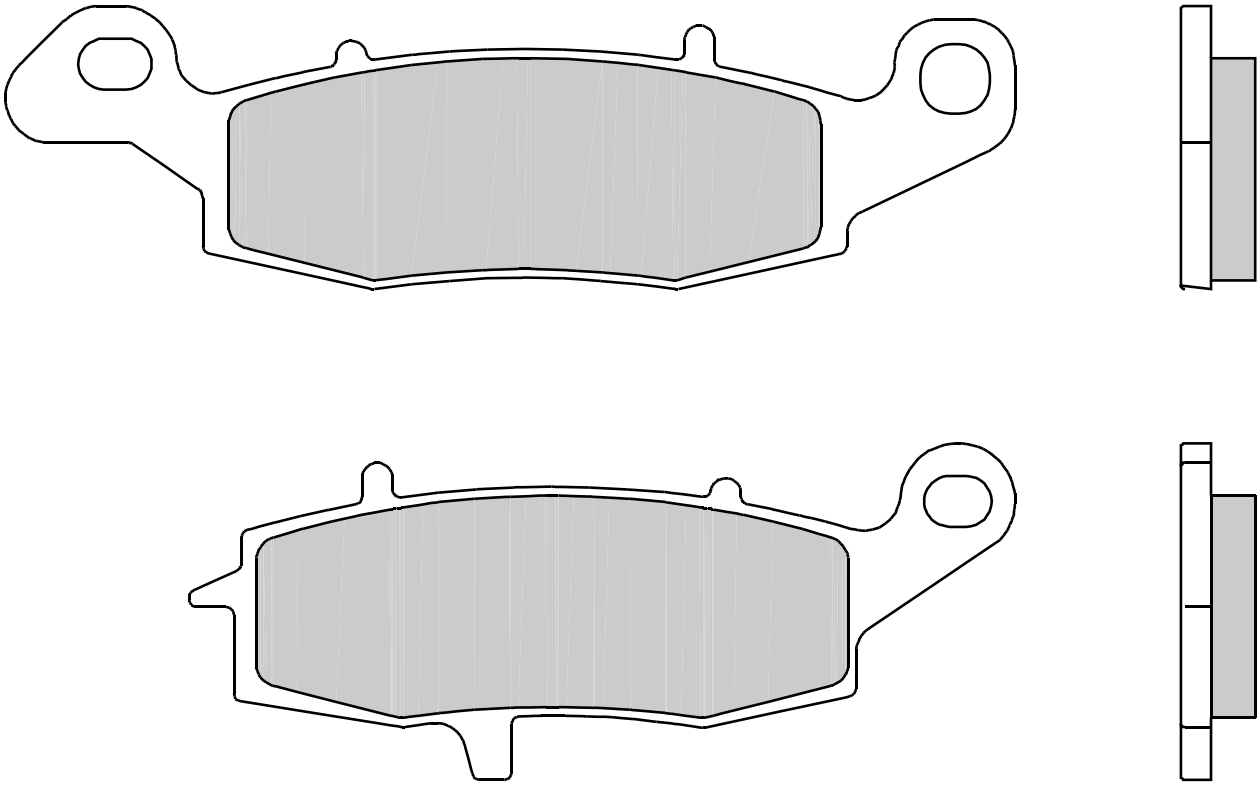

SUZUKI

C	1800 R INTRUDER	08 > 11	▪
M	1800 R INTRUDER	06 > 16	▪
M	1800 R2 INTRUDER	08 > 10	▪
M	1800 RBZ INTRUDER	16 > 17	▪

07SU17.18	99,2 x 44,1 x 7,4 83,2 x 47,8 x 9,8		
07SU17.TT	"	"	"
07SU17.SP	"	"	"

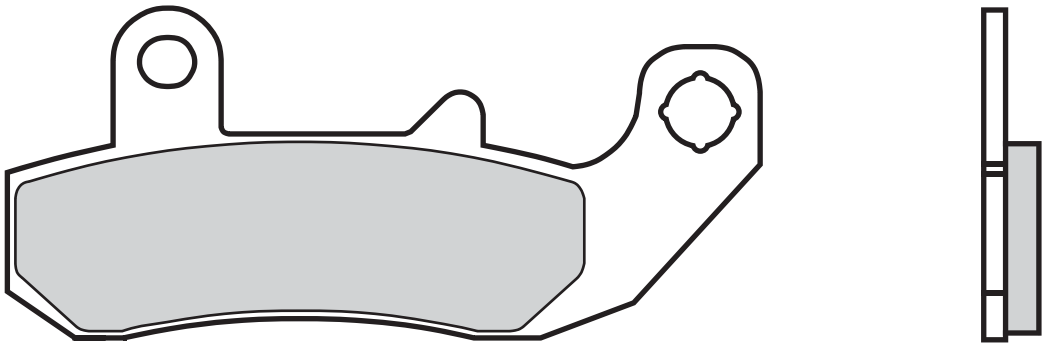

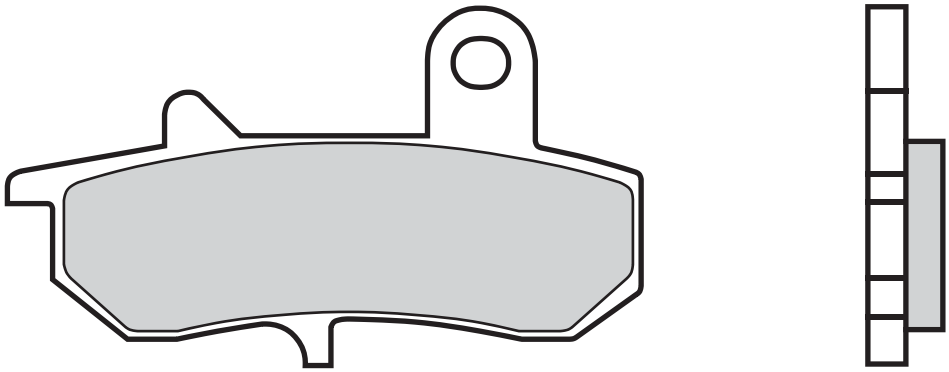

SUZUKI

RG	125	F, GAMMA	92 > 96	▪
RG	200	GAMMA	91 > 94	▪
	200	WOLF	92 > 96	▪
DR	600	DJEBEL	89 > 89	▪
DR	650	R	92 > 92	▪
DR	650		90 > 95	▪
DR	750	BIG	89 > 90	▪
DR	800	S, BIG	90 > 90	▪

YAMAHA

DT	125	TENERE SCOUT	90 > 94	▪
DTZ	125	TENERE	90 > 94	▪

07SU18.SD	62	x 40,7	x 9,5
07SU18.TT	"	"	"

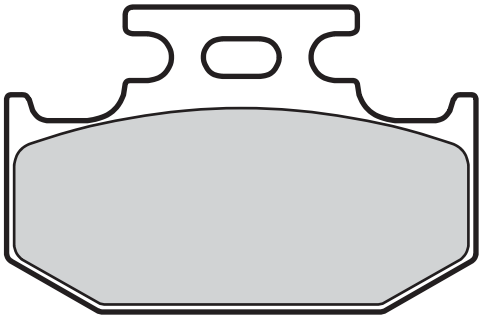

SUZUKI

RM	125	91 > 95	▪
DR-Z	250	01 > 07	▪
RM	250	91 > 95	▪
RMX	250	89 > 95	▪
RMX	250	96 > 98	▪
DR	350 V, W, X	97 > 99	▪
DR	350	90 > 99	▪
DR	650 SE T-W	96 > 99	▪

YAMAHA

YZ	125	96 > 97	▪
YZ	250 B1-J1	91 > 97	▪
WR	400 F	98 > 98	▪
YZ	400 F	98 > 98	▪

07SU19.07	89,7	x 52,2	x 8
07SU19.SA	"	"	"
07SU19.LA	"	"	"
07SU19.SR	89,7	x 52,2	x 9,5
07SU19.RC	"	"	"

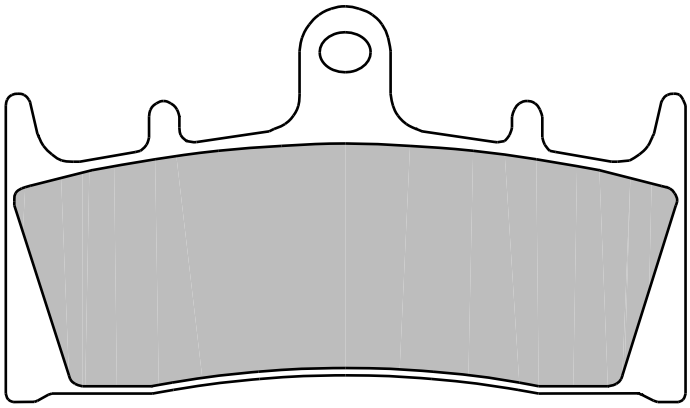

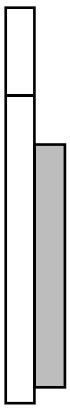

KAWASAKI

ZX-6R	600 NINJA	98 > 01	▪
ZX-6R	636 NINJA	02 > 02	▪
ZX-7R	750 NINJA	96 > 03	▪
ZX-9R	900 NINJA	96 > 01	▪
ZRX	1100	96 > 00	▪
ZRX	1200 R	01 > 08	▪
ZRX	1200 S	01 > 07	▪
ZRX	1200	01 > 04	▪
ZX-12R	1200 NINJA	00 > 03	▪
VN	1500 MEAN STREAK	02 > 03	▪
VN	1600 MEAN STREAK	04 > 04	▪

SUZUKI

GSX-R	750	94 > 99	▪
GSX-R	1000	01 > 02	▪
TL	1000 RW	98 > 02	▪
GSX-R	1100	93 > 97	▪
GSF	1200 BANDIT	01 > 05	▪
GSF	1200 S BANDIT	01 > 05	▪
GSX-R	1300 HAYABUSA	99 > 07	▪
GSX	1400	02 > 07	▪
VZ	1600 MARAUDER	04 > 04	▪

07SU20.07	52,5 x	56,3 x	8,7
07SU20.SP	"	"	"

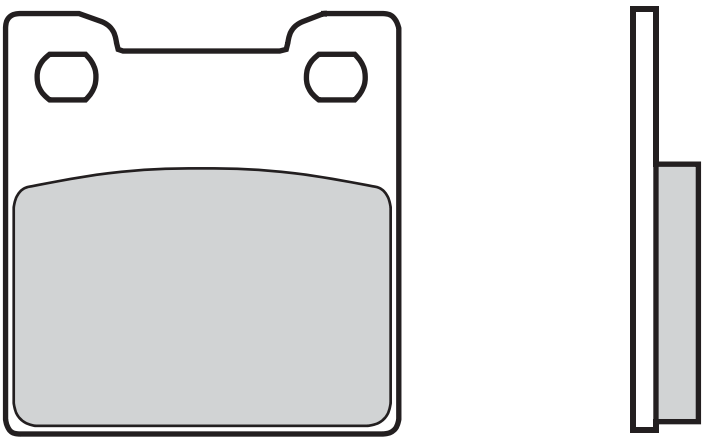

SUZUKI

RF	900	RR, RS, RS2, T, V	94 > 97	▪

07SU22.SA	69,8 x	55	x 7

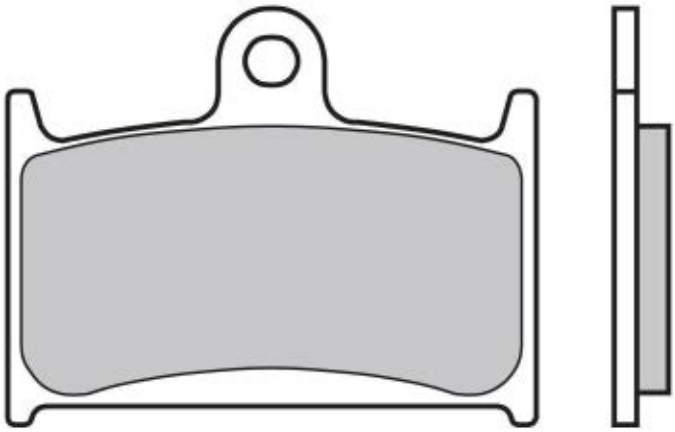

SUZUKI

RF	900	RR,RS,RS2,T,V	94 > 97	▪
GSF	1200	BANDIT	97 > 00	▪

07SU25.SP 59,7 x 57,1 x 9

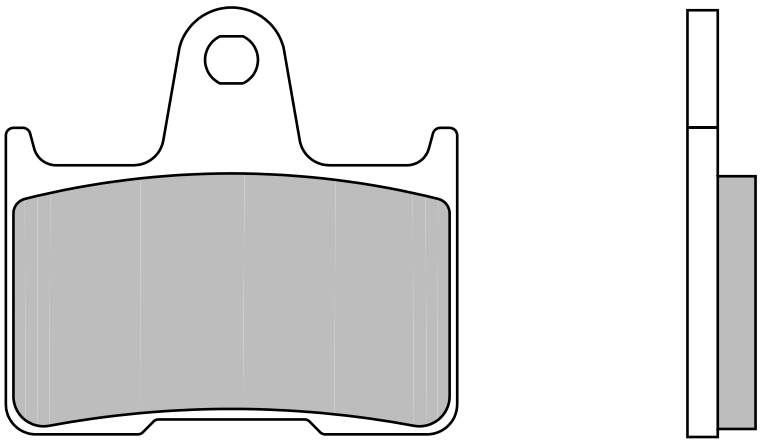

SUZUKI

GSX-R	600		04 > 05	▪
GSF	650	BANDIT / S BANDIT LEFT	05 > 05	▪
GSX-R	750		04 > 05	▪
GSX-R	1000		01 > 02	▪
GSX-R	1000		03 > 03	▪
GSX-R	1000		04 > 06	▪
GSX	1400		02 > 07	▪

07SU26.SA 38,7 x 49,2 x 7,9
07SU26.LA " " "
07SU26.SR 38,7 x 49,2 x 9,5
07SU26.RC " " "

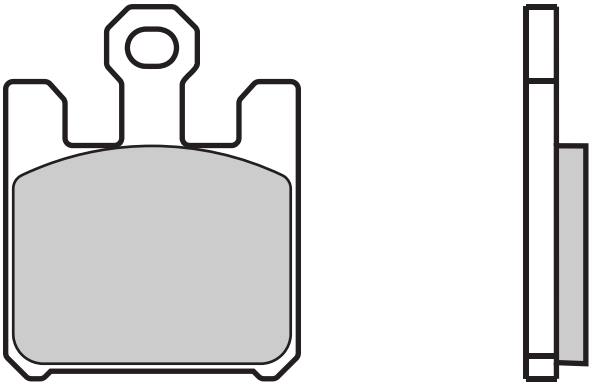

DERBI

	659	MULHACEN	05 > 05	▪

KAWASAKI

ZX-6RR	600	NINJA	03 > 06	▪
ZX-6R	636	NINJA	03 > 06	▪
ZX-10R	1000	NINJA	04 > 07	▪
ZX-12R	1200	NINJA	04 > 06	▪
VN	1600	MEAN STREAK	05 > 05	▪

SUZUKI

GSX-R	1000		03 > 03	▪	
M	1600	INTRUDER	05 > 07	▪	
5	5	AA	04 > 10	Y	Y

07SU27.SA	71,1 x 49,6 x 8
07SU27.LA	" " "
07SU27.SR	71,1 x 49,6 x 9
07SU27.RC	" " "

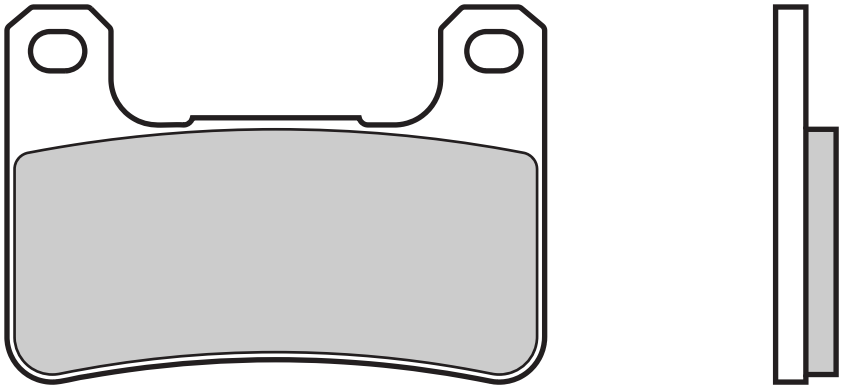

KAWASAKI

ZX-25R	250		20 > 20	▪
Z	900	RS	18 > 21	▪
Z	900	RS CAFE	18 > 21	▪
KLE	1000	VERSYS	19 > 23	▪
KLE	1000	VERSYS ABS	19 > 23	▪
KLE	1000	VERSYS S	21 > 23	▪
KLE	1000	VERSYS SE	19 > 23	▪
Z	1000	ABS	15 > 19	▪
Z	1000	SE	14 > 16	▪
Z	1000	SX	11 > 23	▪
Z	1000		10 > 16	▪
ZX	1000	H2 SX	18 > 23	▪
ZX	1000	H2 SX SE	18 > 23	▪
ZX-10R	1000	NINJA	08 > 10	▪
ZX-10R	1000	NINJA	11 > 15	▪
ZX-10R	1000	NINJA ABS	12 > 15	▪
ZX-10R	1000	NINJA ABS	16 > 23	▪
	1000	NINJA SX	20 > 23	▪

SUZUKI

GSX-R	600		04 > 05	▪
GSX-R	600		06 > 10	▪
GSX-R	750		04 > 05	▪
GSX-R	750		06 > 10	▪
GSX-S	950		22 > 23	▪
DL	1000	V-STROM	14 > 19	▪
DL	1000	V-STROM XT	17 > 19	▪
DL	1000	V-STROM XT ADVENTURE	19 > 19	▪
GSX-R	1000		04 > 06	▪
GSX-R	1000		07 > 08	▪
GSX-R	1000		09 > 11	▪
DL	1050	V-STROM	20 > 23	▪
DL	1050	V-STROM DE	23 > 23	▪
DL	1050	V-STROM XT	20 > 23	▪
GSX-R	1300	HAYABUSA	08 > 12	▪
M	1800	R INTRUDER	06 > 16	▪
M	1800	R2 INTRUDER	08 > 10	▪
M	1800	RBZ INTRUDER	16 > 17	▪

07SU29.06	47,1 x 45,1 x 7,4		
07SU29.SX	"	"	"
07SU29.SD	"	"	"

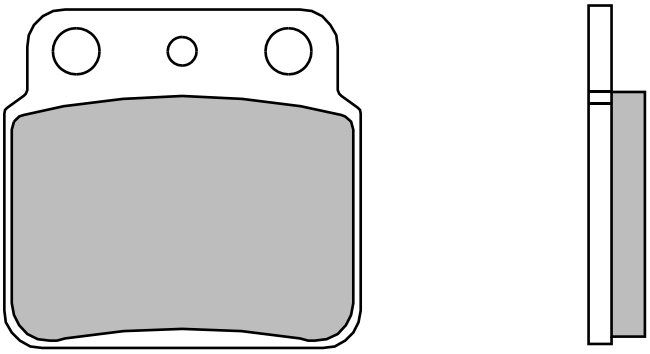

ARCTIC CAT

	400 DVX	04 > 08	▪

HYOSUNG

TE	400	05 > 06	▪
TE	450	07 > 11	▪

KAWASAKI

KFX	400	02 > 05	▪

SUZUKI

LT	250	88 > 94	▪
LT-Z	400 QUAD SPORT	02 > 19	▪
LT-R	450 LEFT	06 > 12	▪
LT	500	87 > 95	▪

07SU30.02	69,5 x 46,2 x 13		
07SU30.SP	"	"	"

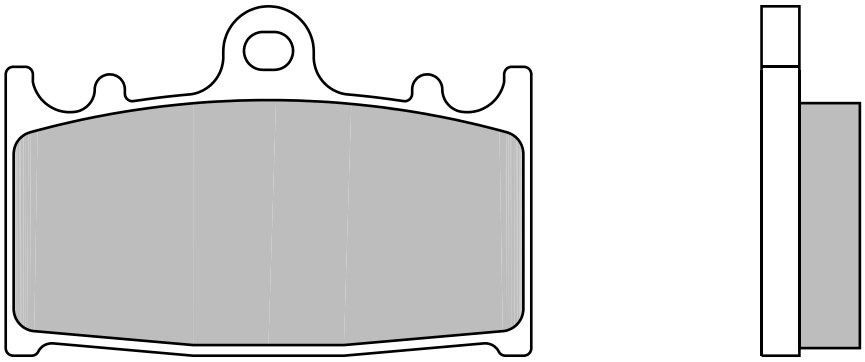

SUZUKI

C	1500 INTRUDER LEFT	05 > 10	▪
VL	1500 INTRUDER LC LEFT	02 > 02	▪

07SU31.SA 99,2 x 39,7 x 7,6
75,4 x 40,7 x 8,4

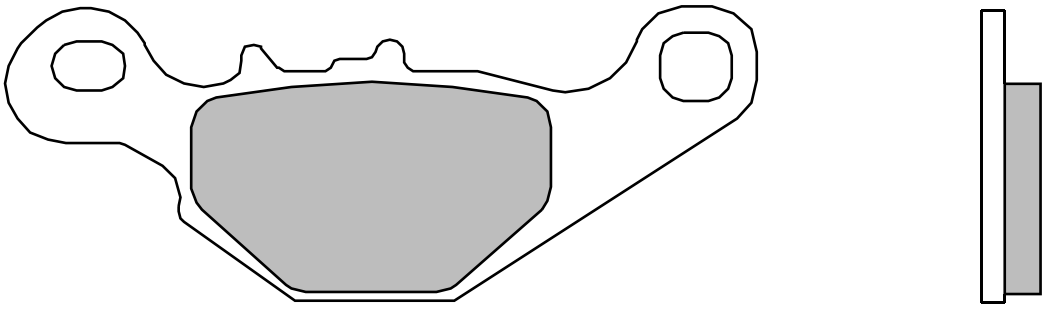

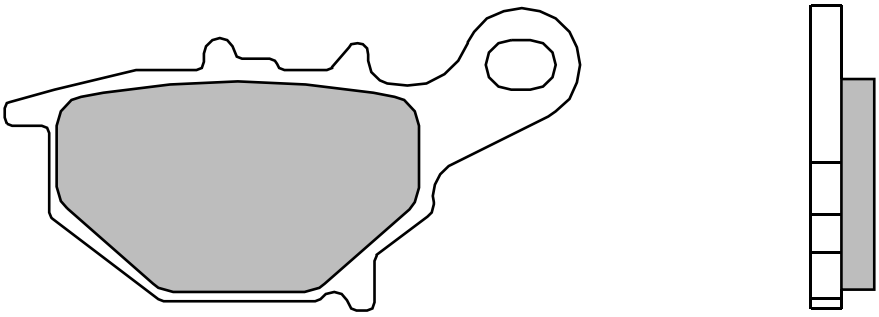

SUZUKI

RM	85	05 > 23	▪

07SU32.SP 88,9 x 40,1 x 9,7

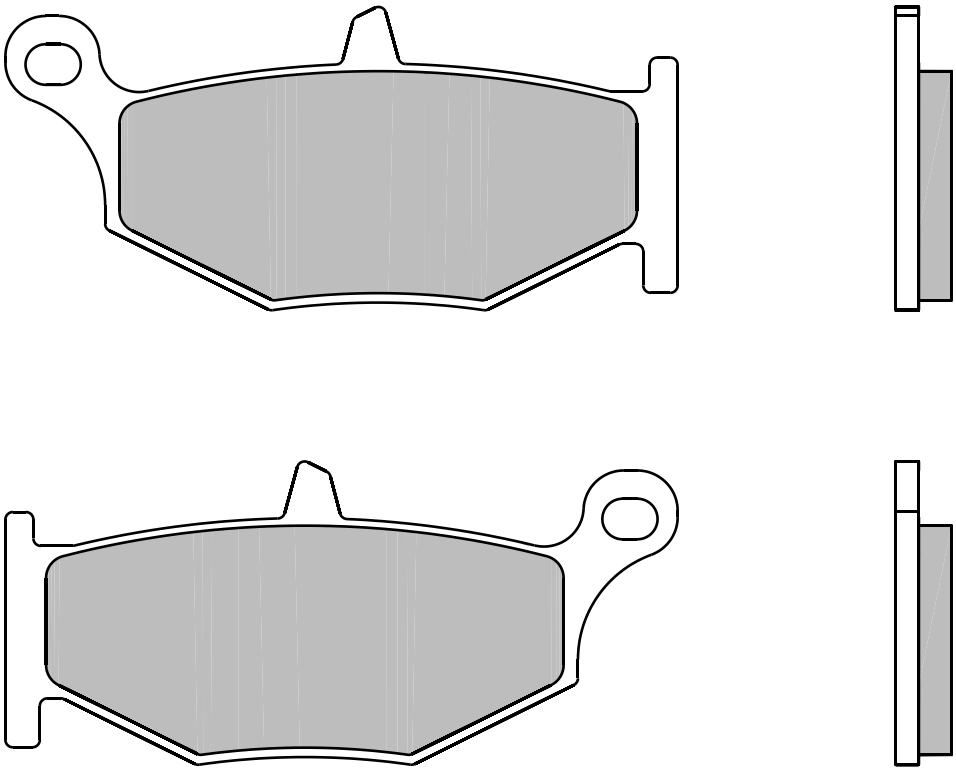

SUZUKI

GSR	600		06 > 10	▪
GSX-R	600		06 > 10	▪
GSX-R	750		06 > 10	▪
DL	1000	V-STROM	14 > 19	▪
DL	1000	V-STROM XT	17 > 19	▪
DL	1000	V-STROM XT ADVENTURE	19 > 19	▪
GSX-R	1000		07 > 08	▪
DL	1050	V-STROM	20 > 23	▪
DL	1050	V-STROM DE	23 > 23	▪
DL	1050	V-STROM XT	20 > 23	▪
GSX-R	1300	HAYABUSA	08 > 12	▪
GSX-R	1300	HAYABUSA	13 > 23	▪
	1340	B-KING	08 > 14	▪

07SU33.CC	94	x 36,5	x 7,6
	109,4	x 39,9	x 7,6
07SU33.SA	"	"	"
07SU33.SR	"	"	"

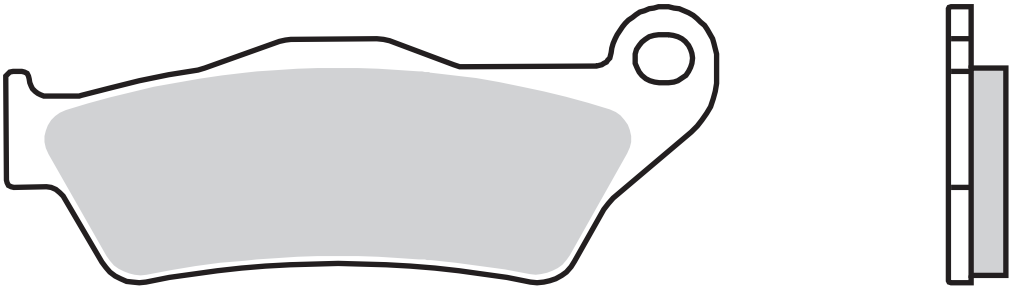

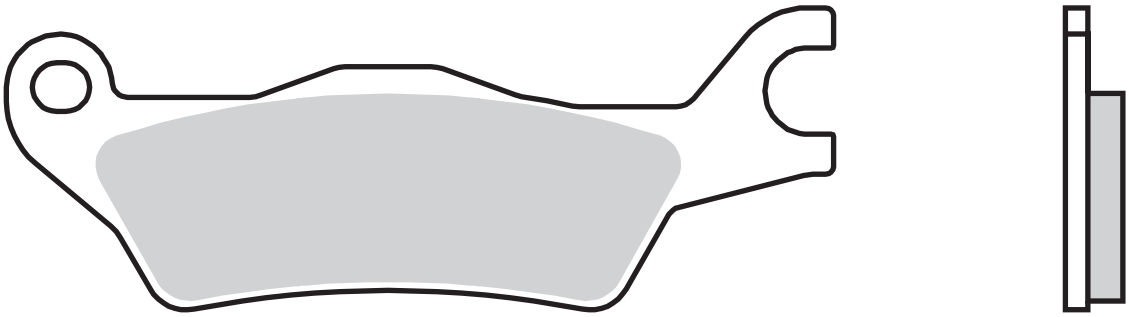

SUZUKI

GSX-R	125	RL	17 > 23	▪
GSX-R	125	RLX	17 > 23	▪
GSX-S	125	ML	17 > 23	▪
GSX-S	125	MLX	17 > 23	▪

07YA01.13 44,9 x 50,8 x 15,5
44,9 x 44,9 x 12

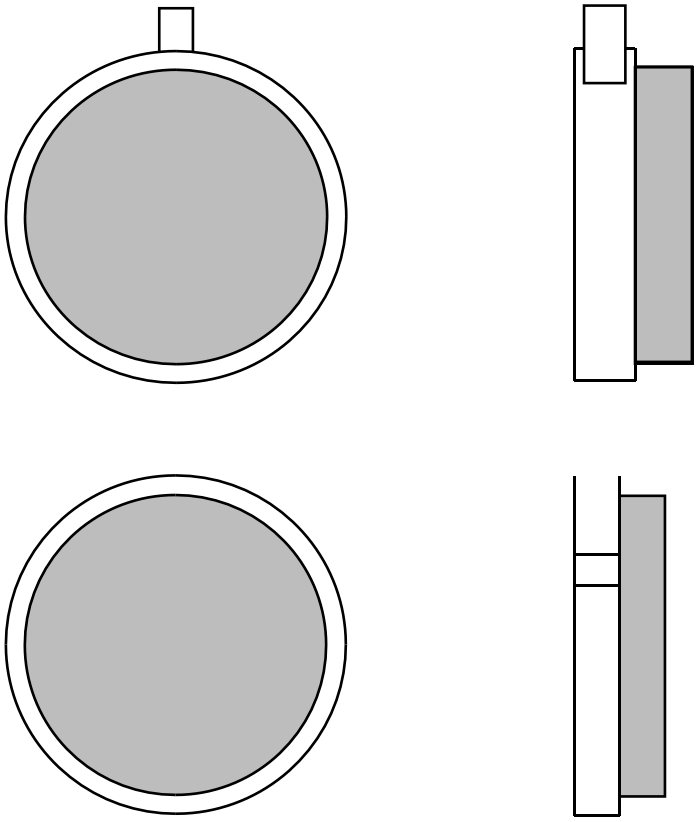

YAMAHA

FS	50	DX	75 > 79	▪
FS1	50	DX	77 > 78	▪
RD	50		76 > 78	▪
RD	90		76 > 79	▪
RD	100	D	76 > 79	▪
RS	100	DX	77 > 79	▪
RX	100		76 > 79	▪
RD	125	DX	75 > 77	▪
RS	125	DX	76 > 79	▪
RD	200	DX	76 > 77	▪

07YA02.07 47,9 x 68,2 x 9

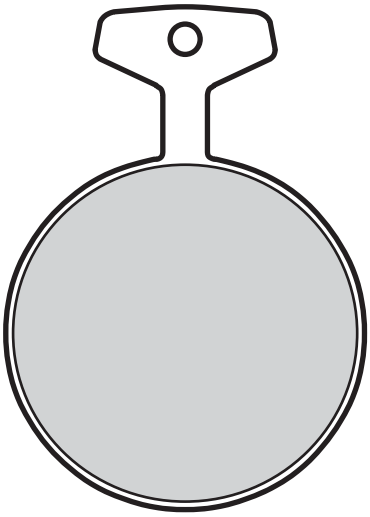

YAMAHA

RD	250		73 > 76	▪
RD	250		77 > 77	▪ ▪
TZ	250		82 > 85	▪
RD	350		73 > 79	▪
XS	360	B	76 > 76	▪
RD	400		73 > 76	▪
RD	400		77 > 77	▪ ▪
TX	500	A, B	74 > 77	▪
XS	500		75 > 76	▪
TX	650		72 > 73	▪
XS	650		75 > 77	▪
TX	750	A	73 > 76	▪
TX	750		73 > 74	▪

07YA03.09 66,8 x 49,4 x 11

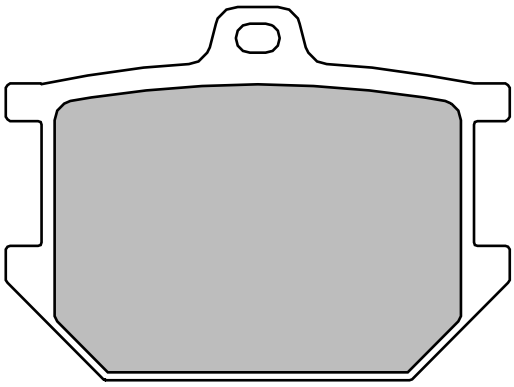

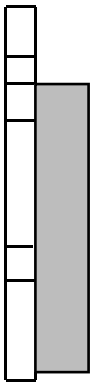

YAMAHA

XS	250	C	77 > 78	▪ ▪
XS	250	D, E	79 > 80	▪
XS	360	C, D	77 > 77	▪ ▪
RD	400		79 > 79	▪
SR	400		77 > 77	▪ ▪
XS	400		77 > 77	▪ ▪
SR	500		78 > 91	▪
XS	500		77 > 81	▪ ▪
XJ	650	RJ SECA	81 > 83	▪
XJ	650		80 > 82	▪
XS	650	SE	80 > 82	▪ ▪
XS	650	SJ, SK	82 > 82	▪
XS	650	SK, HERITAGE	83 > 83	▪ ▪
XS	650		75 > 85	▪ ▪
XS	650		77 > 79	▪
XS	650		80 > 82	▪
XJ	750	E	81 > 83	▪
XS	750	H, J, K	81 > 82	▪
XS	750	SE LEFT	79 > 80	▪
XS	750		77 > 80	▪ ▪
XS	850	LEFT	81 > 81	▪
XS	850		80 > 80	▪ ▪
XV	920		81 > 82	▪
XV	1000	TR1	81 > 83	▪
XS	1100	E,F,G,H	78 > 81	▪ ▪
XS	1100	SF, SG, SH, LG LEFT	79 > 81	▪

07YA04.13 94,4 x 56,9 x 7,50/12

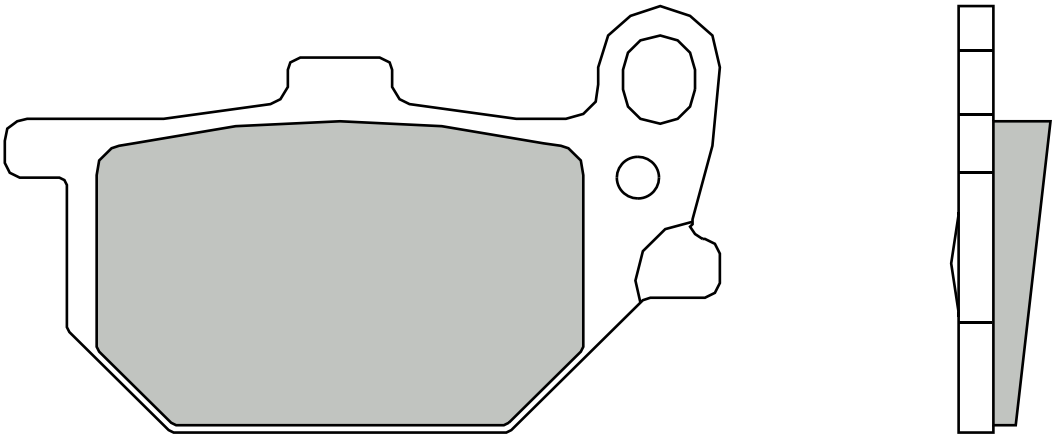

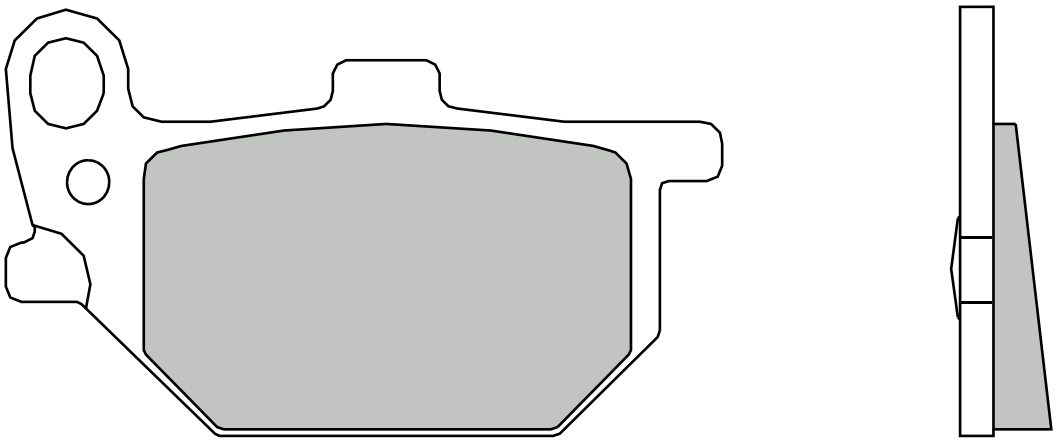

YAMAHA

RD	250	DX RIGHT	80 > 80	▪	
RD	250		78 > 79	▪	▪
XS	250	SE, SF	80 > 81	▪	
RD	400		78 > 78	▪	▪
RD	400		79 > 79		▪
XS	400	SE RIGHT	80 > 81	▪	
XS	400	SG, SH, SF	80 > 81	▪	
XJ	650	G, H, SH RIGHT	80 > 83	▪	
XS	750	SE RIGHT	79 > 80	▪	
XV	750	MK	83 > 83	▪	
XS	850	RIGHT	81 > 81	▪	
XJ	1100		81 > 81		▪
XS	1100	LH MIDNIGHT	81 > 81		▪
XS	1100	SF, SG, SH, LG RIGHT	79 > 81	▪	

07YA05.27 41,9 x 44 x 16
44,2 x 44 x 10

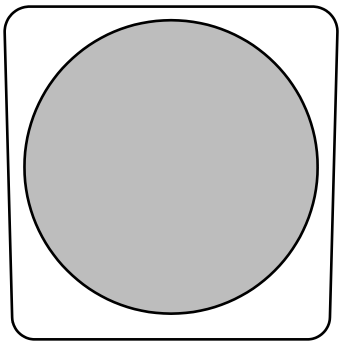

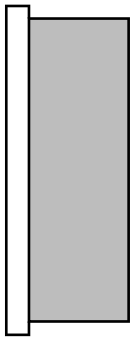

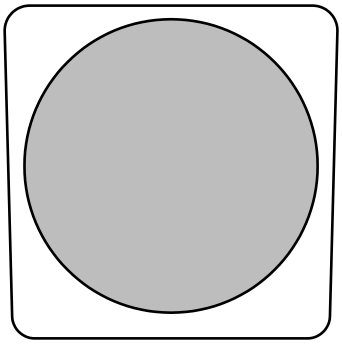

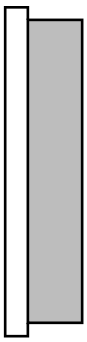

YAMAHA

FS1	50	DX	79 > 81	▪
RD	50	M	79 > 80	▪
RD	100		80 > 82	▪
RS	100	DX	80 > 82	▪
RD	125	DX	78 > 81	▪
RS	125	DX	80 > 86	▪
RD	200	DX	78 > 81	▪

07YA06.09 65,9 x 58,9 x 10

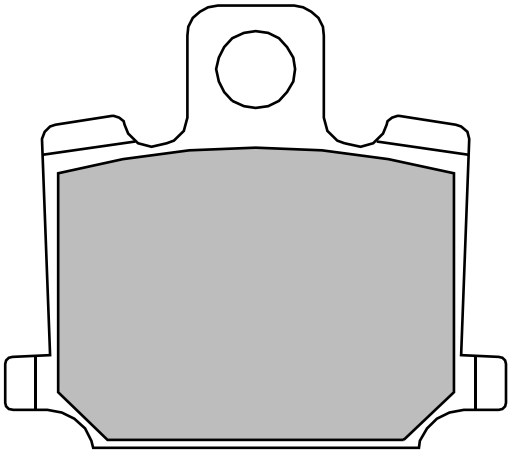

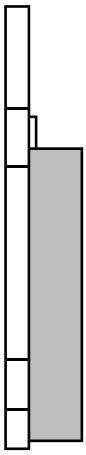

YAMAHA

RD	250	LC	80 > 80	▪
RD	350	LC	80 > 80	▪
XJ	400		80 > 81	▪

07YA07.13 94,4 x 56,9 x 7,50/12

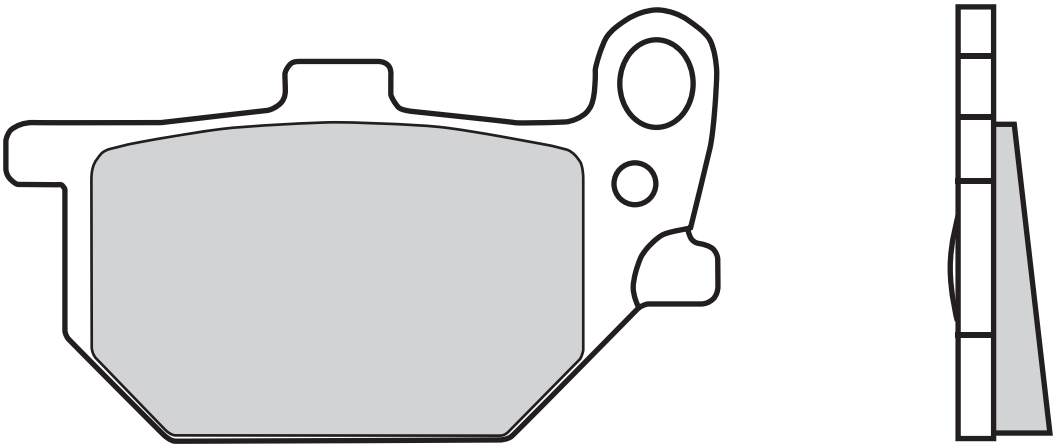

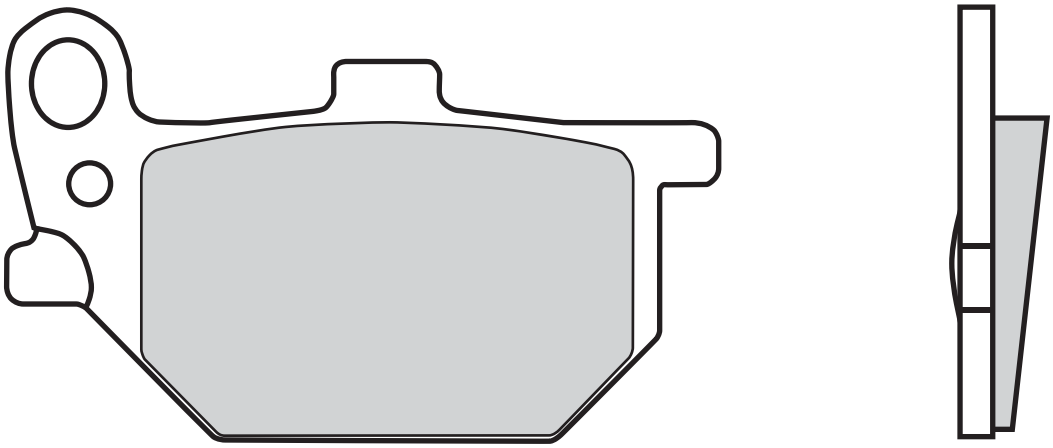

YAMAHA

RD	250	DX LEFT	80 > 80	▪
XS	400	SE LEFT	80 > 81	▪
XJ	650	G, H, SH LEFT	80 > 83	▪
XS	650		80 > 82	▪
XS	750	H, J, K	81 > 82	▪
XS	750	SE LEFT	79 > 80	▪
XV	750	SE	81 > 83	▪
XS	850	LEFT	81 > 81	▪
XV	920	K, MK, VIRAGO	83 > 83	▪
XS	1100	SF, SG, SH, LG LEFT	79 > 81	▪

07YA08.09 65,4 x 59 x 10

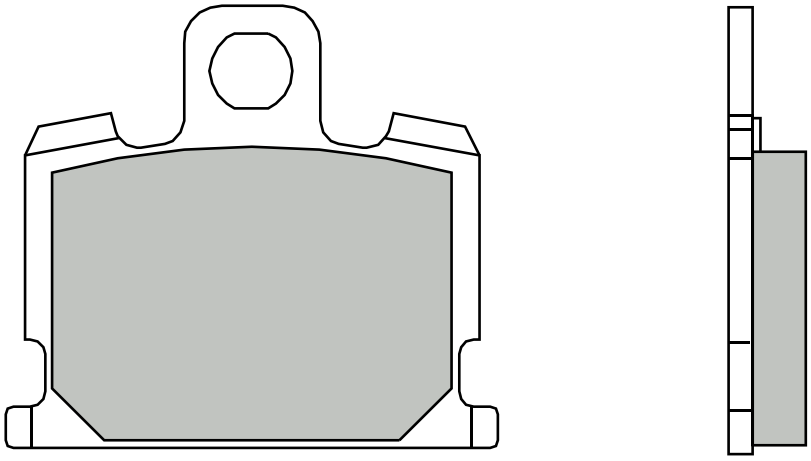

YAMAHA

RD	50	MX	81 > 87	▪
RX	50	K	83 > 85	▪
RD	80	MX	81 > 86	▪
RX	80	SE	82 > 84	▪
RD	250	LC	81 > 82	▪
RD	350	LC	81 > 82	▪
XJ	400	MAXIM, SECA	81 > 81	▪
XJ	500	(AUSTRIA)	81 > 83	▪
XJ	550	MAXIM	81 > 83	▪
XJ	550	SECA	81 > 83	▪
XZ	550		82 > 82	▪
XJ	750	SECA	81 > 83	▪
	750	MAXIM	81 > 81	▪
XV	920	J	82 > 82	▪
XV	920	VIRAGO	81 > 81	▪
XV	1000	SE	83 > 85	▪
XJ	1100		81 > 81	▪
XS	1100	LH MIDNIGHT	81 > 81	▪
	1100	SE, MAXIM	81 > 81	▪

07YA09.CC 44,5 x 53,4 x 8,6
07YA09.SA " " "

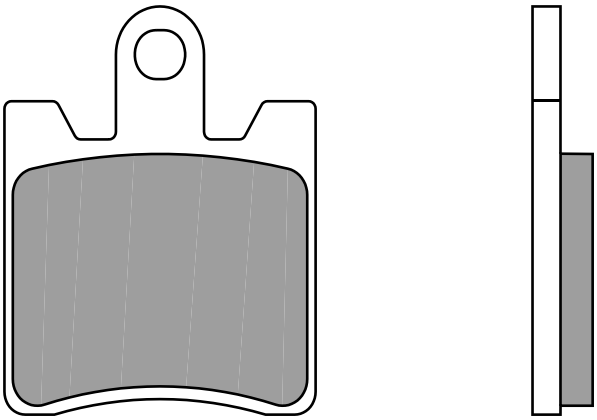

TRIUMPH

	1200	TROPHY SE	13 > 18	▪

YAMAHA

FJR	1300	A	13 > 20	▪
FJR	1300	ABS	06 > 12	▪
FJR	1300	AE	16 > 19	▪
FJR	1300	AS	13 > 19	▪
XV	1900	A	11 > 11	▪

07YA10.11 68 x 58,6 x 10,7

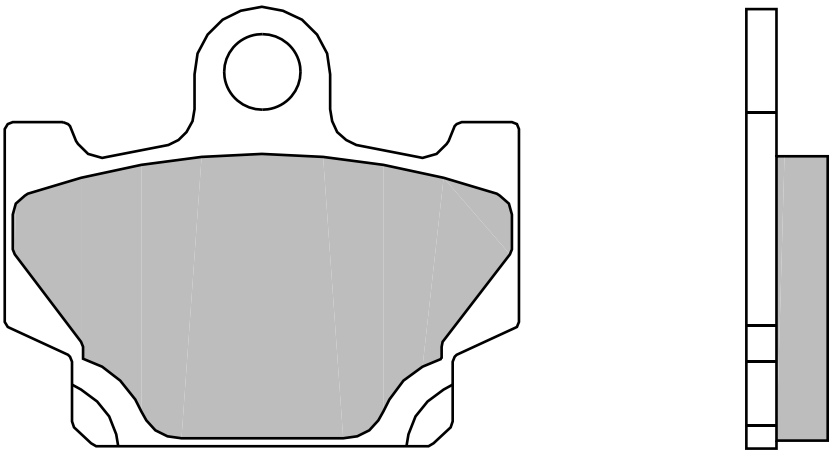

YAMAHA

DT	80	LC	81 > 84	▪	
RD	80	LC	81 > 82	▪	
RX	100		84 > 87	▪	
RX	115	S	82 > 85	▪	
RD	125	LC	82 > 84	▪	
SR	125		92 > 96	▪	
XV	240	VIRAGO	92 > 98	▪	
RD	250	LC	83 > 84	▪	
XV	250	ROUTE 66	88 > 90	▪	
XV	250	VIRAGO	88 > 88	▪	
RD	350	LC YPVS	83 > 84	▪	
RZ	350		84 > 85	▪	
XJ	400		82 > 82	▪	▪
XS	400	DOHC	82 > 82	▪	
XS	400		82 > 85	▪	
XS	500	DOHC	82 > 82	▪	
XT	500	(AUSTRIA)	83 > 83	▪	
XV	500	K, VIRAGO	83 > 83	▪	
XV	500	SE	83 > 83	▪	
XZ	550	RJ, RK	82 > 83	▪	
XZ	550	S	83 > 84	▪	
XZ	550		83 > 84	▪	
XT	600	TENERE	83 > 84	▪	
XT	600		83 > 86	▪	
XJ	650	TURBO	81 > 82	▪	
XJ	650		83 > 83	▪	
XJ	750	MAXIM	82 > 82	▪	
XV	920	K, MK, VIRAGO	83 > 83		▪

07YA11.07	63,3 x 54,7 x 8,7		
07YA11.SA	"	"	"
07YA11.SP	"	"	"

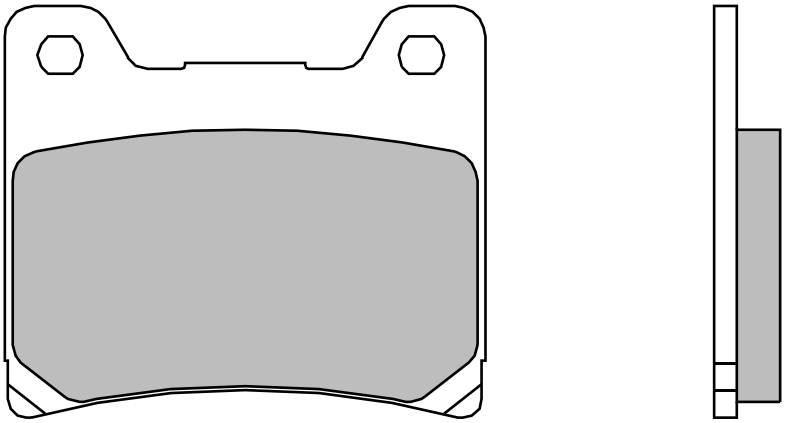

YAMAHA

TZR	125		89 > 92	▪	
TZR	125		93 > 93		▪
TZR	125		94 > 94		▪
FZ	250	PHAZER N, S	85 > 86	▪	
RD	250	LC	83 > 84		▪
YD	250	S	90 > 90	▪	
RD	350	LC YPVS	83 > 84		▪
RZ	350		84 > 85		▪
FZ	400	N	87 > 87	▪	
FZR	400		87 > 87	▪	
XJR	400	R	95 > 96		▪
XS	400	Z	83 > 83	▪	▪
FZR	500	(AUSTRIA)	89 > 89	▪	▪
FZR	500	R (AUSTRIA)	90 > 91		▪
RD	500	LC	84 > 85	▪	
RD	500		83 > 83	▪	▪
RZ	500		84 > 86	▪	
FJ	600		84 > 85	▪	▪
FZ	600	S, SC	86 > 89	▪	
FZ	600		86 > 87	▪	▪
FZR	600	R	90 > 91		▪
FZR	600	R	92 > 95		▪
FZR	600		89 > 89	▪	▪
XJ	600		83 > 91	▪	▪
YX	600	RADIAN	87 > 90	▪	
YZF	600	R THUNDER CAT	96 > 03		▪
FZ	700		87 > 88	▪	▪
FZX	700	FAZER	87 > 88	▪	▪
XJ	700	MAXIM	85 > 89	▪	▪
XJ	700		86 > 89	▪	
XV	700	L, LC	84 > 87	▪	
XV	700	VIRAGO	87 > 87	▪	
FZ	750	GENESIS	86 > 86	▪	
FZ	750	GENESIS	87 > 88	▪	▪
FZ	750	GENESIS	89 > 92		▪
FZ	750		85 > 86	▪	▪
FZR	750	R	89 > 92		▪
FZR	750	R GENESIS	87 > 88		▪
FZX	750	FAZER	86 > 90	▪	▪
TX	750	A	73 > 76		▪
VF	750	VIRAGO	88 > 88	▪	
XJ	750		83 > 87	▪	▪
XV	750		89 > 92	▪	
YZF	750	R, SP	93 > 97		▪
	750	MAXIM	81 > 81		▪
TDM	850		91 > 95		▪
TDM	850		96 > 01		▪
TRX	850	(ITALY)	95 > 99		▪
TRX	850		95 > 00		▪
XJ	900	F	85 > 93	▪	▪
XJ	900	S, DIVERSION	94 > 03		▪
XJ	900		83 > 93	▪	▪
XV	920	VIRAGO	81 > 81		▪
FJ	1000	L, LC	84 > 84	▪	▪
FZR	1000	EX UP	90 > 91		▪
FZR	1000	EX UP	92 > 93		▪
FZR	1000	GENESIS	87 > 89		▪
FZR	1000		94 > 95		▪
GTS	1000		93 > 99		▪
XV	1000	L, C	84 > 85	▪	▪
XV	1000	VIRAGO	86 > 88	▪	
YZF	1000	R THUNDER ACE	96 > 99		▪
BT	1100	BULLDOG	02 > 06		▪
FJ	1100		83 > 85	▪	▪
XV	1100	VIRAGO	86 > 93	▪	▪
XVS	1100	A DRAG STAR CLASSIC	00 > 06		▪
XVS	1100	DRAG STAR	99 > 06		▪
FJ	1200	ABS	91 > 93		▪
FJ	1200		86 > 87	▪	▪
FJ	1200		88 > 90		▪
V-MAX	1200		85 > 89	▪	▪
V-MAX	1200		90 > 92	▪	▪
V-MAX	1200		93 > 03		▪
XJR	1200	(ITALY)	95 > 98		▪
XJR	1200	SP	97 > 98		▪
XJR	1200		94 > 98		▪
XV	1200	VENTURE ROYALE	85 > 85	▪	▪
XV	1200	Z12T	84 > 87	▪	▪
XV	1200		84 > 87	▪	▪
XVT	1200	T, VENT. ROYALE	84 > 85	▪	▪
XJR	1300	SP	01 > 01		▪
XJR	1300		99 > 01		▪

07YA12.07	67,8 x 55,9 x 8,7		
07YA12.SA	"	"	"
07YA12.SP	"	"	"

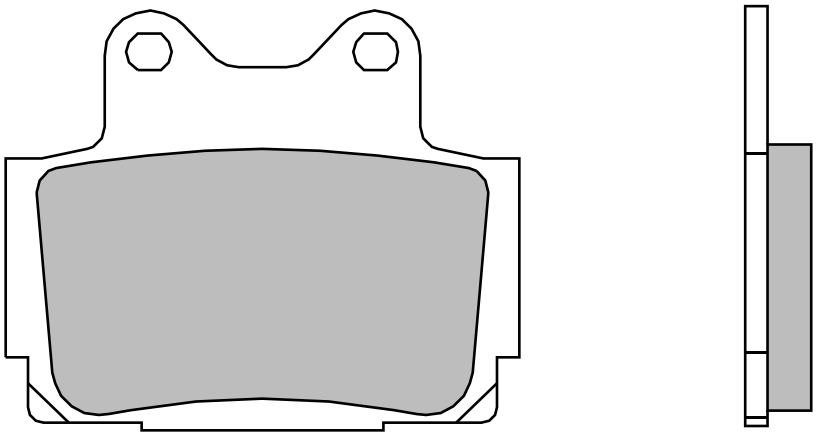

YAMAHA

FZR	50		90 > 91		▪
TZR	80		89 > 91	▪	
RD	125	LC	85 > 87	▪	
TZR	125	R	94 > 04		▪
TZR	125		87 > 88	▪	
TZR	125		89 > 92		▪
SDR	200		88 > 89	▪	▪
FZ	250	R	85 > 85	▪	
FZR	250	R	89 > 99		▪
FZR	250		87 > 88		▪
FZX	250	ZEAL	91 > 92		▪
R1-Z	250		90 > 92		▪
RZ	250	RR	88 > 88	▪	▪
RZR	250		90 > 90	▪	▪
SRX	250	T, TC	87 > 87	▪	
SRX	250		84 > 90	▪	
TDR	250		88 > 92		▪
TZR	250		87 > 88		▪
TZR	250		89 > 92		▪
RD	350	LC	85 > 85	▪	▪
RD	350	LC, F	85 > 90	▪	▪
RD	350	R	91 > 95	▪	▪
RZ	350		86 > 88	▪	▪
FZ	400	N	87 > 87		▪
FZ	400	R	85 > 85	▪	▪
FZR	400	A	90 > 90		▪
FZR	400	R	91 > 94		▪
FZR	400		87 > 87		▪
FZR	400		88 > 90		▪
SRX	400		85 > 86		▪
SRX	400		87 > 87		▪
XJ	400	DIVERSION	91 > 93		▪
RD	500	LC	84 > 85		▪
RZ	500		84 > 86		▪
FZ	600	S, SC	86 > 89		▪
FZS	600	FAZER	98 > 03		▪
FZS	600	S FAZER	01 > 03		▪
SRX	600		86 > 87	▪	▪
SRX	600		88 > 89		▪
SRX	600		90 > 99		▪
XJ	600	N	91 > 97		▪
XJ	600	N	98 > 03		▪
XJ	600	S DIVERSION	91 > 97		▪
XJ	600	S DIVERSION	98 > 03		▪
FZ	750	GENESIS	86 > 86		▪

07YA13.SX	90,8 x 30,1 x 7,2		
07YA13.SD	"	"	"
07YA13.TT	"	"	"

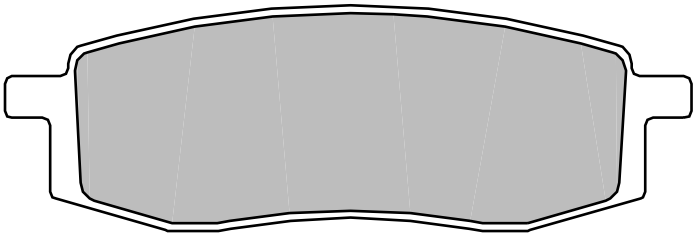

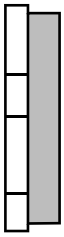

YAMAHA

YZ	125	85 > 87	▪	
YZ	125	88 > 88	▪	
IT	200	86 > 86	▪	
TT	250	87 > 92	▪	
YZ	250	85 > 87	▪	
YZ	250	88 > 88	▪	
TT	350	86 > 87	▪	
YZ	490	85 > 90	▪	
TT	600	90 > 92	▪	

07YA14.07	70,9 x 36,1 x 9,2			
07YA14.SX	"	"	"	
07YA14.SD	"	"	"	

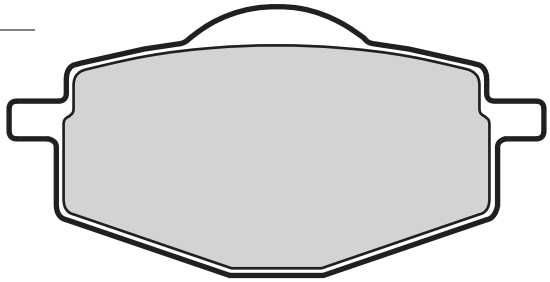

GILERA

RC	125	TOP RALLY	90 > 93	▪	
	125	APACHE	91 > 94	▪	
	250	OREGON QUAD	07 > 11	▪	
RC	600	TOP RALLY	90 > 94	▪	

YAMAHA

YSR	50		87 > 91	▪	
YSR	50		92 > 92	▪	
DT	80	LC-2	85 > 92	▪	
RD	80	LC	83 > 85	▪	
TDR	80		89 > 89	▪	▪
TZR	80		92 > 95		▪
YSR	80		86 > 92	▪	
DT	125	LC	85 > 87	▪	
DT	125	R, ELECTRIC	88 > 03	▪	▪
SR	125	FLAME	96 > 96	▪	
TDR	125	R	93 > 03		▪
YBR	125		06 > 07	▪	
YZ	125		88 > 88		▪
XC	150	FLY ONE	92 > 99	▪	
RT	180		95 > 96	▪	
DT	200		85 > 87	▪	
DT	200		89 > 89	▪	
DT	200		89 > 89		▪
IT	200		85 > 85	▪	
TT	200		86 > 89	▪	
TT	225	S,T	86 > 00	▪	
TT-R	225		01 > 04	▪	
XT	225	SEROW	86 > 86	▪	
XT	225		92 > 00	▪	
	225	SEROW	85 > 87	▪	
TY	250	Z (SCOTTISH)	96 > 96	▪	
YTZ	250	TRI MOTO	85 > 86	▪	▪
YZ	250		88 > 88		▪
XT	350		85 > 96	▪	
YFM	350	XT, XU WARRIOR	87 > 88	▪	
YFZ	350	BANSHEE	87 > 89	▪	
XT	400		86 > 86	▪	
	400	ARTESIA	91 > 92		▪
WR	500	B	91 > 91		▪
XT	500	E (AUSTRIA)	90 > 96		▪
XT	500		86 > 89	▪	
DT	600	N	85 > 85	▪	
TT	600		85 > 88	▪	
XT	600	E	90 > 03		▪
XT	600	K	91 > 94		▪
XT	600	Z, TENERE	87 > 90		▪
XTZ	660	TENERE	91 > 98		▪

07YA16.05	82,6 x	22	x 7,2
07YA16.SX	"	"	"
07YA16.SD	"	"	"

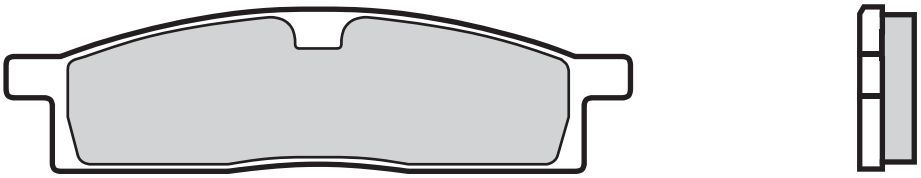

YAMAHA

DT	50	LCD	98 > 01	▪
YZ	65		19 > 23	▪
YZ	80		86 > 92	▪
YZ	80		93 > 01	▪
YZ	85	LW	02 > 23	▪
TT-R	125	LW	00 > 20	▪

07YA17.11	74,3 x 53,9 x 10,5		
07YA17.SA	"	"	"
07YA17.SP	"	"	"

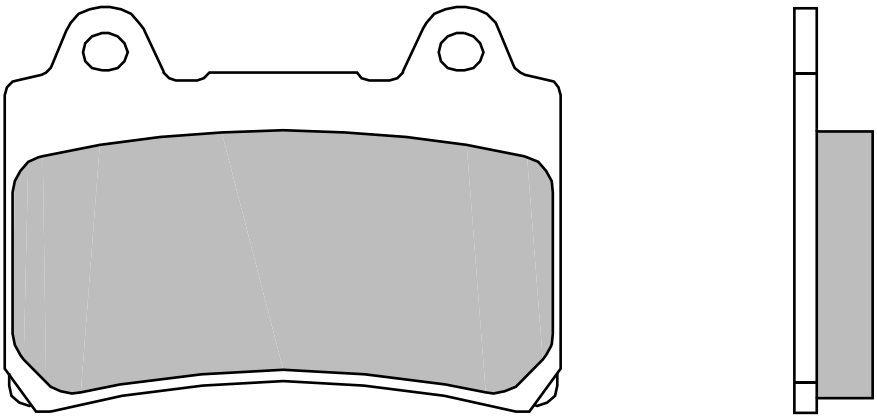

YAMAHA

FZR	250		87 > 88	▪
TDR	250		88 > 92	▪
TZR	250		87 > 88	▪
FZR	400		88 > 90	▪
SRX	400		87 > 87	▪
SRX	600		88 > 89	▪
FZ	750	GENESIS	89 > 92	▪
TDM	850		91 > 95	▪
XVZ	1300	A ROYAL STAR	96 > 07	▪
XVZ	1300	AT ROYAL STAR TOUR CLASSIC	97 > 07	▪
XVZ	1300	ROYAL STAR BOULEVARD	99 > 01	▪
XVZ	1300	TF ROYAL STAR VENTURE	99 > 01	▪
XVZ	1300	VENTURE ROYALE	86 > 89	▪
XVZ	1300	VENTURE ROYALE	90 > 95	▪
XV	1600	A WILD STAR	99 > 07	▪
XV	1700	ROAD STAR WARRIOR	02 > 02	▪

07YA18.09	71	x 38,7	x 10
07YA18.SA	"	"	"
07YA18.TT	"	"	"

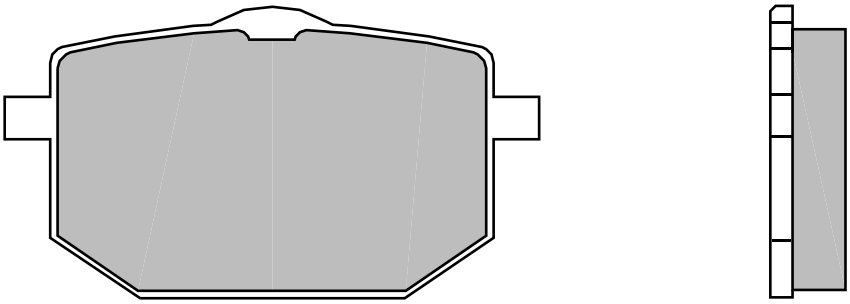

MALAGUTI

MDX	50	GOLD ENDURO	87 > 87	▪
MLX	50	ENDURO	87 > 87	▪

MOTO-GUZZI

NTX	750	90 > 93	▪

YAMAHA

RT	180		90 > 93	▪
TT	600		89 > 89	▪
XT	600	Z	86 > 88	▪
XT	600	Z, TENERE	87 > 90	▪

07YA19.09	79,9	x 42,5	x 10

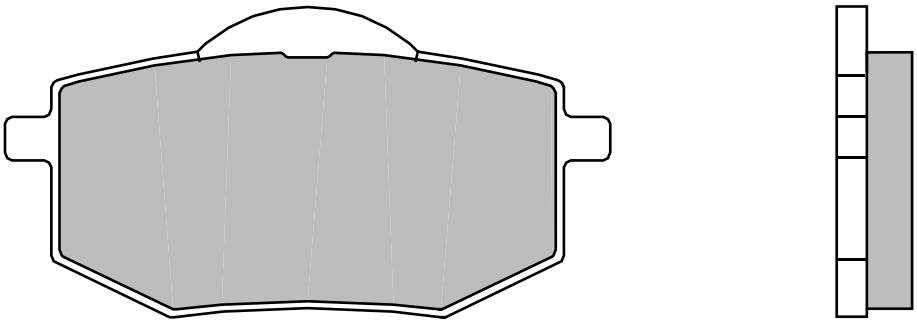

YAMAHA

XV	250	VIRAGO	89 > 94	▪
XV	400	VIRAGO, SPL	88 > 88	▪
XV	535	VIRAGO	87 > 94	▪

07YA20.08	76,9 x 41,9 x 8 96,6 x 41,9 x 9,7		
07YA20.TT	"	"	"
07YA20.SP	"	"	"

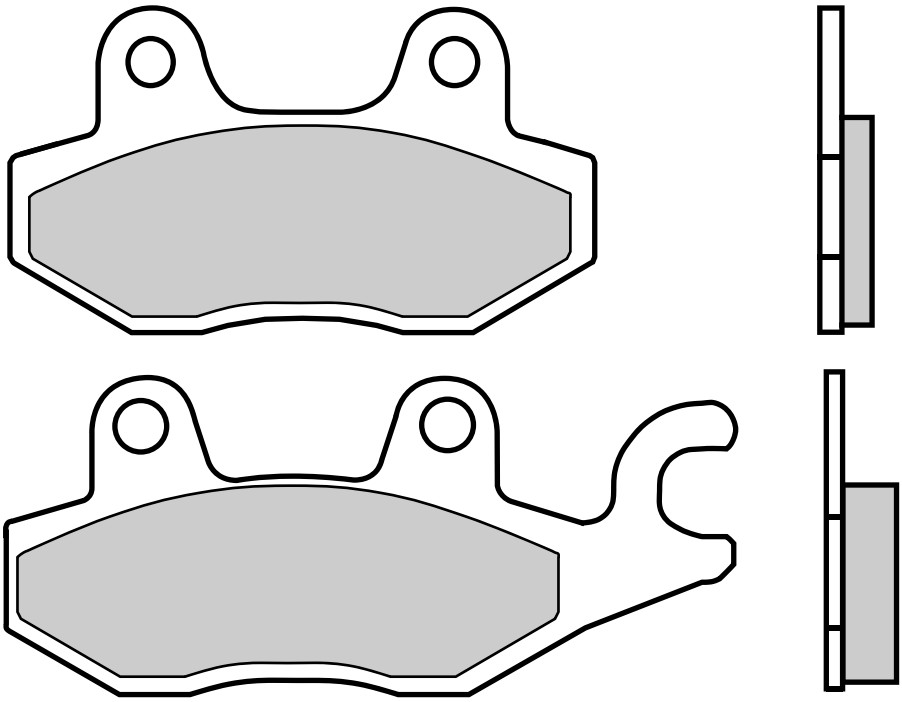

MZ

RT	125		06 > 08	▪ ▪
	125	SM, SX	02 > 08	▪
	125	SM, SX	99 > 01	▪

TRIUMPH

	750	DAYTONA	91 > 92	▪
	900	DAYTONA	91 > 93	▪
	900	DAYTONA SUPER III	94 > 98	▪
	900	TROPHY	96 > 03	▪
	1000	DAYTONA	92 > 92	▪
	1200	DAYTONA	91 > 97	▪
	1200	TROPHY	96 > 03	▪

VOXAN

	1000	SCRAMBLER	01 > 03	▪

YAMAHA

XTZ	750	SUPER TENERE LEFT	89 > 95	▪

07YA21.06	76,9 x 41,9 x 8		
07YA21.SA	"	"	"
07YA21.SX	"	"	"
07YA21.SD	"	"	"

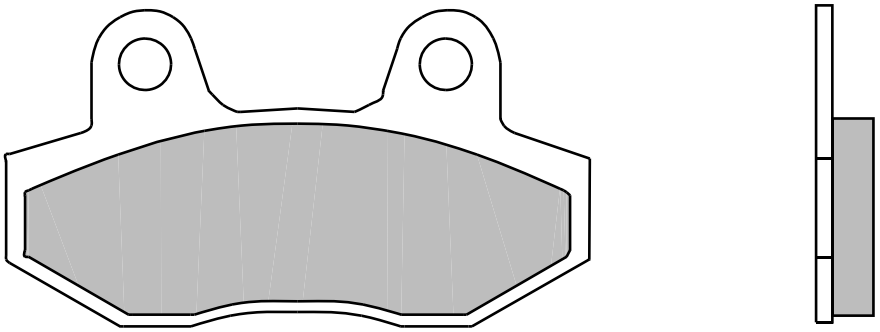

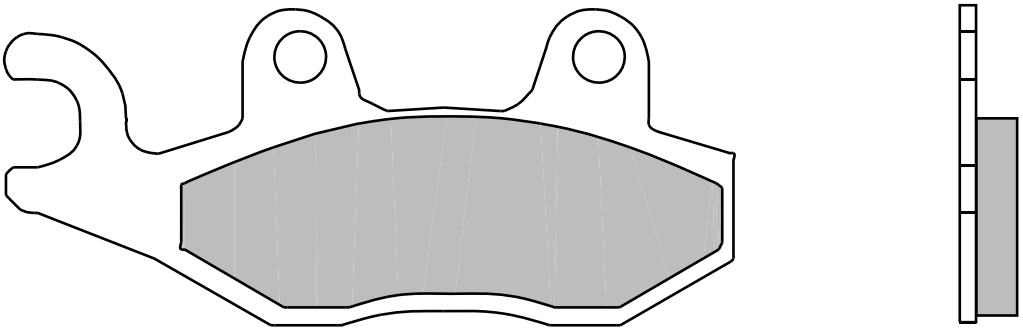

CAGIVA

600	CANYON	95 > 99	▪

KAWASAKI

EL	252	01 > 03	▪
KLR	650	08 > 18	▪

TRIUMPH

750	TRIDENT LEFT	91 > 98	▪
900	DAYTONA, SPRINT LEFT	93 > 93	▪
900	TIGER LEFT	93 > 98	▪
900	TRIDENT LEFT	91 > 98	▪
900	TROPHY LEFT	91 > 95	▪
1000	TROPHY LEFT	91 > 95	▪
1200	TROPHY LEFT	91 > 95	▪

07YA22.06	76,9 x 41,9 x 8 96,6 x 41,9 x 8		
07YA22.SA	"	"	"
07YA22.SX	"	"	"
07YA22.SD	"	"	"
07YA22.SP	"	"	"

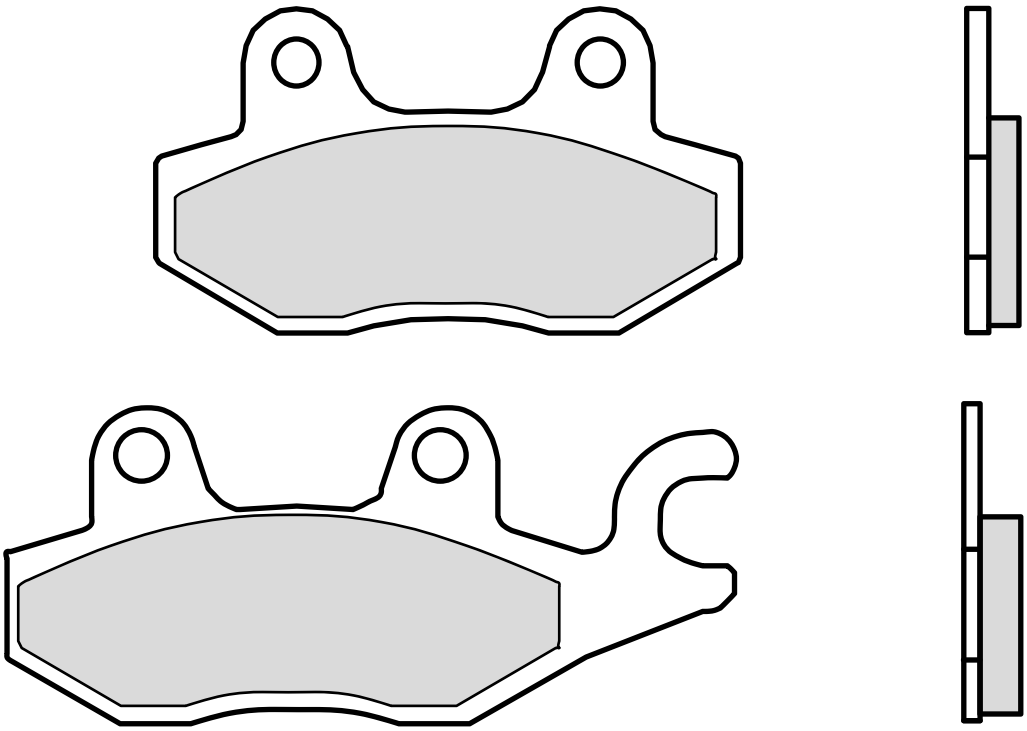

AEON

125	OVERLAND	02 > 11	▪
180	OVERLAND	02 > 11	▪
180	ROADSTER	02 > 09	▪

ARCTIC CAT

50	DVX	06 > 08	▪
90	DVX	06 > 14	▪

CAGIVA

500	CANYON	99 > 01	▪
600	CANYON	95 > 99	▪
900	CANYON I.E.	97 > 97	▪
900	ELEFANT I.E.	91 > 92	▪
900	GRAN CANYON	99 > 04	▪
1000	NAVIGATOR, T	00 > 05	▪

CAN-AM

800	COMMANDER LEFT	11 > 14	▪

CF MOTO

550	U-FORCE LEFT	15 > 16	▪
550	Z-FORCE LEFT	15 > 16	▪
800	Z-FORCE EX LEFT	15 > 15	▪

HONDA

CB	125	F	15 > 16	▪

HYOSUNG

GV	250	17 > 18	▪
GV	300	16 > 17	▪

JINCHENG

JC	125	2A/3A	97 > 97	▪

KAWASAKI

BN	125	ELIMINATOR A3	00 > 07	▪	
Z	125		19 > 23	▪	▪
	125	NINJA	19 > 23	▪	▪
EX	250	R NINJA	08 > 17	▪	▪
EX	250	R NINJA	18 > 20		▪
EX	250	SL NINJA	15 > 17	▪	▪
Z	250	SL	15 > 17	▪	▪
EX	300	R NINJA, ABS	13 > 17	▪	▪
KLE	300	VERSYS-X	17 > 23		▪
KLF	300	BAYOU 4X4 RIGHT	89 > 05	▪	
Z	300		15 > 16	▪	▪

EX	400	NINJA	18 > 23	▪
EX	400	NINJA SE	18 > 19	▪
KLF	400	BAYOU RIGHT	93 > 99	▪
Z	400		19 > 23	▪
KLR	650		08 > 18	▪
KVF	650	BRUTE FORCE 4X4I RIGHT	05 > 11	▪
KRF	750	TERYX 4X4 LEFT	08 > 13	▪
KVF	750	BRUTE FORCE 4X4I RIGHT	05 > 15	▪
KRF	800	TERYX BEF/CEF/ DEF RIGHT	14 > 17	▪
KRT	800	TERYX 4 BEF/CEF/ DEF RIGHT	14 > 17	▪
W	800	CAFE	19 > 22	▪
W	800	STREET	19 > 22	▪
W	800		20 > 23	▪
	800	MULE PRO FX RIGHT	15 > 17	▪

KREIDLER

	125	FLORETT D	07 > 08	▪
	125	FLORETT RMC-F	07 > 08	▪

MOTOR UNION

HK	250	HAOKE	97 > 99	▪

SUZUKI

LT-F	300	KING QUAD RIGHT	02 > 02	▪
LT-R	450	RIGHT	06 > 12	▪
LT-A	500	FY QUADMASTER RIGHT	00 > 08	▪
LT-F	500	F LEFT	98 > 07	▪
DR	800	S, BIG	91 > 95	▪
DR	800	ST BIG	96 > 98	▪

TRIUMPH

	750	TRIDENT RIGHT	91 > 98	▪
	900	BONNEVILLE	05 > 08	▪
	900	DAYTONA	94 > 98	▪
	900	DAYTONA, SPRINT RIGHT	93 > 93	▪
	900	SPEED TRIPLE	94 > 96	▪
	900	SPRINT	94 > 98	▪
	900	TIGER RIGHT	93 > 98	▪
	900	TRIDENT RIGHT	91 > 98	▪
	900	TROPHY RIGHT	91 > 95	▪
	955	TIGER	04 > 06	▪
	1000	TROPHY RIGHT	91 > 95	▪
	1050	TIGER	07 > 13	▪
	1050	TIGER SE	09 > 13	▪
	1200	TROPHY RIGHT	91 > 95	▪

YAMAHA

FZR	50		90 > 91	▪
YBR	250		07 > 11	▪
YFZ	450	S LEFT	04 > 05	▪
YFZ	450	S LEFT	06 > 09	▪
YXR	450	RHINO RIGHT	06 > 09	▪
	660	RHINO RIGHT	05 > 08	▪
YFM	700	R RAPTOR RIGHT	06 > 08	▪
YFM	700	RAPTOR RIGHT	09 > 12	▪
YFM	700	RAPTOR RIGHT	13 > 14	▪
YXR	700	RHINO LEFT	08 > 14	▪ ▪
XTZ	750	SUPER TENERE RIGHT	89 > 95	▪

07YA23.07	69,2 x 51,3 x 8,8		
07YA23.SA	"	"	"
07YA23.LA	"	"	"
07YA23.SR	"	"	"
07YA23.RC	"	"	"

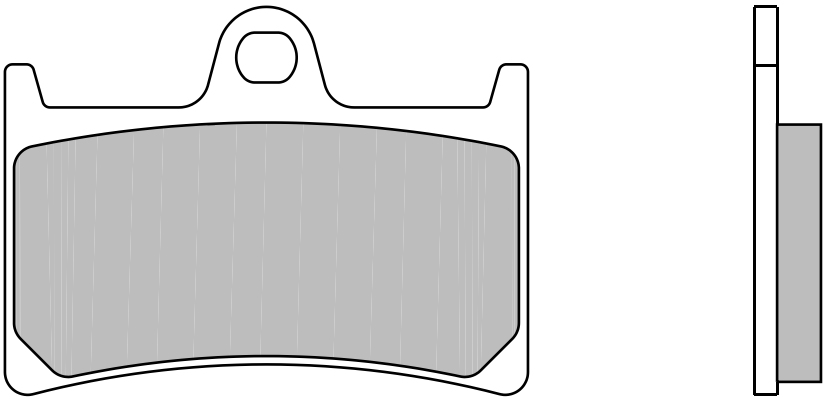

YAMAHA

TZR	125	R	94 > 04	▪
TZR	125		94 > 94	▪
TZR	250		89 > 92	▪
FZR	400	R	91 > 94	▪
FZ6	600	FAZER S2	07 > 09	▪
FZ6	600	FAZER S2 ABS	07 > 09	▪
FZ6	600	S2	07 > 09	▪
FZ6	600	S2 ABS	07 > 09	▪
FZS	600	FAZER	98 > 03	▪
FZS	600	S FAZER	01 > 03	▪
YZF	600	R THUNDER CAT	96 > 03	▪
YZF	600	R6	03 > 16	▪
YZF	600	R6	17 > 22	▪
YZF	600	R6	99 > 02	▪
MT-07	700	MOTO CAGE	15 > 17	▪
MT-07	700	SP	18 > 18	▪
MT-07	700	TRACER	16 > 20	▪
MT-07	700	TRACER GT	19 > 19	▪
MT-07	700		14 > 23	▪
XSR	700	XTRIBUTE	19 > 22	▪
XSR	700		16 > 22	▪
YZF	700	R7	22 > 23	▪
YZF	750	R7 OW02	99 > 02	▪
FZ8	800		10 > 14	▪
	800	FAZER 8	10 > 15	▪
MXT	850	NIKEN	18 > 22	▪
MXT	850	NIKEN GT	19 > 22	▪
MT-09	900	SP	18 > 20	▪
MT-09	900	SPORT TRACKER	15 > 16	▪
MT-09	900	STREET RALLY	14 > 16	▪
MT-09	900	TRACER	15 > 20	▪
MT-09	900	TRACER GT	18 > 22	▪
MT-09	900		14 > 23	▪
TDM	900		02 > 14	▪
XSR	900	ABARTH	17 > 22	▪
XSR	900		16 > 22	▪
FZ1	1000	FAZER	06 > 16	▪
FZS	1000	FAZER	01 > 05	▪
MT-10	1000	SP	17 > 19	▪
MT-10	1000	TOURER ED.	17 > 19	▪
MT-10	1000		16 > 22	▪
YZF	1000	R THUNDER ACE	96 > 99	▪
YZF	1000	R1	02 > 03	▪
YZF	1000	R1	04 > 06	▪
YZF	1000	R1	15 > 23	▪
YZF	1000	R1	98 > 01	▪
YZF	1000	R1 SP	06 > 06	▪
YZF	1000	R1M	15 > 22	▪
YZF	1000	R1S	16 > 16	▪
BT	1100	BULLDOG	02 > 06	▪
XT	1200	Z SUPER TENERE	14 > 19	▪
XT	1200	ZE SUPER TENERE	14 > 19	▪
XT	1200	ZE SUPER TENERE RAID ED.	18 > 19	▪
XTZ	1200	SUPER TENERE	10 > 13	▪
FJR	1300	ABS	03 > 05	▪
FJR	1300		01 > 03	▪
XJR	1300	RACER	15 > 19	▪
XJR	1300	SP	01 > 01	▪
XJR	1300		02 > 18	▪
XJR	1300		99 > 01	▪
MT-01	1700		05 > 06	▪
XV	1700	PC ROAD STAR WARRIOR	03 > 07	▪
XV	1700	ROAD STAR WARRIOR	02 > 02	▪
XV	1900	A MIDNIGHT STAR	06 > 10	▪
5	5	AA	04 > 10	Y Y
5	5	AA	04 > 10	Y Y

07YA24.09	74,6 x 54,1 x 9
07YA24.SA	" " "

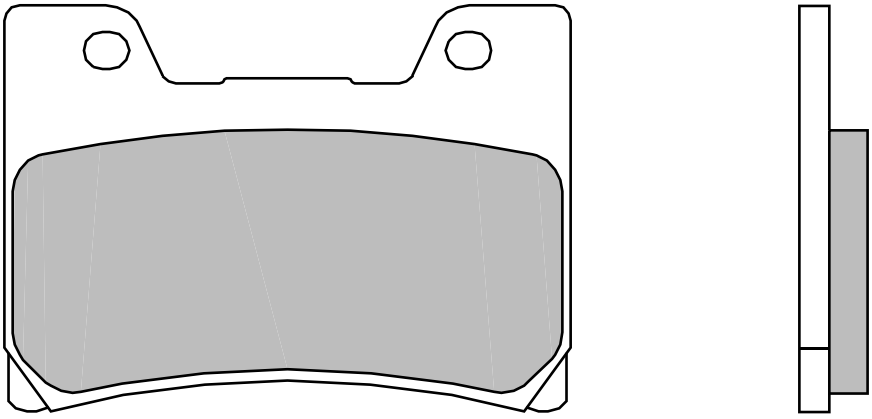

YAMAHA

FZR	500	R (AUSTRIA)	90 > 91	▪
FZR	600	R	90 > 91	▪
TDM	850		96 > 01	▪
FZR	1000	EX UP	90 > 91	▪
V-MAX	1200		93 > 03	▪

07YA25.08	88,2 x	46,1 x	9,9
	104,1x	46,1 x	9,9
07YA25.SA	"	"	"

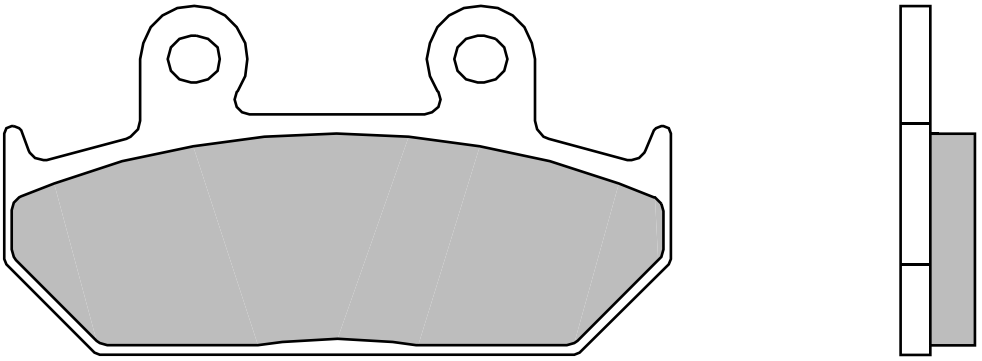

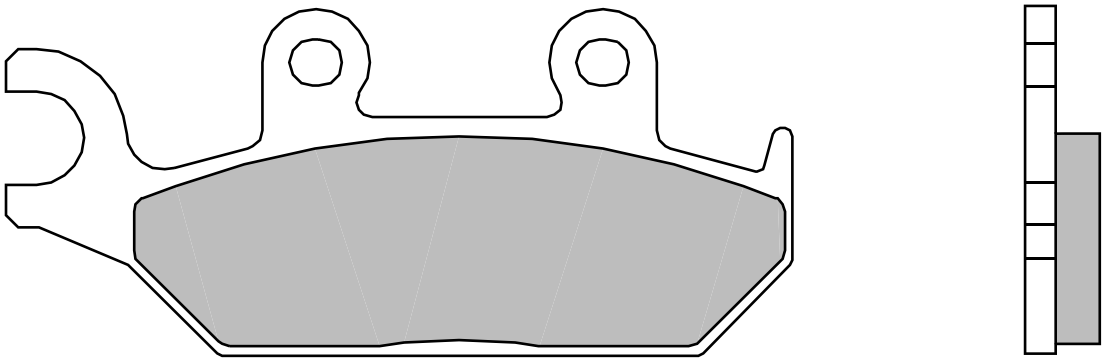

YAMAHA

TZR	50		93 > 02	▪
	400	ARTESIA	91 > 92	▪
XT	500	E (AUSTRIA)	90 > 96	▪
XT	600	E	90 > 03	▪
XT	600	K	91 > 94	▪
XTZ	660	TENERE	91 > 98	▪

07YA26.09	74,6 x 54,1 x 9
07YA26.SA	" " "

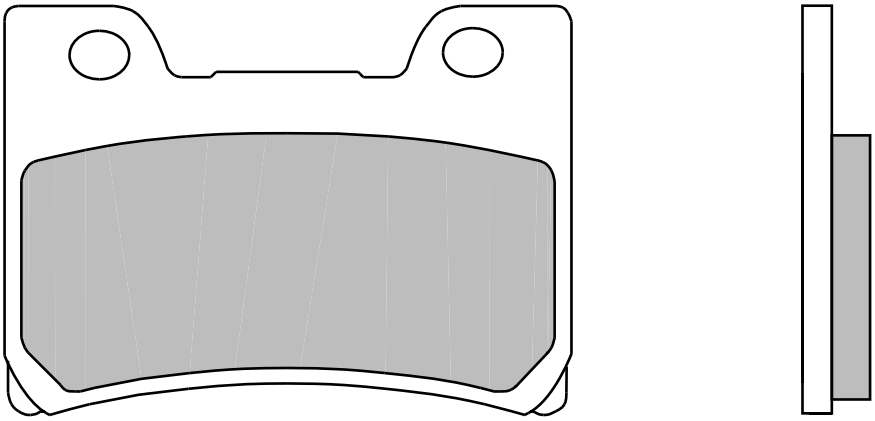

YAMAHA

FZR	600	R	92 > 95	▪
FZR	1000	EX UP	92 > 93	▪

07YA27.09	102 x 40,4 x 10
07YA27.SA	" " "

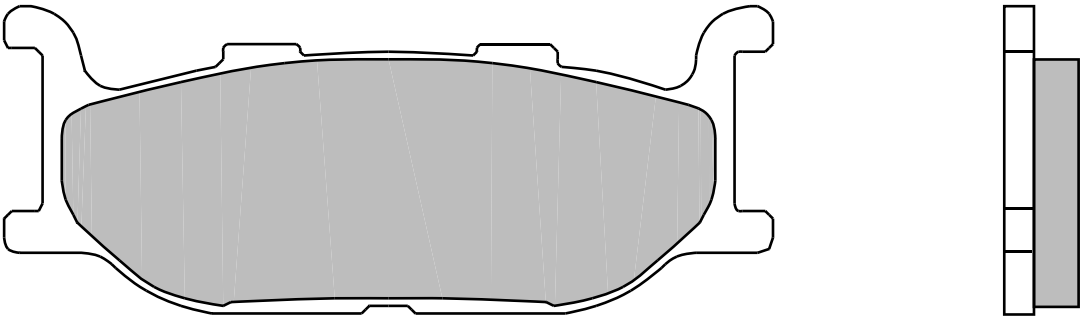

SYM

NH	125	T	19 > 19	▪
NH	125	X	19 > 19	▪

YAMAHA

SRV	250		92 > 97	▪
SR	400		14 > 16	▪
XJ	400	DIVERSION	91 > 93	▪
XV	535	DX VIRAGO	98 > 03	▪
XV	535	S VIRAGO	96 > 03	▪
XV	535	VIRAGO	95 > 97	▪
XJ	600	N	91 > 97	▪
XJ	600	S DIVERSION	91 > 97	▪
XVS	650	A DRAG STAR CLASSIC	98 > 06	▪
XVS	650	DRAG STAR	97 > 06	▪
XJ	900	S, DIVERSION	94 > 03	▪
SCR	950	SCRAMBLER	17 > 19	▪
XV	950	BOLT	14 > 18	▪
XV	950	BOLT C-SPEC	15 > 18	▪
XV	950	BOLT RACER	17 > 18	▪
XV	950	BOLT R-SPEC	14 > 22	▪
XV	950	R	19 > 20	▪
XVS	950	A MIDNIGHT STAR	09 > 13	▪
XV	1100	VIRAGO	94 > 98	▪
XVS	1300	STRYKER	11 > 14	▪
XVZ	1300	TF ROYAL STAR VENTURE	99 > 01	▪
XV	1600	A WILD STAR	99 > 07	▪

07YA28.CC 109,8x 51 x8,4
95,2 x36,9 x8,4

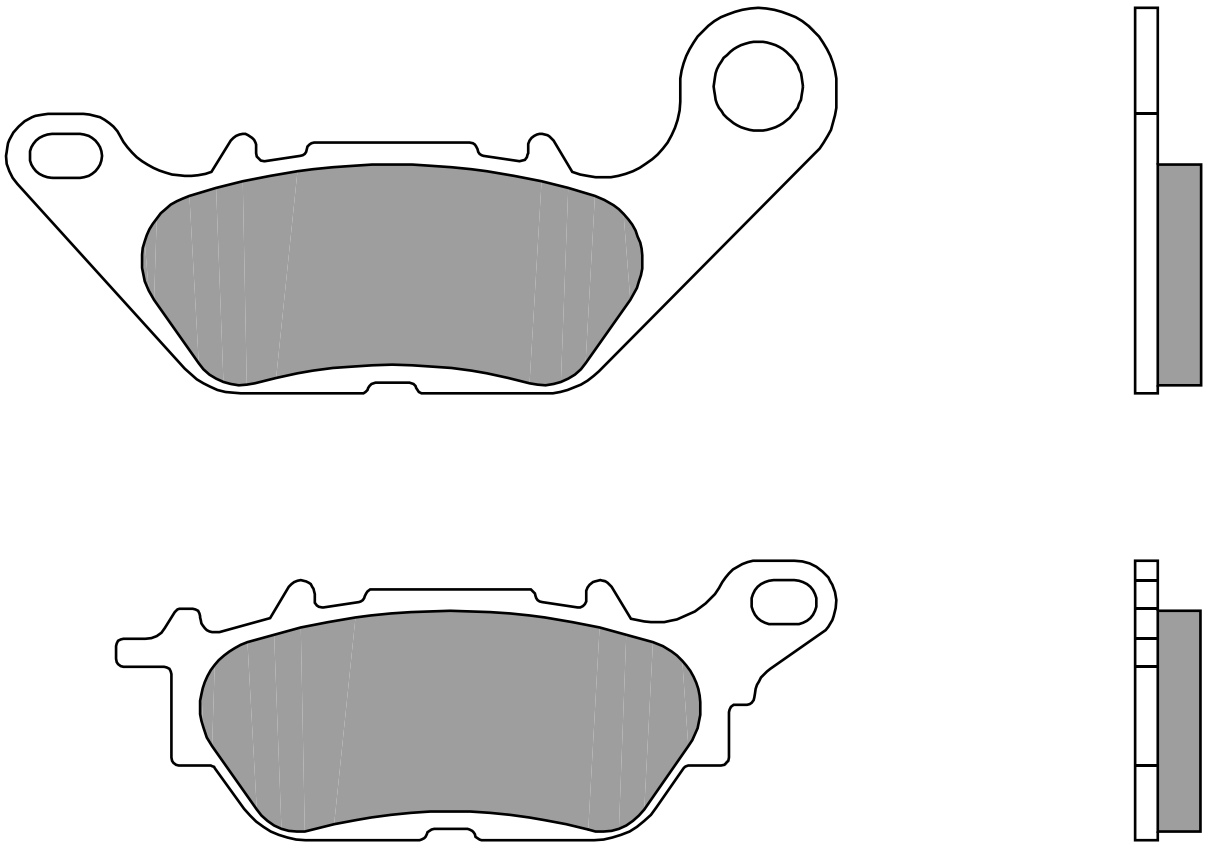

MBK

XC	125	WAAP	08 > 12	▪

YAMAHA

XC	125	VITY	08 > 13	▪
XSR	125		22 > 23	▪
YBR	125		08 > 16	▪
YS	125		17 > 19	▪
	135	CRYPTON X	08 > 14	▪
YZF	150	R15	14 > 14	▪

07YA29.09 47,8 x 44,5 x 7,1

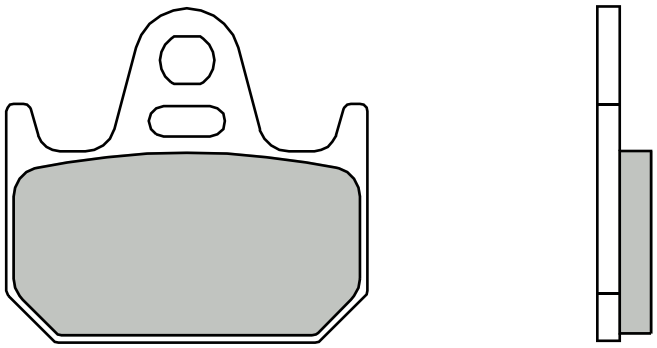

YAMAHA

TZ	125	97 > 00	▪
TZ	250	90 > 05	▪
TZR	250 R	94 > 94	▪

07YA31.08 131,7 x 81,4 x 9,6

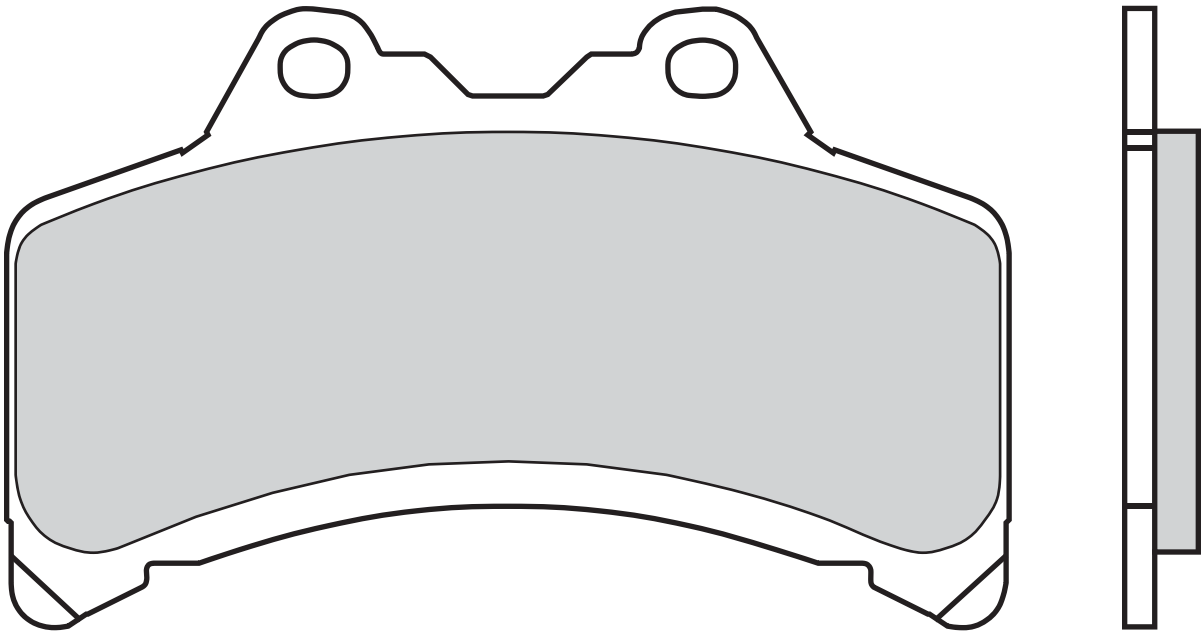

YAMAHA

GTS	1000	93 > 99	▪

07YA32.08	98,8 x 49,7 x 9,5		
07YA32.SA	"	"	"
07YA32.SR	"	"	"

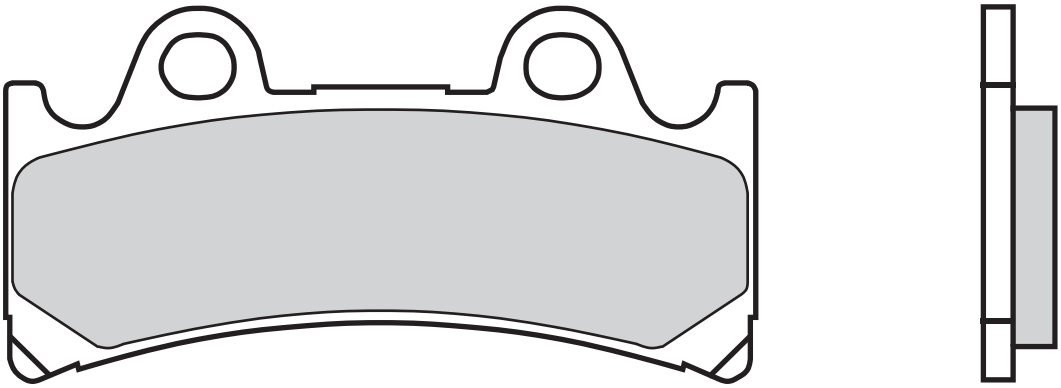

TRIUMPH

900	DAYTONA SUPER III	94 > 98	▪

YAMAHA

YZF	750 R, SP	93 > 97	▪
FZR	1000	94 > 95	▪

07YA34.08	94	x 40,7	x 10
07YA34.SA	"	"	"

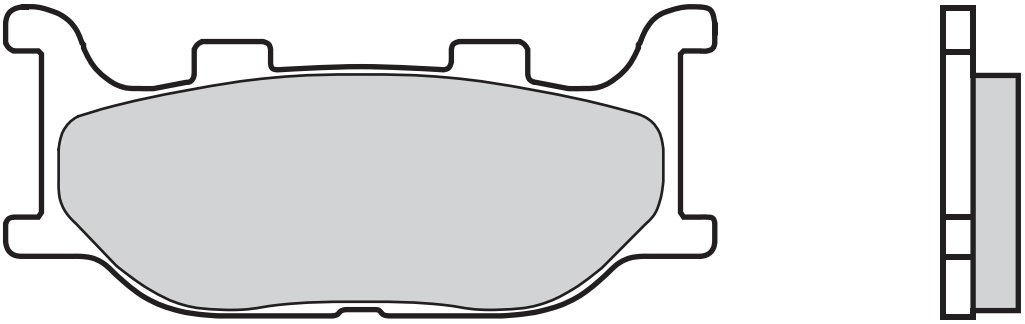

BAOXIN

BX	125	L	97 > 97	▪

JIANSHE

JS	125	3	02 > 02	▪

JINCHENG

JC	150	T-D	06 > 09	▪

KEEWAY

	250	SUPERSHADOW	06 > 09	▪

LONCIN

LX	150	6	02 > 02	▪

MZ

	1000	(MUZ) S	01 > 02	▪

QUINGOI

QM	125	2V	02 > 05	▪

YAMAHA

SR	125		97 > 02	▪
TDR	125	R	93 > 03	▪
TZR	125		93 > 93	▪
XV	125	VIRAGO	97 > 00	▪
XVS	125	DRAG STAR	00 > 06	▪
XV	250	ROUTE 66	95 > 97	▪
XV	250	S VIRAGO	95 > 07	▪
XVS	250	DRAG STAR	01 > 04	▪
FZ6	600	FAZER	04 > 08	▪
FZ6	600		04 > 08	▪
FZ6R	600		09 > 14	▪
XJ	600	N	98 > 03	▪
XJ	600	S DIVERSION	98 > 03	▪
XJ6	600	DIVERSION	09 > 15	▪
XJ6-F	600		09 > 12	▪
XJ6-F	600		13 > 15	▪
XJ6-N	600		09 > 12	▪
XJ6-N	600		13 > 15	▪
XJ6-S	600		09 > 12	▪
XJ6-S	600		13 > 15	▪
MT-03	660		06 > 13	▪
XV	1100	VIRAGO	99 > 99	▪
XVS	1100	A DRAG STAR CLASSIC	00 > 06	▪
XVS	1100	DRAG STAR	99 > 06	▪
XVS	1300	A MIDNIGHT STAR	07 > 11	▪
XVS	1300	CUSTOM	14 > 16	▪

07YA35.07	74,3 x	53,9 x	8,8
07YA35.SA	"	"	"

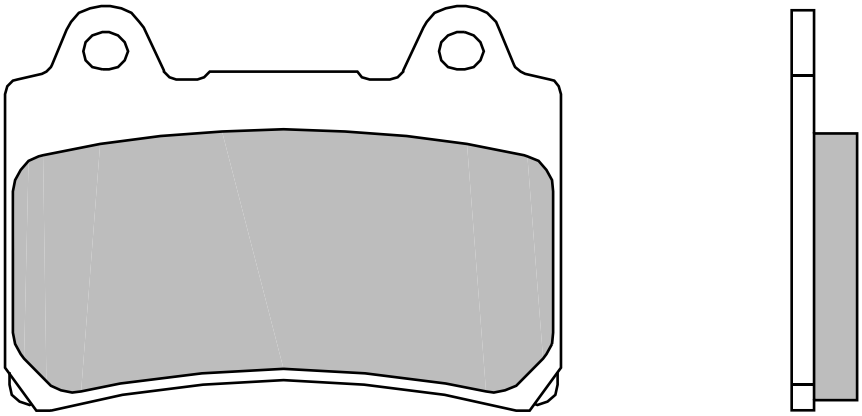

YAMAHA

FZR	400	A	90 > 90	▪
SRX	400		85 > 86	▪
SRX	600		90 > 99	▪
FZR	750	R GENESIS	87 > 88	▪
TRX	850		95 > 00	▪
FZR	1000	GENESIS	87 > 89	▪
FJ	1200	ABS	91 > 93	▪
FJ	1200		88 > 90	▪
XJR	1200	SP	97 > 98	▪
XJR	1200		94 > 98	▪
XVZ	1300	A ROYAL STAR	96 > 07	▪
XVZ	1300	AT ROYAL STAR TOUR CLASSIC	97 > 07	▪
XVZ	1300	ROYAL STAR BOULEVARD	99 > 01	▪
XVZ	1300	VENTURE ROYALE	86 > 89	▪
XVZ	1300	VENTURE ROYALE	90 > 95	▪

07YA37.07	99,6 x	31	x 9
07YA37.SP	"	"	"

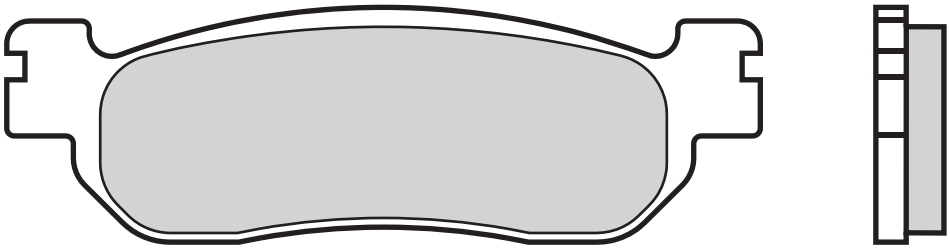

YAMAHA

TW	125		99 > 07	▪
DT	175		00 > 00	▪
TW	200		01 > 22	▪
XT	225		01 > 01	▪
	225	BRONCO, CELLOW	97 > 02	▪
XG	250	TRICKER	05 > 11	▪
XT	250		08 > 22	▪
YZF	600	R6	99 > 02	▪
YZF	1000	R1	02 > 03	▪

07YA38.07	51,6 x 59,7 x 8,7
07YA38.SP	" " "

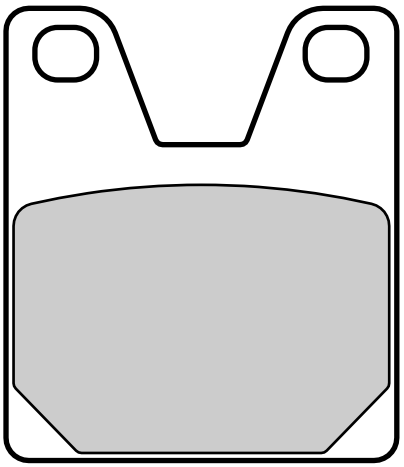

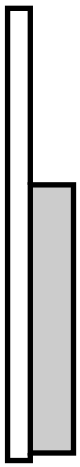

YAMAHA

YZF	750	R7 OW02	99 > 02	▪
YZF	1000	R1	98 > 01	▪

07YA39.08	99,6 x 38,2 x 9,5
07YA39.SP	" " "

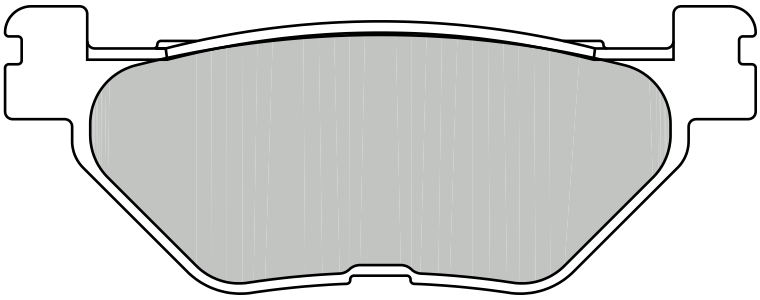

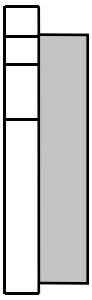

HYOSUNG

GV	650	AGUILA	04 > 05	▪

YAMAHA

TDM	900		02 > 14	▪
SCR	950	SCRAMBLER	17 > 19	▪
XV	950	BOLT	14 > 18	▪
XV	950	BOLT C-SPEC	15 > 18	▪
XV	950	BOLT RACER	17 > 18	▪
XV	950	BOLT R-SPEC	14 > 21	▪
XV	950	R	19 > 20	▪
XVS	950	A MIDNIGHT STAR	09 > 13	▪
XT	1200	Z SUPER TENERE	14 > 19	▪
XT	1200	ZE SUPER TENERE	14 > 19	▪
XT	1200	ZE SUPER TENERE RAID ED.	18 > 19	▪
XTZ	1200	SUPER TENERE	10 > 13	▪
FJR	1300	A	13 > 20	▪
FJR	1300	ABS	03 > 05	▪
FJR	1300	ABS	06 > 12	▪
FJR	1300	AE	16 > 19	▪
FJR	1300	AS	13 > 19	▪
FJR	1300		01 > 03	▪
XVS	1300	A MIDNIGHT STAR	07 > 11	▪
XVS	1300	CUSTOM	14 > 16	▪
XVS	1300	STRYKER	11 > 14	▪
VMX	1700	V-MAX	09 > 18	▪
XV	1700	PC ROAD STAR WARRIOR	03 > 07	▪
XV	1900	A	11 > 11	▪
XV	1900	A MIDNIGHT STAR	06 > 10	▪

07YA40.07	63,2 x 58,9 x 8,7		
07YA40.SP	"	"	"

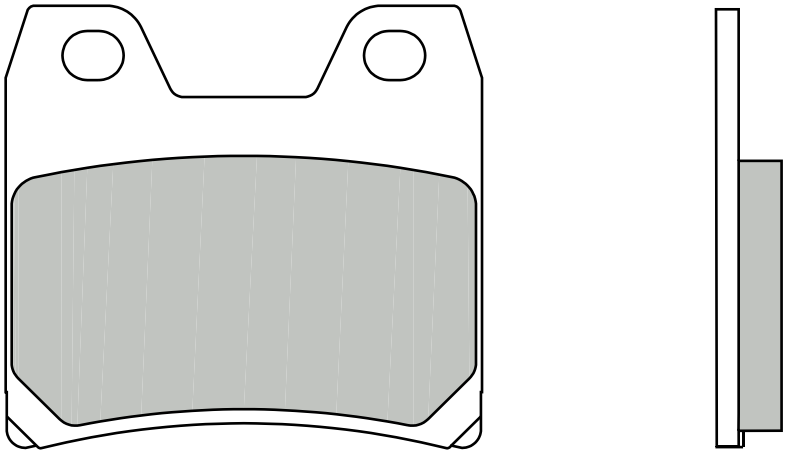

YAMAHA

FZS	1000 FAZER	01 > 05	▪
XJR	1300 RACER	15 > 19	▪
XJR	1300	02 > 18	▪

07YA41.SX	67	x 35,9	x 9,3
07YA41.SD	"	"	"
07YA41.TT	"	"	"

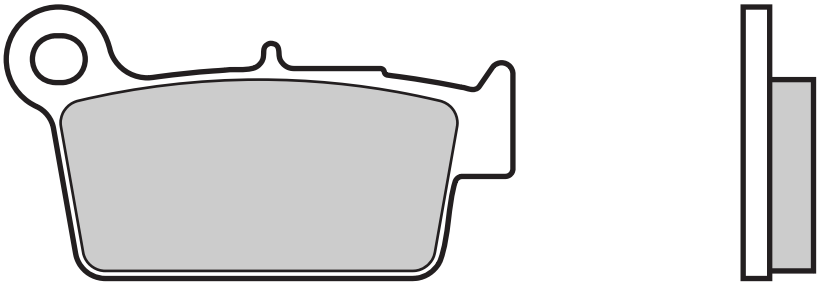

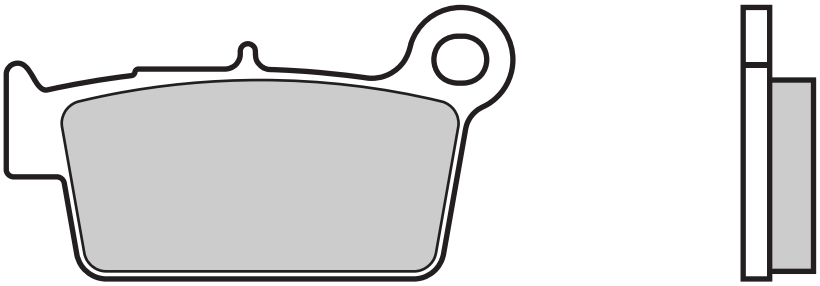

APRILIA

MXV	450		09 > 13	▪
RXV	450		06 > 13	▪
SXV	450	VAN DEN BOSCH REP.	08 > 10	▪
SXV	450		06 > 13	▪
RXV	550		06 > 13	▪
SXV	550	VAN DEN BOSCH REP.	08 > 10	▪
SXV	550		06 > 13	▪

BETA

RR	125		18 > 19	▪
RR	250		05 > 09	▪
RR	300		13 > 19	▪
	300	CROSSTRAINER	15 > 15	▪
RR	350	EFI	15 > 15	▪
RR	350	EFI RACING	15 > 15	▪
RR	350	ENDURO	12 > 14	▪
RR	390		15 > 19	▪
RR	400	ENDURO	05 > 05	▪
RR	430	RACING	15 > 19	▪
RR	430		15 > 19	▪
RR	450	CROSS COUNTRY	12 > 12	▪
RR	450	ENDURO	05 > 07	▪
RR	480	RACING	15 > 19	▪
RR	480		15 > 19	▪
RR	498	ENDURO	12 > 14	▪
RR	525	ENDURO	05 > 13	▪

BIMOTA

BBX	300	ENDURO	12 > 12	▪
BX	450		23 > 23	▪

CCM

	450	MX	08 > 10	▪

FANTIC

XE	125		22 > 22	▪
XE	125		23 > 23	▪
XX	125		20 > 21	▪
XX	125		22 > 23	▪
XEF	250		22 > 22	▪
XEF	250		23 > 23	▪
XX	250		22 > 23	▪
XXF	250		22 > 23	▪
XEF	450	RALLY	22 > 22	▪
XEF	450	RALLY	23 > 23	▪
XEF	450		22 > 23	▪
XXF	450		22 > 23	▪

GASGAS

EC	200		17 > 17	▪
XC	200		18 > 19	▪
EC	250	ENDURO GP 18	18 > 19	▪
EC	250		12 > 20	▪
XC	250		17 > 19	▪
EC	300	ENDURO GP 18	18 > 19	▪
EC	300		12 > 20	▪
XC	300		18 > 19	▪
RX	450	F	23 > 23	▪

HM

CRE	50	SIX COMP.	07 > 12	▪
CRM	50	DERAPAGE COMP.	07 > 12	▪
CRE	125	SIX COMP.	10 > 11	▪
CRM	125	DERAPAGE COMP. 2T	11 > 12	▪
CRM	125	DERAPAGE COMP. 4T	11 > 12	▪

KAWASAKI

KX	250	F	04 > 18	▪
KX	250	X	21 > 23	▪
KX	250		19 > 23	▪
KLX	450	R	07 > 23	▪

KX	450	F	06 > 18	▪
KX	450	X	21 > 23	▪
KX	450		19 > 23	▪

SHERCO

SE	250	2.5I ENDURO	06 > 11	▪
SX	250	2.5I-F	09 > 11	▪
SE	300	3.0I-F	10 > 11	▪
SE	450	4.5I ENDURO	05 > 11	▪
SM	450	4.5I SUPERMOTARD	06 > 06	▪
SE	510	5.1I ENDURO	06 > 11	▪

SUZUKI

RM-Z	250		04 > 23	▪
RMX	450	Z	10 > 18	▪
RM-Z	450		05 > 23	▪
EN	125	ENDURO	05 > 22	▪
MX	125		05 > 23	▪
MX	144		08 > 23	▪

TM

EN	250	ENDURO	05 > 22	▪
EN	250	F ENDURO	05 > 22	▪
MX	250	F	05 > 23	▪
MX	250		05 > 23	▪
EN	300	ENDURO	05 > 05	▪
FT	300		17 > 19	▪
MX	300		05 > 23	▪
EN	450	F ENDURO	05 > 22	▪
FT	450	FI	17 > 19	▪
MX	450	F	05 > 23	▪
EN	530	F ENDURO	05 > 05	▪
FT	530	FI	17 > 19	▪
MX	530	F	05 > 23	▪

YAMAHA

YZ	125		03 > 07	▪
YZ	125		08 > 21	▪
YZ	125		22 > 23	▪
WR	250	F	03 > 13	▪
WR	250	F EFI	15 > 17	▪
WR	250	F EFI	18 > 21	▪
WR	250	F ENDURO GP	18 > 18	▪
WR	250	R	08 > 20	▪
WR	250	X	08 > 16	▪
YZ	250	F	03 > 06	▪
YZ	250	F	07 > 20	▪
YZ	250	F	21 > 23	▪
YZ	250	FX	15 > 21	▪
YZ	250		03 > 07	▪
YZ	250		08 > 21	▪
YZ	250		22 > 23	▪
WR	450	F	03 > 15	▪
WR	450	F EFI	16 > 20	▪
WR	450	F EFI	21 > 21	▪
WR	450	F ENDURO GP	18 > 18	▪
YZ	450	F	03 > 07	▪
YZ	450	F	08 > 19	▪
YZ	450	F	20 > 23	▪
YZ	450	FX	16 > 20	▪
YZ	450	FX	21 > 22	▪

ZERO

DS	EV	ZF11.4	13 > 13	▪
DS	EV	ZF8.5	13 > 13	▪
FX	EV	ZF2.8	13 > 13	▪
FX	EV	ZF5.7	13 > 13	▪
MX	EV	ZF2.8	13 > 13	▪
MX	EV	ZF5.7	13 > 13	▪
S	EV	ZF11.4	13 > 13	▪
S	EV	ZF8.5	13 > 13	▪
XU	EV	ZF2.8	13 > 13	▪
XU	EV	ZF5.7	13 > 13	▪

07YA44.SD 39,3 x 39,3 x 23,1
37 x 37 x 7,8

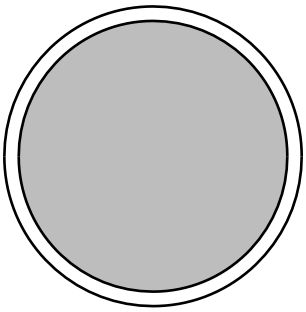
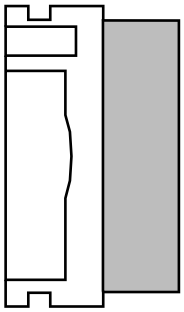

YAMAHA

YFS	200	U-P BLASTER	88 > 02	▪

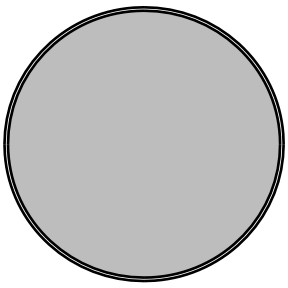
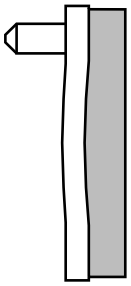

07YA45.SD 65,1 x 44,4 x 11,6

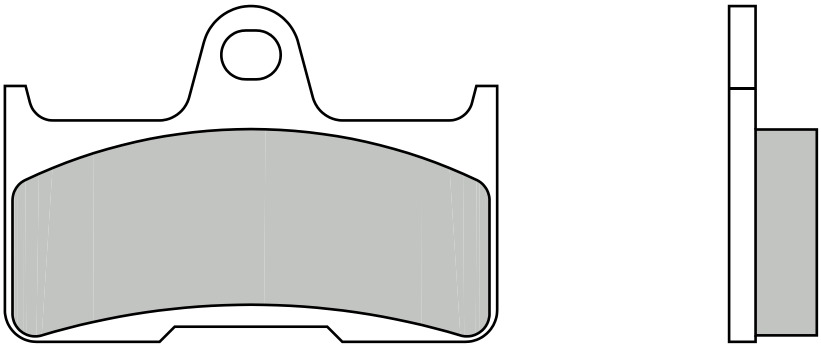

CF MOTO

	400	C-FORCE	18 > 21	▪
	450	C-FORCE L	16 > 17	▪
	450	G-FORCE L	16 > 17	▪
CF	500	TERRALANDER	13 > 15	▪
	500	C-FORCE HO	18 > 18	▪
	500	C-FORCE S	18 > 21	▪
	550	C-FORCE	16 > 17	▪
	600	C-FORCE	19 > 19	▪
CF	625	TERRALANDER	11 > 15	▪
CF	800	TERRALANDER	12 > 14	▪

CF MOTO

G	520		07 > 12	▪
	520	MAX	07 > 12	▪
G	525		12 > 14	▪
G	620		11 > 14	▪
G	625	A	12 > 14	▪

YAMAHA

YFM	660	FWAP 4X4 GRIZZLY	02 > 08	▪

07YA46.SA 61,6 x 44,6 x 8,5
30,6 x 48 x 8,5

07YA46.SR " " "

07YA46.RC " " "

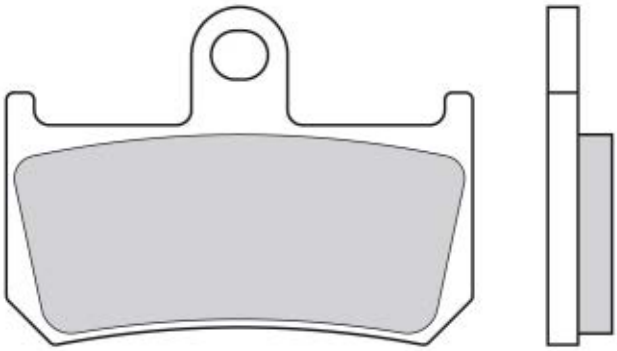

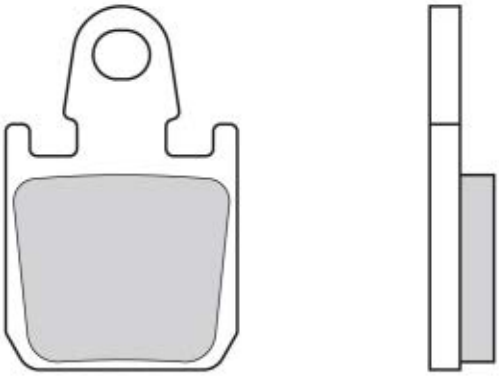

YAMAHA

YZF	1000	R1 (4-PAD)	07 > 14	▪
YZF	1000	R1 (4-PAD) ABS	12 > 14	▪
MT-01	1700		07 > 16	▪
VMX	1700	V-MAX	09 > 18	▪

07YA47.SX	93,8 x 31,1 x 7,2		
07YA47.SD	"	"	"

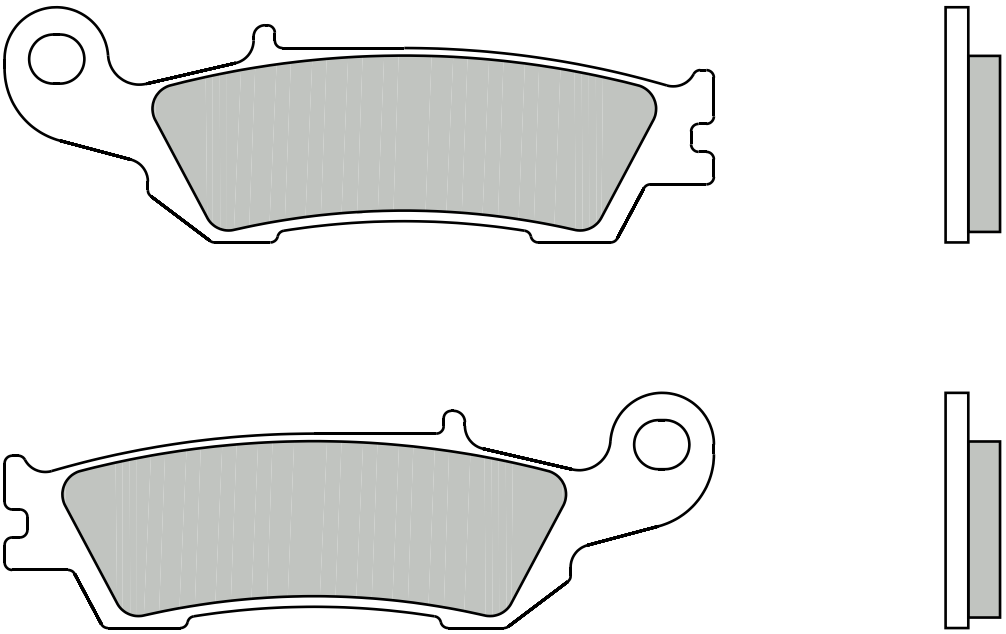

FANTIC

XE	125	22 > 22	▪
XX	125	20 > 21	▪
XEF	250	22 > 22	▪
XEF	450 RALLY	22 > 22	▪

YAMAHA

YZ	125	08 > 21	▪
WR	250 F EFI	18 > 21	▪
WR	250 F ENDURO GP	18 > 18	▪
YZ	250 F	07 > 20	▪
YZ	250 FX	15 > 21	▪
YZ	250	08 > 21	▪
WR	450 F EFI	16 > 20	▪
WR	450 F ENDURO GP	18 > 18	▪
YZ	450 F	08 > 19	▪
YZ	450 FX	16 > 20	▪

07YA48.SX	106,6 x	35,8 x	7,5
	91,1 x	36,2 x	7,5
07YA48.SD	"	"	"

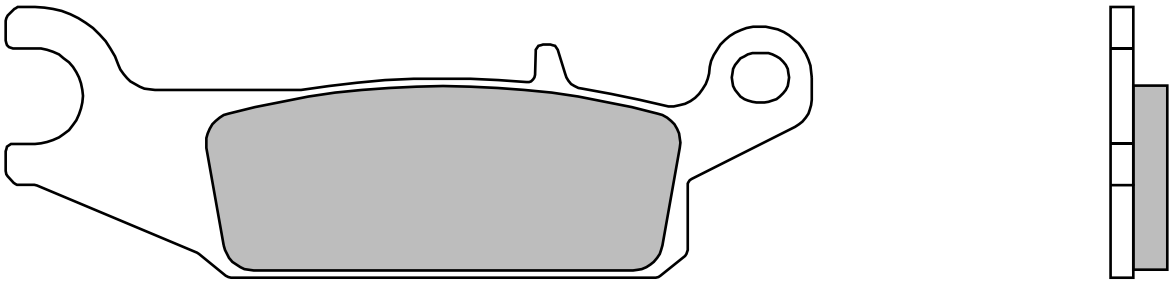

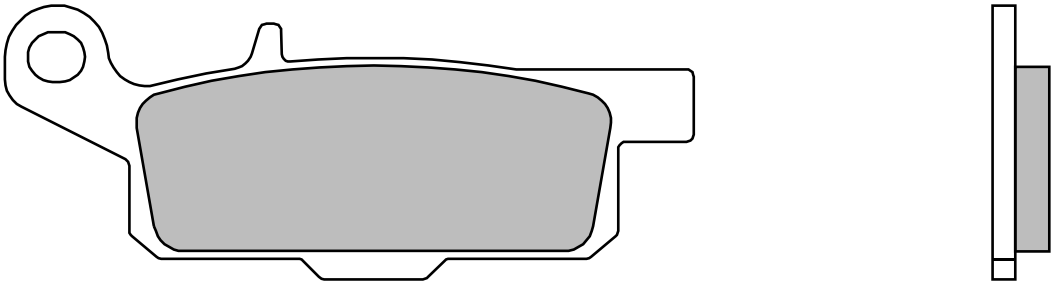

YAMAHA

YFM	250	RAPTOR RIGHT	09 > 14	▪
YFM	550	FGPW GRIZZLY RIGHT	09 > 16	▪
YFM	700	FGPW GRIZZLY RIGHT	07 > 17	▪

07YA49.SX	106,6 x	35,8 x	7,5
	91,1 x	36,2 x	7,5
07YA49.SD	"	"	"

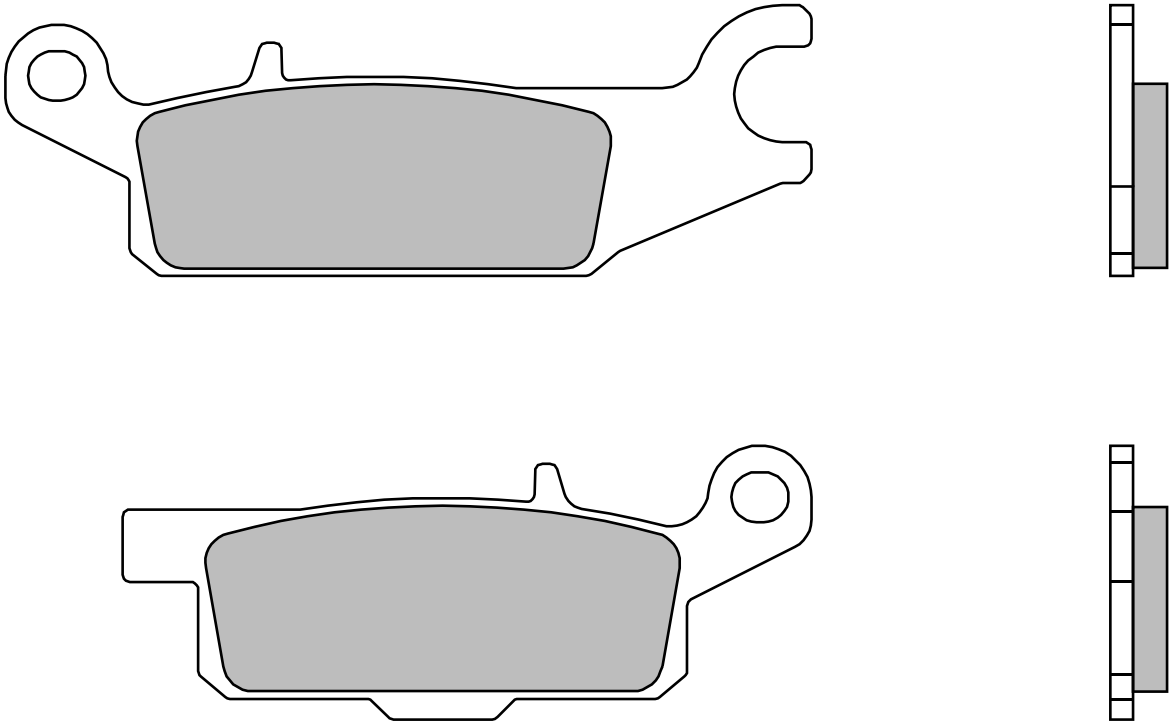

YAMAHA

YFM	250	RAPTOR LEFT	09 > 14	▪
YFM	550	FGPW GRIZZLY LEFT	09 > 16	▪
YFM	700	FGPW GRIZZLY LEFT	07 > 17	▪

07YA50.SX	106,6 x 35,8 x 8,9		
	91,1 x 36,2 x 8,9		
07YA50.SD	"	"	"

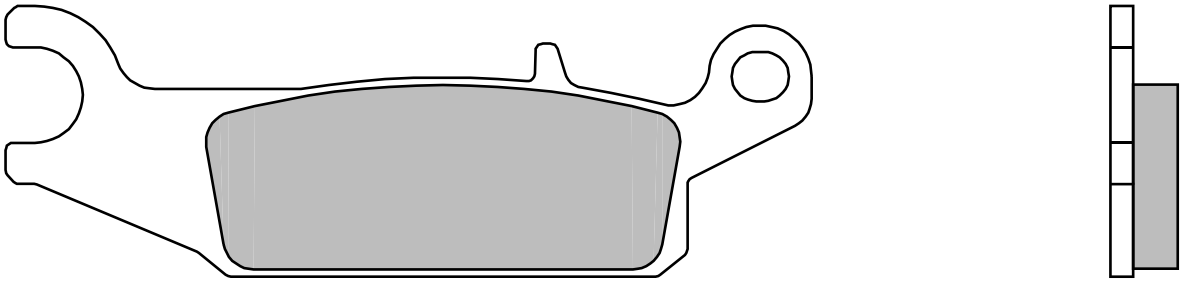

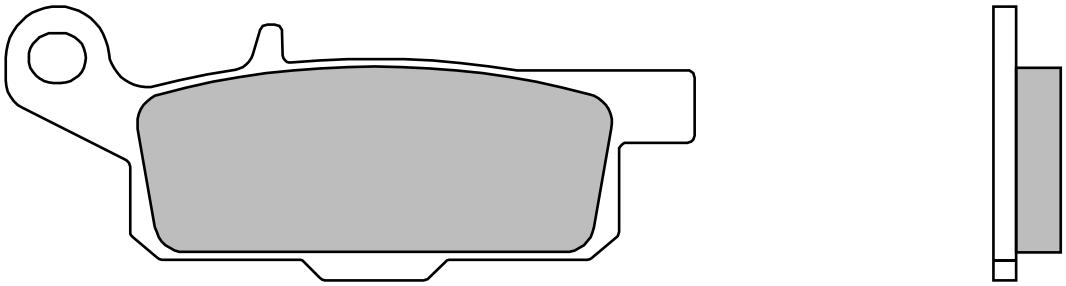

YAMAHA

YFM	550	FGPW GRIZZLY RIGHT	09 > 16	▪
YFM	700	FGPW GRIZZLY RIGHT	07 > 17	▪

07YA51.SX	106,6 x	35,8 x	8,9
	91,1 x	36,2 x	8,9
07YA51.SD	"	"	"

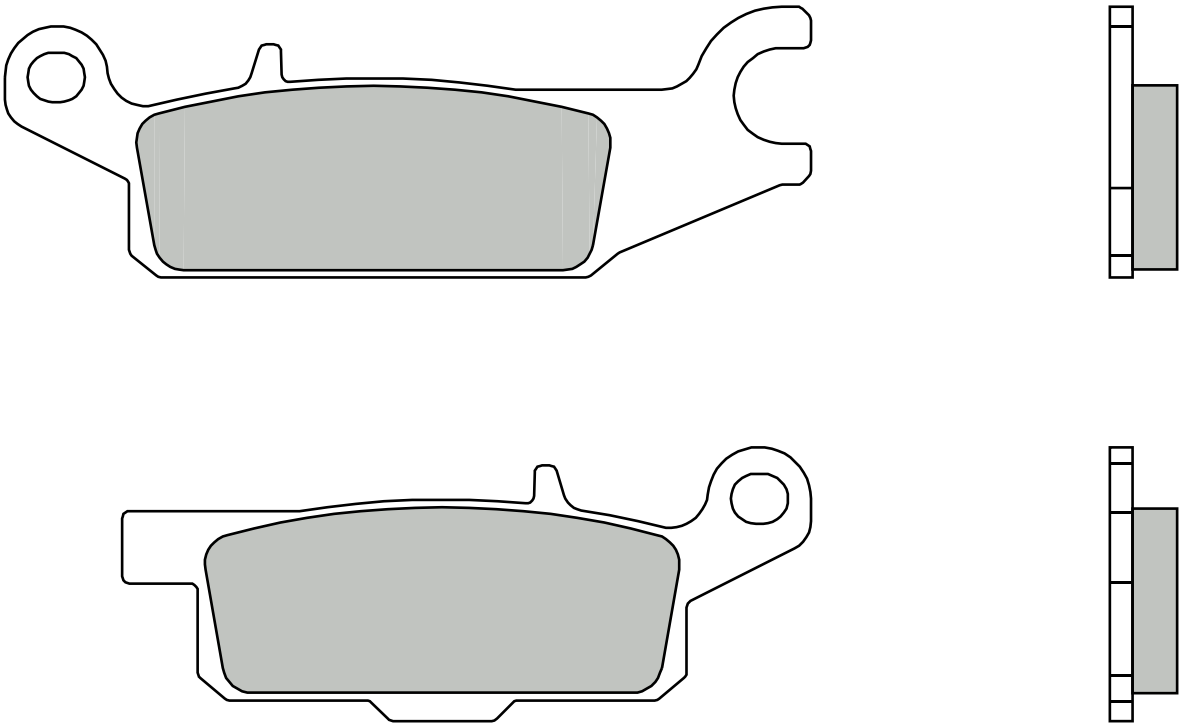

YAMAHA

YFM	550	FGPW GRIZZLY LEFT	09 > 16	▪
YFM	700	FGPW GRIZZLY LEFT	07 > 17	▪

07YA52.CC	113,1 x 54,7 x 8,3 98,4 x 44,5 x 8,3		
07YA52.SA	"	"	"
07YA52.SR	"	"	"

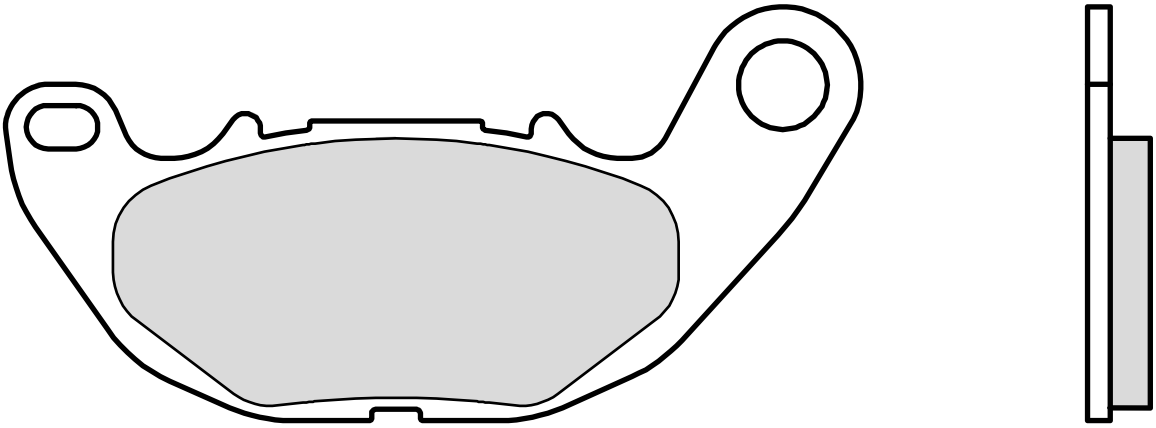

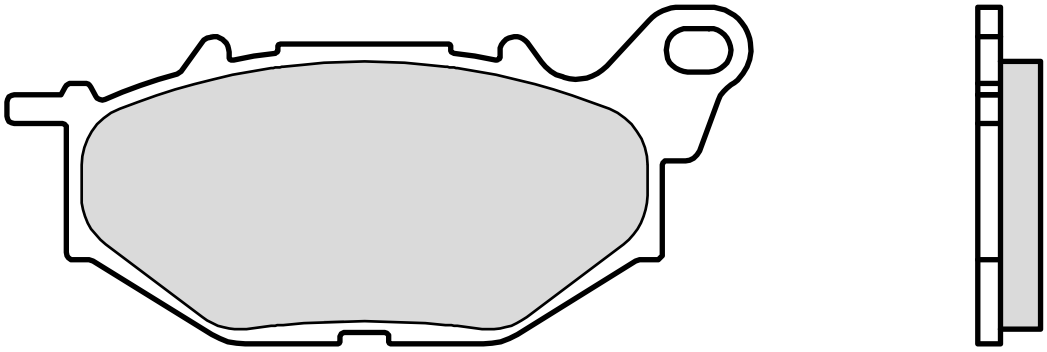

YAMAHA

YP	125	RA XMAX ABS	17 > 19	▪
YZF	250	R25	15 > 20	▪
YP	300	XMAX	17 > 23	▪
MT-03	321		16 > 22	▪
YZF	321	R3	15 > 23	▪

07YA53.CC 113,1 x 52,7 x 10,5
97,1 x 39,4 x 10,5

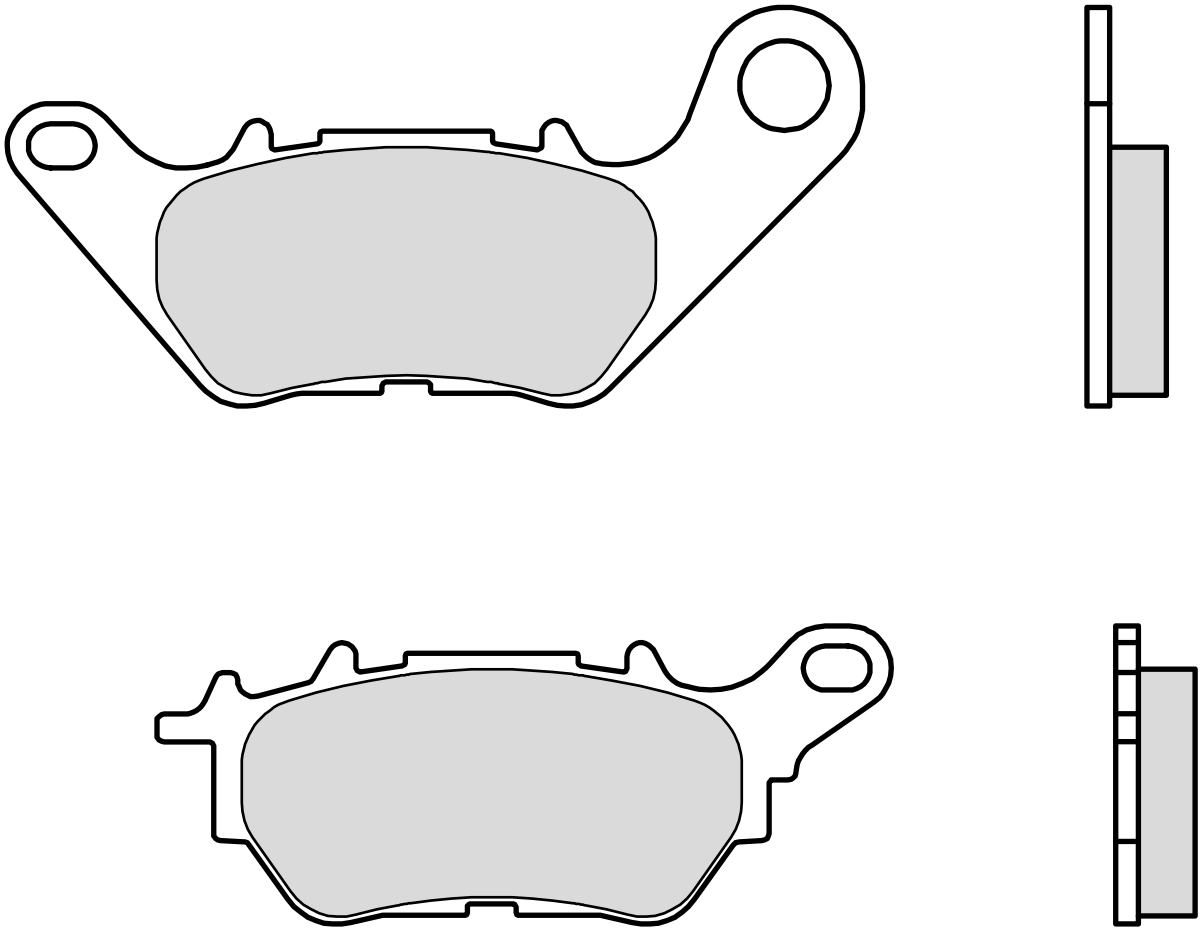

YAMAHA

YP	125	RA XMAX ABS	17 > 19	▪
MT-25	250		16 > 17	▪
YZF	250	R25	15 > 20	▪
YP	300	XMAX	17 > 23	▪
MT-03	321		16 > 22	▪
YZF	321	R3	15 > 23	▪

07YA54.CC	84,9 x	42,2 x	7,5
	55,8 x	37	x 9,8
07YA54.SX	"	"	"
07YA54.SD	"	"	"
07YA54.SP	"	"	"

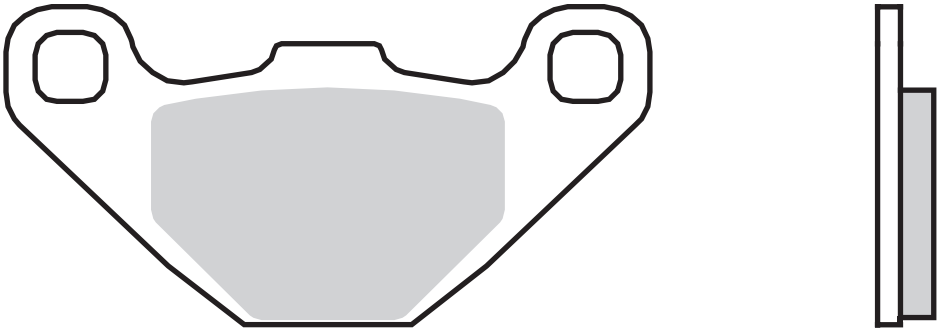

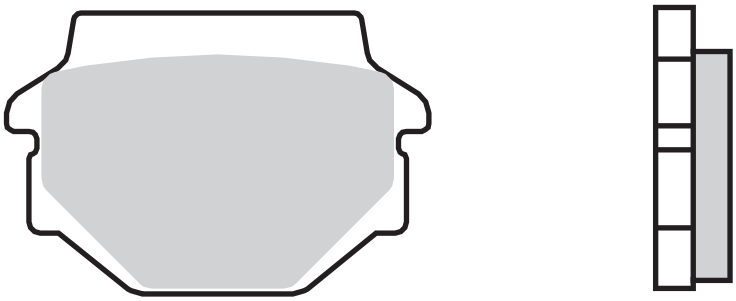

APRILIA

RX	125		90 > 90	▪
	350	TUAREG WIND	90 > 94	▪

DERBI

DXR	200	QUAD (FRONT DISC)	04 > 07	▪
DXR	200	QUAD (FRONT DRUM)	04 > 05	▪
DXR	250	QUAD (FRONT DISC)	04 > 07	▪
DXR	250	QUAD (FRONT DRUM)	04 > 05	▪

GASGAS

	125	ENDUCROSS	93 > 93	▪

HUSABERG

	350		91 > 92	▪
	500		91 > 98	▪
	501	ENDURO	91 > 94	▪
	600	ENDURO	91 > 94	▪
	EV	ALL MODELS	89 > 92	▪
	EV	ALL MODELS	93 > 98	▪

HUSQVARNA

WRK	125		90 > 90	▪
WRK	240		90 > 90	▪
TE	350	ENDURO	90 > 90	▪
	510		90 > 90	▪

KAWASAKI

KMX	125		86 > 86	▪
KMX	125		87 > 02	▪
KX	125		86 > 86	▪
KX	125		87 > 88	▪
KMX	200		88 > 90	▪
KL	250	SUPER SHERPA	00 > 02	▪
KX	250		86 > 86	▪
KX	250		87 > 88	▪
KXT	250	TECATE	85 > 86	▪
ZR	250	BALIUS	91 > 95	▪
ZZR	250		90 > 01	▪
	250	ESTRELLA	92 > 99	▪
EX-4	400		95 > 95	▪
KLE	400		91 > 94	▪
ZR	400	XANTHUS (ZR 400D1)	92 > 95	▪
EX	500	NINJA	94 > 97	▪
EX	500		94 > 96	▪

GPZ	500	S (AUSTRIA)	94 > 01	▪
GPZ	500		95 > 96	▪
GPZ	500		97 > 04	▪
KL	500	TENGAI (AUSTRIA)	89 > 91	▪
KLE	500		91 > 07	▪
KLR	500	(AUSTRIA)	87 > 88	▪
KX	500		86 > 86	▪
KX	500		87 > 88	▪
KLR	650	TENGAI	89 > 92	▪
KLR	650		87 > 94	▪
KLR	650		95 > 04	▪

KTM

GS	125		89 > 90	▪
GS	125		92 > 97	▪
GS	250		89 > 90	▪
	250	GS,EXC,ENDURO MODELS	91 > 91	▪
EXC	300		93 > 96	▪
MX	300		90 > 90	▪
MX	300		92 > 92	▪
LC4	350		92 > 95	▪
LC4	400		93 > 02	▪
LC4	600	SIX DAYS	92 > 92	▪

LAVERDA

	700	EL CID	90 > 90	▪

MAICO

	EV	ALL MODELS	91 > 91	▪

YAMAHA

YFM	90	RY RAPTOR	09 > 15	▪
YFM	300	GRIZZLY	12 > 13	▪

07YA55.SX	94	x 33,7	x 7,4
07YA55.SD	"	"	"

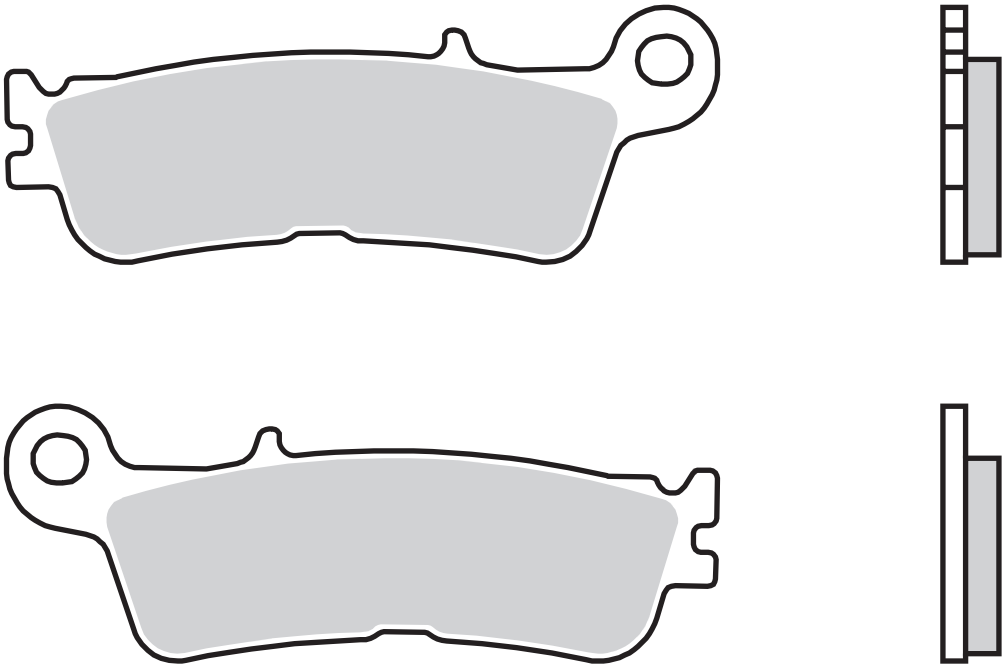

FANTIC

XE	125		23 > 23	▪
XX	125		22 > 23	▪
XEF	250		23 > 23	▪
XX	250		22 > 23	▪
XXF	250		22 > 23	▪
XEF	450	RALLY	23 > 23	▪
XEF	450		22 > 23	▪
XXF	450		22 > 23	▪

FANTIC

YZ	125		22 > 23	▪
YZ	250	F	21 > 23	▪
YZ	250		22 > 23	▪
WR	450	F EFI	21 > 21	▪
YZ	450	F	20 > 23	▪
YZ	450	FX	21 > 22	▪

07YA56.SD 113,7 x 36,8 x 8,4

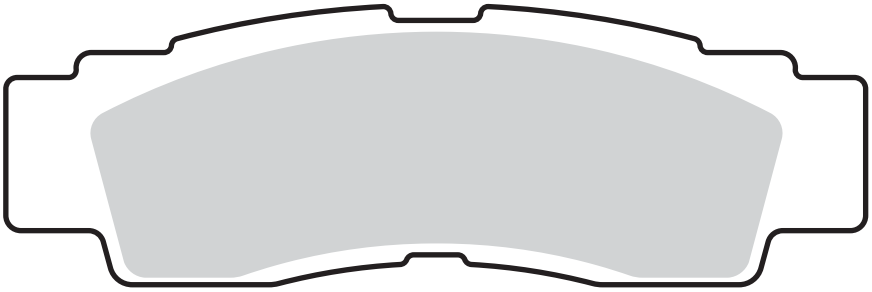

YAMAHA

YXE	1000		21 > 21	▪
YXZ	1000	EPS	16 > 20	▪
YXZ	1000	EPS SE	17 > 19	▪
YXZ	1000	EPS SPECIAL	20 > 20	▪
YXZ	1000	EPS SPECIAL EDITION	16 > 17	▪
YXZ	1000	EPS SS	17 > 20	▪
YXZ	1000	SS SPECIAL	20 > 20	▪
YXZ	1000	SS XTR	20 > 20	▪
	1000	WOLVERINE RMAX 4	21 > 21	▪
	1000	WOLVERINE RMAX 4 LE	21 > 21	▪
	1000	WOLVERINE RMAX 4 SE	21 > 21	▪

07YA57.SD 76,8 x 41,9 x 8,1
96,6 x 41,9 x 7,3

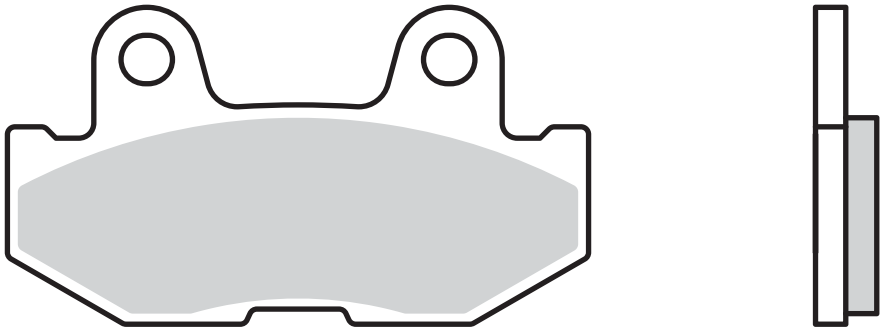

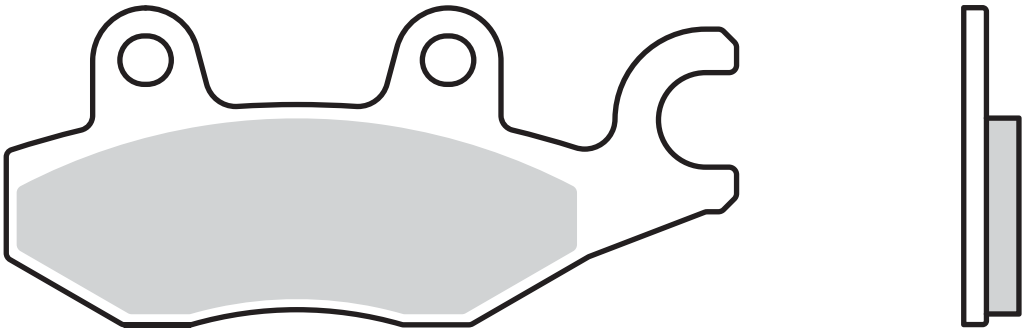

YAMAHA

YXC	700	VIKING VI EPS LEFT	15 > 21	▪
YXC	700	VIKING VI EPS SPECIAL EDITION LEFT	16 > 17	▪
YXC	700	VIKING VI LEFT	15 > 16	▪
YXE	700	WOLVERINE EPS LEFT	17 > 17	▪
YXE	700	WOLVERINE LEFT	16 > 18	▪
YXE	700	WOLVERINE R-SPEC EPS LEFT	16 > 18	▪
YXE	700	WOLVERINE R-SPEC EPS SE LEFT	16 > 16	▪
YXE	700	WOLVERINE R-SPEC EPS SPECIAL EDITION LEFT	17 > 17	▪
YXE	700	WOLVERINE R-SPEC LEFT	16 > 16	▪
YXM	700	VIKING EPS LEFT	14 > 21	▪
YXM	700	VIKING EPS SE LEFT	14 > 17	▪
YXM	700	VIKING EPS SPECIAL E LEFT	19 > 19	▪
YXM	700	VIKING EPS SPECIAL EDITION LEFT	16 > 16	▪
YXM	700	VIKING LEFT	14 > 20	▪
YXE	850	WOLVERINE X2 EPS LEFT	20 > 20	▪
YXE	850	WOLVERINE X2 LEFT	19 > 19	▪
YXE	850	WOLVERINE X2 R-SPEC LEFT	19 > 20	▪
YXE	850	WOLVERINE X2 XTR LEFT	20 > 20	▪
YXF	850	WOLVERINE X4 LEFT	18 > 20	▪
YXF	850	WOLVERINE X4 SE LEFT	19 > 19	▪
YXF	850	WOLVERINE X4 SPECIAL EDITION LEFT	18 > 18	▪
YXF	850	WOLVERINE X4 SPECIAL LEFT	19 > 19	▪
YXF	850	WOLVERINE X4 XTR LEFT	20 > 20	▪

07YA58.SD

77 x 42 x 8,1
96,6 x 41,9 x 7,3

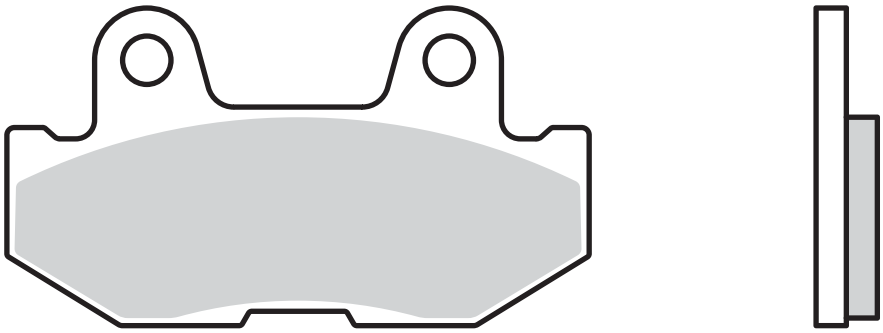

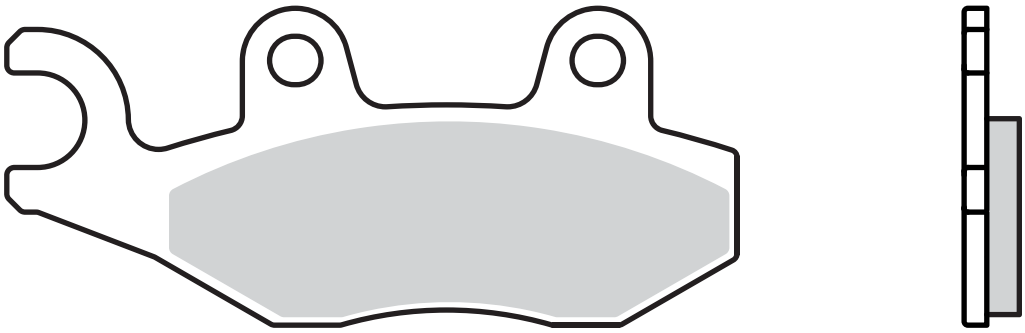

YAMAHA

YXC	700	VIKING VI EPS RIGHT	15 > 21	▪
YXC	700	VIKING VI EPS SPECIAL EDITION RIGHT	16 > 17	▪
YXC	700	VIKING VI RIGHT	15 > 16	▪
YXE	700	WOLVERINE EPS RIGHT	17 > 17	▪
YXE	700	WOLVERINE RIGHT	16 > 18	▪
YXE	700	WOLVERINE R-SPEC EPS RIGHT	16 > 18	▪
YXE	700	WOLVERINE R-SPEC EPS SE RIGHT	16 > 16	▪
YXE	700	WOLVERINE R-SPEC EPS SPECIAL EDITION RIGHT	17 > 17	▪
YXE	700	WOLVERINE R-SPEC RIGHT	16 > 16	▪
YXM	700	VIKING EPS RIGHT	14 > 21	▪
YXM	700	VIKING EPS SE RIGHT	14 > 17	▪
YXM	700	VIKING EPS SPECIAL E RIGHT	19 > 19	▪
YXM	700	VIKING EPS SPECIAL EDITION RIGHT	16 > 16	▪
YXM	700	VIKING RIGHT	14 > 20	▪
YXE	850	WOLVERINE X2 EPS RIGHT	20 > 20	▪
YXE	850	WOLVERINE X2 RIGHT	19 > 19	▪
YXE	850	WOLVERINE X2 R-SPEC RIGHT	19 > 20	▪
YXE	850	WOLVERINE X2 XTR RIGHT	20 > 20	▪
YXF	850	WOLVERINE X4 RIGHT	18 > 20	▪
YXF	850	WOLVERINE X4 SE RIGHT	19 > 19	▪
YXF	850	WOLVERINE X4 SPECIAL EDITION RIGHT	18 > 18	▪
YXF	850	WOLVERINE X4 SPECIAL RIGHT	19 > 19	▪
YXF	850	WOLVERINE X4 XTR RIGHT	20 > 20	▪

07YA59.SD 103,9x34,2x8,4

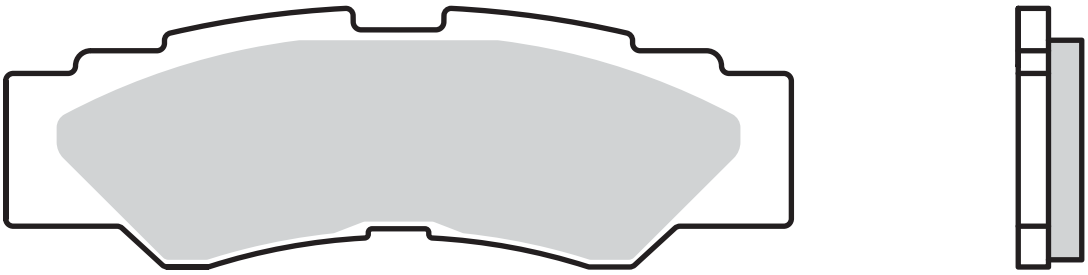

YAMAHA				
YXE	1000		21 > 21	▪
YXZ	1000	EPS	16 > 20	▪
YXZ	1000	EPS SE	17 > 19	▪
YXZ	1000	EPS SPECIAL	20 > 20	▪
YXZ	1000	EPS SPECIAL EDITION	16 > 17	▪
YXZ	1000	EPS SS	17 > 20	▪
YXZ	1000	SS SPECIAL	20 > 20	▪
YXZ	1000	SS XTR	20 > 20	▪
	1000	WOLVERINE RMAX 4	21 > 21	▪
	1000	WOLVERINE RMAX 4 LE	21 > 21	▪
	1000	WOLVERINE RMAX 4 SE	21 > 21	▪

07YA60.SP 100,9x45,4 x 10,3

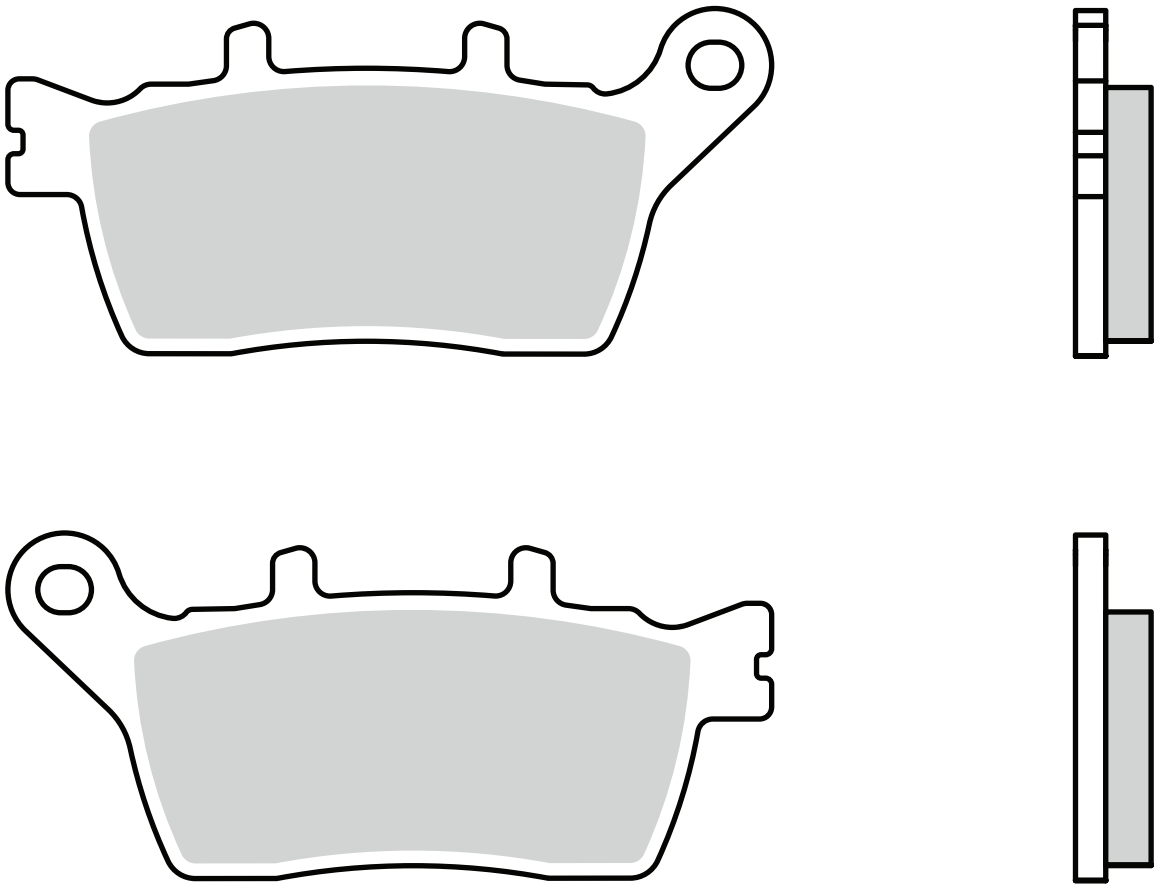

YAMAHA				
MXT	850	NIKEN	18 > 22	▪
MXT	850	NIKEN GT	19 > 22	▪

DISEGNI PASTIGLIE E APPLICAZIONE PER SCOOTER

BRAKE PAD DESIGNS AND APPLICATION ON SCOOTERS

LISTE DES APPLICATIONS SCOOTERS ET CROQUIS

ZEICHNUNGEN DER BREMSBELÄGE UND ANWENDUNG FÜR SCOOTER

DISEÑOS DE PASTILLAS Y SU APLICACIÓN EN SCOOTERS

brembo

07001.CC	94	x 36,2	x 8
07001.XS	"	"	"

3

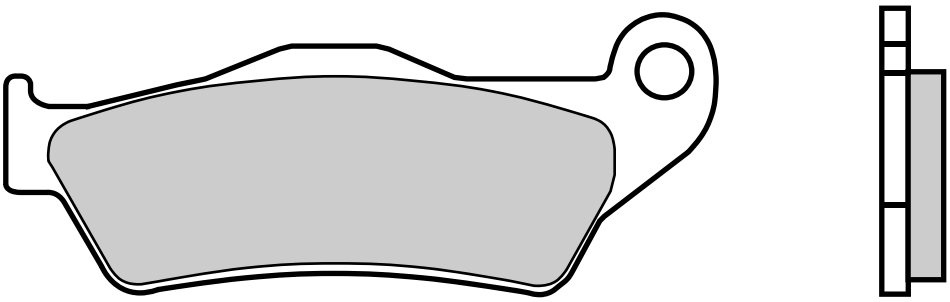

APRILIA

SRV	850		12 > 19	•

GILERA

	500	NEXUS	04 > 12	•
GP	800		08 > 15	•

ITALJET

	125	DRAGSTER	20 > 23	•
	200	DRAGSTER	20 > 23	•

MBK

XQ	125	THUNDER	01 > 04	•
YP	125	SKYLINER	01 > 12	•
YP	125	SKYLINER	99 > 00	•
XQ	150	THUNDER	02 > 03	•
	150	SKYLINER	01 > 03	•
	180	SKYLINER	04 > 07	•
	300	KILIBRE	03 > 08	• •

PIAGGIO VESPA

	500	X9 EVOLUTION	04 > 07	•
	500	X9 EVOLUTION ABS	04 > 07	•

SUZUKI

UH	125	BURGMAN	02 > 06	•
UH	150	BURGMAN	04 > 06	•

YAMAHA

XQ	125	MAXTER	01 > 05	•
YP	125	MAJESTY	01 > 11	•
YP	125	R MAJESTY	99 > 00	•
XQ	150	MAXTER	01 > 02	•
YP	150	MAJESTY	01 > 02	•
YP	180	R MAJESTY	03 > 03	•
YP	180	R MAJESTY	04 > 06	•
VP	300	VERSITY	03 > 04	• •
VP	300	VERSITY	05 > 06	•

07002.CC 39,7 x 49,5 x 6,3

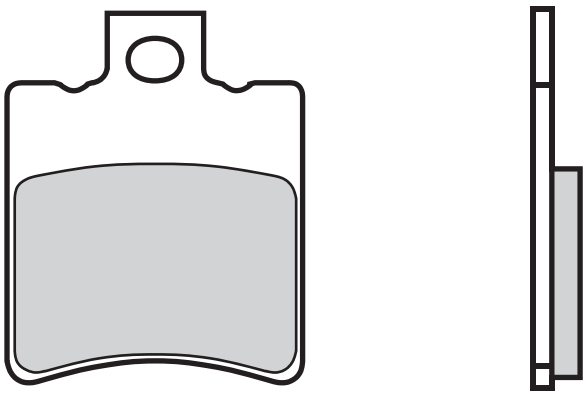

APRILIA

AC	50	RALLY	95 > 02	•	
LC	50	RALLY	96 > 01	•	•
SR	50	DITECH	01 > 06	•	
SR	50	RACING	00 > 04	•	
SR	50	REPLICA (LIQUID COOLED)	96 > 96	•	
SR	50	STEALTH, RACING	97 > 00	•	•
SR	50	STREET	05 > 12	•	
	50	AMICO, SCOOTER	92 > 92	•	
	50	AMICO,GL,GLE	93 > 98	•	
	50	BUSINESS	97 > 98	•	
	50	CLASSIC	96 > 99	•	
	50	CLUB	97 > 99	•	
	50	GULLIVER	96 > 00	•	
	50	MCGULLIVER	00 > 00	•	
	50	RALLY	95 > 01	•	
	50	SCARABEO DITECH	02 > 06	•	
	50	SCARABEO STREET	00 > 06	•	
	50	SCARABEO, 2ND SERIES	94 > 99	•	
	50	SONIC, GP	99 > 09	•	
	50	YOUNGER	97 > 97	•	
	125	LEONARDO	96 > 96	•	

ATALA

	25	CAROSELLO	97 > 97	•	
	50	CAROSELLO	97 > 01	•	
	50	HACKER	95 > 00	•	
	125	HACKER	98 > 98	•	

BENELLI

491	50	GT, SPORT	98 > 99	•	
491	50	NAKED	99 > 02	•	
491	50	RACING	99 > 04	•	•
491	50	RR, -GP	00 > 02	•	•
491	50	ST	01 > 02	•	
491	50	SUPERBIKE	99 > 04	•	•
K2	50	AIR	98 > 01	•	•
K2	50	LC	99 > 01	•	•
K2	50	NAMUR	99 > 99	•	•
	50	CHRONO	94 > 94	•	
	50	NEMO, QUADRA	94 > 94	•	
	50	PEPE	99 > 11	•	
K2	100	BIPOSTO	99 > 01	•	
LX	100	PEPE	02 > 06	•	
	100	NAKED	02 > 03	•	
666	125	BORN IN HELL	98 > 98		•
	125	ADIVA	00 > 05	•	
	125	VELVET, VELVET TOURING	99 > 99	•	
	150	ADIVA	00 > 05	•	
	150	VELVET, VELVET TOURING	00 > 12	•	
	250	VELVET, VELVET TOURING	99 > 08	•	
	400	VELVET DUSK	03 > 04		•

BETA

	50	ARK AIRCOOLED	99 > 12	•	
	50	ARK K SERIES	97 > 05	•	•
	50	ARK LC	99 > 12	•	•
	50	CHRONO 13	94 > 99	•	
	50	EIKON	04 > 07	•	
	50	QUADRA	95 > 96	•	
	50	TEMPO	99 > 99	•	
	50	TEMPO (13''WHEELS)	00 > 02	•	
	50	TEMPO (16''WHEELS)	00 > 02	•	
	125	EIKON	04 > 06	•	
	150	EIKON	04 > 04	•	

CPI

	50	GTR	03 > 09		•

DERBI

	50	VAMOS R (BREMBO CAL.)	95 > 95	•	

GARELLI

	50	FLO'	00 > 02	•	
	125	PANTHER	02 > 02		•
	150	PANTHER	02 > 02		•
	250	PANTHER	02 > 02		•

GENERIC

	50	TOXIC	07 > 16		•
	50	TRIGGER SM	06 > 14		•
	50	TRIGGER SM COMPETITION	08 > 14		•
	50	TRIGGER X	06 > 14		•
	50	TRIGGER X COMPETITION	08 > 12		•

GILERA

DT	50	STALKER	01 > 05	•	
NRG	50		94 > 95	•	
	50	EAGLET	97 > 99	•	
	50	ICE	02 > 05	•	
	50	STALKER	97 > 01	•	
	70	RUNNER MALOSSI	98 > 98	•	
	200	STALKER	97 > 01	•	

HERCULES

	50	GIPSY, SPLINTER, REGGAE	95 > 95	•	

HONDA

SFX	50	SPORT	96 > 04	•	
SGX	50	SKY DX	97 > 03	•	
SH	50	FIFTY, SCOOPY	00 > 03	•	
SH	50	T	97 > 97	•	
SXR	50		98 > 00	•	
SZX	50	X8R-S	98 > 04	•	
SZX	50	X8R-X	98 > 01	•	
	50	FORMULA	94 > 98	•	
	50	SKY CLASSIC	00 > 03	•	
	50	SKY VETRO	00 > 02	•	

HYOSUNG

GPS	125	D	00 > 03	•	
	125	BOOMER	03 > 03	•	
	125	EXCEED	02 > 06	•	
	125	GRAND PRIX	98 > 04	•	
	125	HYPER	99 > 09	•	
	150	EXCEED	02 > 04	•	
	150	GRAND PRIX	98 > 01	•	

ITALJET

	50	FORMULA	94 > 00	•	
	80	FORMULA	94 > 97	•	
	125	FORMULA	94 > 03	•	

KEEWAY

	125	ARN	06 > 08	•	
	150	ARN	06 > 08	•	

MACAL

	50	FLASH	99 > 99	•	

MALAGUTI

EL	50	CROSSER	97 > 00	•	
F-10	50	JET-LINE	94 > 98	•	
F-10	50	TIMEMACHINE	03 > 09	•	
F-10	50	WAP	02 > 09	•	
F-12	50	PHANTOM A.C.	99 > 03	•	
F-12	50	PHANTOM DIGIT	02 > 10	•	•
F-12	50	PHANTOM L.C. DD	99 > 09	•	•
F-12	50	RACING LIFE	03 > 09	•	•
F-12	50	TYRE TRACK	03 > 09	•	•
F-15	50	MECHATRONIC	03 > 08	•	•
SL	50	CENTRO	96 > 00	•	
	50	CIAK	00 > 09	•	
	50	CIAK TWIN DISK	02 > 09	•	•
	50	YESTERDAY	97 > 02	•	
F-12	100	PHANTOM A.C.	00 > 03	•	
F-12	100	PHANTOM TWIN DISK	02 > 03	•	•
	100	CIAK	00 > 01	•	•
F-18	125	WARRIOR	00 > 02	•	
	125	CIAK, CIAK MASTER	02 > 06	•	
F-18	150		00 > 03	•	•
	150	CIAK, CIAK MASTER	02 > 08	•	

MBK

	50	BOOSTER 12''	03 > 10	•	
	50	BOOSTER NAKED	04 > 16	•	
	50	BOOSTER SPIRIT	00 > 16	•	
	50	FLIPPER	99 > 04	•	
	50	MACH G	02 > 03	•	
YN	100	OVETTO	00 > 02	•	
	100	NITRO	00 > 03	•	
	125	DOODO	01 > 05	•	
	150	DOODO	01 > 01	•	

MOTRON

	50	SPIKE	97 > 98	•	
	50	STING	95 > 98	•	
	50	SYNCRO	97 > 98	•	
	50	THUNDER	95 > 98	•	

PEUGEOT

	50	BUXY (BREMBO CAL.)	94 > 97	•	
	50	SPEEDAKE (BREMBO CAL.)	94 > 01	•	
	50	SPEEDFIGHT LC, (BREMBO CAL.)	96 > 15	•	
	50	ZENITH LUXE	94 > 00	•	

PROTOS

	50	ELLISSE SCOOTERCAR	98 > 98	•	

QUADRO

D	350		11 > 15	•	

SIAM

	50	FALCON	97 > 97	•	
	50	SCROSS	97 > 97	•	

SUZUKI

AY	50	W	00 > 04	•	
AY	50	WR	00 > 05	•	

TOMOS

	50	REVIVAL	02 > 04	•	
	50	STREETMATE	03 > 05	•	

YAMAHA

BW	50	BUMP	97 > 02	•	
BW	50	NEXT GENERATION	96 > 07	•	
BW	50	SPORTS SPEC R	02 > 06	•	
BW	50	SPY	95 > 03	•	
YA	50	AXIS MOFA	97 > 02	•	
YN	50	NEO'S, LC	97 > 16	•	
	50	JOG R/RR	02 > 18	•	
	50	NEO'S 4	09 > 19	•	
	50	WHY	99 > 07	•	
	100	AEROX	00 > 06	•	
	100	NEO'S	00 > 02	•	
XN	125	TEOS	01 > 04	•	
	150	TEOS	02 > 05	•	

07003.CC 39,7 x 49,5 x 7

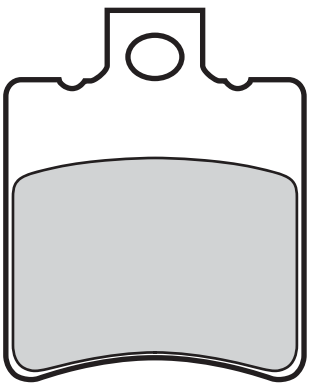

APRILIA

50	AREA 51	99 > 02	•	•
50	COMPAY	09 > 13	•	
50	HABANA/CUSTOM	99 > 02	•	
50	MOJITO RETRO	99 > 03	•	
50	MOJITO, MOJITO CUSTOM	99 > 12	•	
125	LEONARDO	97 > 98		•
150	LEONARDO	97 > 98		•

BENELLI

50	NAKED	02 > 02	•	

CPI

125	GTR, GTS	02 > 03		•
200	GTR, GTS	02 > 03		•

GILERA

50	DNA	01 > 07		•
50	RUNNER	97 > 05	•	
50	RUNNER SP, PUREJET	98 > 05	•	
50	STORM	94 > 98	•	
50	TYPHOON	93 > 95	•	
80	TYPHOON	95 > 99	•	
125	DNA	01 > 03		•
175	MAD MUD	02 > 02		•
180	DNA	01 > 03		•

PIAGGIO VESPA

LXV	50		08 > 08	•	
NRG	50	EXTREME	01 > 01	•	
NRG	50	MC2	97 > 99	•	
NRG	50	MC3 DD	02 > 05	•	•
NRG	50	MC3 DT	02 > 05	•	
NRG	50	POWER DD	05 > 05	•	•
NRG	50	POWER DD	06 > 16		•
NRG	50	PUREJET	05 > 05	•	•
NRG	50	PUREJET	06 > 07		•
NRG.1	50		94 > 95	•	
S	50	COLLEGE 4T	11 > 14	•	
TPH	50		93 > 95	•	
	50	FREE (DISC BRAKE VERSION)	97 > 99	•	
	50	STORM	94 > 95	•	
	50	TYPHOON	94 > 95	•	
	50	TYPHOON CATALYZED	02 > 08	•	•
	50	ZIP FAST RIDER	93 > 95	•	
	100	FREE	02 > 03	•	
LXV	125		08 > 11	•	
SKR	125		94 > 03	•	
	125	HEXAGON	94 > 95	•	
	125	TYPHOON CATALYZED	02 > 11	•	•
LX	150		08 > 11	•	
	150	HEXAGON	94 > 97	•	

PUCH

	50	STORM (AUSTRIA)	78 > 83	•	
	50	TYPHOON (AUSTRIA)	95 > 95	•	

07004.CC	50,2 x 53,2 x 7,8
07004.XS	" " "

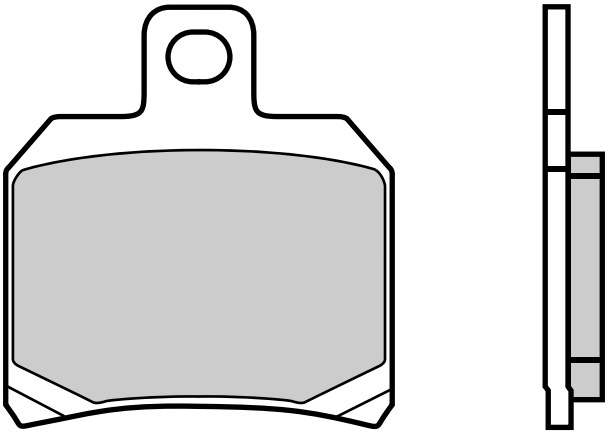

ADIVA

	250	AD	06 > 22	•	•

APRILIA

RS	50		06 > 11	•	

CPI

	50	GTR	03 > 09	•	
	125	X-LARGE	02 > 03	•	•
	200	X-LARGE	02 > 03	•	•

DERBI

	50	SENDA DRD PRO SM	05 > 11	•	
	125	SENDA DRD SM	10 > 14	•	

GILERA

	500	NEXUS	04 > 12		•

ITALJET

	125	DRAGSTER	20 > 23		•
	200	DRAGSTER	20 > 23		•

MALAGUTI

	125	MADISON 3	08 > 09		•
	250	MADISON 3 IE	08 > 11		•
GT	500	SPIDERMAX	04 > 10		•
RS	500	SPIDERMAX	09 > 11		•

MBK

XQ	125	THUNDER	01 > 04		•
YP	125	SKYLINER	01 > 12		•
	125	SKYCRUISER	06 > 14		•
XQ	150	THUNDER	02 > 03		•
	150	SKYLINER	01 > 03		•
	180	SKYLINER	04 > 07		•
	50	CITYSTAR	14 > 16		•
	50	SPEEDFIGHT 3 (LC)	10 > 16		•
	50	SPEEDFIGHT 3 RS (LC)	10 > 16		•
	50	SPEEDFIGHT 4 (LC)	15 > 16		•
	125	ACTIVE	13 > 13		•

PEUGEOT

	125	CITYSTAR	11 > 15		•
	125	DJANGO HERITAGE	14 > 16		•
	150	DJANGO HERITAGE	14 > 15		•
	200	CITYSTAR	13 > 16		•
	500	SATELIS	06 > 06	•	•

PIAGGIO VESPA

	125	X8	04 > 04		•
	125	X9	01 > 03	•	•
	125	X9 EVOLUTION LEFT	06 > 11		•
	125	X9 LEFT	04 > 11		•
	180	X9	02 > 06	•	•
	200	X8	04 > 04		•
	200	X9	03 > 11	•	•
	250	X9	00 > 04	•	•
BV	500		06 > 08	•	•
	500	BEVERLY CRUISER	08 > 12	•	•
	500	X9	01 > 03	•	•
	500	X9 EVOLUTION	04 > 07		•
	500	X9 EVOLUTION ABS	04 > 07		•

RIEJU

MRT	50	PRO	09 > 14	•	•
MRT	50	PRO SUPERMOTARD	09 > 17	•	•
SMX	50	PRO	08 > 09	•	
	50	TANGO	08 > 12	•	

SUZUKI

UH	125	BURGMAN	02 > 06		•
UH	150	BURGMAN	04 > 06		•

YAMAHA

VP	125	X-CITY	08 > 13		•
XQ	125	MAXTER	01 > 05		•
YP	125	MAJESTY	01 > 11		•
YP	125	XMAX	06 > 09		•
YP	125	XMAX	10 > 23		•
YP	125	XMAX SPORT ED.	11 > 13		•
XQ	150	MAXTER	01 > 02		•
YP	150	MAJESTY	01 > 02		•
YP	180	R MAJESTY	04 > 06		•

07005.CC 69,8 x 41 x 8,2

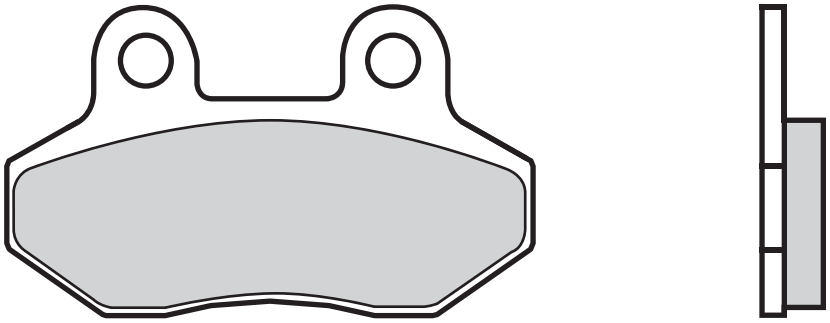

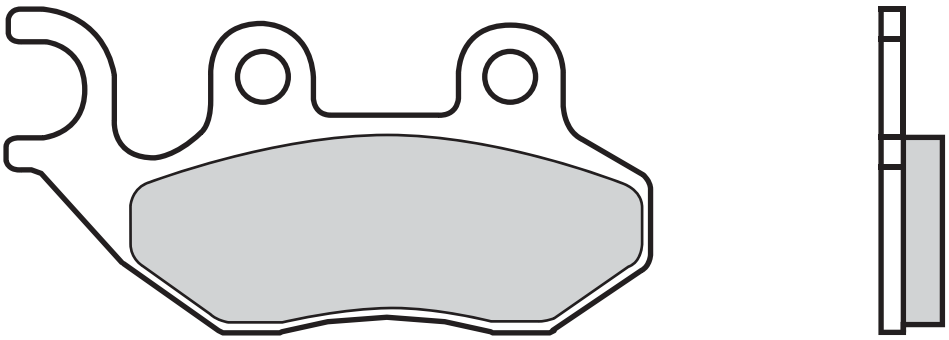

CAGIVA

	50	CITY	95 > 97	•

GARELLI

KRS	50		02 > 02	•
PMX	50	SPORT	00 > 00	•
	125	FREELAND	02 > 02	•
	125	T-REX	00 > 00	•
	150	FREELAND	02 > 02	•

PEUGEOT

	50	TWEET	10 > 13	•
	50	TWEET EVO	14 > 15	•
	50	TWEET EVO RS	14 > 17	•
	50	TWEET RS	10 > 13	•
LXR	125		10 > 13	•
	125	TWEET	10 > 13	•
	125	TWEET EVO	14 > 17	•
	125	TWEET EVO RS	14 > 16	•
	125	TWEET RS	10 > 13	•
	150	TWEET	10 > 13	•
	150	TWEET RS	10 > 13	•
LXR	200		10 > 11	•

PGO

PMS	50		99 > 03	•
PMX	50	NAKED	06 > 08	•
PMX	50	SPORT	01 > 08	•
	50	DR. BIG	01 > 06	•
	50	G-MAX	06 > 17	•
	50	LIBRA	10 > 10	•
	50	LIGERO	06 > 11	•
	50	T-REX	99 > 06	•
	100	MY BUBU	02 > 05	•
	110	T-REX	99 > 07	•
	125	CHARGE A, B	02 > 02	•
	125	LIGERO	06 > 11	•
	125	MY BUBU, YOUNG BUBU	02 > 05	•
	125	T-REX (2 STROKE)	99 > 16	•
	125	T-REX (4 STROKE)	99 > 02	•
	150	TR3	02 > 04	•
	150	T-REX	01 > 06	•
	EV	I-DEP	09 > 09	•

SYM

	50	ALLO	11 > 15	•
	50	CROX	14 > 15	•
	50	FIDDLE	09 > 14	•
	50	FIDDLE III	16 > 19	•
	50	JET 4 NAKED	11 > 13	•
	50	JET 4 R	11 > 13	•
	50	JET BASIX	07 > 09	•
	50	JET EURO X	05 > 12	•
	50	JET SPORT X	06 > 14	•
	50	JET SPORT X SR	06 > 14	•
	50	JET, ALPHA	95 > 97	•
	50	JUNGLE	96 > 02	•
	50	MASK	00 > 05	•
	50	MASK LC	00 > 05	•
	50	ORBIT II	12 > 13	•
	50	RED DEVIL	97 > 09	•
	50	SUPER FANCY	95 > 97	•
	50	SYMPHONY	09 > 15	•
	50	SYMPHONY SR	11 > 15	•
	50	SYMPHONY ST	15 > 15	•
	50	SYMPLY	08 > 14	•
	50	X'PRO	13 > 17	•
	100	JET	00 > 00	•
	100	JET EURO X	05 > 05	•
	100	JET SPORT X	05 > 05	•

	100	PARTY	97 > 00	•
	100	SUPER FANCY	95 > 00	•
	110	STAR	03 > 03	•
HD	125	EVO DT	10 > 10	•
HD2	125	EVO	14 > 14	•
	125	ALLO	11 > 15	•
	125	ATTILA	95 > 02	•
	125	CITYCOM	09 > 14	•
	125	CROX	14 > 15	•
	125	FIDDLE	09 > 16	•
	125	FIDDLE III	16 > 19	•
	125	JET 14	17 > 19	•
	125	JET 4	11 > 13	•
	125	MEGALO	02 > 05	•
	125	NEW DUKE	02 > 07	•
	125	SUPER DUKE	95 > 01	•

	125	SYMPHONY	09 > 15	•
	125	SYMPHONY EX	17 > 17	•
	125	SYMPHONY S	11 > 17	•
	125	SYMPHONY SR	11 > 17	•
	125	SYMPHONY ST	15 > 19	•
	125	SYMPLY	08 > 14	•
	125	X'PRO	14 > 16	•
H01	150		95 > 00	•
	150	ATTILA	00 > 03	•
	150	CROX	14 > 16	•
	150	JET 4	11 > 14	•
	150	SUPER DUKE	96 > 01	•
	150	SYMPHONY S	11 > 15	•
	150	SYMPHONY SR	11 > 15	•
HD	200	EVO	07 > 13	•
HD2	200	EVO	14 > 14	•

	200	FIDDLE II	11 > 13	•
	200	FIDDLE III	16 > 19	•
	200	JOYRIDE EVO	09 > 15	•
	300	CITYCOM	09 > 15	• •
	300	CITYCOM S	15 > 17	• •

ZERO

DS	EV	ZF6.0	10 > 12	•
DS	EV	ZF9.0	10 > 12	•
MX	EV		10 > 12	•
S	EV	ZF6.0	10 > 12	•
X	EV		10 > 12	•
XU	EV		11 > 12	•

07006.CC	78,9 x 46,9 x 7,3		
07006.XS	"	"	"

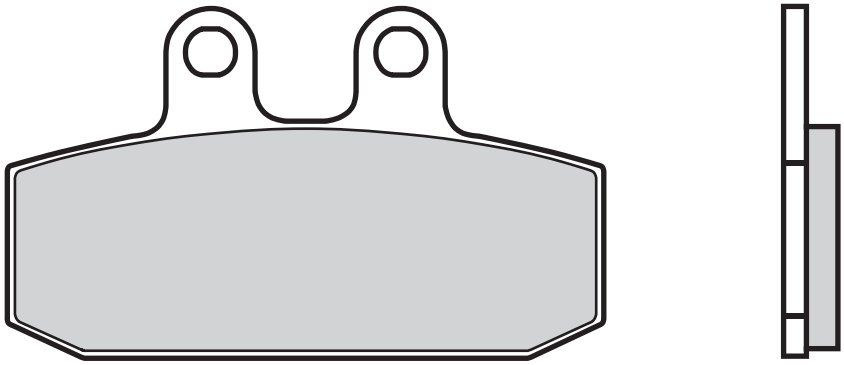

APRILIA

	125	LEONARDO (GRIMECA CAL.)	99 > 06	•
	125	SCARABEO, SCARABEO GT	99 > 03	•
	125	SPORTCITY (GRIMECA CAL.)	04 > 12	•
	150	LEONARDO (GRIMECA CAL.)	99 > 05	•
	150	SCARABEO	99 > 04	•
	200	SCARABEO, SCARABEO GT	02 > 03	•
	200	SPORTCITY	04 > 08	•
	250	LEONARDO (GRIMECA CAL.)	99 > 05	•
	250	SPORTCITY	06 > 08	•
	300	LEONARDO (GRIMECA CAL.)	05 > 06	•
	400	SCARABEO IE	07 > 08	•
	500	ATLANTIC LEFT	02 > 05	•
	500	SCARABEO	03 > 06	•
	500	SCARABEO CLASSIC	10 > 11	•
	500	SCARABEO IE	07 > 11	•

CAGIVA

	50	BLUES	89 > 89	•

DERBI

	125	RAMBLA	08 > 14	•
	300	RAMBLA	08 > 12	•

GILERA

	125	COUGAR	99 > 02	•

MALAGUTI

	125	RUNNER	87 > 87	•
	125	SPORT CITY CUBE	08 > 08	•
	200	SPORT CITY CUBE	08 > 08	•
	250	SPORT CITY CUBE	08 > 08	•
	300	SPORT CITY CUBE	08 > 08	•
GT	500	SPIDERMAX	04 > 10	•
RS	500	SPIDERMAX	09 > 11	•

SIMSON

	125	SCHIKRA	99 > 99	•

07007.CC 78,9 x 46,9 x 7,5

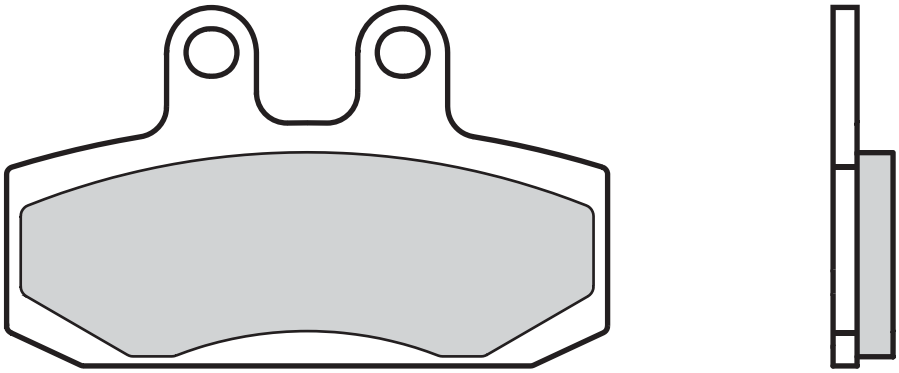

HONDA

SJ	50	BALI	93 > 98	•
EX	100	BALI	96 > 03	•
SJ	100	BALI	97 > 03	•

07008.CC 31,4 x 51,9 x 5,5

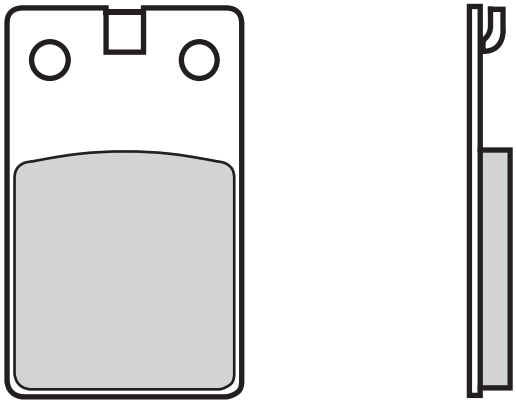

APRILIA

	50	RED ROSE	88 > 89	•	

BENELLI

	50	DEVIL	92 > 92	•	
	50	SPRING	92 > 92	•	

BETA

AE	50	FOUR TWIN	88 > 88	•	
ALP	50		91 > 00	•	
RV	50		88 > 88	•	
VRS	50		86 > 86	•	
ALP	125		90 > 90	•	
TR	125	32,33	86 > 87	•	
TR	125	34	88 > 88	•	
TR	240	33	86 > 88	•	
TR	260	34	86 > 88	•	
	260	SYNT	92 > 92	•	

FANTIC

	50	TRIAL	83 > 83	•	
HP1	125	STRADA	85 > 85	•	
	125	TRIAL	78 > 84	•	
	125	TRIAL PROFESSIONAL	87 > 87	•	•
	125	TRIAL PROGRESS 1	87 > 87	•	
	201	TRIAL	85 > 91	•	
	201	TRIAL PROGRESS 2	87 > 87	•	
	241	TRIAL PROGRESS 2	87 > 87	•	
	243	TRIAL	87 > 90	•	•
	301	TRIAL	85 > 91	•	
	301	TRIAL PROGRESS 2	87 > 87	•	
	303	TRIAL PROFESSIONAL	87 > 87	•	•
	343	TRIAL PROGRESS 2	87 > 87	•	•

GARELLI

	323	TRIAL	86 > 86	•	

GILERA

R	50		96 > 96	•	
	50	503	91 > 94	•	•
	50	BULLIT	90 > 97	•	

JCM

	125	OXYGENE	89 > 89	•	
	125	WEEK-END	89 > 89	•	
	233	VEGA	88 > 88	•	
	240	ENDURO	91 > 91	•	
	240	OXYGENE	89 > 89	•	
	240	WEEK-END	89 > 89	•	
	250	TRIAL	87 > 87	•	
	250	WEEK-END	91 > 91	•	
	325	OXYGENE	89 > 89	•	
	325	WEEK-END	89 > 89	•	
	333	VEGA	87 > 88	•	

KEEWAY

	125	SPEED	06 > 12	•	
	150	SPEED	06 > 09	•	

MALAGUTI

CH	50		86 > 86	•	
CR-1	50	CROSSER	95 > 96	•	
F-12	50	PHANTOM	94 > 98	•	
F-15	50	FIRE FOX	96 > 08	•	
	50	ENDURO DUNE	87 > 88	•	•
	50	FIFTY FULL, CX, TOP	85 > 85	•	
	50	FIFTY MISTRAL	90 > 95	•	
MGX	450	RONCO	87 > 11	•	

MONTESA

H7	360	ENDURO	86 > 86	•	

RIEJU

RS1	50		92 > 05	•	
	50	DRAG	92 > 92	•	

TGB

R	50	X	06 > 14	•	
	50	CORONA	03 > 05	•	

TOMOS

BT	50	S	89 > 89	•	
N	50	AT, BT	91 > 95	•	
CTX	80		89 > 89	•	

07009.CC 31,6 x 57,2 x 5,5

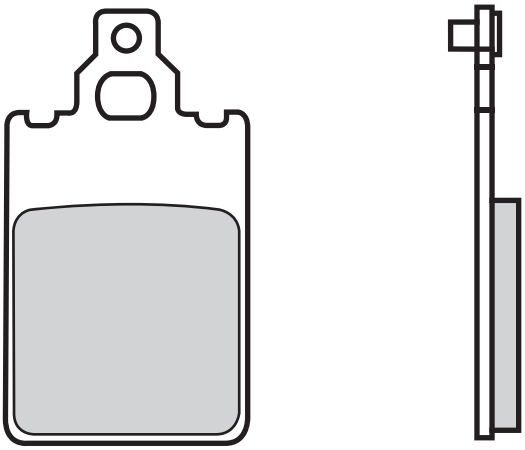

APRILIA

AF1	50	AE	86 > 96	•
AF1	50	EUROPA, FUTURA	90 > 92	•
	50	RED ROSE	90 > 94	•
	50	RED ROSE CLASSIC	92 > 94	•
	50	TUAREG	86 > 96	•
	50	TUAREG RALLY	90 > 96	•
	125	TUAREG WIND	88 > 88	•
	240	CLIMBER	89 > 90	•
	275	CLIMBER	89 > 90	•

BENELLI

	50	CHRONO	92 > 93	•

BETA

ALP	50		91 > 00	•
MX	50	ENDURO	92 > 92	•
ALP	125		90 > 90	•
TR	125	34	88 > 88	•
TR	260	34	86 > 88	•

DERBI

GPR	75	SPORT	92 > 92	•
	75	GPR	89 > 89	•

FANTIC

	50	FAST	88 > 88	•
	50	OASIS	90 > 90	•
	75	OASIS	89 > 89	•

GARELLI

	50	SAHEL	91 > 91	•

KTM

GO	50		94 > 97	•

MALAGUTI

F-12	50	PHANTOM L.C.	94 > 98	•
F-15	50	FIRE FOX L.C.	96 > 08	•
MDX	50	GOLD ENDURO	87 > 87	•
MLX	50	ENDURO	87 > 87	•
	50	CENTRO	93 > 96	•

PEUGEOT

XPLD	50	AV	90 > 90	•

YAMAHA

DT	50	R	98 > 03	•

07010.CC 74,9 x 36,1 x 7,5

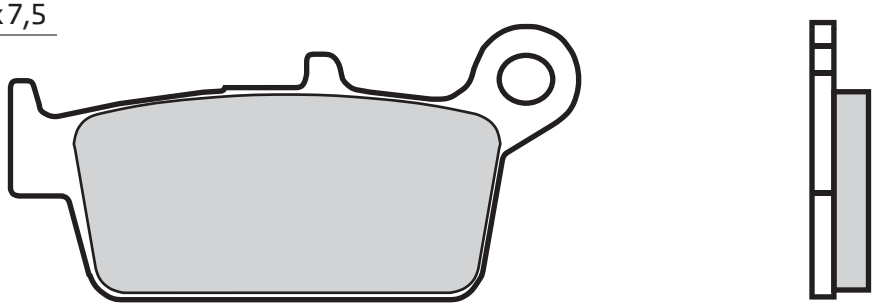

PEUGEOT

SV	50	GEO	92 > 92	•
SV	80	GEO	91 > 92	•
SV	125	GEO	91 > 92	•

07011.CC 74,9 x 36,1 x 9

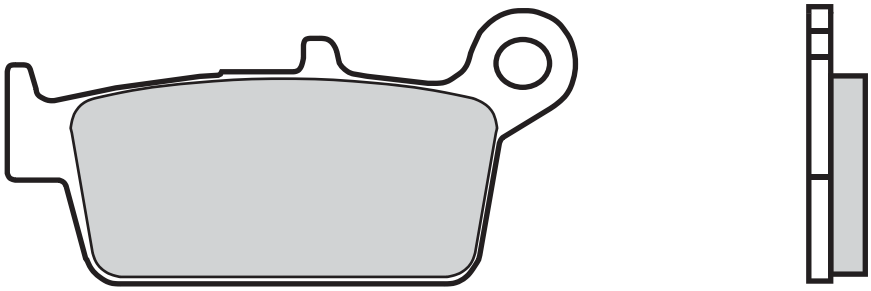

DAELIM

	50	BESBI	07 > 07	•

ENDRESS

EMR	50		95 > 95	•

HONDA

CRM	50		88 > 92	•
CRM	50		93 > 96	•
NH	50	LEAD	94 > 94	•
NS-1	75		92 > 00	•
	75	YUPY	90 > 95	•
NSR	80	R	87 > 92	•
NSR	80	R	93 > 95	•

ITALJET

	125	AMARCORD	08 > 16	•

JINCHENG

JC	125	2B	97 > 97	•

KYMCO

CX	50	CURIO SUPER	94 > 97	•
DD	50	SNIPER	94 > 96	•
K12	50		95 > 00	•
KB	50		95 > 00	•
ZX	50	FEVER	96 > 01	•
	50	COBRA CROSS	01 > 06	•
	50	COBRA EXCLUSIVE	01 > 04	•
	50	COBRA RACER	01 > 04	•
	50	EASY	01 > 01	•
	50	FILLY LX	01 > 01	•
	50	HEROISM	95 > 96	•
	50	SCOUT	95 > 00	•
	50	TOPBOY ON/OFF ROAD	96 > 05	•
	50	TOPBOY RACER/ CROSS	01 > 05	•
	50	YUP	01 > 01	•
KB	100		99 > 00	•
	100	TOPBOY ON/OFF ROAD	99 > 00	•
	150	FREEWAY	95 > 00	•

MOTOR UNION

JC	125	2B DEER	98 > 99	•

PEUGEOT

SV	50	GEO	93 > 99	•
SV	50	L	93 > 93	•
SV	80	GEO	93 > 98	•
SV	125	C EXECUTIVE	96 > 98	•
SV	125	EXECUTIVE	94 > 95	•
SV	125	GEO	93 > 98	•

07012.CC	76,5 x 41,9 x 7,3 94,4 x 42,1 x 7,3
07012.XS	" " "

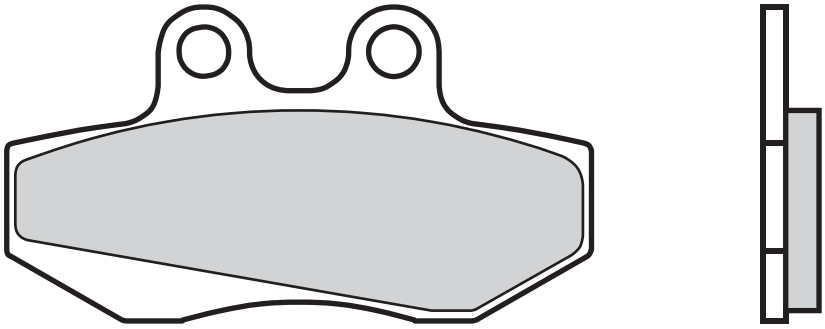

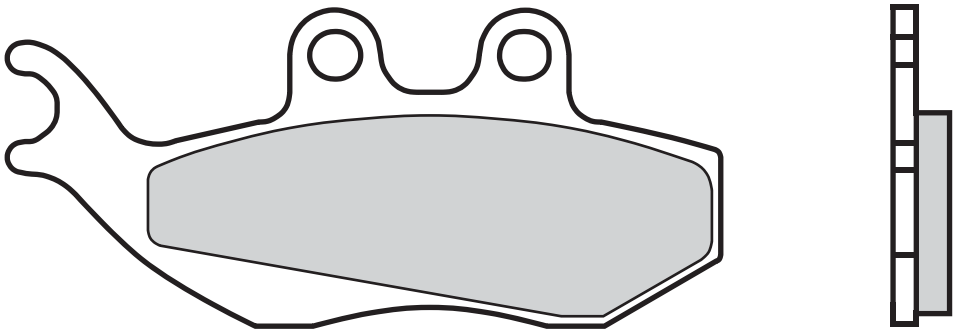

APRILIA

MX	50		03 > 10	•
RS	50	REPLICA	00 > 05	•
RX	50	RACING	04 > 06	•
RX	50		90 > 05	•
ETX	125		99 > 92	•
	125	PEGASO	92 > 99	•

BENELLI

	400	VELVET DUSK	03 > 04	•

BETA

RR	50	ENDURO ALU	04 > 07	•
RR	50	SUPERMOTARD ALU	04 > 05	•

CPI

	50	GTR	02 > 02	•
	50	GTS	02 > 03	•
	125	GTR, GTS	02 > 03	•
	200	GTR, GTS	02 > 03	•

FACTORY

RP	50	DESERT	04 > 04	•
SM	50	CHRONO	04 > 04	•
SP	50	CHRONO	04 > 04	•
YR	50	DESERT	04 > 04	•

GILERA

	50	DNA	01 > 07	•
FX	125	RUNNER (GRIMECA CAL.)	00 > 05	•
FX	125	RUNNER SP (GRIMECA CAL.)	00 > 03	•
VX	125	RUNNER 4T (GRIMECA CAL.)	01 > 12	•
	125	DNA	01 > 03	•
	175	MAD MUD	02 > 02	•
FXR	180	RUNNER	98 > 99	•
FXR	180	RUNNER (GRIMECA CAL.)	00 > 03	•
FXR	180	RUNNER SP (GRIMECA CAL.)	00 > 00	•
VXR	180	RUNNER 4T (GRIMECA CAL.)	01 > 08	•
	180	DNA	01 > 03	•
FX	200	RUNNER SP	98 > 01	•
VXR	200	RUNNER 4T (GRIMECA CAL.)	01 > 09	•

MALAGUTI

XSM	50		03 > 14	•
R	125	MADISON	99 > 09	•
	150	MADISON	99 > 03	•
	180	MADISON	02 > 02	•
S	200	MADISON	03 > 06	•

PIAGGIO VESPA

GTX	125	SUPERHEXAGON (GRIMECA CAL.) (11''WHEELS)	00 > 00	•
LX	125	HEXAGON	99 > 00	•
LX	125	SKIPPER, ST	99 > 04	•
LX4	125	HEXAGON	99 > 07	•
GTX	180	SUPERHEXAGON (GRIMECA CAL.) (11''WHEELS)	00 > 00	•
LXT	180	HEXAGON	99 > 00	•
GT	250	HEXAGON	99 > 03	•
GTX	250	SUPER HEXAGON	01 > 02	•
RS1	50	CASTROL	01 > 03	•

07013.CC 31,6 x 51,1 x 5,5

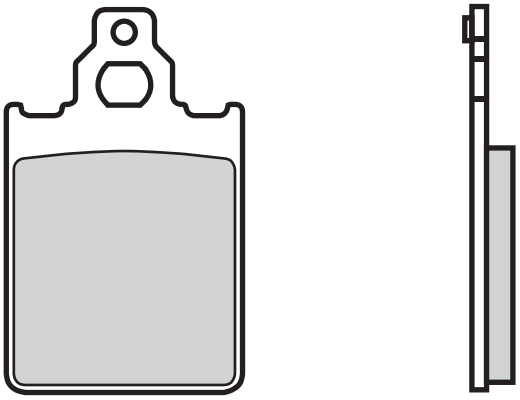

APRILIA

SR	50	REPLICA	94 > 96	•

CAGIVA

	50	PRIMA	93 > 94	•
	80	CITY	93 > 95	•
	80	PRIMA	92 > 92	•

ITALJET

	50	FORMULA	94 > 00	•
	80	FORMULA	94 > 97	•
	125	FORMULA	94 > 03	•

PIAGGIO VESPA

	50	QUARTZ	92 > 96	•
	80	SKIPPER	93 > 95	•
PX	125		02 > 11	•
	125	SKIPPER	93 > 95	•
	150	SKIPPER	93 > 03	•

07014.CC 84,9 x 42,4 x 7,5
55,8 x 34,9 x 9,7

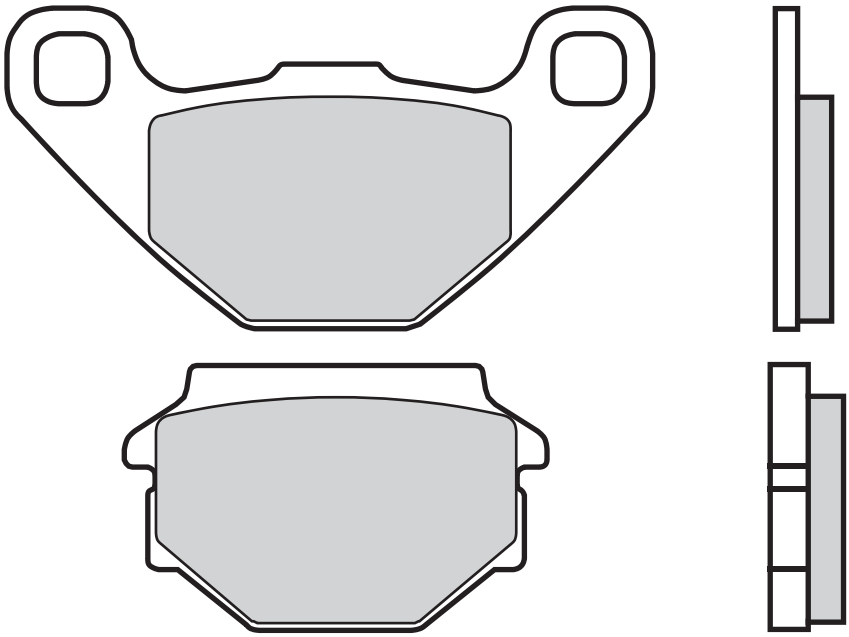

APRILIA

RX	125		92 > 92	•

FANTIC

	50	BIG WHEEL	93 > 93	•
	50	GRINTA	95 > 96	•
	50	LEADER	95 > 95	•

MZ

	660	(MUZ) BAGHIRA	96 > 00	•
	660	(MUZ) BLACK PANTHER	00 > 06	•
	660	(MUZ) MASTIFF	96 > 06	•
	660	(MUZ) STREET MOTO	00 > 06	•
	660	(MUZ) SUPER MOTO	07 > 07	•

SACHS

XTC	125		99 > 07	•
XTC-N	125		99 > 07	•
ZX	125		99 > 02	•
ZZ	125		99 > 02	•
	125	X-ROAD	05 > 07	•
	500	MADASS	05 > 08	•
	650	ROADSTER V1.6	01 > 05	•
	800	ROADSTER V2	00 > 05	•

SIMSON

	125	RS	01 > 01	•
	125		01 > 01	•

07015.CC

84,9 x 42,4 x 6,5
55,8 x 34,9 x 8,7

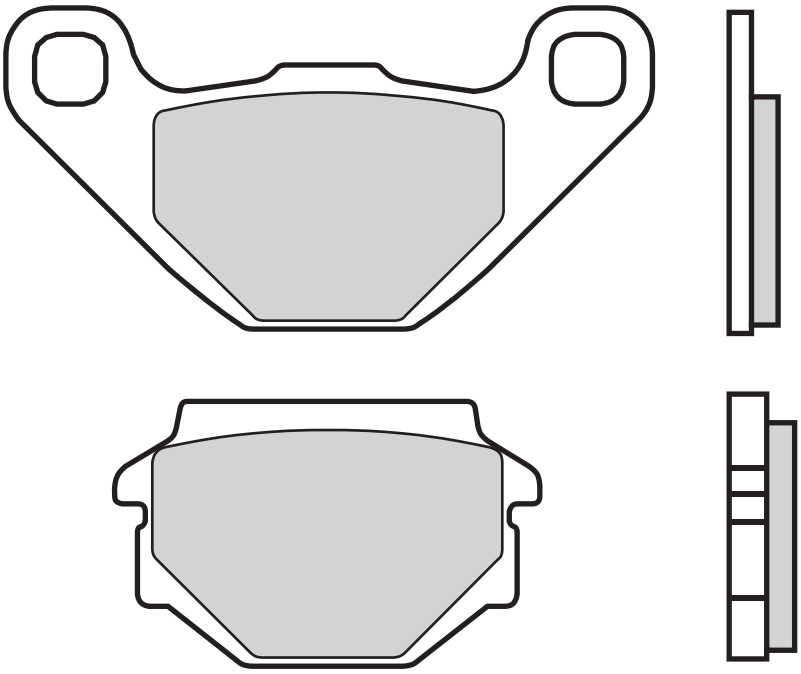

APRILIA

MX	125	SUPERMOTO	07 > 07	•
MX	125		04 > 07	•
SX	125		08 > 13	•
	125	PEGASO	92 > 99	•
	125	TUAREG RALLY	86 > 92	•
	600	PEGASO	90 > 92	•
	650	PEGASO	92 > 94	•

CAGIVA

WMX	50		89 > 89	•

KYMCO

	125	AGILITY CITY	11 > 17	•

MALAGUTI

F-10	50		92 > 93	•

PEUGEOT

SV	50	ROLAND GARROS	93 > 93	•
SV	50	SPORT	93 > 93	•

07016.CC

58,8 x 44,5 x 9,5

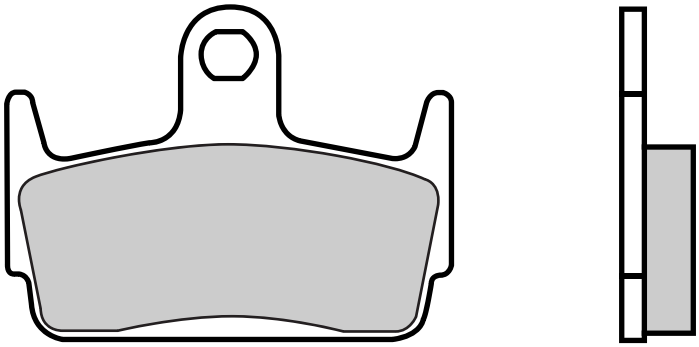

APRILIA

SZX	50	X8R-S	98 > 04	•
SZX	50	X8R-X	98 > 01	•

KYMCO

DD	50	SNIPER	94 > 96	•
	150	HEROISM	95 > 97	•

SYM

	50	JET SPORT X SR	06 > 14	•

07017.CC 31,5 x 49 x 7

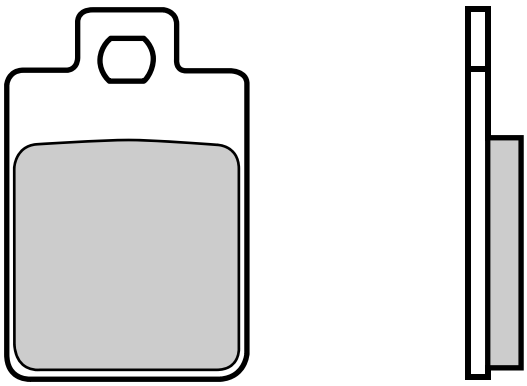

GILERA

	50	EASY MOVING	96 > 11	•
	50	TYPHOON	96 > 01	•
	125	TYPHOON	96 > 00	•

PIAGGIO VESPA

	25	ZIP II CAT DT	01 > 01	•
NRG	50		96 > 00	•
NTT	50		96 > 96	•
RST	50	SFERA	95 > 99	•
TPH	50		96 > 97	•
	50	FREE (DISC BRAKE VERSION)	93 > 96	•
	50	STORM	96 > 97	•
	50	TYPHOON	96 > 05	•
	50	ZIP II	01 > 15	•
	50	ZIP II CAT DT	01 > 12	•
	80	SKIPPER	96 > 94	•
	80	TYPHOON	96 > 99	•
TPH	125		96 > 03	•
	125	SKIPPER	96 > 98	•
	125	TYPHOON	96 > 03	•

PUCH

	50	TYPHOON (AUSTRIA)	96 > 96	•
	125	TYPHOON (AUSTRIA)	82 > 82	•

07018.CC 59,6 x 43,7 x 9,1

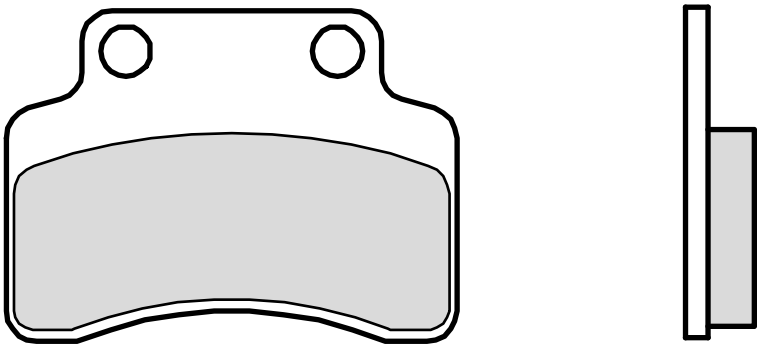

BENELLI

50	49X (QUATTRO NOVE)	08 > 13	•

CAGIVA

50	NAG	08 > 08	•
125	BRILLO	08 > 08	•

CPI

50	ARAGON CLUB	07 > 09	•
50	ARAGON GP	06 > 09	•
50	ARAGON SP	07 > 09	•
50	FREAKY	07 > 07	•
50	HUSSAR	03 > 06	•
50	OLIVER	03 > 12	•
50	OLIVER CITY	03 > 12	•
50	OLIVER SPORT	03 > 12	•
50	POPCORN	03 > 06	•
125	ARAGON GP	07 > 12	•

GARELLI

GSP	50	12 > 12	•
50	FLEXI	12 > 12	•
50	XO	12 > 12	•

GENERIC

50	IDEO	06 > 13	•
50	ROC	08 > 11	•
50	STROKE	08 > 12	•
50	XOR	06 > 13	•
125	SOHO	07 > 16	•
125	STROKE	08 > 15	•
125	XOR	07 > 11	•

ITALJET

SX1	50	08 > 10	•

KEEWAY

F-NKD	50	10 > 11	•
RY8	50	07 > 09	•
RY8	50	10 > 16	•
50	FLASH ELECTRIC	10 > 12	•
50	FOCUS	06 > 15	•
50	MATRIX	06 > 15	•
50	MATRIX ELECTRIC	10 > 15	•
50	MATRIX RACING SPORT	10 > 16	•
125	FOCUS	06 > 08	•
125	MATRIX	06 > 08	•
125	MATRIX RACING SPORT	10 > 16	•
150	FOCUS	06 > 09	•
150	MATRIX	06 > 08	•
150	MATRIX RACING SPORT	10 > 12	•

KYMCO

50	CALYPSO	97 > 99	•
50	HEROISM	97 > 99	•
125	CALYPSO	99 > 99	•
125	HEROISM	95 > 97	•
150	HEROISM	95 > 97	•

PEUGEOT

50	VIVACITY SPORTLINE	11 > 11	•
SV	80	96 > 98	•
EV	E-VIVACITY	11 > 15	•

TGB

GT	50	VELOCE	09 > 12	•

07019.CC 35,3 x 48,8 x 6,9
07019.XS " " "

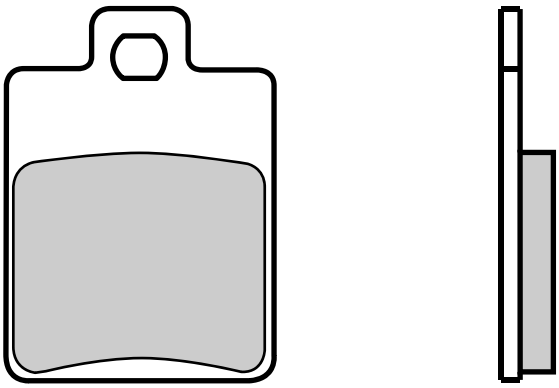

DERBI

50	SONAR	10 > 11	•

PIAGGIO VESPA

50	ZIP RST	96 > 97	•

07020.CC	50,6 x 53,4 x 9,4
07020.XS	" " "

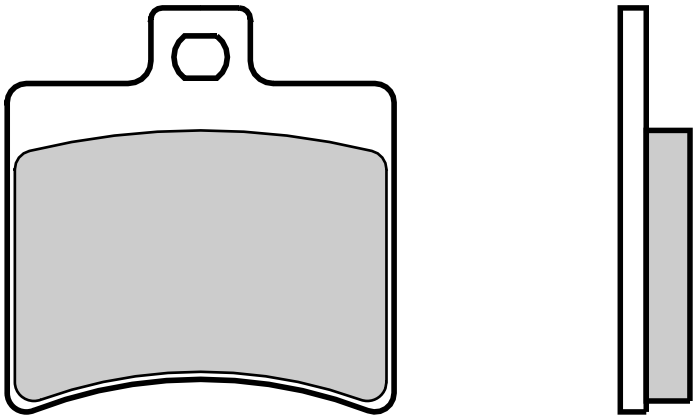

3

APRILIA

SR	50	DITECH	01 > 06	•
SR	50	RACING	00 > 04	•
SR	50	STREET	05 > 12	•
	50	SCARABEO DITECH	02 > 06	•
RS	125		06 > 12	•
	125	ATLANTIC	03 > 14	•
	125	SCARABEO, SCARABEO GT	04 > 10	•
	125	SCARABEO, SCARABEO GT	99 > 03	•
	125	SPORTCITY (GRIMECA CAL.)	04 > 12	•
	125	SPORTCITY (HENGTONG CAL.)	04 > 12	•
	150	SCARABEO	99 > 04	•
	150	SCARABEO, SCARABEO GT	04 > 05	•
	200	ATLANTIC	03 > 06	•
	200	SCARABEO	07 > 09	•
	200	SCARABEO CLASS	10 > 12	•
	200	SCARABEO IE	12 > 12	•
	200	SCARABEO, SCARABEO GT	02 > 03	•
	200	SPORTCITY	04 > 08	•
	250	ATLANTIC	07 > 12	•
	250	LEONARDO	99 > 05	•
	250	LEONARDO (GRIMECA CAL.)	99 > 05	•
	250	SCARABEO, SCARABEO IE	06 > 11	•
	250	SPORTCITY	06 > 08	•
	300	SCARABEO SPECIAL	10 > 11	•
	400	SCARABEO IE	07 > 08	•
	500	ATLANTIC LEFT	02 > 05	•
	500	ATLANTIC SPRINT	06 > 10	•
	500	SCARABEO	03 > 06	•
	500	SCARABEO CLASSIC	10 > 11	•
	500	SCARABEO IE	07 > 11	•

BETA

	50	EIKON	04 > 07	•
	125	EIKON	04 > 06	•
	150	EIKON	04 > 04	•

DERBI

	125	RAMBLA	08 > 14	•
	300	RAMBLA	08 > 12	•

HYOSUNG

GD	250	EXIV-R	15 > 17	•
GT	250	IR	15 > 15	•
GT	300	R	16 > 17	•
GT	650	IR	15 > 15	•

KEEWAY

	125	CITYBLADE	17 > 19	•

MALAGUTI

F-18	125	, WARRIOR	00 > 02	•
R	125	MADISON	99 > 09	•
	125	PHANTOM MAX	04 > 08	•
	125	SPORT CITY CUBE	08 > 08	•
	150	MADISON	99 > 03	•
	180	MADISON	02 > 02	•
S	200	MADISON	03 > 06	•
	200	PHANTOM MAX	04 > 05	•
	200	SPORT CITY CUBE	08 > 08	•
RS	250	MADISON	05 > 11	•
	250	MADISON	99 > 04	•
	250	PASSWORD	06 > 08	•
	250	PHANTOM MAX	05 > 08	•
	250	SPORT CITY CUBE	08 > 08	•
	300	SPORT CITY CUBE	08 > 08	•
K	400	MADISON	02 > 11	•

07021.CC	53,6 x 50,7 x 7,9		
07021.XS	"	"	"

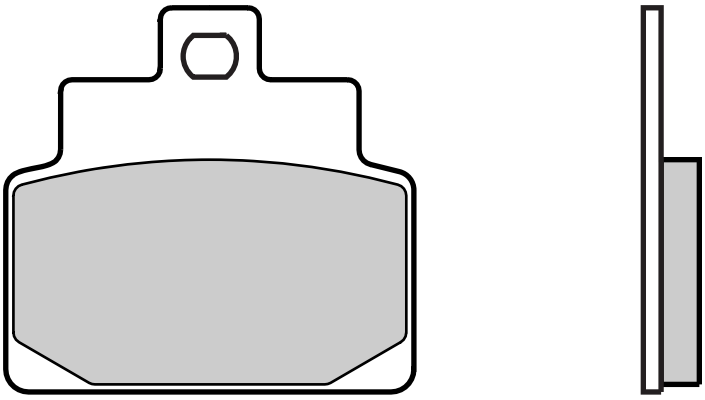

3

APRILIA

	50	SCARABEO 4T	04 > 09	•	
	100	SCARABEO	00 > 06	•	
	100	SCARABEO 4T	03 > 11	•	
	100	SCARABEO NET	10 > 14	•	
SR	125		99 > 03	•	
	125	HABANA/CUSTOM	00 > 02	•	
	125	LEONARDO	99 > 06	•	•
	125	LEONARDO (GRIMECA CAL.)	99 > 06		•
	125	MOJITO, MOJITO CUSTOM	02 > 12	•	
SR	150		00 > 03	•	
	150	LEONARDO	99 > 05	•	•
	150	LEONARDO (GRIMECA CAL.)	99 > 05		•
	250	LEONARDO	99 > 05	•	
	300	LEONARDO (GRIMECA CAL.)	05 > 06		•

07022.CC	84,8 x 43 x 8,6 64 x 36,7 x 11
07022.XS	" " "

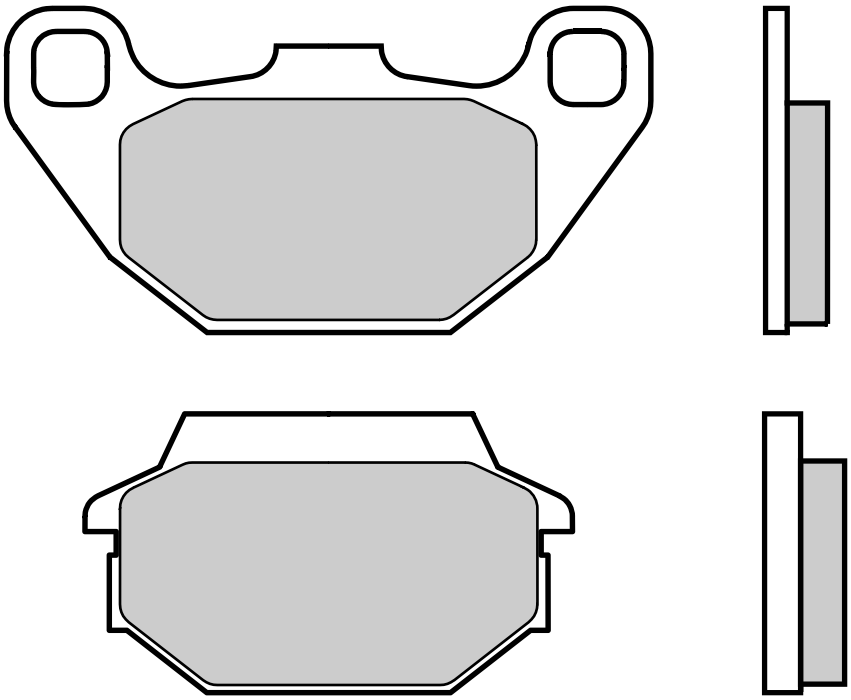

KYMCO

	50	AGILITY (4T) R16	06 > 15	•
	50	MXER	03 > 07	•
	50	MXU	05 > 10	•
	50	PEOPLE	99 > 06	•
	50	SUPER-8	08 > 16	•
	50	SUPER-9 L/C	02 > 07	•
S	125	PEOPLE	05 > 08	•
	125	AGILITY 16+	14 > 16	•
	125	MXER	03 > 07	•
	125	PEOPLE	01 > 09	•
	125	PEOPLE ONE I	14 > 16	•
	125	SUPER-8	08 > 15	•
	125	SUPER-9	00 > 01	•
	150	MXER	03 > 13	•
	150	MXU	05 > 17	•
	150	PEOPLE	01 > 06	•
S	200	PEOPLE	05 > 07	•
	200	AGILITY 16+	14 > 17	•
	200	AGILITY R16	11 > 15	•
	250	SUPER-9	00 > 05	•

LAVERDA

	125	PHOENIX	01 > 04	•
	150	PHOENIX	01 > 04	•
	200	PHOENIX	01 > 04	•

SYM

HD	125		04 > 10	•
	125	JOYRIDE	01 > 06	•
	150	JOYRIDE	01 > 06	•
HD	200		04 > 06	•
	200	JOYRIDE	01 > 08	•
	500	GT	07 > 04	•

07023.CC 105 x 43,8 x 7,9
65,8 x 36,5 x 12,7

3

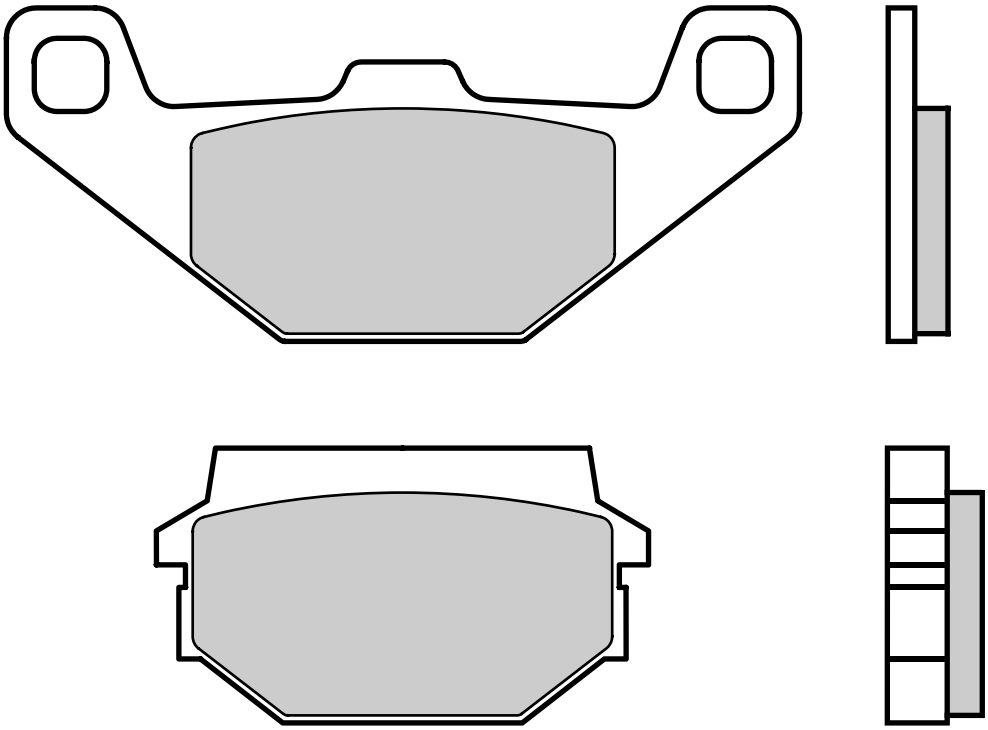

SYM

125 HUSKY	99 > 05	•
150 HUSKY	99 > 02	•

07024.CC 41,1 x 45 x 8

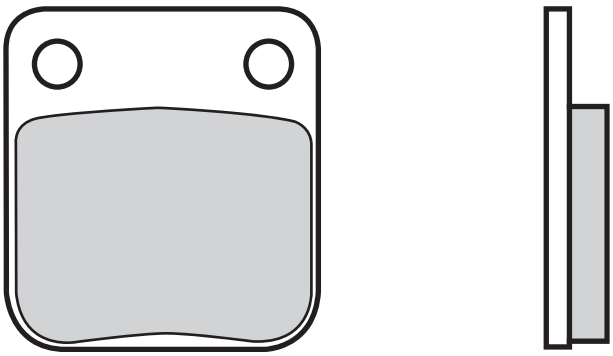

DAELIM

SE	50	CORDI	06 > 12	•	
	50	DELFINO	99 > 99	•	
	50	E-FIVE	03 > 08	•	
	50	HISTORY, S-FIVE	01 > 01	•	•
	50	MESSAGE II	02 > 02	•	
	50	TAPO	99 > 04	•	
	50	VIVO	99 > 99	•	
	100	DELFINO	99 > 04	•	
NS	125	II	00 > 00	•	
SL	125	U3 FI	07 > 09		•
	125	ALTINO	02 > 04	•	
	125	DLX, OTELLO DLX	01 > 02	•	•
	125	HISTORY	01 > 06	•	•
	125	MESSAGE II	00 > 00	•	
	125	OTELLO	08 > 08		•
	125	OTELLO	99 > 00	•	
	125	S2	06 > 08		•
	125	S2 FI	07 > 15		•
	250	S2	06 > 10		•

HONDA

CRM	50		88 > 92	•
MB	50	S	80 > 82	•
MBX	50		80 > 82	•
MRX	50		88 > 92	•
SP	50		91 > 91	•
CB	80		80 > 81	•

PEUGEOT

	50	VIVACITY	08 > 14	•

SACHS

	50	MADASS 4T	05 > 09	•
	125	MADASS	09 > 09	•

07025.CC 89.9 x 49 x 9

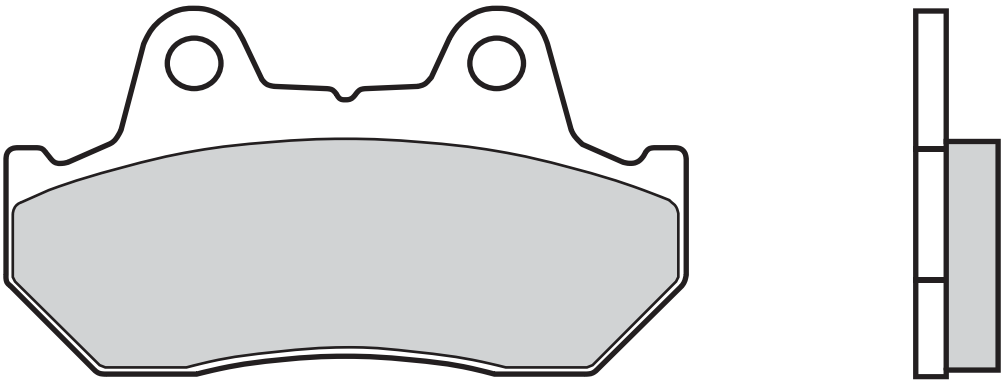

HONDA

CN	250		93 > 04	•
CN	250	HELIX (FUSION)	92 > 92	•
CN	250	SCOOTER	88 > 92	•

07026.CC 84,9 x 42,4 x 7,8
47,4 x 37 x 10

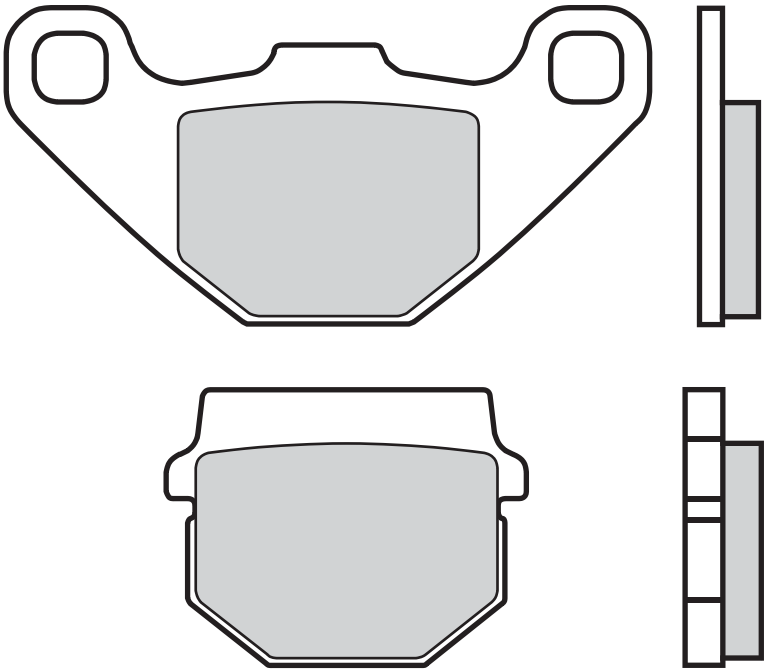

ADLY

RS	50	SUPER SONIC	06 > 08	•	•
	50	PANTHER	01 > 09	•	
	50	SILVER FOX	06 > 09	•	
	50	SUPER SONIC	00 > 05	•	
	50	THUNDERBIKE	97 > 09	•	
	100	PANTHER	01 > 06	•	
	100	SILVER FOX	06 > 06	•	
	100	SUPER SONIC	01 > 05	•	
	100	THUNDERBIKE	01 > 04	•	•
	125	SUPER SONIC	01 > 05	•	
	125	THUNDERBIKE	01 > 04	•	•

EASY RIDER

	50	EASY RIDER	99 > 99	•	

GILERA

	50	EAGLET	97 > 99		•

KREIDLER

	25	FLORETT XL	99 > 06	•	
	50	FLORETT	99 > 06	•	

MALAGUTI

	125	BLOG	10 > 10		•
	125	MONTE	20 > 20		•
	160	BLOG	10 > 11		•

PEUGEOT

	50	BUXY (HENGTONG CAL.)	94 > 97	•	
	50	KISBEE	10 > 14	•	
	50	KISBEE RS	11 > 17	•	
	50	SPEEDAKE (HENGTONG CAL.)	94 > 01	•	
	50	SPEEDFIGHT LC (HENGTONG CAL.)	96 > 15	•	
	50	SQUAB (HENGTONG CAL.)	94 > 04	•	
	50	TREKKER OFFROAD	99 > 01	•	
	50	VIVACITY (HENGTONG CAL.)	05 > 07	•	
	100	VIVACITY (HENGTONG CAL.)	05 > 07	•	

SIAM

	50	MAT	97 > 97	•	
	100	MAT	97 > 97	•	

SMC

	50	EASY RIDER	97 > 97	•	

SUZUKI

AJ	50	SEPIA	92 > 96	•	
AH	80	SCOOTER	92 > 94	•	

07027.CC 76,9 x 41,9 x 7

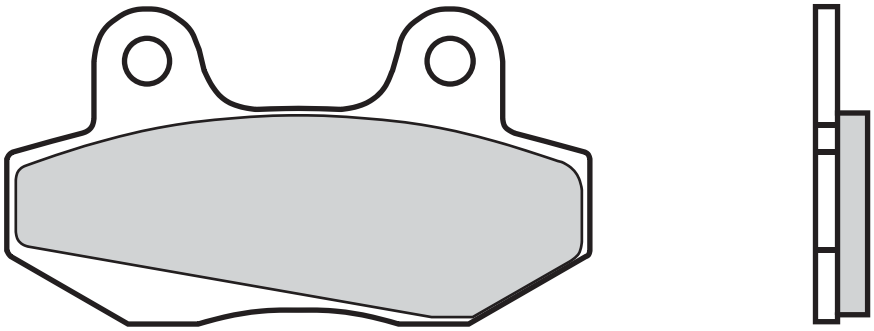

CAGIVA

	50	MITO	99 > 06	•
	125	STELLA	97 > 08	•

DAELIM

	110	CITY ACE	03 > 07	•

FACTORY

YR	125		06 > 06	•

GARELLI

	125	JOKER 2	02 > 02	•
	150	JOKER 2	02 > 02	•

HONDA

MBX	50	S	83 > 85	•
NS	50	F, AERO	88 > 91	•
NS-1	50		91 > 94	•
NSR	50		89 > 90	•
NSR	75	FII	88 > 00	•
MBX	80	DX	82 > 86	•
MBX	80	SW, SWD	83 > 83	•
MBX	80		83 > 85	•
NSR	80	R	87 > 92	•
CBX	125	CUSTOM	88 > 88	•
FS	125	SONIC	03 > 04	•
MBX	125	RWB	84 > 86	•

HYOSUNG

GT	125	COMET	02 > 03	•
GV	125	AGUILA	02 > 04	•
RT	125	KARION	02 > 06	•
RX	125		00 > 07	•
XRX	125	OFFROAD	99 > 06	•
	125	BOOMER	03 > 03	•
	125	EXCEED	02 > 06	•
	125	GRAND PRIX PLUS	02 > 05	•
	150	EXCEED	02 > 04	•
GV	250		02 > 09	•
XRX	400		05 > 08	•
	600	COMET	03 > 03	•
GV	650	AGUILA	04 > 05	•

KYMCO

	100	SPIKE	02 > 06	•
	110	SPIKE	03 > 06	•
CK	125		04 > 13	•
	125	JETIX	08 > 15	•
	125	SPIKE	02 > 06	•
DX	150	CUSTOM	93 > 96	•
NSR	150		93 > 93	•

MZ

	125	MANTIZZ S	07 > 07	•

SYM

	125	WOLF CLASSIC	05 > 05	•
	125	WOLF LEGEND	02 > 05	•
MF	180		03 > 03	•

07028.CC 74,9 x 36,1 x 9,5

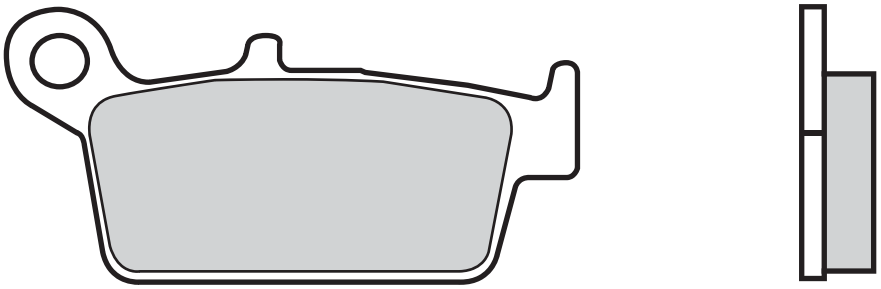

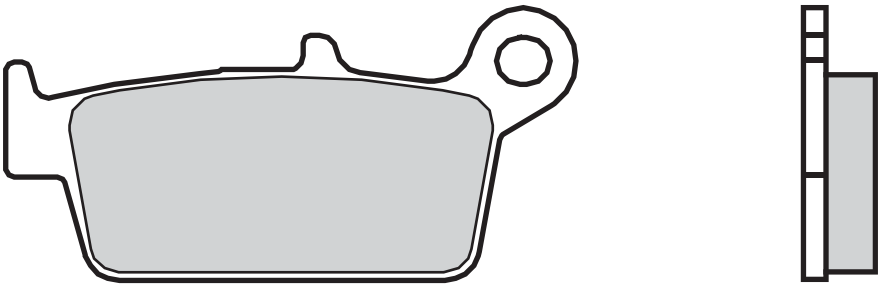

DAELIM

SC	125	BESBI	08 > 13	•

HONDA

CB	50	REPLICA	99 > 00	•
SRX	50	SHADOW	98 > 99	•
SRX	90	SHADOW	99 > 99	•

KYMCO

ZX	50	SUPER FEVER	02 > 06	•
	50	COBRA CROSS	99 > 00	•
	50	COBRA RACER	99 > 00	•
	50	SUPER-9	00 > 01	•
	50	ZX 12	06 > 06	•
	90	MANBOY	96 > 01	•
	125	SUPER-9	00 > 01	•
	250	SUPER-9	00 > 05	•

07029.CC	86,1 x 39,9 x 10,7
07029.XS	" " "

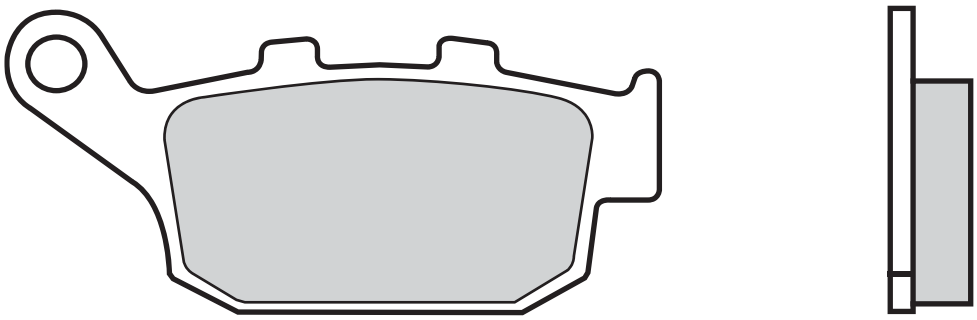

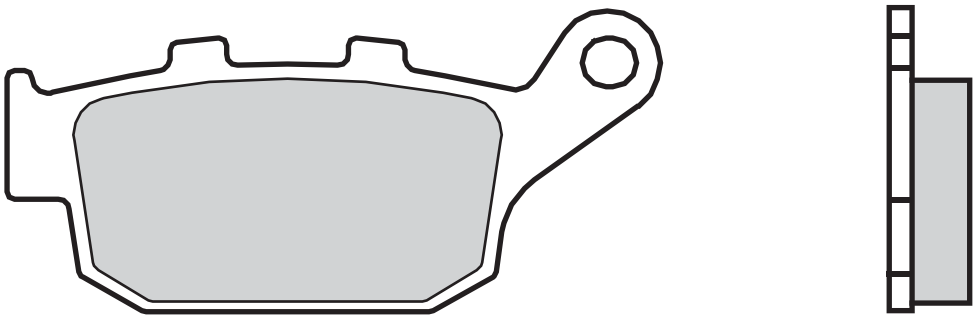

3

HONDA

FES	125	PANTHEON	03 > 06	•
FES	150	PANTHEON	03 > 06	•
FES	250	FORESIGHT	00 > 07	•

07031.CC 51,7 x 36,5 x 8,3

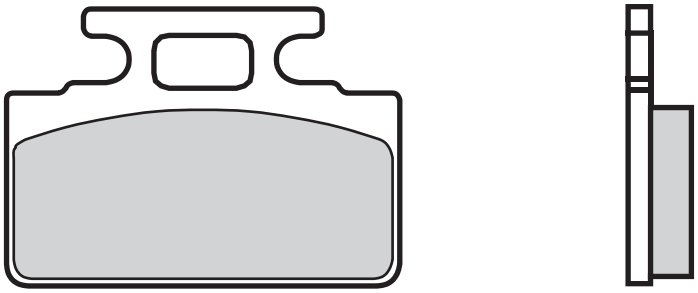

HONDA

NH	50	LEAD	86 > 93	•
R	50	MONKEY	88 > 88	•
NH	80	LEAD SCOOTER	86 > 95	•
R	80	LEAD	88 > 95	•
NS	125		89 > 89	•
R	125	LEAD	88 > 88	•
RS	125	R	91 > 94	•
RS	125		95 > 03	•
NS	250		89 > 89	•
RS	250	R	93 > 93	•

KYMCO

	50	MANBOY	95 > 00	•
	50	ZAP (DISC BRAKE VERSION)	95 > 00	•
SP	90	YUP	95 > 99	•

MORIWAKI

MD	250		09 > 09	•

SYM

DD	50		02 > 12	•
	50	BULLET	93 > 93	•
	50	CINDERELLA	01 > 00	•
	50	FEEL-BIG	98 > 98	•
	50	MIO	05 > 16	•
	50	PURE	98 > 98	•
	100	CINDERELLA	01 > 01	•
	100	MIO	05 > 16	•

07032.CC 40,9 x 42,7 x 8

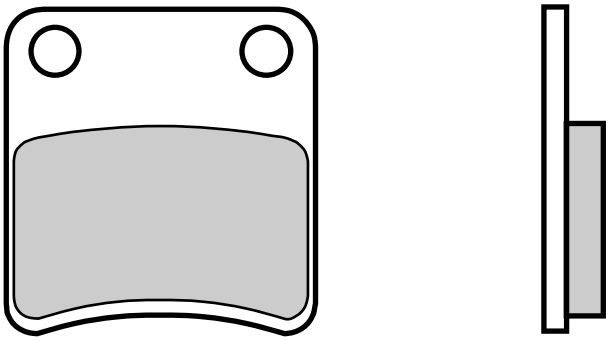

BS VILLA

ZX	50		93 > 93	•

CAGIVA

	50	CITY	92 > 94	•

DAELIM

GZ	50	G MESSAGE	98 > 01	•
SJ	50	S-FIVE	06 > 12	•
	50	BONITA	09 > 12	•

GARELLI

	125	PANTHER	02 > 02	•
	150	PANTHER	02 > 02	•
	250	PANTHER	02 > 02	•

HONDA

CRM	50		93 > 96	•
GP	50	DIO	89 > 90	•
GP	50	DIO	91 > 91	•
HSC	50	ZR, 01 SCOOTER	92 > 95	•
SC	50	1-ZX	92 > 95	•
SP	50		92 > 92	•
SR	50	DIO	93 > 93	•
SR	50	SUPER DIO	91 > 92	•
SZ	50	TACT S	93 > 96	•
ZX	50	SUPER DIO	92 > 01	•
	50	GIORNO	92 > 94	•
	50	JAZZ	92 > 92	•

SYM

	50	SUPER FANCY	98 > 06	•

07033.CC	76,9 x 41,9 x 9,2 96,6 x 41,9 x 9,2
07033.XS	" " "

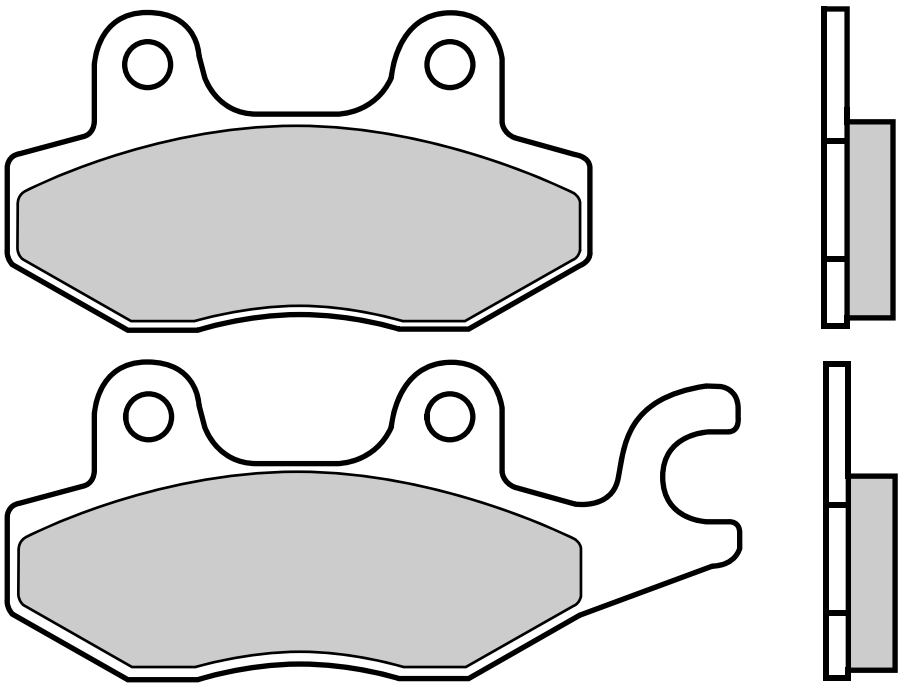

AEON

	125	OZ	14 > 14	•
	125	URBAN	14 > 14	•
	400	ELITE	14 > 15	•

DAELIM

QL	125	STEEZER	17 > 19	•
S	125	TO VIN SDC007440	17 > 19	•
SV	125	S3	11 > 15	•

HONDA

NS-1	75		92 > 00	•
NSR	80	R	93 > 95	•
NF	100	SUPRA	97 > 99	•

ITALJET

	50	ROLLERCRAFT	08 > 12	•
	125	TORPEDO	08 > 11	•
	150	TORPEDO	08 > 12	•

KEEWAY

	100	PARTNER	06 > 10	•
	110	PARTNER	06 > 07	•
	125	SPEED	06 > 12	•
	150	SPEED	06 > 09	•

KYMCO

	50	B&W	04 > 06	•
	50	DINK, DINK SPORT, B&W	99 > 02	•
	50	K-PIPE	12 > 13	•
	50	NEW DINK	08 > 13	•
	50	SPACER	99 > 06	•
	50	SUPER-9 A/C	02 > 07	•
	50	SUPER-9 L/C	02 > 07	•
	50	YAGER	01 > 07	•
	100	COBRA RACER	99 > 03	•
	125	AGILITY 16+	14 > 16	•
	125	B&W, DINK SPORT	99 > 06	• •
	125	CRUISER	99 > 99	•
	125	DINK	96 > 09	• •
	125	GRAND DINK	02 > 07	• •
	125	MOVIE	99 > 08	•
	125	MOVIE XL	01 > 09	•
	125	NEW DINK	08 > 10	• •
	125	QUANNON	08 > 12	• •
	125	SPACER	99 > 03	• •
	125	TECHNO GT	06 > 10	•
	125	YAGER	01 > 07	• •
	125	YAGER GT	09 > 09	•
	150	B&W	01 > 05	• •
	150	DINK	99 > 04	• •
	150	GRAND DINK	02 > 11	• •
	150	MOVIE XL	01 > 09	•
	150	QUANNON	10 > 14	• •
	150	SPACER	99 > 04	• •
	150	YAGER	01 > 05	• •
	150	ZING	99 > 13	•
	200	AGILITY 16+	14 > 17	•
	200	AGILITY R16	11 > 15	•
	200	DINK	04 > 12	• •
	200	I NEW DINK	08 > 12	• •
	200	LIKE I	10 > 16	• •
	200	YAGER	04 > 13	• •
	250	B&W, DINK SPORT	01 > 06	• •
	250	PEOPLE	03 > 12	•
	250	YUP	03 > 05	• •
	300	PEOPLE SI RIGHT	08 > 10	•

SYM

RS	125		05 > 06	•
RS	150		05 > 06	•

07034.CC	115 x 40,1 x 9,4		
07034.XS	"	"	"

3

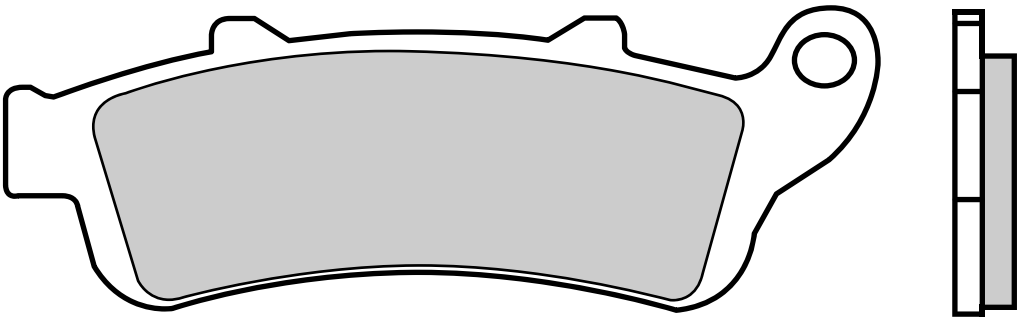

HONDA

FES	125	PANTHEON	03 > 06	•
FES	125	PANTHEON	98 > 02	•
FES	150	PANTHEON	03 > 06	•
FES	150	PANTHEON	99 > 02	•

07035.CC 76,9 x 41,9 x 9,2
96,6 x 41,9 x 9,2

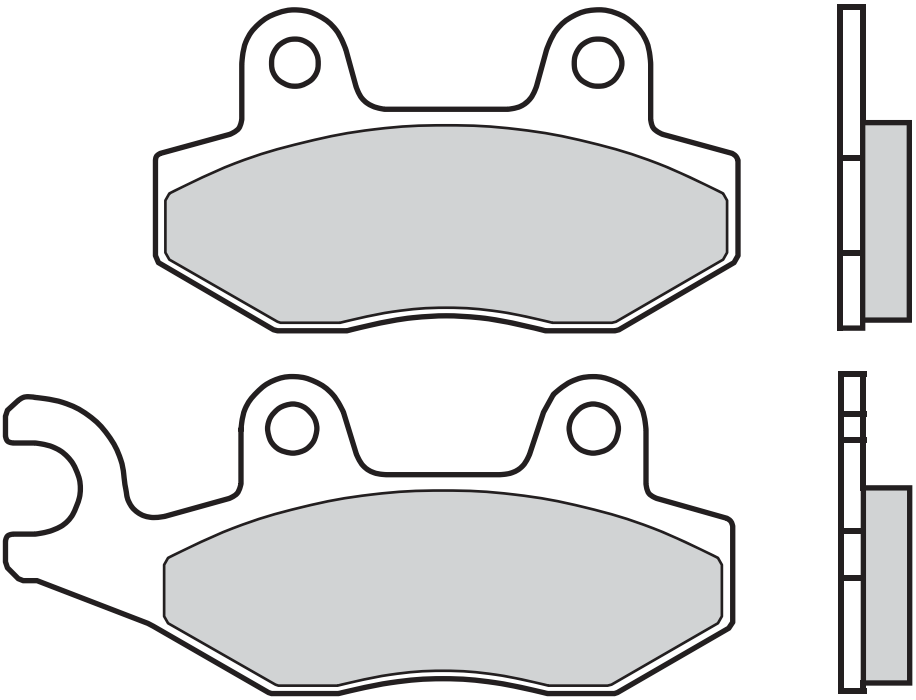

AEON

125	ELITE	13 > 14	•
125	URBAN	11 > 13	•
250	ELITE	11 > 14	•
350	URBAN	11 > 13	•

BENELLI

350	ZENZERO	12 > 15	•

DAELIM

50	A FOUR	06 > 12	•
125	DELFINO	08 > 11	•

GENERIC

125	ZION	08 > 15	•

HONDA

CA	125	REBEL	95 > 96	•

JINCHENG

JC	250	06 > 09	•

KEEWAY

125	SUPERLIGHT	06 > 16	•
250	LAND CRUISER	06 > 14	•

KREIDLER

125	ENDURO	07 > 08	•
125	SUPERMOTO	07 > 08	•
200	ENDURO	07 > 08	•

KYMCO

RS	50	AGILITY NAKED	10 > 15	•
	50	AGILITY	05 > 08	•
	50	AGILITY (4T) R10	06 > 14	•
	50	AGILITY (4T) R12	06 > 15	•
	50	FILLY LX	02 > 06	•
	50	NEW SENTO	11 > 15	•
	50	SENTO	08 > 10	•
	50	VITALITY	04 > 09	•
	50	YUP SP/AL	02 > 09	•
	125	AGILITY	06 > 11	•
	125	AGILITY CITY	11 > 17	•
	125	LIKE	11 > 16	•
	125	STRYKER ON/OFF	99 > 06	•
	125	VIVIO	01 > 03	•
	150	STRYKER OFF	01 > 06	•
	150	VIVIO	01 > 02	•
	300	PEOPLE SI LEFT	08 > 10	•

MALAGUTI

125	BLOG	10 > 10	•
125	CENTRO IE	08 > 11	•
160	BLOG	10 > 11	•
160	CENTRO IE	08 > 11	•

MZ

125	SM, SX	02 > 08	•

PGO

125	I-CHARGE FUEL INJECTION	03 > 08	•

QUINGOI

QM	125	GY	02 > 05	•

TGB

50	203	05 > 08	•
50	AKROS TEC 5	99 > 04	•
50	APOLLO	99 > 03	•
50	FIRE, SKY	03 > 05	•
90	APOLLO	99 > 02	•
250	DYNASTY	06 > 06	•

07036.CC 99,2 x 39,7 x 7,6
75,4 x 40,7 x 8,4

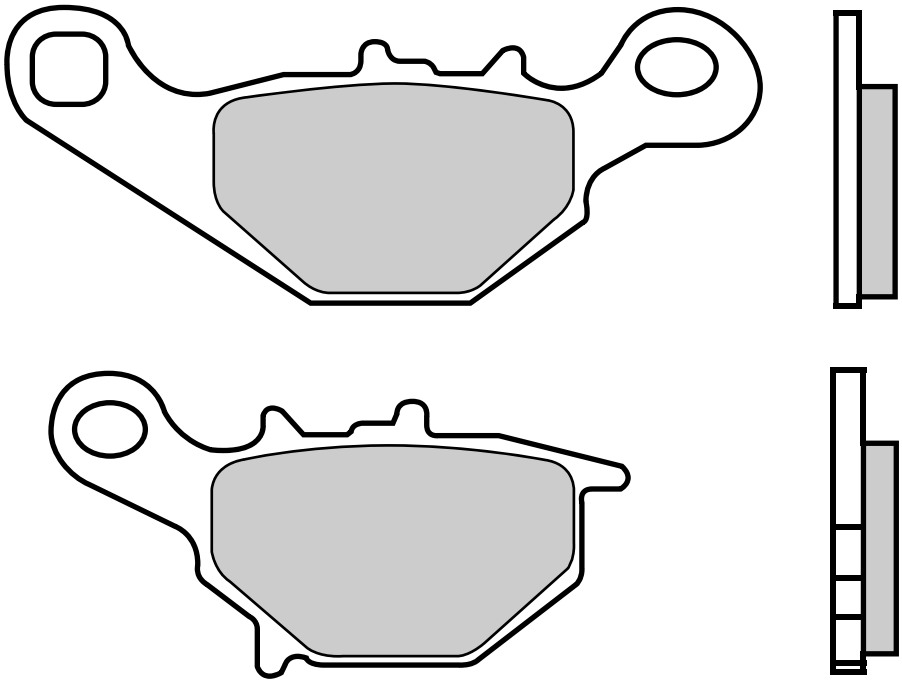

KAWASAKI

KLX	125	L	03 > 06	•

SUZUKI

AN	50		95 > 95	•
TR	50	STREET MAGIC	97 > 00	•
RM	80		96 > 01	•
RM	85		02 > 04	•
AH	100	V ADRESS	95 > 96	•
UG	110	HOKUTO	00 > 02	•
UK	110	ADRESS	15 > 19	•
AH	125	V ADRESS	95 > 95	•
AN	125	R	94 > 05	•
DR-Z	125	L	03 > 23	•
UC	125	EPICURO	99 > 02	•
	125	VECSTAR	94 > 97	•
AN	150		98 > 01	•
UC	150	EPICURO	99 > 02	•
	250	VECSTAR	94 > 94	•

07037.CC	44,5 x 53,5 x 8,6
07037.XS	" " "

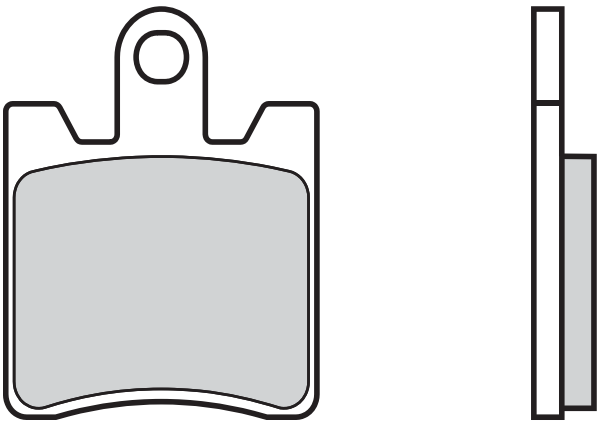

DAELIM

QL	125	STEEZER	17 > 19	•
S	125	FROM VIN SDC007441	17 > 19	•
S	125	TO VIN SDC007440	17 > 19	•
SL	125	U3 FI	07 > 09	•
SV	125	S3	11 > 15	•
	125	OTELLO	08 > 08	•
	125	S2 FI	07 > 15	•
S	300		17 > 19	•

KAWASAKI

SC	250	EPSILON	02 > 06	•

SUZUKI

AN	250	BURGMAN	04 > 06	•
AN	250	BURGMAN	98 > 03	•
	250	SKY WAVE TYPE II	98 > 01	•
AN	400	BURGMAN	01 > 06	•
AN	400	BURGMAN	99 > 00	•

SYM

	125	GTS	07 > 11	•
	125	JOYMAX SPORT	16 > 16	•
	250	GTS	07 > 11	•
	250	JOYMAX SPORT	16 > 17	•
GTS	300	EVO I	11 > 15	•
	300	JOYRIDE EVO I	10 > 10	•
	500	GT	07 > 04	•

07038.CC	80,9 x 41,7 x 9,3
07038.XS	" " "

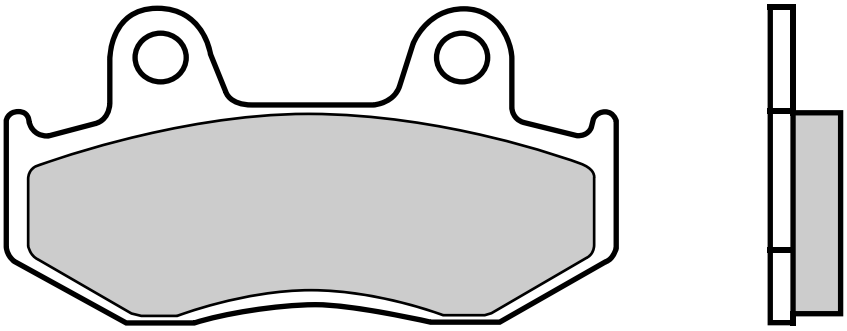

HONDA

NHX	110		08 > 09	•
SCV	110	LEAD	08 > 09	•
CH	125	SPACY	94 > 01	•
PS	125	I	07 > 13	•
SES	125	DYLAN	02 > 07	•
SH	125		02 > 08	•
PS	150	I	07 > 11	•
SES	150	DYLAN	02 > 06	•
SH	150		02 > 08	•

YAMAHA

YFZ	450	S LEFT	06 > 09	•
YFM	700	RAPTOR LEFT	13 > 14	•

07039.CC 70,9 x 36,1 x 9,2

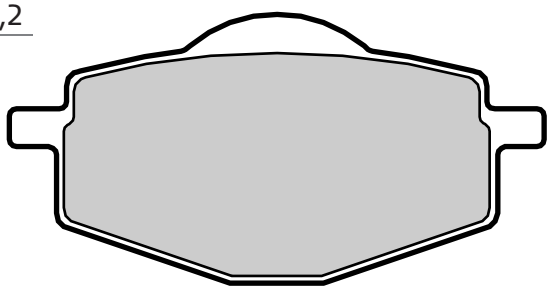

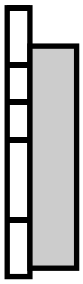

GARELLI

	125	XO	12 > 12	•
	150	XO	12 > 12	•
	200	XO	12 > 12	•
	EV	XO ELECTRIC	12 > 12	•

MALAGUTI

	125	CENTRO IE	08 > 11	•
	160	CENTRO IE	08 > 11	•

MBK

	125	FLAME R/F	95 > 03	•
	150	VERTEX	97 > 97	•

YAMAHA

DT	50	R	89 > 97	•	
TDR	50		90 > 92	•	•
TZM	50	R	94 > 97		•
TZR	50		90 > 92		•
	50	CYGNUS	96 > 01	•	
	105	CRYPTON	98 > 04	•	
DT	125	R	96 > 07	•	•
XC	125	CYGNUS F	00 > 08	•	
XC	125	F	00 > 08	•	
XC	125	TR CYGNUS, R	96 > 98	•	
XC	150	FLY ONE R	98 > 02	•	

07040.CC 93,6 x 35,8 x 10,1
07040.XS " " "

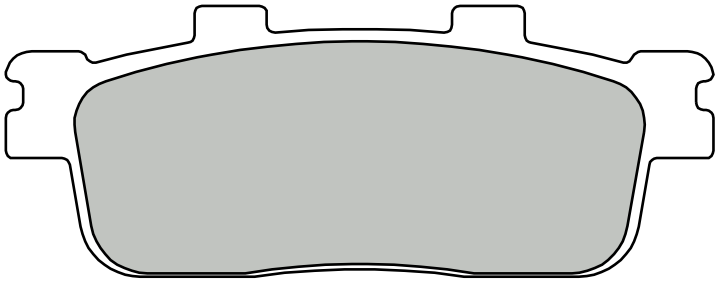

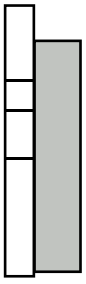

DAELIM

S	125	FROM VIN SDC007441	17 > 19	•
ST	250	SECTOR QUAD	05 > 06	•
S	300		17 > 19	•

E-TON

RXL	150	VIPER	07 > 07	•
VXL	250	VECTOR, ST VECTOR	06 > 07	•
VTX	300	VORTEX, ST VORTEX	07 > 07	•
VXL	300	VECTOR, ST VECTOR	07 > 13	•

PEUGEOT

LXR	125		10 > 13	•
LXR	200		10 > 11	•

PEUGEOT

HD	125	EVO DT	10 > 10	•
HD2	125	EVO	14 > 14	•
SB	125	WOLF NI	11 > 13	•
	125	JOYMAX SPORT	16 > 16	•
	125	JOYRIDE	07 > 09	•
	125	JOYRIDE EVO	10 > 12	•
	125	JOYRIDE S	16 > 17	•
HD	200	EVO	07 > 13	•
HD2	200	EVO	14 > 14	•
	200	JOYRIDE S	16 > 17	•
	200	QUADLANDER	12 > 13	•
	200	TRACKRUNNER	05 > 08	•
RV	250	EFI	10 > 10	•
	250	GTS	07 > 11	•
	250	JOYMAX	07 > 10	•
	250	JOYMAX SPORT	16 > 17	•
	250	QUADLANDER	06 > 07	•
GTS	300	EVO I	11 > 15	•
GTS	300		09 > 13	•
	300	CITY MAX	06 > 07	•
	300	CRUISYM	17 > 17	•
	300	JOYMAX EVO	10 > 12	•
	300	JOYMAX SPORT	16 > 17	•
	300	JOYRIDE EVO I	10 > 10	•
	125	X-LARGE	11 > 11	•
	125	X-MOTION	08 > 12	•
	250	X-MOTION	08 > 09	•
	300	X-MOTION	10 > 12	•

07041.CC 61 x 27 x7,3

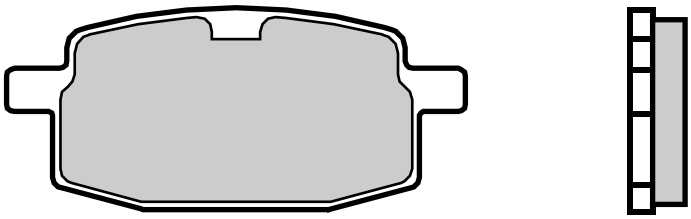

ADLY

	25	SILVER FOX	00 > 05	•
RT	50	ROAD TRACER	02 > 06	•
	50	CAT	01 > 08	•
	50	COSY	01 > 08	•
	50	FOX	00 > 09	•
	50	FOX PLUS	01 > 09	•
	50	JET	96 > 99	•
	50	PISTA, PISTA TWIN LIGHT	96 > 99	•
	50	SILVER FOX	00 > 05	•
	70	FOX PLUS	01 > 05	•
	70	PISTA, PISTA TWIN LIGHT	01 > 05	•
	80	COSY	01 > 06	•
RT	90	ROAD TRACER	02 > 06	•
RT	100	ROAD TRACER	02 > 06	•
	100	CAT	01 > 08	•
	100	JET	96 > 99	•
	100	SILVER FOX	01 > 05	•
	125	CAT	01 > 04	•

BENELLI

KB-X	50	RACE	14 > 14	•

BS VILLA

AX	50		93 > 93	•
GZ	50		93 > 93	•

CAGIVA

	50	CITY	08 > 08	•

FANTIC

	50	BIG WHEEL	93 > 93	•
	50	GRINTA	95 > 96	•
	50	LEADER	95 > 95	•
	50	PONY SR	93 > 95	•
	50	QUEENIE	95 > 96	•

GARELLI

CPR	50		02 > 02	•
FX	50		02 > 06	•
PMX	50	RALLY	00 > 00	•
SR	50	PONY	95 > 02	•
	50	STARTER	02 > 02	•

ITALJET

	50	BAZOOKA	93 > 02	•
	50	CRUISE	95 > 97	•
	50	PISTA 2	92 > 97	•
	50	SCOOP	93 > 97	•
	50	YANKEE 8	94 > 02	• •

LEM

	50	FLASH	94 > 98	•

MBK

	50	TARGET	92 > 95	•
	100	BOOSTER	99 > 02	•

MZ

	50	(MUZ) MOSKITO	99 > 02	•
	125	(MUZ) MOSKITO	99 > 02	•
SR	50	RACING	95 > 95	•
	50	HURRICANE	95 > 95	•

PETERSON

SR	80	RACING	95 > 95	•
	80	HURRICANE	95 > 95	•
	50	V-CLIC	08 > 13	•

PGO

PMX	50		97 > 03	•
	50	BIG MAX	94 > 02	•
	50	BIG MAX SPORT	96 > 04	•
	50	COMET	93 > 97	•
	50	EPS	96 > 97	•
	50	HOT	97 > 09	•
	50	MEGA	96 > 99	•
	50	TORNADO	96 > 02	•
	80	BIG MAX	94 > 98	•
	90	BIG MAX	97 > 06	•
	90	TORNADO	00 > 00	•
	100	BIG MAX	96 > 99	•
PMX	110		00 > 01	•
	125	KUNG FU	00 > 00	•
	125	TORNADO	96 > 97	•

SHE-LUNG

	50	FALCON	97 > 97	•
	125	MARS	97 > 97	•

SIAMOTO

	50	BIRDIE	02 > 04	•

SULA

	50	CITY BIRD	99 > 99	•

TGB

	250	DYNASTY	06 > 06	•

YAMAHA

BW	50		03 > 05	•
CR	50	TARGET	91 > 95	•
CR	50	Z	91 > 95	•
JOG	50	(SPAIN)	88 > 88	•
JOG	50	R	02 > 07	•
JOG-Z	50		88 > 89	•
RS	50	CHAMP	88 > 93	•
YE	50	ZEST (JAPAN)	92 > 95	•
	50	AXIS PRO FOOT	92 > 99	•
TZR	80		92 > 95	•
YE	80	ZEST (JAPAN)	93 > 95	•
CR	90	TARGET	91 > 94	•
JOG	90		90 > 91	•
YA	90	AXIS	90 > 93	•
	90	AXIS PRO FOOT	94 > 94	•
YW	100	BOOSTER	99 > 02	•

07042.CC	94	x 40,7	x 10
07042.XS	"	"	"

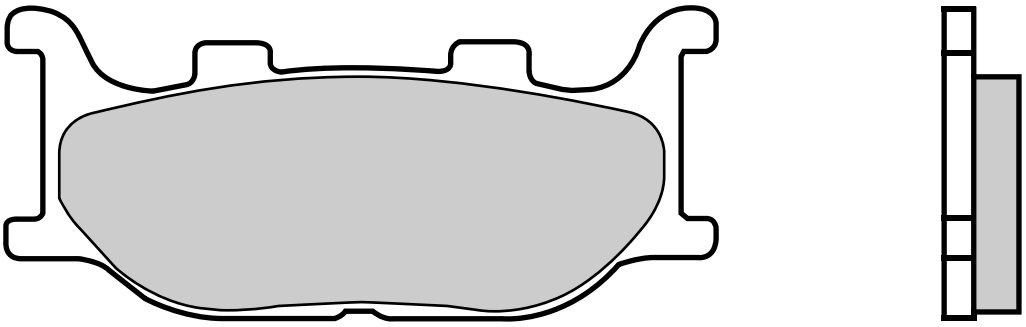

ITALJET

	125	JUPITER	02 > 03 •
	150	JUPITER	02 > 03 •
	250	JUPITER	01 > 03 •

MBK

	250	SKYLINER	00 > 02 •
	400	SKYLINER	04 > 04 •

YAMAHA

YP	250	D MAJESTY DX	98 > 00 •
YP	250	MAJESTY	96 > 04 •
YP	250	MAJESTY DX/ABS	99 > 14 •
YP	400	MAJESTY	05 > 13 •
XP	500	TMAX	04 > 07 •

07043.CC	99,6	x 31	x 9
07043.XS	"	"	"

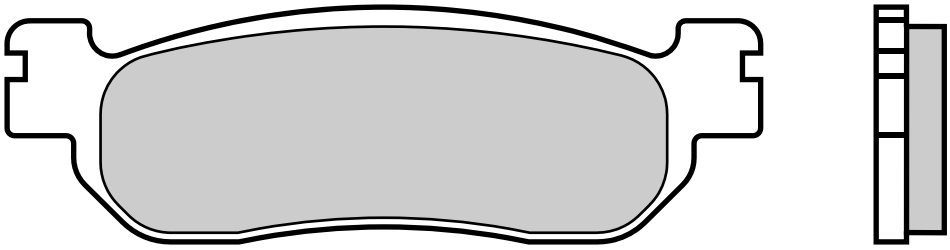

MBK

	250	SKYLINER	00 > 02 •

YAMAHA

YP	125	XMAX ABS	11 > 16 •
YP	125	XMAX BUSINESS ABS	11 > 13 •
VP	250	X-CITY	07 > 09 •
YP	250	D MAJESTY DX	98 > 00 •
YP	250	MAJESTY DX/ABS	99 > 14 •
YP	250	XMAX	05 > 09 •
YP	250	XMAX	10 > 13 •

07044.CC 35,7 x 45,4 x 6

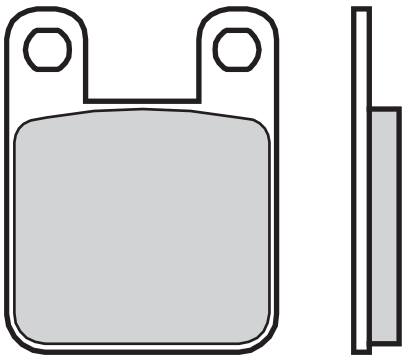

APRILIA

RS	50		06 > 11		•
RX	50		06 > 14		•

BARIGO

	EV	SCOOTER ELECTRIC	97 > 97	•	

BETA

RR	50	ENDURO	99 > 09		•
RR	50	PRO RACE	98 > 98		•
RR	50	STANDARD	99 > 08		•
RR	50	SUPERMOTARD	04 > 07	•	•
RR	50	SUPERMOTARD	99 > 03		•
	50	EIKON	99 > 03	•	•
	50	TECHNO	96 > 96	•	•
	50	TEMPO	92 > 96	•	
	125	EIKON	99 > 03	•	•
	150	EIKON	99 > 03	•	•
	250	EIKON	99 > 10	•	•

BULTACO

	50	ASTRO	01 > 06		•
	50	LOBITO	99 > 06		•

CAGIVA

	50	CORSA	98 > 98	•	
	50	MANTIS	99 > 99	•	
	50	MITO	99 > 06		•
	50	PROGRESS	98 > 99	•	

CPI

	50	SUPERMOTO, SUPERCROSS	03 > 09	•	•

DERBI

GP	50		01 > 01	•	
GP1	50		01 > 03	•	•
GPR	50	R	98 > 03		•
GPX1	50		06 > 06		•
ST	50	PADDOCK	96 > 99	•	
	50	ATLANTIS	99 > 08	•	
	50	ATLANTIS 4T	04 > 10	•	
	50	ATLANTIS BULLET	04 > 05	•	
	50	ATLANTIS H2O	01 > 01	•	
	50	ATLANTIS H2O WAVE	01 > 01	•	
	50	ATLANTIS WAVE	01 > 02	•	
	50	AVENTURA	96 > 96	•	
	50	BLACK DEVIL	04 > 04		•
	50	DRD PRO CORSE	06 > 08		•
	50	DRD RACING R	05 > 10		•
	50	DRD RACING R LTD.	05 > 05		•
	50	DRD RACING SM	05 > 05		•
	50	DRD RACING SM LTD.	05 > 05		•
	50	FENIX	94 > 07	•	•
	50	FURAX	96 > 98	•	•
	50	HUNTER	97 > 99	•	
	50	MANHATTAN	99 > 99	•	
	50	PREDATOR LC	99 > 02	•	•
	50	PREDATOR O2	00 > 02	•	•
	50	RAMBLA	06 > 06	•	•
	50	SAVANNAH	91 > 97	•	
	50	SENDA L	99 > 01	•	•
	50	SENDA R DRD	03 > 04		•
	50	SENDA R, X-TREME	94 > 04	•	•
	50	SENDA SM DRD	03 > 04	•	•
	50	SENDA SM DRD BLACK EDITION	03 > 04		•
	50	SENDA SM, X-TREME	99 > 06	•	•
	50	STINGER	96 > 96	•	
	50	VAMOS FL	95 > 99	•	
	50	VAMOS L	95 > 95	•	
	50	VAMOS R (A.J.P. CAL.)	95 > 95	•	
	50	VARIANT SPORT-R	01 > 13	•	
	50	X-RACE R	05 > 09	•	•
	50	X-TREME R	05 > 05	•	•
	100	ATLANTIS 4T	04 > 06	•	
	100	ATLANTIS O2/H2O	01 > 01	•	
	125	PREDATOR	99 > 99	•	

FACTORY

RP	50	DESERT	04 > 04		•
SM	50	CHRONO	04 > 04		•
SP	50	CHRONO	04 > 04		•
YR	50	DESERT	04 > 04		•

FANTIC

	50	TRIAL .5 .7 .9	89 > 91	•	•

GARELLI

GSP	50		12 > 12		•
	50	XO	12 > 12		•

GILERA

GSM	50	SUPERMOTARD	01 > 13	•	•
RCR	50		04 > 13	•	•
SMT	50		04 > 13	•	•
	50	H@K	99 > 02	•	•
	50	ZULU	01 > 03	•	•
SC	125		06 > 07		•
	125	GSM	00 > 00	•	•

HERO ENVOY

	50		99 > 99	•	

HRD

	50	SONIC 2 SUPERMOTARD	00 > 02		•
	50	SONIC 2 TRAIL	00 > 02		•

HUSQVARNA

SM	50		02 > 02		•
WR	50		02 > 02		•
WRS	50		98 > 98	•	
	50	RACING	98 > 98	•	

ITALJET

	50	DRAGSTER	99 > 06	•	•
	50	FORMULA AIR	99 > 00	•	
	50	FORMULA L.C.	98 > 00	•	•
	50	TORPEDO	98 > 99	•	
	50	TORPEDO 4T	01 > 03	•	
	125	DRAGSTER	99 > 03	•	•
	125	FORMULA L.C.	99 > 03	•	•
	125	JUPITER	02 > 03		•
	125	TORPEDO	99 > 06	•	
	125	TWIN	98 > 01	•	•
	150	JUPITER	02 > 03		•
	150	TORPEDO 4T	01 > 01	•	
	180	DRAGSTER	99 > 03	•	•

MACAL

AM5/6	50	TROPHY	99 > 99	•	
AM5/6	50	TROPHY H2O	99 > 99	•	

MALAGUTI

NKD	50		04 > 09		•
XSM	50		03 > 14		•
XTM	50		03 > 11	•	•
	50	FIFTY	04 > 04		•

MBK

	50	X-LIMIT	04 > 16	•	•
	50	X-POWER	04 > 13		•

MINARELLI

MR	80		96 > 96	•	

MOTORHISPANIA

MH	50	FURIA 6V	99 > 99	•	•
MH	50	FURIA MAX	06 > 10	•	•
MH	50	URBAN BIKE	06 > 10		•
RX	50	RACING	00 > 05		•
RYZ	50	ENDURO	05 > 13	•	•
RYZ	50	SUPERMOTARD	05 > 10		•

PEUGEOT

XP 6	50	ENDURO	06 > 12	•	•
XP 6	50	SUPERMOTARD	06 > 12	•	•
XP 6	50	TRAIL	04 > 05	•	•
XP S-6	50	ENDURO	02 > 05	•	•
XP S-6	50	SUPERMOTARD	04 > 05		•
XR 6	50	RACE SPEC	02 > 07		•
XR 7	50		08 > 10		•
	50	BLASTER	09 > 12	•	
	50	BLASTER FURIOS	11 > 12	•	•
	50	BLASTER RS12	09 > 12	•	
	50	BUXY (A.J.P. CAL.)	94 > 97	•	
	50	ELYSEO	02 > 05	•	•
	50	ELYSEO (A.J.P. CAL.)	99 > 01	•	
	50	ELYSTAR	03 > 05	•	
	50	JET C-TECH	09 > 09	•	•
	50	JET-FORCE	03 > 10	•	•
	50	LOOXOR	02 > 05	•	
	50	LOOXOR	06 > 06	•	•
	50	LUDIX	04 > 08	•	
	50	SPEEDAKE (A.J.P. CAL)	94 > 01	•	
	50	SPEEDFIGHT 2 A/C	01 > 08	•	
	50	SPEEDFIGHT 2 L/C	01 > 08	•	•
	50	SPEEDFIGHT 2 X-RACE, FURIOUS, 206 WRC	01 > 02	•	•
	50	SPEEDFIGHT LBD/ LBDP	00 > 00	•	•
	50	SPEEDFIGHT LC,(A.J.P. CAL.)	96 > 15	•	
	50	SPEEDFIGHT LEMANS	11 > 11	•	•
	50	SQUAB (A.J.P. CAL.)	94 > 04	•	
	50	TKR FURIOUS	05 > 10	•	
	50	TKR WRC	05 > 10	•	
	50	TREKKER METAL-X	01 > 08	•	
	50	TREKKER ROAD	99 > 00	•	
	50	TREKKER STREETBOARD	00 > 02	•	
	50	TREKKER URBAN BLACK	00 > 00	•	
	50	VIVACITY (A.J.P. CAL.)	99 > 07	•	
	100	ELYSEO	02 > 05	•	•
	100	ELYSEO (A.J.P. CAL.)	99 > 01	•	
	100	LOOXOR	02 > 07	•	•
	100	SPEEDFIGHT	00 > 07	•	•
	100	SPEEDFIGHT 2, X-RACE	01 > 07	•	•
	100	TREKKER ROAD	99 > 04	•	
	100	VIVACITY (A.J.P. CAL.)	99 > 07	•	
	125	ELYSEO (A.J.P. CAL.)	99 > 99	•	
	125	LUDIX	04 > 05	•	
	125	SATELIS	04 > 05	•	

PIAGGIO VESPA

	50	DIESIS	02 > 05	•	
	100	DIESIS	02 > 03	•	

RIEJU

MRX	50	RACING	02 > 09	•	•
MRX	50	PRO	05 > 09		•
NKD	50		04 > 07		•
RRX	50	SPIKE	08 > 08	•	•
RRX	50		08 > 08	•	•
RS1	50	, CASTROL	01 > 03		•
RS1	50	EVOLUTION	96 > 00	•	•
RS3	50	PRO	12 > 17		•
SMX	50	PRO	08 > 09		•
SMX	50		02 > 09	•	•
	50	FIRST, H2O	97 > 99	•	
	50	RACING SPEC. EDITION	01 > 01		•
	50	SPIKE RACING	02 > 06	•	•
	50	TANGO	08 > 12		•
	50	WINDY	97 > 97	•	

ROXON

	50	DUEL SM	06 > 06	•	•
	50	DUEL TT	06 > 06	•	•

SHERCO

	50	SUPERMOTARD, ENDURO	02 > 06		•

SIMSON

	125	STAR	99 > 99	•	

SUZUKI

AY	50	, KATANA	96 > 08	•	
AY	50	W	00 > 04		•
AY	50	WR	00 > 05		•
RMX	50		00 > 02	•	•
SMX	50	SUPER MOTARD	00 > 02	•	•
UF	50	ESTILETE	00 > 02	•	
UX	50	W ZILLION	99 > 02	•	

TOMOS

SE	50		05 > 06		•
	50	HIP HOP	06 > 08	•	
	50	RACING	06 > 08	•	
	50	STREET SOUL	06 > 08	•	
	50	YOUNGST'R	06 > 08	•	

YAMAHA

DT	50	R	04 > 08	•	
TZR	50		03 > 04		•

07045.CC	117,4 x 38,7 x 8,3
07045.XS	" " "

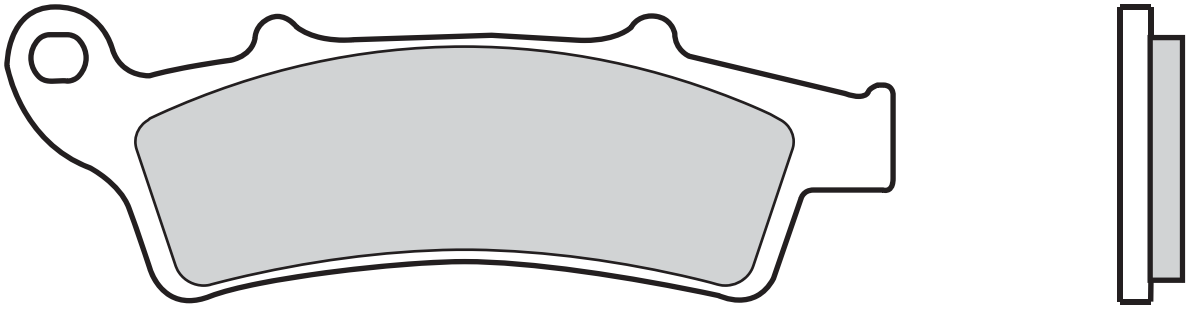

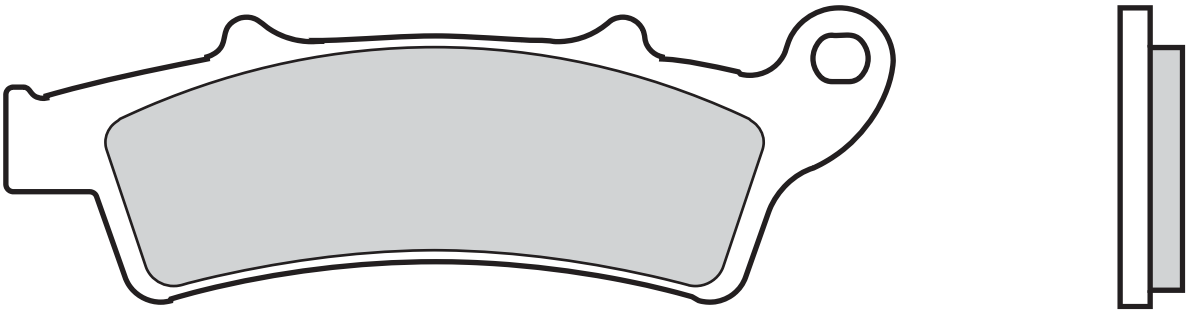

APRILIA

	125	ATLANTIC	03 > 14 •
	125	SCARABEO, SCARABEO GT	04 > 10 •
	150	SCARABEO, SCARABEO GT	04 > 05 •
	200	ATLANTIC	03 > 06 •
	200	SCARABEO	07 > 09 •
	200	SCARABEO CLASS	10 > 12 •
	200	SCARABEO IE	12 > 12 •
	250	ATLANTIC	07 > 12 •
	250	SCARABEO, SCARABEO IE	06 > 11 •
	300	SCARABEO SPECIAL	10 > 11 •
	500	ATLANTIC SPRINT	06 > 10 •

KYMCO

DT	125	X360	22 > 23 •
	125	DINK X	22 > 22 •
	125	NEW DOWNTOWN	16 > 17 •
	125	PEOPLE GTI	12 > 15 •
	125	X-TOWN	16 > 17 •
	125	X-TOWN CT	20 > 20 •
	200	PEOPLE GTI	12 > 15 •
	300	K-XCTI	12 > 15 •
	300	PEOPLE GTI	12 > 15 •
	300	PEOPLE S	20 > 20 •
	300	X-TOWN	16 > 20 •
	300	X-TOWN CT	20 > 20 •
DT	350	X360	23 > 23 •
	350	NEW DOWNTOWN	16 > 17 •

MALAGUTI

	250	MADISON	99 > 04 •
K	400	MADISON	02 > 11 •

PIAGGIO VESPA

	350	BEVERLY SPORT TOURING IE	12 > 19 •

07046.CC 77 x 47,7 x 7,1

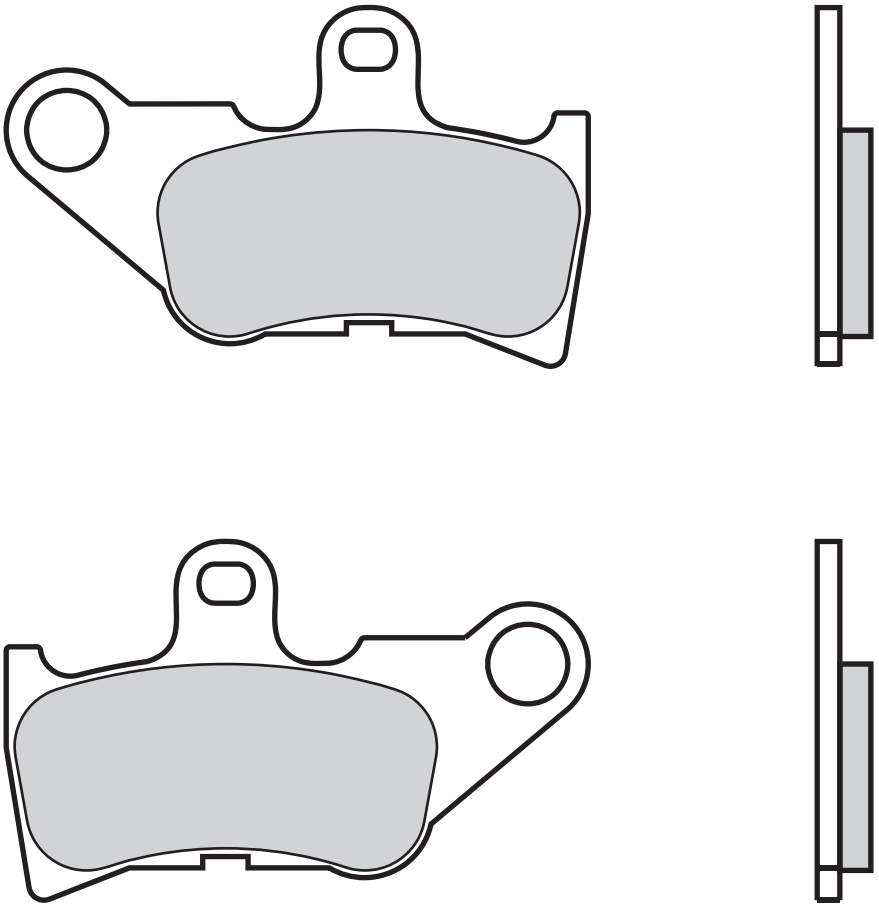

YAMAHA

CV	50	JOG, JOG ZR	01 > 06	•
	110	MIO	05 > 07	•
	110	MIO SPORTY	05 > 07	•
	110	NOUVO	06 > 07	•

07047.CC	55,4 x 49,4 x 7
07047.XS	" " "

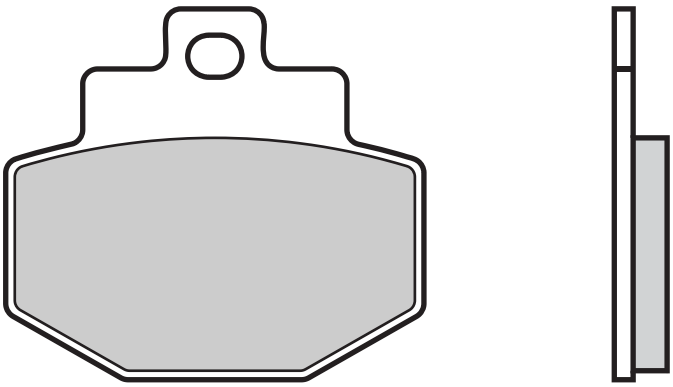

BENELLI

	125	ADIVA	00 > 05	•
	150	ADIVA	00 > 05	•

DERBI

GP1	250		05 > 09	•

GILERA

ST	125	RUNNER	08 > 11	•
VX	125	RUNNER 4T (GRIMECA CAL.)	01 > 12	•
VX	125	RUNNER 4T (HENGTONG CAL.)	01 > 12	•
VXR	180	RUNNER 4T (GRIMECA CAL.)	01 > 08	•
VXR	180	RUNNER 4T (HENGTONG CAL.)	01 > 08	•
ST	200	RUNNER	08 > 11	•
VXR	200	RUNNER 4T (GRIMECA CAL.)	01 > 09	•
VXR	200	RUNNER 4T (HENGTONG CAL.)	01 > 09	•

PIAGGIO VESPA

GT	125	L	04 > 09	•
GTS	125	SUPER	10 > 13	•
GTS	125	SUPER I.E.	15 > 16	•
GTS	125	SUPERSPORT	13 > 13	•
GTS	125	TOURING	18 > 19	•
GTS	125		07 > 10	•
GTV	125		08 > 09	•
GTX	125	SUPERHEXAGON (GRIMECA CAL.) (11''WHEELS)	00 > 00	•
GTX	125	SUPERHEXAGON (HENGTONG CAL.) (11''WHEELS)	00 > 00	•
GTX	125	SUPERHEXAGON (HENGTONG CAL.) (12''WHEELS)	01 > 03	•
	125	946	14 > 16	•
GTX	180	SUPERHEXAGON (GRIMECA CAL.) (11''WHEELS)	00 > 00	•
GTX	180	SUPERHEXAGON (HENGTONG CAL.) (11''WHEELS)	00 > 00	•
GTX	180	SUPERHEXAGON (HENGTONG CAL.) (12''WHEELS)	01 > 03	•
GT	200	L	04 > 09	•
GTS	250		06 > 07	•
GTV	250		08 > 10	•
GTX	250	SUPER HEXAGON	01 > 02	•
	250	GT 60	06 > 07	•
GTS	300	I.E.	12 > 15	•
GTS	300	SUPER	09 > 12	•
GTS	300	SUPER NOTTE	19 > 20	•
GTS	300	SUPER SPORT I.E.	11 > 15	•
GTS	300	TOURING ABS	17 > 17	•
GTS	300	TOURING I.E.	11 > 12	•
GTS	300	YACHT CLUB	18 > 18	•
GTV	300	I.E.	11 > 15	•
	300	SEI GIORNI	18 > 19	•
5	5	AA	04 > 10 Y	Y

07048.CC 49,9 x 47,1 x 7

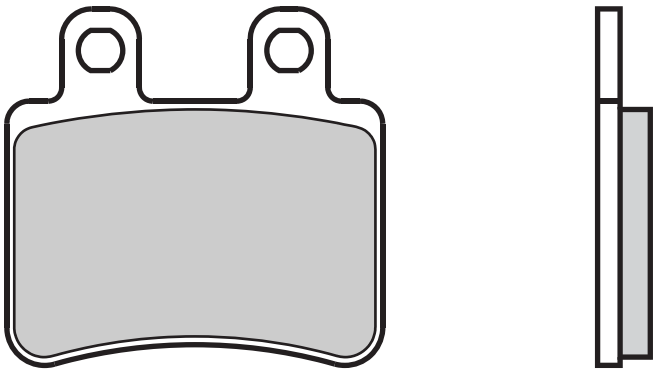

DERBI

	50	SENDA DRD PRO SM	05 > 11	•
	125	BOULEVARD	03 > 07	•
	125	SENDA BAJA	06 > 12	•
	150	BOULEVARD	03 > 09	•
	50	JET-SET	02 > 03	•
	100	MILLENNIUM 2T	01 > 01	•

ITALJET

	125	JET-SET	02 > 03	•
	125	MILLENNIUM	00 > 03	•
	150	JET-SET	02 > 03	•
	150	MILLENNIUM	00 > 03	•

PEUGEOT

	50	ELYSTAR	03 > 05	•
RS	125	GEOPOLIS	10 > 13	•
	125	ELYSEO	00 > 07	•
	125	ELYSTAR	03 > 07	•
	125	GEOPOLIS	06 > 09	•
	125	JET-FORCE COMPRESSOR	03 > 04	•
	125	LOOXOR	03 > 07	•
	125	SATELIS	04 > 05	•
	125	SATELIS	06 > 16	•
	125	SATELIS ABS	04 > 08	•
	150	ELYSEO	00 > 04	•
	150	ELYSTAR	03 > 04	•
	250	GEOPOLIS (AJP CAL.)	06 > 11	•
	400	GEOPOLIS (AJP CAL.)	07 > 12	•
	600	SATELIS ABS	04 > 12	•

RIEJU

RS2	50	MATRIX	03 > 09	•

SCORPA

	250	T-RIDE	08 > 11	•

SHERCO

SE	50	ENDURO	07 > 07	•
SM	50	SUPERMOTARD	07 > 13	•
SE	125	1.25F	10 > 12	•

SHERCO

DT	50	R	04 > 08	•
DT	50	X SUPERMOTARD	04 > 08	•
XT	125	R	05 > 13	•
XT	125	X SUPERMOTARD	05 > 13	•

07049.CC 76,5 x 41,9 x 7,3
94,4 x 42,1 x 7,3

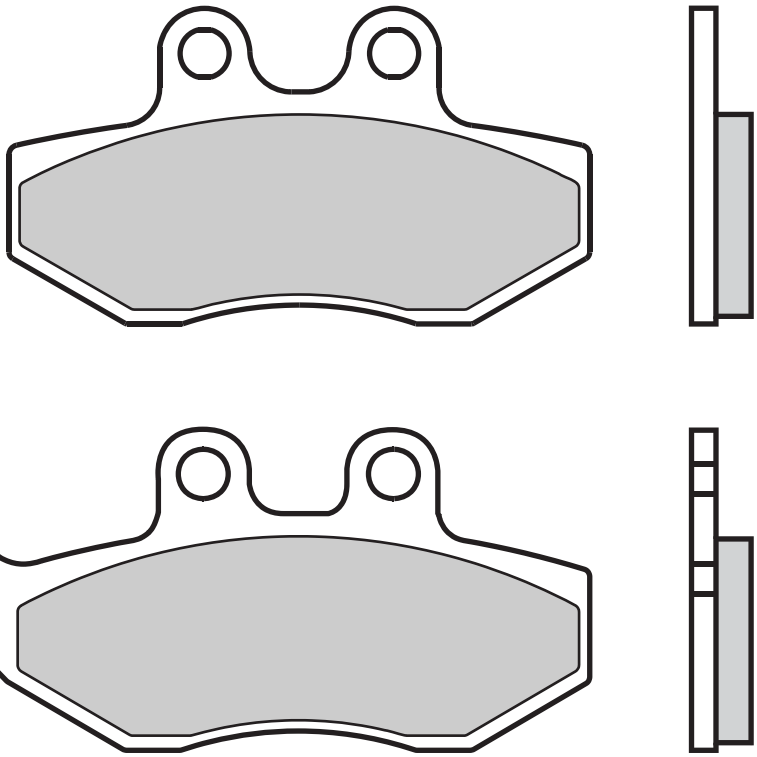

AJP

PR3	125	ENDURO	08 > 12	•
PR3	125	SUPERMOTARD	08 > 12	•
MX	200		09 > 11	•
PR3	200	ENDURO	08 > 12	•
PR3	200	SUPERMOTARD	08 > 12	•

APRILIA

	50	TUONO	04 > 07	•

BETA

RR	50	ENDURO	10 > 18	•
RR	50	SUPERMOTARD	08 > 13	•
ALP	125	4-STROKE	06 > 09	•
RR	125	ENDURO 4T	10 > 15	•
RR	125	SUPERMOTARD	08 > 09	•
	125	M4	06 > 06	•
	125	URBAN	10 > 15	•
ALP	200	4-STROKE	06 > 20	•
	200	URBAN	10 > 10	•
ALP	350	4.0	04 > 05	•
ALP	350	4.0	06 > 18	•

DERBI

	50	BLACK DEVIL	04 > 04	•
	50	DRD RACING R	05 > 10	•
	50	DRD RACING R LTD.	05 > 05	•
	50	DRD RACING SM	05 > 05	•
	50	DRD RACING SM LTD.	05 > 05	•
	50	SENDA SM DRD BLACK EDITION	03 > 04	•
	125	MULHACEN	07 > 07	•
	125	SENDA BAJA	06 > 12	•
	125	SENDA R 4T	04 > 12	•
	125	SENDA X-TREME SM 4T	04 > 05	•

FANTIC

	50	REGOLARNA CASA	08 > 09	•
	50	SUPERSEI MOTARD	08 > 09	•
	125	REGOLARNA CASA	08 > 08	•
	125	SUPERSEI MOTARD	08 > 08	•

GASGAS

EC	50	ROOKIE	05 > 05	•
	125	PAMPERA	04 > 13	•
	250	PAMPERA	02 > 13	•
	280	PAMPERA	04 > 08	•

GENERIC

	50	TOXIC	07 > 16	•
	50	TRIGGER SM	06 > 14	•
	50	TRIGGER SM COMPETITION	08 > 14	•
	50	TRIGGER X	06 > 14	•
	50	TRIGGER X COMPETITION	08 > 12	•

HM

CRE	50		06 > 13	•

KEEWAY

	125	ENDURO	07 > 08	•
	125	X-RAY	07 > 08	•

MALAGUTI

NKD	50		04 > 09	•
	50	FIFTY	04 > 04	•
	125	PHANTOM MAX	04 > 08	•
	200	PHANTOM MAX	04 > 05	•
RS	250	MADISON	05 > 11	•
	250	PASSWORD	06 > 08	•
	250	PHANTOM MAX	05 > 08	•

MBK

	50	X-POWER	04 > 13	•

MOTORHISPANIA

MH	50	URBAN BIKE	06 > 10	•

PEUGEOT

XP S-6	50	SUPERMOTARD	04 > 05	•
	125	ELYSEO	00 > 07	•
	125	ELYSTAR	03 > 07	•
	125	JET-FORCE COMPRESSOR	03 > 04	•
	125	SATELIS	06 > 16	•
	150	ELYSEO	00 > 04	•
	150	ELYSTAR	03 > 04	•
	250	GEOPOLIS (AJP CAL.)	06 > 11	•
	400	GEOPOLIS (AJP CAL.)	07 > 12	•

PIAGGIO VESPA

BV	200		05 > 05	•

SHERCO

SE	50	ENDURO	07 > 07	•
SM	50	SUPERMOTARD	07 > 13	•
SE	125	1.25F	10 > 12	•

YAMAHA

DT	50	X SUPERMOTARD	04 > 08	•
TZR	50		03 > 04	•
XT	125	R	05 > 13	•
XT	125	X SUPERMOTARD	05 > 13	•

3

07050.CC 44,6 x 50,7 x 7

07050.XS " " "

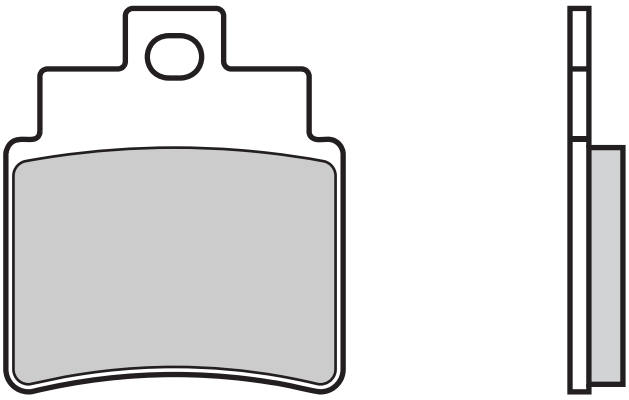

KYMCO

	250	GRAND DINK	01 > 10	•

SYM

	125	VOYAGER	05 > 05	•
RV	250	EFI	10 > 10	•
	250	JOYMAX	07 > 10	•
	250	VOYAGER	05 > 05	•
GTS	300		09 > 13	•
	300	JOYMAX EVO	10 > 12	•
	300	JOYMAX SPORT	16 > 17	•

07051.CC 55,3 x 46 x 7

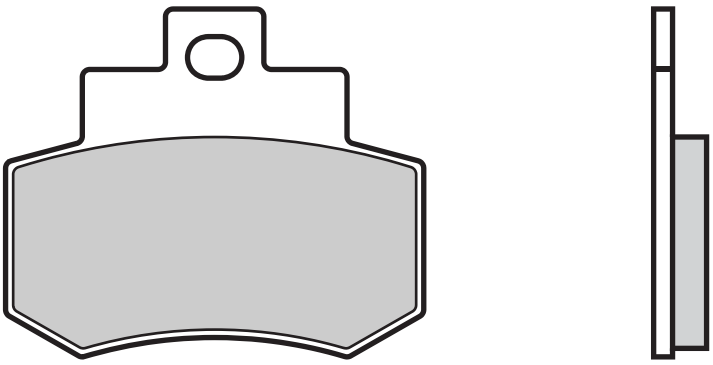

KYMCO

	250	GRAND DINK	01 > 10	•

07052.CC	99,6 x 38,2 x 12		
07052.XS	"	"	"

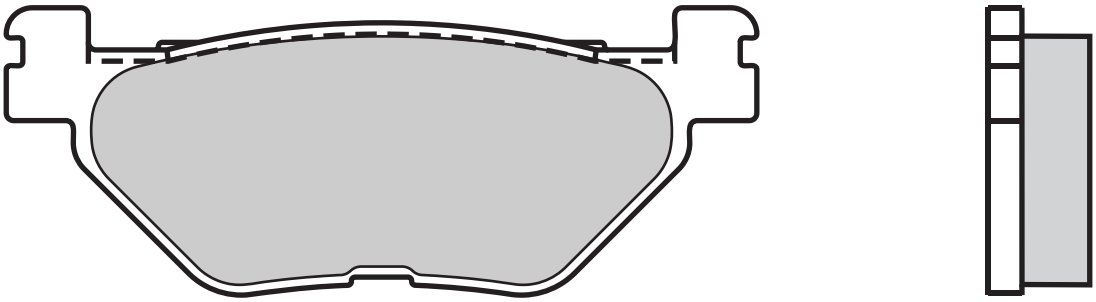

YAMAHA

XP	500	TMAX	01 > 03	•
XP	530	TMAX	12 > 19	•
XP	530	TMAX DX	17 > 19	•
XP	530	TMAX IRON MAX	15 > 19	•
XP	530	TMAX SX	17 > 19	•
	560	TMAX	20 > 20	•
	560	TMAX TECH MAX	20 > 20	•

07053.CC	85,7 x	40	x 8,9
07053.XS	"	"	"

3

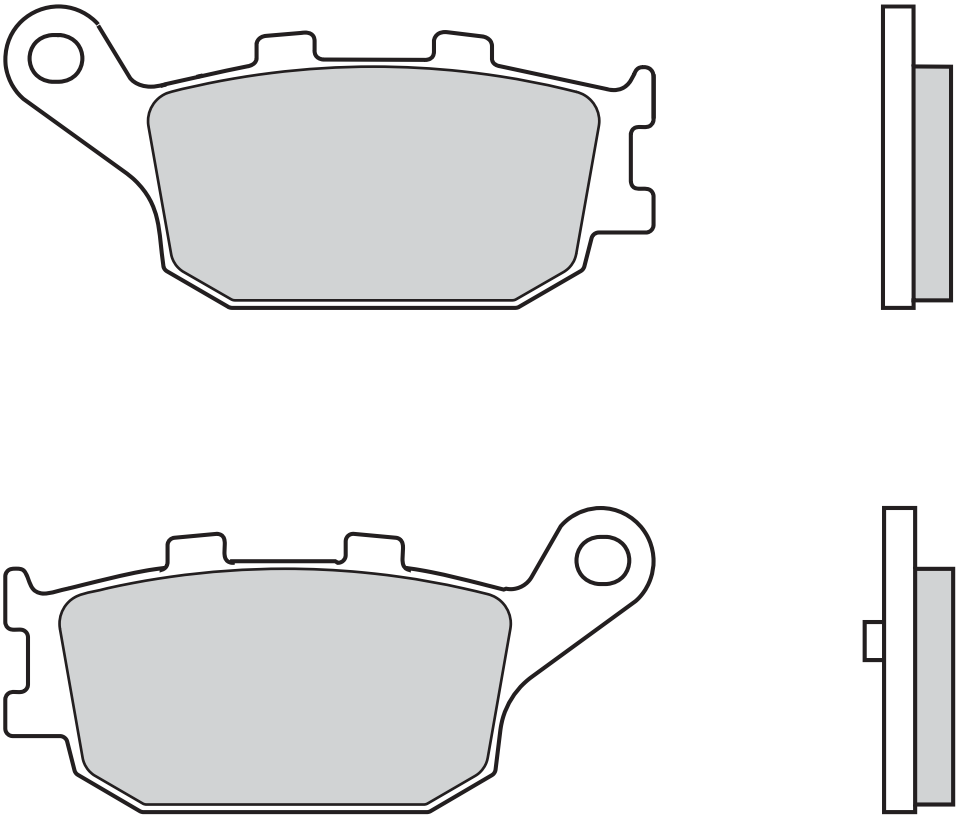

HONDA

NSS	250	FORZA	00 > 04	•
NSS	250	JAZZ	01 > 04	•
NSS	250		00 > 04	•

07054.CC 76,7 x 41,9 x 7,3
94,4 x 42,1 x 7,3

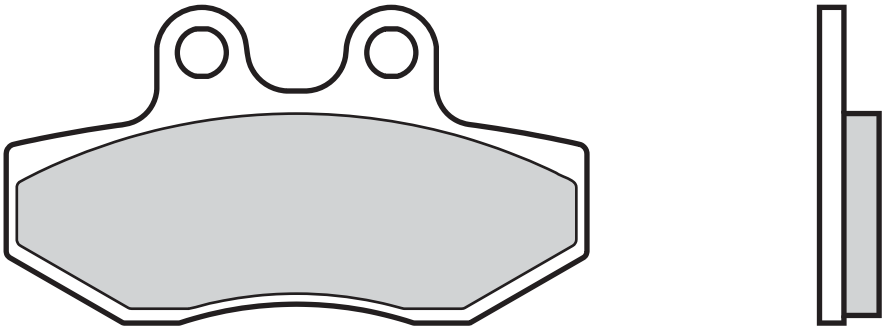

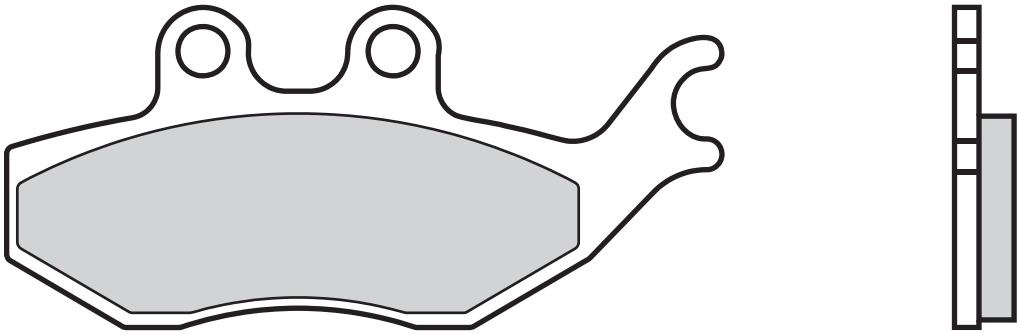

ITALJET

	250	JUPITER	01 > 03	•

KEEWAY

TX	50	SM	10 > 12	•
TX	125	SM	10 > 16	•

RIEJU

NKD	50		04 > 07	•
RS2	50	MATRIX	03 > 09	•
RS3	50		12 > 17	•

07055.CC	80,9 x 41,7 x 8,3		
07055.XS	"	"	"

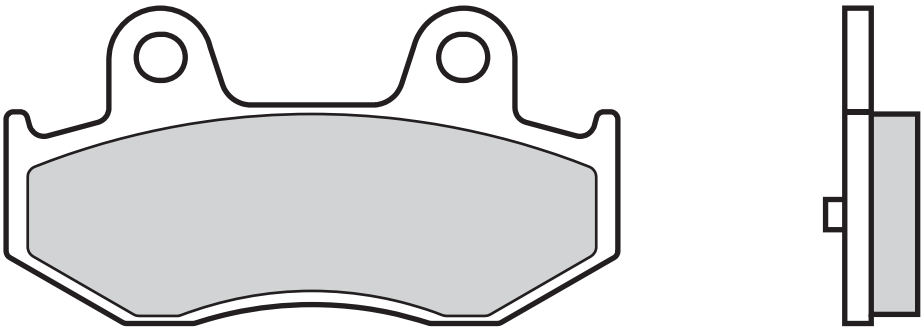

KAWASAKI

SC	250	EPSILON	02 > 06	•

SUZUKI

AN	250	BURGMAN	04 > 06	•
AN	400	BURGMAN	01 > 06	•

07056.CC 76,7 x 41,9 x 9
96,6 x 41,9 x 9

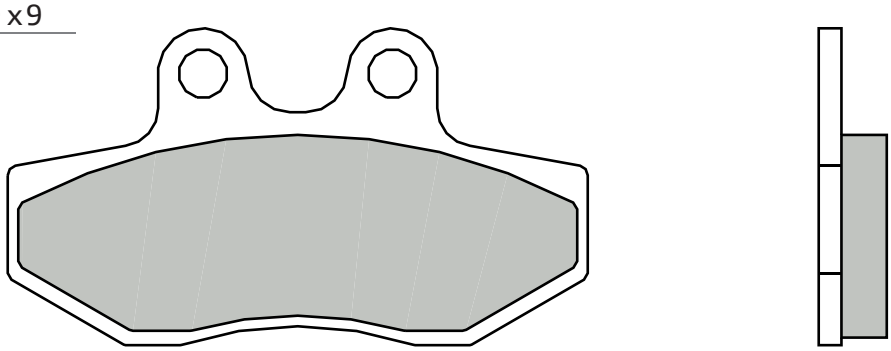

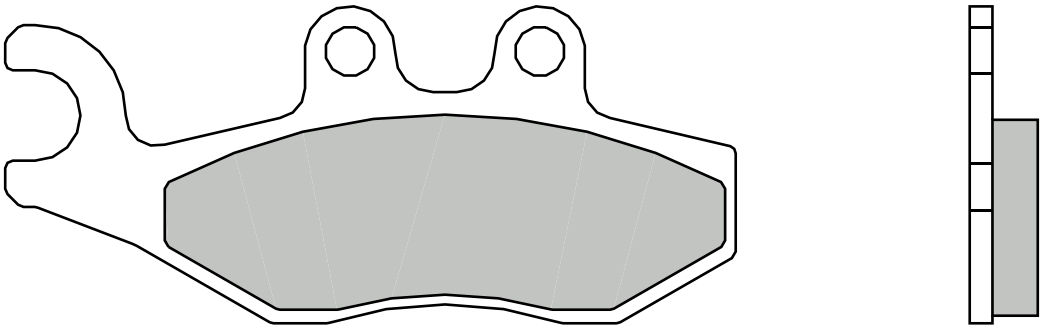

APRILIA

	50	SPORT CITY ONE	08 > 12	•	
SR	125	MAX	12 > 17	•	•
SR	125	SPORT CITY ONE	12 > 12	•	
	125	SPORTCITY (HENGTONG CAL.)	04 > 12	•	
SR	300	MAX	12 > 19	•	•
SRV	850		12 > 19		•

DERBI

	50	BOULEVARD	09 > 13	•	

GILERA

	50	RUNNER PJ	06 > 11	•	
	50	RUNNER SP	06 > 12	•	
FX	125	RUNNER (HENGTONG CAL.)	00 > 05	•	
FX	125	RUNNER SP (HENGTONG CAL.)	00 > 03	•	
ST	125	RUNNER	08 > 11	•	
ST	125	RUNNER	12 > 13	•	
VX	125	RUNNER 4T (HENGTONG CAL.)	01 > 12	•	
	125	NEXUS	07 > 12	•	•
FXR	180	RUNNER (HENGTONG CAL.)	00 > 03	•	
FXR	180	RUNNER SP (HENGTONG CAL.)	00 > 00	•	
VXR	180	RUNNER	01 > 08	•	
VXR	180	RUNNER 4T (HENGTONG CAL.)	01 > 08	•	
ST	200	RUNNER	08 > 11	•	
VXR	200	RUNNER 4T (HENGTONG CAL.)	01 > 09	•	
	250	NEXUS	07 > 08	•	•
GP	800		08 > 15		•

PEUGEOT

	50	CITYSTAR	14 > 16	•	
RS	125	GEOPOLIS	10 > 13	•	
	125	ACTIVE	13 > 13	•	
	125	CITYSTAR	11 > 15	•	
	125	GEOPOLIS	06 > 09	•	
	200	CITYSTAR	13 > 16	•	
	250	SATELIS	06 > 11	•	•

PIAGGIO VESPA

TPH	50	2T	11 > 17	•	
	50	FLY	05 > 17	•	
	50	PRIMAVERA	14 > 17	•	
	50	SPRINT	15 > 17	•	
	100	FLY	07 > 15	•	
	100	ZIP	07 > 10	•	
GT	125	L	04 > 09	•	
GTS	125	SUPER	10 > 13	•	
GTS	125	SUPER I.E.	15 > 16	•	
GTS	125	SUPERSPORT	13 > 13	•	
GTS	125	TOURING	18 > 19	•	
GTS	125		07 > 10	•	
GTV	125		08 > 09	•	
GTX	125	SUPERHEXAGON (HENGTONG CAL.) (11''WHEELS)	00 > 00	•	
GTX	125	SUPERHEXAGON (HENGTONG CAL.) (12''WHEELS)	01 > 03	•	
	125	946	14 > 16	•	
	125	BEVERLY	02 > 09	•	•
	125	CARNABY	08 > 11	•	•
	125	FLY	05 > 13	•	
	125	PRIMAVERA	14 > 16	•	
	125	PRIMAVERA 70	16 > 16	•	
	125	SPRINT	16 > 17	•	
	125	SPRINT S	17 > 17	•	
	125	SPRINT SPORT	17 > 17	•	
	125	X10 EXECUTIVE LEFT	13 > 15	•	
	125	X7	08 > 12	•	
	125	X8	04 > 04	•	
	125	X8	05 > 10	•	
	125	X9 EVOLUTION LEFT	06 > 11	•	
	125	X9 LEFT	04 > 11	•	

	125	XEVO	08 > 13	•	
	150	FLY	06 > 07	•	
	150	PRIMAVERA	14 > 17	•	
	150	X8 STREET	06 > 08	•	
GTX	180	SUPERHEXAGON (HENGTONG CAL.) (11''WHEELS)	00 > 00	•	
GTX	180	SUPERHEXAGON (HENGTONG CAL.) (12''WHEELS)	01 > 03	•	
BV	200		02 > 04	•	•
BV	200		05 > 05	•	
GT	200	L	04 > 09	•	
	200	BEVERLY	02 > 03	•	•
	200	CARNABY	08 > 12	•	•
	200	X8	04 > 04	•	
	200	X8	05 > 05	•	
BV	250		06 > 06	•	•
GTS	250		06 > 07	•	
GTV	250		08 > 10	•	
	250	BEVERLY	07 > 08	•	•
	250	GT 60	06 > 07	•	
	250	X7	08 > 09	•	
	250	X8	06 > 09	•	

	250	X9 LEFT	05 > 10	•	
	250	XEVO	08 > 11	•	
GTS	300	I.E.	12 > 15	•	
GTS	300	SUPER	09 > 12	•	
GTS	300	SUPER NOTTE	19 > 20	•	
GTS	300	SUPER SPORT I.E.	11 > 15	•	
GTS	300	TOURING ABS	17 > 17	•	
GTS	300	TOURING I.E.	11 > 12	•	
GTS	300	YACHT CLUB	18 > 18	•	
GTV	300	I.E.	11 > 15	•	
	300	BEVERLY HPE	22 > 22	•	
	300	BEVERLY I.E.	11 > 19	•	
	300	BEVERLY TOURER	07 > 08	•	•
	300	CARNABY CRUISER	10 > 13	•	•
	300	SEI GIORNI	18 > 19	•	
	300	X7 EVO I.E.	11 > 13	•	
BV	350		12 > 17	•	
	350	BEVERLY S	14 > 19	•	
	350	BEVERLY SPORT TOURING IE ABS	12 > 19	•	
	350	X10 EXECUTIVE LEFT	13 > 16	•	

	400	BEVERLY HPE S	22 > 22	•	
	400	MP3 IE	07 > 10		•
	400	MP3 LT IE	09 > 10		•
	400	MP3 LT TOURING	11 > 12		•
	400	MP3 TOURING	11 > 12		•
	400	X8 LEFT	07 > 08	•	•
	400	XEVO LEFT	08 > 11	•	•
	500	MP3	10 > 10		•
	500	MP3 LT TOURING BUSINESS	11 > 13		•
	500	MP3 LT TOURING BUSINESS ABS	14 > 15		•
	500	MP3 LT TOURING SPORT	11 > 13		•
	500	MP3 LT TOURING SPORT ABS	14 > 15		•
	500	MP3 TOURING BUSINESS	11 > 12		•
	500	MP3 TOURING SPORT	11 > 12		•
	500	X10 EXECUTIVE LEFT	13 > 15	•	

07057.CC	78,9 x 46,9 x 7,3	
07057.XS	" "	"

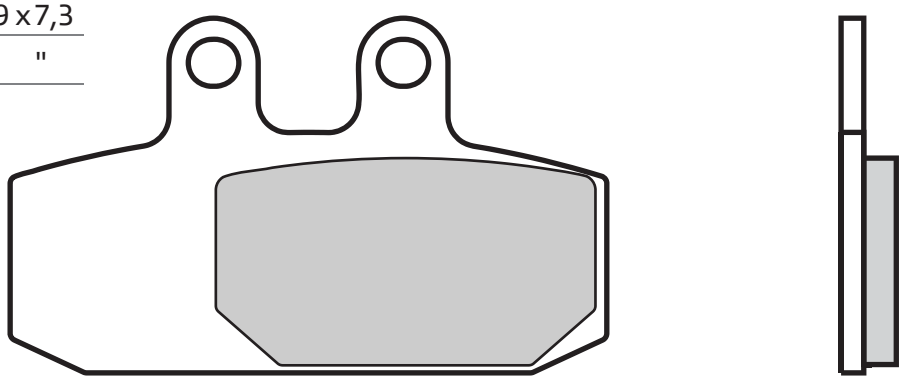

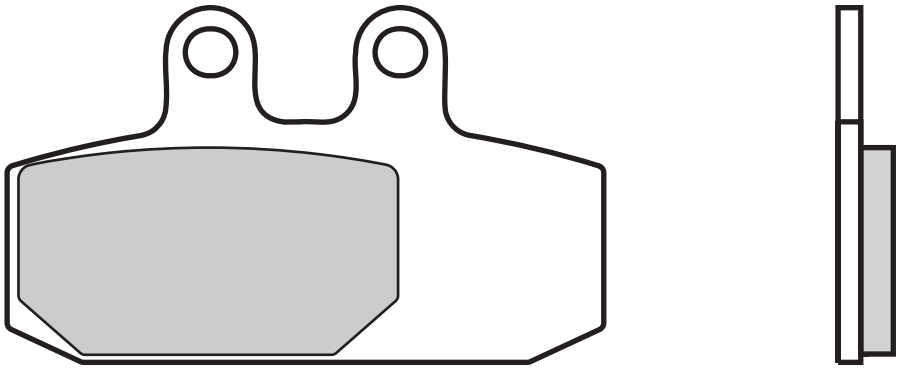

APRILIA

	500	ATLANTIC RIGHT	02 > 05	•	

07058.CC	88,2 x 46,1 x 8,4		
07058.XS	"	"	"

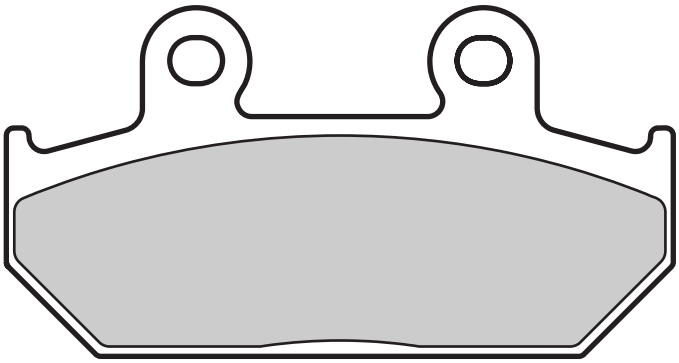

SUZUKI

AN	400	BURGMAN LEFT	07 > 23	•
AN	650	A BURGMAN EXECUTIVE	04 > 20	•
AN	650	BURGMAN	02 > 19	•
AN	650	Z BURGMAN EXECUTIVE	13 > 19	•

07059.CC	96,6 x 37,1 x 11,8		
07059.XS	"	"	"

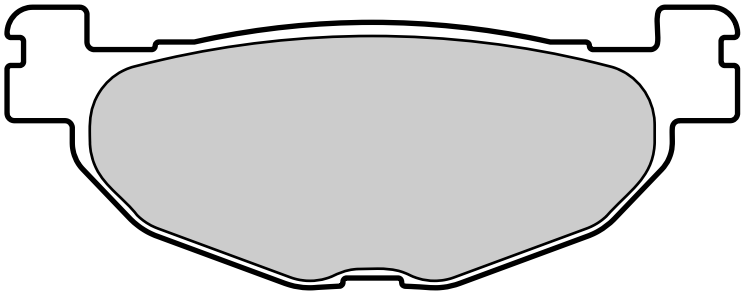

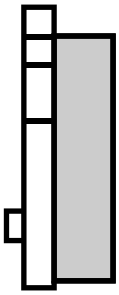

YAMAHA

YP	400	MAJESTY	04 > 04	•
YP	400	MAJESTY	05 > 13	•
XP	500	TMAX	04 > 07	•
XP	500	TMAX	08 > 11	•
XP	500	TMAX TECH MAX	11 > 11	•

07060.CC	76,7 x 41,9 x 9 96,6 x 41,9 x 9
07060.XS	" " "

3

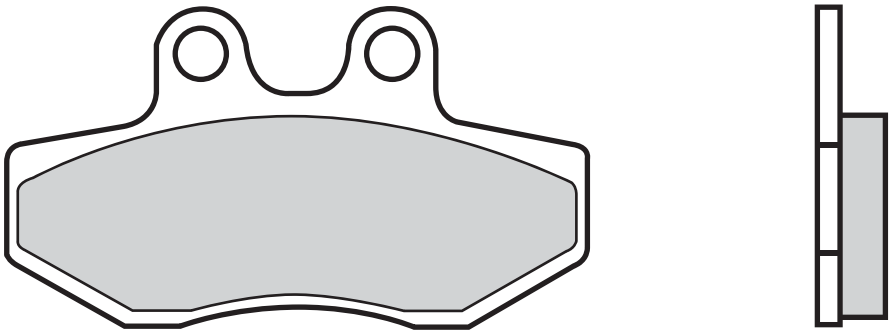

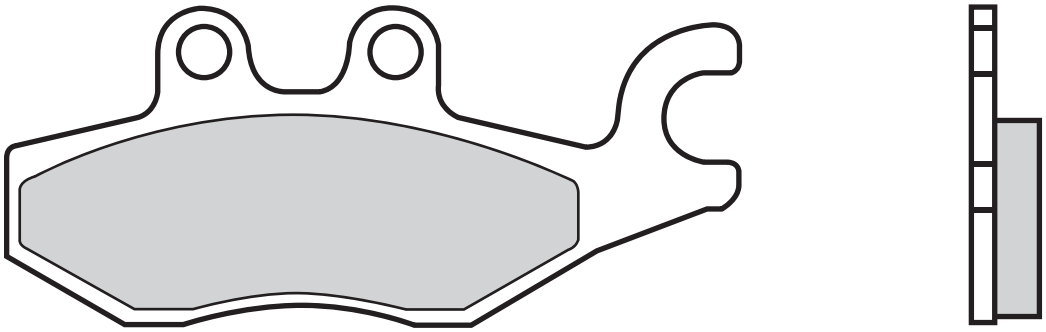

APRILIA

SR	125	GT	21 > 23	•
SR	200	GT	21 > 23	•

PIAGGIO VESPA

	125	MEDLEY	16 > 19	•
	125	MEDLEY S	17 > 19	•
	125	MP3 EFI	08 > 11	•
	125	MP3 HYBRID	09 > 12	•
	125	MP3 YOURBAN	11 > 12	•
	125	X10 EXECUTIVE LEFT	13 > 15	•
	125	X10 EXECUTIVE RIGHT	13 > 15	•
	125	X7	08 > 12	•
	125	X9 EVOLUTION RIGHT	06 > 11	•
	125	X9 RIGHT	04 > 11	•
	125	XEVO	08 > 13	•
	150	MEDLEY	16 > 19	•
	250	MP3 EFI	08 > 09	•
	250	MP3 LT IE	09 > 09	•
	250	X7	08 > 09	•
	250	X9 RIGHT	05 > 10	•
	250	XEVO	08 > 11	•
	300	BEVERLY I.E.	11 > 19	•
	300	MP3 HYBRID	11 > 12	•
	300	MP3 HYBRID IE	11 > 19	•
	300	MP3 IE	10 > 19	•
	300	MP3 LT	13 > 19	•
	300	MP3 LT BUSINESS	13 > 19	•
	300	MP3 LT IE ABS	14 > 19	•
	300	MP3 LT SPORT ABS	14 > 19	•
	300	MP3 LT TOURING	11 > 12	•
	300	MP3 TOURING	11 > 12	•
	300	MP3 YOURBAN IE	11 > 19	•
	300	X7 EVO I.E.	11 > 13	•
BV	350		12 > 17	•
	350	BEVERLY S	14 > 19	•
	350	BEVERLY SPORT TOURING IE	12 > 19	•
	350	BEVERLY SPORT TOURING IE ABS	12 > 19	•
	350	X10 EXECUTIVE LEFT	13 > 16	•
	350	X10 EXECUTIVE RIGHT	13 > 16	•
	400	BEVERLY HPE S	22 > 22	•
	400	X8 RIGHT	07 > 08	•
	400	XEVO RIGHT	08 > 11	•
	500	X10 EXECUTIVE LEFT	13 > 15	•
	500	X10 EXECUTIVE RIGHT	13 > 15	•

07061.CC	55,1 x 54,1 x 7,7
07061.XS	" " "

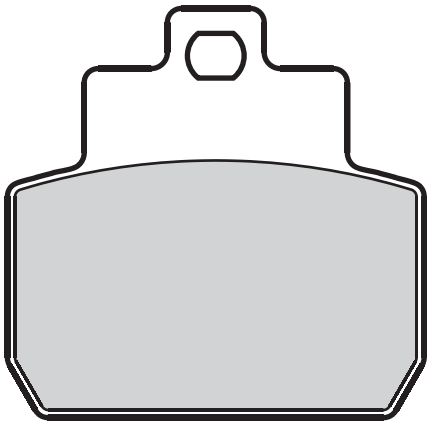

GILERA

RC	500	FUOCO IE	08 > 17	•

PIAGGIO VESPA

	125	MP3	06 > 07	•
	125	X8	05 > 10	•
	200	X8	05 > 05	•
	250	MP3	06 > 07	•
	250	X8	06 > 09	•
	250	X9 LEFT	05 > 10	•

07062.CC	70,2 x 42 x 8,1

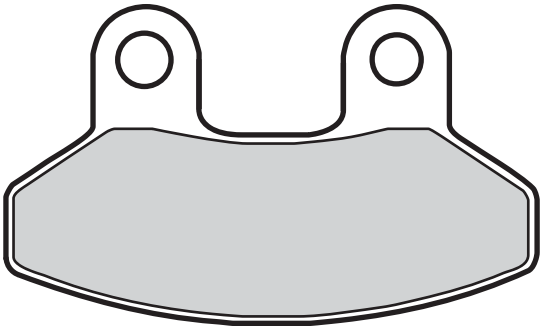

LAVERDA

	125	PHOENIX	01 > 04	•
	150	PHOENIX	01 > 04	•
	200	PHOENIX	01 > 04	•

RIEJU

RS2	125	PRO	08 > 12	•

SYM

RS	50		05 > 09	•
RS21	50		02 > 09	•
RS	125		05 > 06	•
RS21	125	R	02 > 02	•
VS	125		07 > 08	•
VS	125		09 > 13	•
	125	EURO MX	03 > 04	•
	125	JOYRIDE	01 > 06	•
	125	JOYRIDE	07 > 09	•
	125	JOYRIDE EVO	10 > 12	•
	125	JOYRIDE S	16 > 17	•
RS	150		05 > 06	•
VS	150		07 > 15	•
	150	EURO MX	03 > 06	•
	150	HUSKY ADV	22 > 22	•
	150	JOYRIDE	01 > 06	•
	200	JOYRIDE	01 > 08	•
	200	JOYRIDE S	16 > 17	•
	300	JOYRIDE	22 > 22	•

07063.CC	117,6 x 44,9 x 8,8
07063.XS	" " "

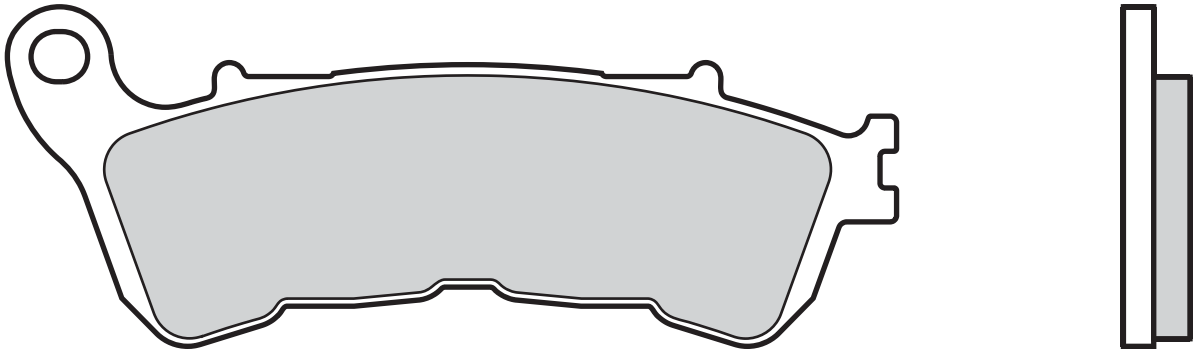

HONDA

FES	150	S-WING	07 > 11	•
SH	150	I	09 > 12	•
NSS	300	FORZA	14 > 17	•
SH	300	I	07 > 19	•
SW-T	400	ABS	09 > 14	•
SW-T	400		09 > 13	•
FJS	600	SILVERWING	09 > 18	•
SW-T	600		11 > 13	•

SUZUKI

UH	125	BURGMAN	07 > 14	•
UX	125	SIXTEEN	08 > 12	•
UX	150	SIXTEEN	08 > 16	•
UH	200	BURGMAN	07 > 13	•
UH	200		07 > 07	•

07064.CC	81,3 x 37,2 x 9

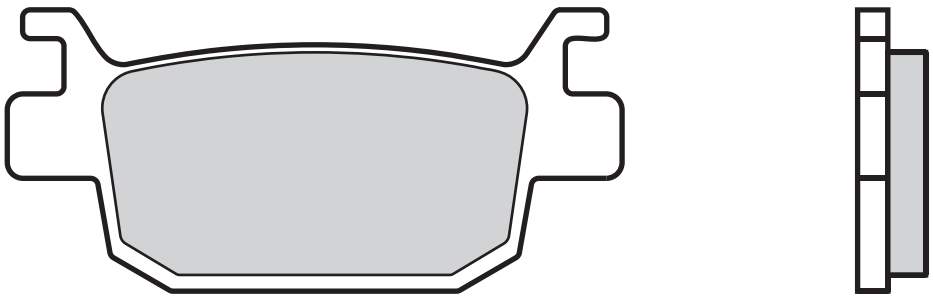

HONDA

FES	125	S-WING	07 > 11	•
NSS	125	FORZA	15 > 19	•
SH	125	I	09 > 12	•
SH	125		13 > 20	•
FES	150	S-WING	07 > 11	•
SH	150	I	09 > 12	•
SH	150		13 > 18	•
NSS	250	FORZA	05 > 13	•
NSS	250		05 > 13	•
NSS	300	FORZA	14 > 17	•
NSS	300	FORZA	18 > 20	•
SH	300	I	07 > 19	•
SH	300	I SH30	15 > 18	•
ADV	350		22 > 22	•
SH	350		21 > 22	•

07065.CC	93,7 x 39,8 x 7,4
07065.XS	" " "

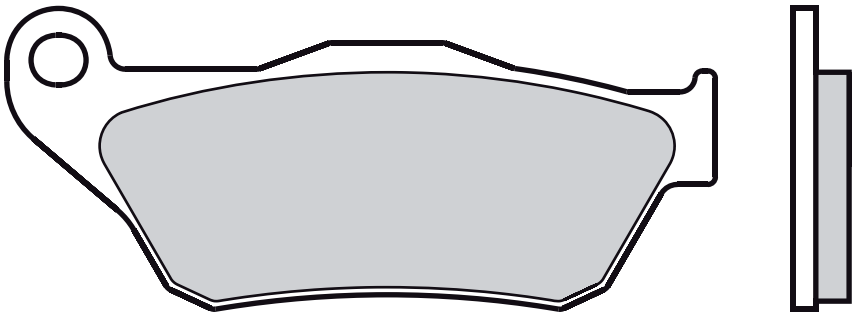

MBK

	125	SKYCRUISER	06 > 14 •

YAMAHA

YP	125	XMAX	06 > 09 •
YP	250	XMAX	05 > 09 •

07066.CC	45,2 x 52,2 x 6,3
07066.XS	" " "

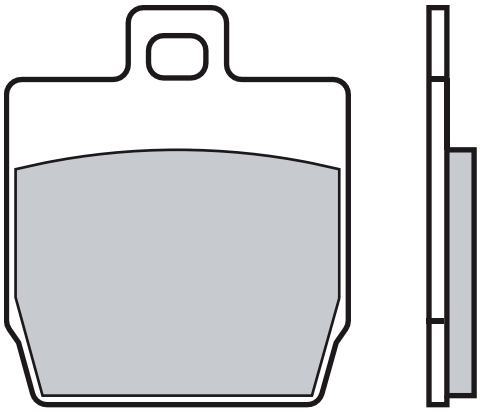

CPI

	50	GTS	02 > 03 •

MBK

	50	NITRO	97 > 10 •
	50	STUNT	00 > 10 •

QUADRO

	350	3	16 > 16 •
	350	4	16 > 16 •

YAMAHA

NS	50	AEROX	13 > 19 •
YQ	50	AEROX	97 > 12 •
	50	SLIDER	00 > 05 •

07067.CC	35,3 x 48,8 x 6,2
07067.XS	" " "

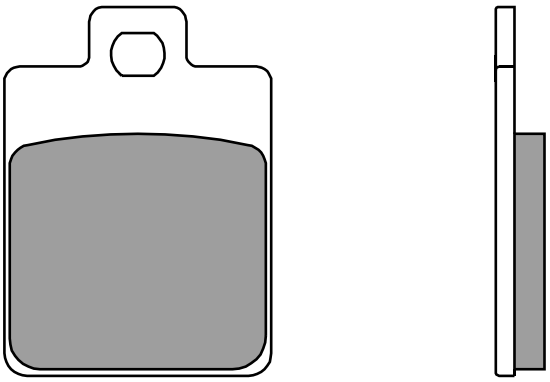

3

GILERA

DT	50	STALKER	01 > 05	•
	50	RUNNER PJ	06 > 11	•
	50	RUNNER SP	06 > 12	•
	50	RUNNER SP, PUREJET	98 > 05	•
	50	STALKER	97 > 01	•
FX	125	RUNNER (GRIMECA CAL.)	00 > 05	•
FX	125	RUNNER (HENGTONG CAL.)	00 > 05	•
FX	125	RUNNER SP (GRIMECA CAL.)	00 > 03	•
FX	125	RUNNER SP (HENGTONG CAL.)	00 > 03	•
ST	125	RUNNER	12 > 13	•
FXR	180	RUNNER (GRIMECA CAL.)	00 > 03	•
FXR	180	RUNNER (HENGTONG CAL.)	00 > 03	•
FXR	180	RUNNER SP (GRIMECA CAL.)	00 > 00	•
FXR	180	RUNNER SP (HENGTONG CAL.)	00 > 00	•
FX	200	RUNNER SP	98 > 01	•
	200	STALKER	97 > 01	•
RC	500	FUOCO IE	08 > 17	•

PEUGEOT

50	TWEET EVO RS	14 > 17	•
50	TWEET RS	10 > 13	•
125	TWEET EVO	14 > 17	•
125	TWEET EVO RS	14 > 16	•
125	TWEET RS	10 > 13	•
150	TWEET RS	10 > 13	•

PIAGGIO VESPA

ET2	50		97 > 06	•
ET4	50		00 > 05	•
LX	50	2T/4T	05 > 12	•
S	50	2T	07 > 14	•
S	50	4T	09 > 14	•
	50	LIBERTY	97 > 14	•
	50	LIBERTY 4T	00 > 12	•
	50	ZIP DISCO	96 > 99	•
	50	ZIP FAST RIDER	96 > 97	•
	50	ZIP RST	98 > 99	•
	50	ZIP SPORT PRODUCTION	96 > 99	•
ET4	125		96 > 10	•
LE	125	LIBERTY	99 > 03	•
LX	125	4T	05 > 13	•
PX	125	70	16 > 16	•
S	125	4T	07 > 10	•
	125	MP3	06 > 07	•
	125	MP3 EFI	08 > 11	•
	125	MP3 HYBRID	09 > 12	•
	125	MP3 YOURBAN	11 > 12	•
	125	SFERA	95 > 01	•
	125	ZIP II 4T	00 > 08	•
ET4	150		02 > 06	•
PX	150		02 > 06	•
	150	LIBERTY	99 > 03	•
PX	200		02 > 07	•
	200	LIBERTY	06 > 13	•
	250	LX 60	06 > 10	•
	250	MP3	06 > 07	•
	250	MP3 EFI	08 > 09	•
	250	MP3 LT IE	09 > 09	•
	300	MP3 HYBRID	11 > 12	•
	300	MP3 HYBRID IE	11 > 19	•
	300	MP3 IE	10 > 19	•
	300	MP3 LT	13 > 19	•
	300	MP3 LT BUSINESS	13 > 19	•
	300	MP3 LT TOURING	11 > 12	•
	300	MP3 TOURING	11 > 12	•
	300	MP3 YOURBAN IE	11 > 19	•
	400	MP3 IE	07 > 10	•
	400	MP3 LT IE	09 > 10	•
	400	MP3 LT TOURING	11 > 12	•
	400	MP3 TOURING	11 > 12	•
	500	MP3	10 > 10	•
	500	MP3 LT TOURING BUSINESS	11 > 13	•
	500	MP3 LT TOURING SPORT	11 > 13	•
	500	MP3 TOURING BUSINESS	11 > 12	•
	500	MP3 TOURING SPORT	11 > 12	•

PIAGGIO VESPA

50	FIDDLE III	16 > 19	•
125	FIDDLE III	16 > 19	•
125	JET 14	17 > 19	•
125	SYMPHONY S	11 > 17	•
125	SYMPHONY SR	11 > 17	•
125	SYMPHONY ST	15 > 19	•
150	SYMPHONY S	11 > 15	•
150	SYMPHONY SR	11 > 15	•
200	FIDDLE III	16 > 19	•

07068.CC 76,7 x 41,9 x 9,5

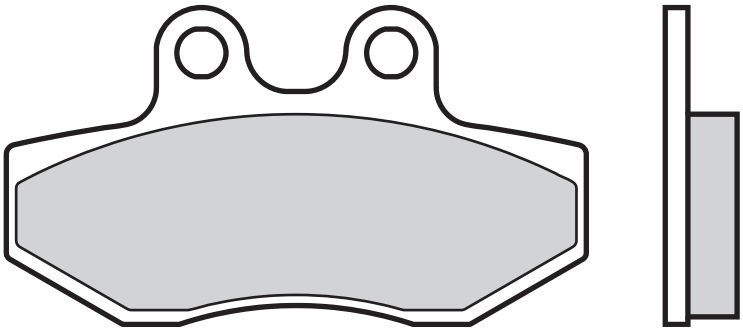

MBK

YP	125	FLAME X	05 > 12	•

YAMAHA

NXC	125	CYGNUS X	05 > 09	•

07069.CC 93,6 x 35,8 x 10,1
07069.XS " " "

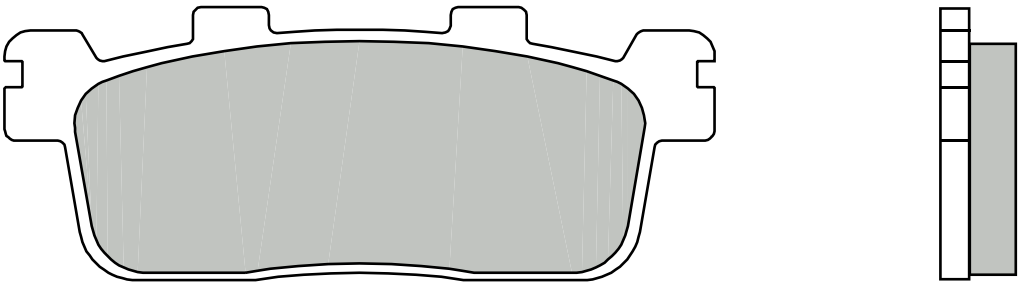

KYMCO

S	125	PEOPLE	05 > 08	•
	125	K-XCTI	13 > 14	•
	125	NEW G-DINK	12 > 14	•
S	200	PEOPLE	05 > 07	•
S	250	PEOPLE LEFT	06 > 08	•
	250	XCITING	06 > 09	•
	300	K-XCTI	12 > 15	•
	300	NEW G-DINK	12 > 16	•
	300	PEOPLE SI LEFT	08 > 10	•
	300	XCITING RI	08 > 14	•
	300	X-TOWN	16 > 20	•

YAMAHA

YP	400	R XMAX	13 > 16	•
YP	400	RA XMAX	14 > 16	•

07070.CC 62 x 40,7 x 9,5
82,2 x 40,7 x 9,5

3

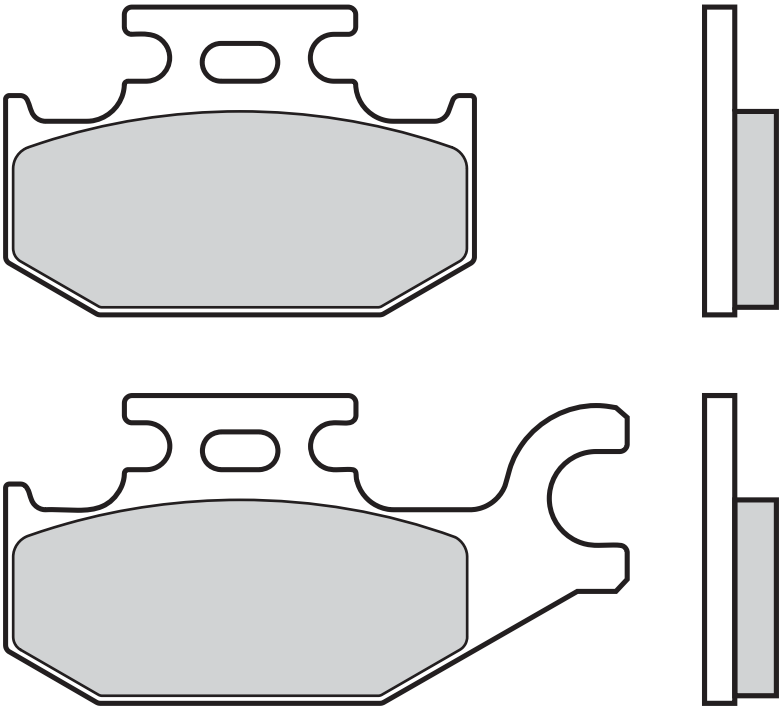

BENELLI

	250	CAFFENERO LEFT	08 > 14	•

SUZUKI

UH	125	BURGMAN	07 > 14	•
UH	125	BURGMAN	15 > 19	•
UX	125	SIXTEEN	08 > 12	•
UX	150	SIXTEEN	08 > 16	•
UH	200	BURGMAN	07 > 13	•
UH	200	BURGMAN	14 > 18	•

07071.CC	76,9 x 41,9 x 8 96,6 x 41,9 x 8
07071.XS	" " "

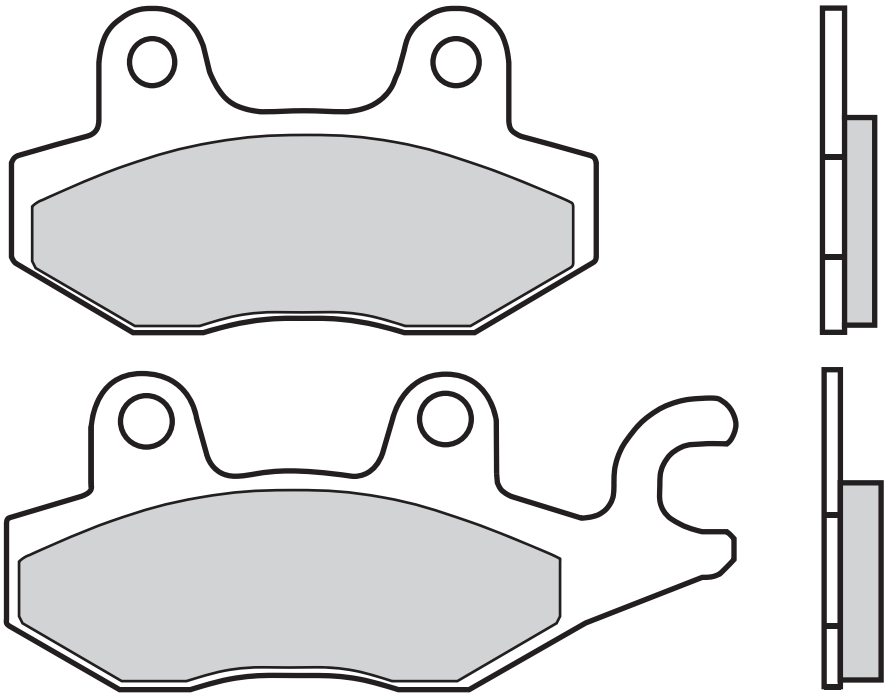

BENELLI

	125	CAFFENERO RIGHT	08 > 11	•
	250	CAFFENERO RIGHT	08 > 14	•

DAYTONA

DY	125	RS EFI	17 > 21	•

KYMCO

S	250	PEOPLE RIGHT	06 > 08	•

PIAGGIO VESPA

	300	BEVERLY HPE	22 > 22	•

SUZUKI

UH	125	BURGMAN	15 > 19	•
UH	200	BURGMAN	14 > 18	•
AN	400	BURGMAN RIGHT	07 > 23	•

YAMAHA

TZM	50	R	94 > 97	•
TZR	50		90 > 92	•
TZR	50		93 > 02	•
YP	400	RA XMAX	14 > 16	•

07072.CC	115	x 40,1	x 8,3
07072.XS	"	"	"

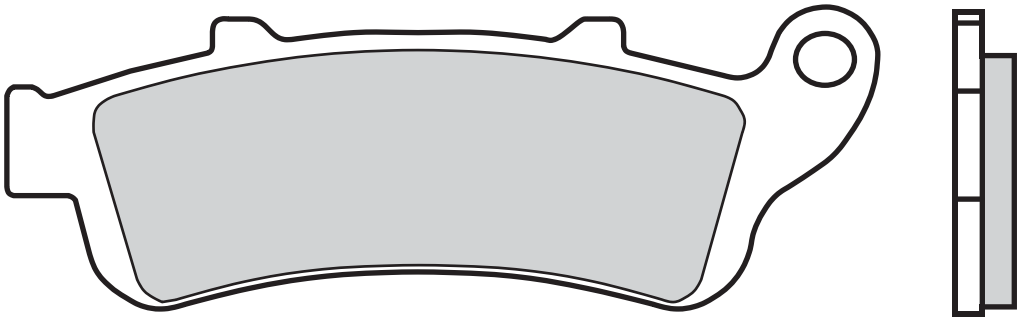

HONDA

FJS	400	SILVERWING	06 > 08	•
FJS	600	SILVERWING	01 > 08	•

PEUGEOT

	125	LOOXOR	03 > 07	•

07073.CC	102	x 40,4	x 10
07073.XS	"	"	"

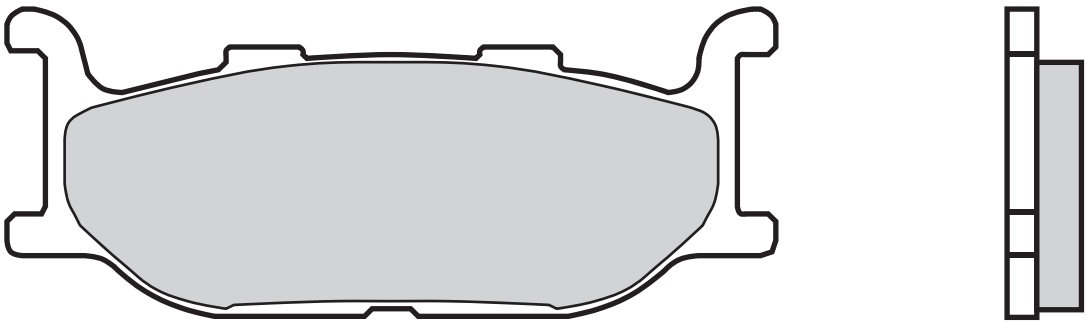

YAMAHA

YP	400	MAJESTY	04 > 04	•
XP	500	TMAX	01 > 03	•

07074.CC	102,1x38,9 x8,1
07074.XS	" " "

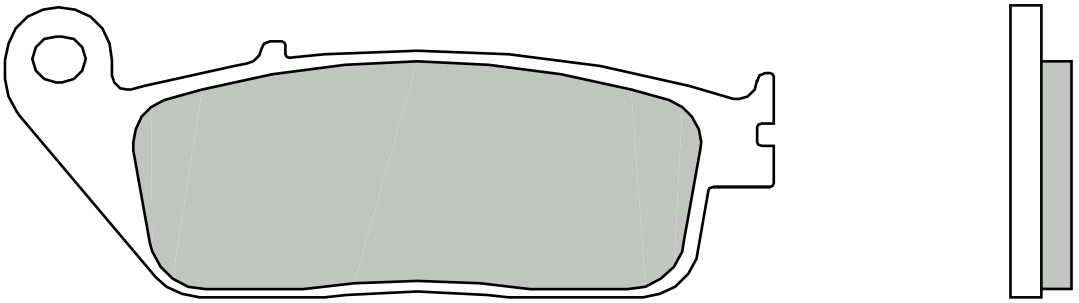

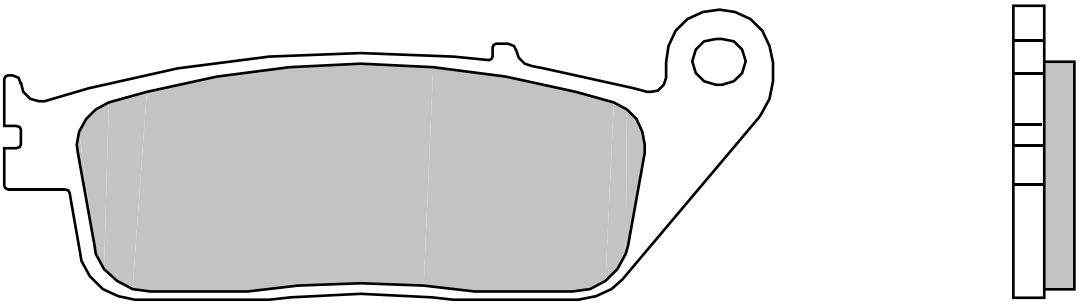

BMW

C	600	SPORT	12 > 15	•	•
C	650	GT	12 > 21	•	•
C	650	SPORT	16 > 20	•	•
C	EV	EVOLUTION	12 > 18	•	•

DAELIM

	125	S2	06 > 08	•
	250	S2	06 > 10	•

HONDA

NSS	125	FORZA	15 > 19	•
SH	125		13 > 20	•
SH	150		13 > 18	•
NSS	300	FORZA	18 > 20	•
SH	300	I SH30	15 > 18	•
ADV	350		22 > 22	•
SH	350		21 > 22	•

KAWASAKI

J	125		15 > 19	•
J	300		14 > 19	•

KYMCO

	50	NEW G-DINK	12 > 13	•	
	125	DOWNTOWN I	10 > 14	•	
	125	K-XCTI	13 > 14	•	
	125	NEW G-DINK	12 > 14	•	
	125	SUPER DINK	10 > 15	•	
	200	DOWNTOWN I	10 > 15	•	
	250	XCITING	04 > 05	•	•
	250	XCITING	06 > 09	•	
	300	DOWNTOWN I	10 > 15	•	
	300	NEW G-DINK	12 > 16	•	
	300	PEOPLE GTI	10 > 11	•	
	300	XCITING RI	08 > 14	•	
	500	XCITING	04 > 15	•	
	500	XCITING I EVO ABS	11 > 13	•	
	500	XCITING R ABS	09 > 13	•	
	700	MYROAD, ABS	09 > 15	•	

KAWASAKI

	125	SATELIS ABS	04 > 08	•
	300	GEOPOLIS GT	14 > 16	•
	400	GEOPOLIS GT	14 > 15	•
	400	GEOPOLIS RS	08 > 16	•
	400	SATELIS I	14 > 16	•
	500	SATELIS	07 > 11	•
	600	SATELIS ABS	04 > 12	•
AN	650	A BURGMAN EXECUTIVE	04 > 20	•
AN	650	BURGMAN	02 > 19	•
AN	650	Z BURGMAN EXECUTIVE	13 > 19	•

07075.XS 102,1x38,9x8,9

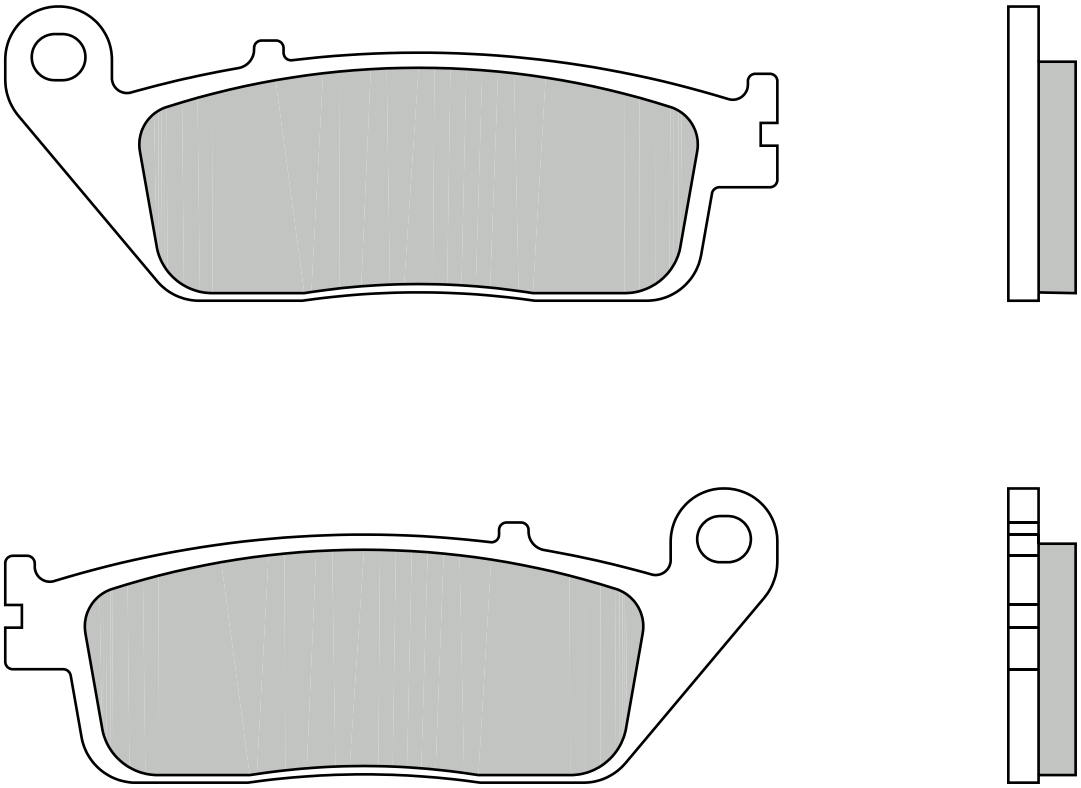

HONDA

FJS	400	SILVERWING	06 > 08	•
SW-T	400	ABS	09 > 14	•
SW-T	400		09 > 13	•
FJS	600	SILVERWING	01 > 08	•
FJS	600	SILVERWING	09 > 18	•
SW-T	600		11 > 13	•

07076.CC	76,9x41,9 x8 96,6 x41,9 x8
07076.XS	" " "

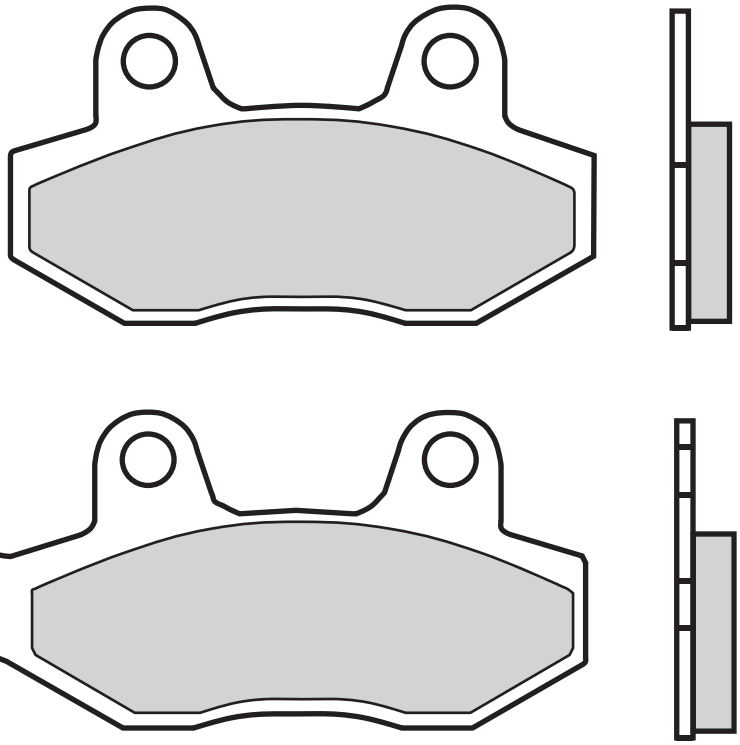

APRILIA

SX	50	LTD.	07 > 15	•	

BENELLI

	125	CAFFENERO LEFT	08 > 11	•	•
	125	MJ	10 > 10	•	•
	150	MJ	10 > 10	•	•
	250	CAFFENERO LEFT	08 > 14	•	

GARELLI

	200	XO	12 > 12	•	

KYMCO

S	250	PEOPLE LEFT	06 > 08	•	

PEUGEOT

	50	DJANGO HERITAGE	14 > 16	•	
GT	125	SATELIS SPORT	11 > 12	•	•
	125	DJANGO HERITAGE	14 > 16	•	
	125	GEOPOLIS (NISSIN CAL.)	07 > 09	•	•
	125	VIVACITY	10 > 16	•	
	150	DJANGO HERITAGE	14 > 15	•	
	250	GEOPOLIS (NISSIN CAL.)	06 > 11	•	•
	300	GEOPOLIS GT	14 > 16		•
	300	GEOPOLIS PREMIUM (NISSIN CAL.)	10 > 13	•	•
	300	GEOPOLIS RS (NISSIN CAL.)	10 > 14	•	•
	300	GEOSTYLE (NISSIN CAL.)	10 > 12	•	•
	300	SATELIS	13 > 16	•	•
	400	GEOPOLIS (NISSIN CAL.)	07 > 12	•	•
	400	GEOPOLIS GT	14 > 15		•
	400	GEOPOLIS RS	08 > 16		•
	400	SATELIS I	14 > 16		•
	500	SATELIS	07 > 11		•

PEUGEOT

	125	LIBRA	10 > 12	•	
	125	X-HOT	10 > 11	•	

SUZUKI

AN	400	BURGMAN LEFT	07 > 23	•	

07077.CC	69,2x	51,3 x	8,8
07077.XS	"	"	"

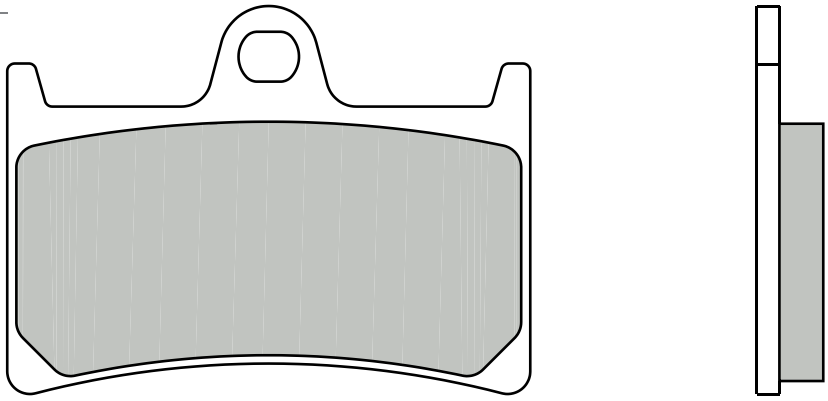

YAMAHA

XP	500	TMAX	08 > 11	•
XP	500	TMAX TECH MAX	11 > 11	•
XP	530	TMAX	12 > 19	•
XP	530	TMAX DX	17 > 19	•
XP	530	TMAX IRON MAX	15 > 19	•
XP	530	TMAX SX	17 > 19	•
	560	TMAX	20 > 20	•
	560	TMAX TECH MAX	20 > 20	•

07078.CC	80,9x	41,7 x	7,3
07078.XS	"	"	"

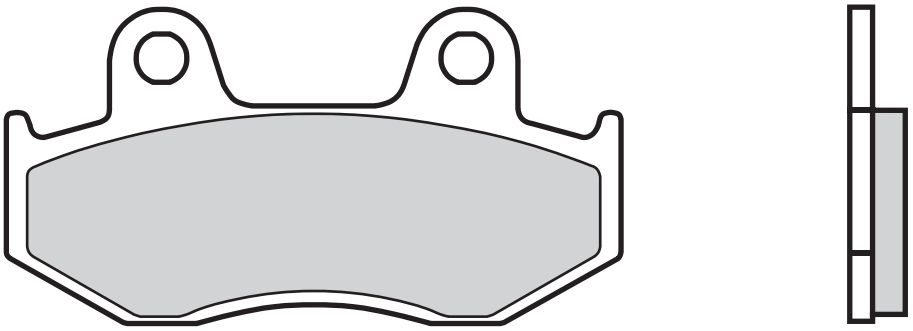

HONDA

NH	100	LEAD	00 > 08	•
NHX	110		10 > 12	•
NES	125	@	01 > 06	•
NES	150	@	01 > 06	•

PGO

	50	T-REX 3 (TR3-50)	02 > 16	•

SUZUKI

AN	250	BURGMAN	98 > 03	•
	250	SKY WAVE TYPE II	98 > 01	•
AN	400	BURGMAN	99 > 00	•

07079.XS 69,7x 5,1 x7,5

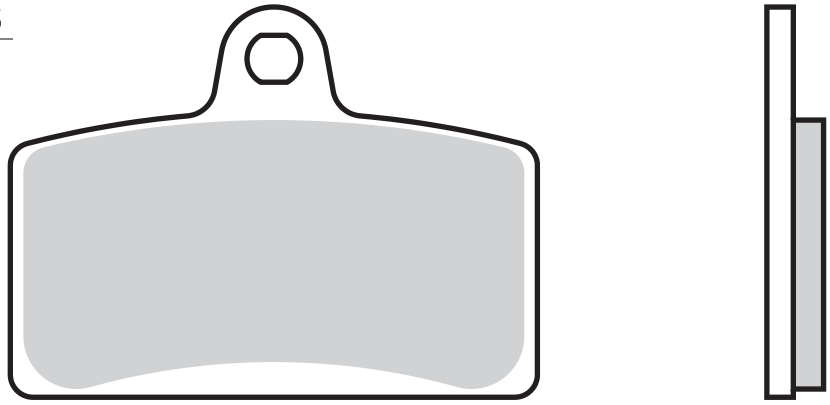

APRILIA

RS-4	50	REPLICA	16 > 17	•
RS-4	50		12 > 19	•

DERBI

GPX1	50		06 > 06	•
	50	DRD PRO CORSE	06 > 08	•

GILERA

SC	125		06 > 07	•

MOTORHISPANIA

RX	50	R	08 > 14	•

PEUGEOT

XR 7	50		08 > 10	•

RIEJU

RS3	50	PRO	12 > 17	•

07080.CC 76,9x41,9 x7,5

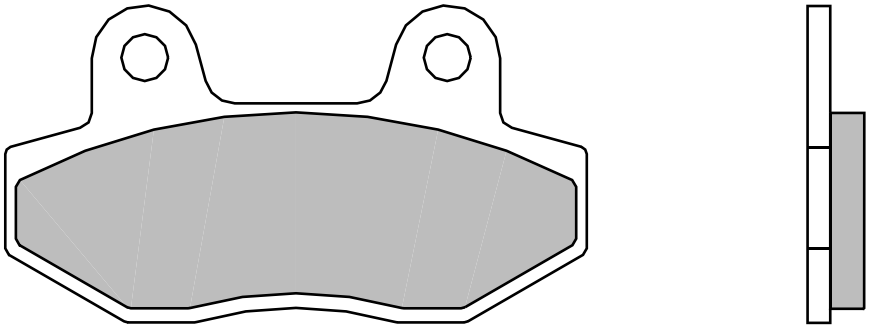

GARELLI

	125	FLEXI	12 > 12	•
	125	XO	12 > 12	•
	150	XO	12 > 12	•
	EV	XO ELECTRIC	12 > 12	•

ITALJET

	50	ROLLERCRAFT	08 > 12	•
	125	TORPEDO	08 > 11	•
	150	TORPEDO	08 > 12	•

KEEWAY

RY8	50		10 > 16	•

KYMCO

	50	NEXXON	08 > 12	•	•
	125	NEXXON	08 > 12	•	•
	150	STRAIGHT	08 > 11	•	•

PEUGEOT

	50	SPEEDFIGHT 3 (AC)	10 > 16	•
	50	SPEEDFIGHT 3 (LC)	10 > 16	•
	50	SPEEDFIGHT 3 RS (LC)	10 > 16	•
	50	SPEEDFIGHT 4 (AC)	15 > 16	•
	50	SPEEDFIGHT 4 (LC)	15 > 16	•

SACHS

	50	MADASS	04 > 05	•
	50	MADASS 4T	05 > 09	•
	125	MADASS	09 > 09	•

07081.CC	39,8x 56,2 x 6,8

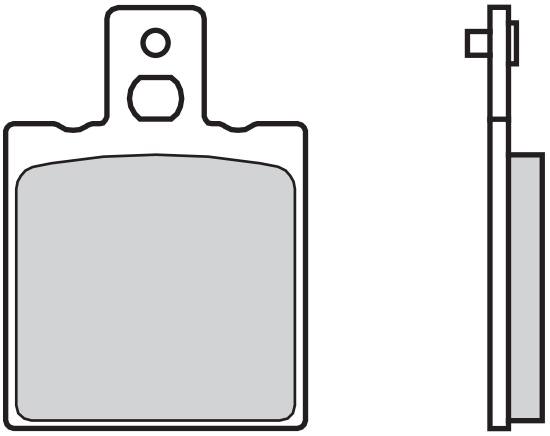

APRILIA

ET	50		85 > 90	•	
RS	50		93 > 95	•	•
RS	50		96 > 99	•	
	50	TUONO	04 > 07		•

BETA

	50	CRONO 502	97 > 02	•
	50	QUADRA	97 > 00	•
	50	TEMPO	97 > 98	•

CAGIVA

	50	COCIS	88 > 88	•
	50	CUCCIOLO	97 > 99	•
	50	NUVOLA	00 > 00	•
	125	CUCCIOLO	00 > 01	•
	125	NUVOLA	00 > 00	•

DERBI

	50	EASY	96 > 98	•

KTM

GP	50	DXL, RS1	76 > 79	•
	50	COMET PL, TS, RLW, RS, RS4L	86 > 91	•

PGO

	50	G-MAX DOPPLER	06 > 06	•

PUCH

MAXI	80		88 > 88	•

SIMSON

	50	SPATZ	99 > 99	•
	50	SPERBER	99 > 99	•
	50	STAR	99 > 99	•
	125	SCHIKRA	99 > 99	•

07082.CC	77,9x 41,2 x 9
07082.XS	" " "

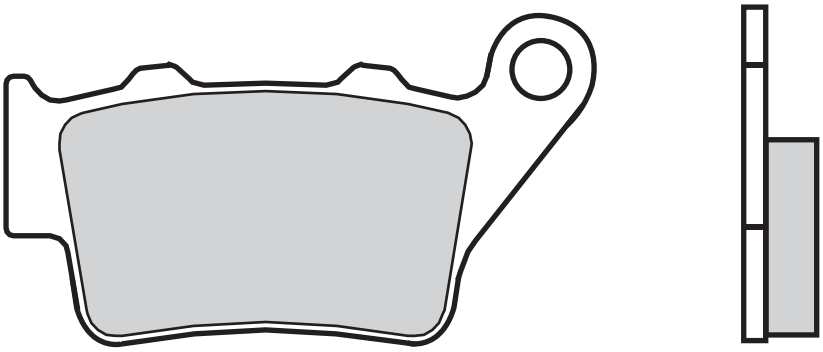

BMW

C1	125		00 > 03	•
C1	200		02 > 04	•
C	400	GT	19 > 23	•
C	400	X	18 > 23	•

07083.CC	108,5x40,1 x7,6
07083.XS	" " "

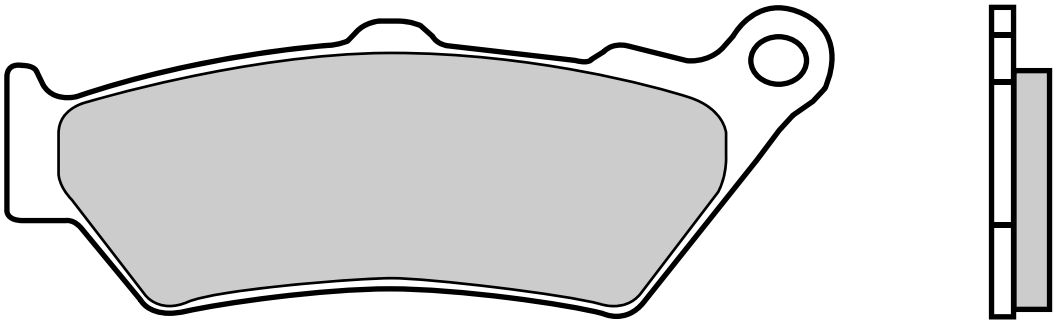

BMW

C1	125	00 > 03	•
C1	200	02 > 04	•

MALAGUTI

125	MADISON 3	08 > 09	•
250	MADISON 3 IE	08 > 11	•

07084.CC	35,8x51,6 x5,9

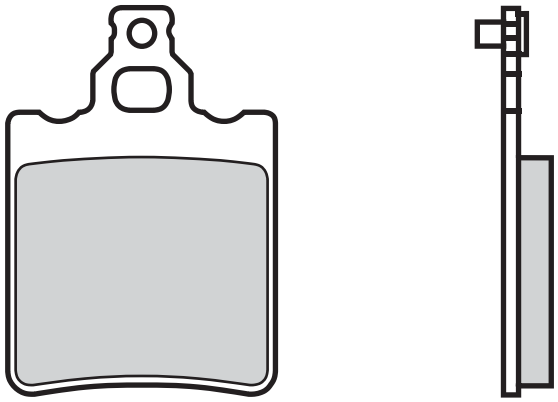

APRILIA

AF1	50	AE	86 > 96	•
AF1	50	EUROPA, FUTURA	90 > 92	•
MX	50		03 > 10	•
RS	50	REPLICA	00 > 05	•
RS	50		96 > 99	•
RX	50	RACING	04 > 06	•
RX	50		90 > 05	•
	125	LEONARDO	96 > 96	•

CAGIVA

50	BLUES	89 > 89	•
50	COCIS	88 > 88	•

KYMCO

B	125	FREEWAY	93 > 95	•

07085.CC 90x33,3x9,8

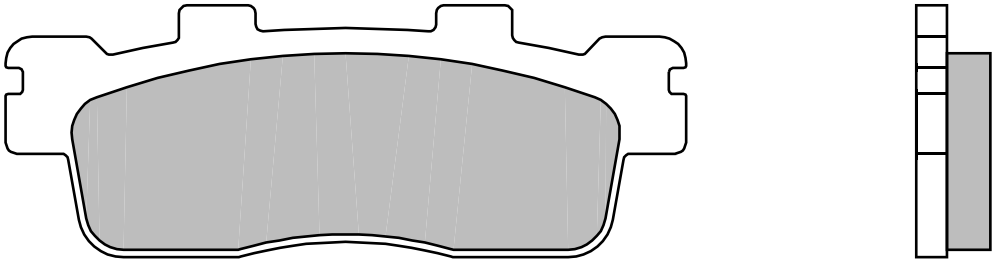

KAWASAKI

J	125		15 > 19	•
J	300		14 > 19	•

KYMCO

	125	DINK X	22 > 22	•
	125	DOWNTOWN I	10 > 14	•
	125	NEW DOWNTOWN	16 > 17	•
	125	PEOPLE GTI	12 > 15	•
	125	SUPER DINK	10 > 15	•
	125	X-TOWN	16 > 17	•
	125	X-TOWN CT	20 > 20	•
	200	DOWNTOWN I	10 > 15	•
	200	PEOPLE GTI	12 > 15	•
	300	AGILITY+	20 > 22	• •
	300	DOWNTOWN I	10 > 15	•
	300	PEOPLE GTI	12 > 15	•
	300	PEOPLE S	20 > 20	•
	300	X-TOWN CT	20 > 20	•
DT	350	X360	23 > 23	•
	350	NEW DOWNTOWN	16 > 17	•

07086.CC 39,7x 54 x6,6

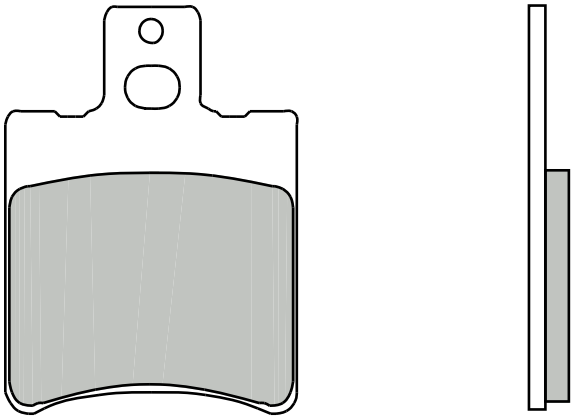

APRILIA

LX	50	AMICO, SPORT	92 > 97	•
SR	50	EUROPA	93 > 94	•
SR	50	URBAN KID	93 > 07	•
SR	50	VIPER	93 > 94	•

ATALA

AT10	25		97 > 97	•
AT10	50		97 > 97	•
	50	SKEGGIA	98 > 00	•

MBK

	50	BOOSTER NEXT GEN.	97 > 06	•
	50	BOOSTER ROCKET	95 > 02	•
	50	BOOSTER TRACK	97 > 02	•
	50	EQUALIS	96 > 98	•
	50	EVOLIS	92 > 98	•
	50	FIZZ	93 > 00	•
	50	FORTE	94 > 98	•
	50	NITRO	97 > 10	•
	50	OVETTO	97 > 10	•
	80	EVOLIS	94 > 98	•

PGO

	50	RODOSHOW	01 > 09	•
	90	RODOSHOW	02 > 06	•

PIAGGIO VESPA

	50	ZIP & ZIP	94 > 97	•

SHE-LUNG

	50	RACER	96 > 96	•

SUZUKI

AP	50		95 > 02	•
AY	50	KATANA	96 > 08	•

YAMAHA

JOG-Z	50		90 > 91	•
NS	50	AEROX	13 > 19	•
YE	50	ZEST (ITALY)	92 > 95	•
YH	50		98 > 07	•
YM	50	BREEZE, FIZZ	95 > 95	•
YQ	50	AEROX	97 > 12	•
YE	80	ZEST (ITALY)	93 > 94	•

07087.CC 39,6x56,2 x7,7

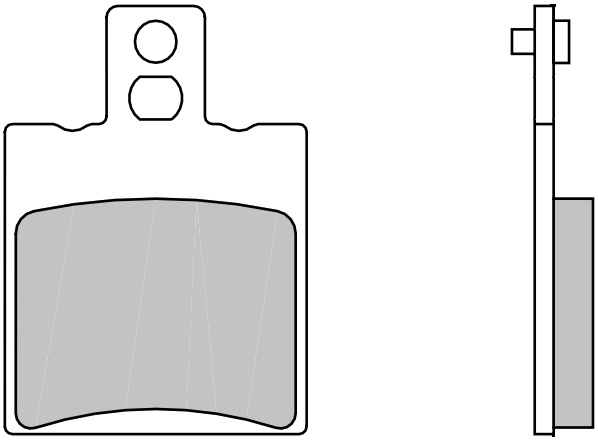

APRILIA

SR	50	WWW, NETSCAPER	97 > 99	•
	125	LEONARDO	97 > 98	•
	150	LEONARDO	97 > 98	•

07088.CC 39,9x56,2 x7

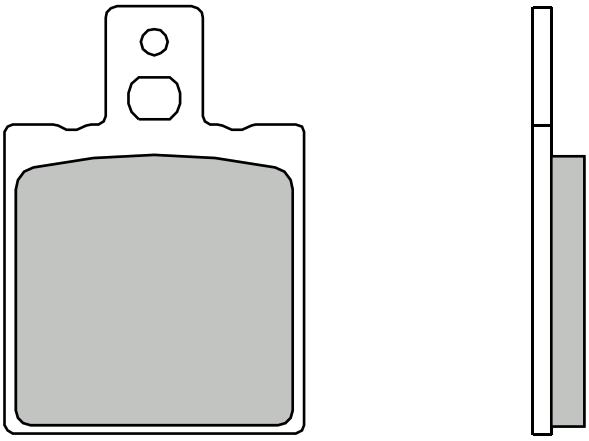

BENELLI

	125	VELVET, VELVET TOURING	99 > 99	•
	150	VELVET, VELVET TOURING	00 > 12	•
	250	VELVET, VELVET TOURING	99 > 08	•

07089.CC 76,7x41,9x7,3

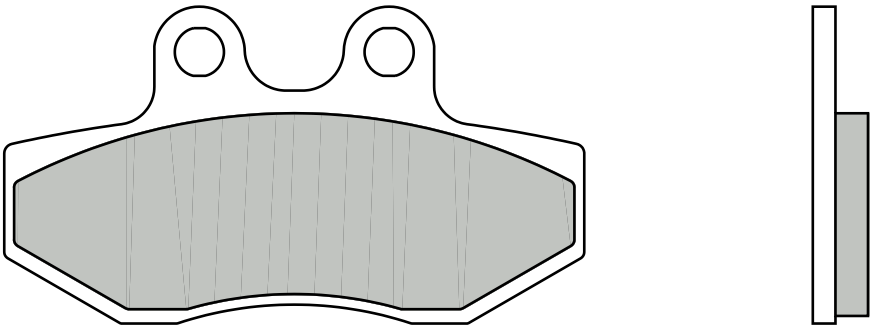

AJP

PR4	125	ENDURO	04 > 12	•
PR4	125	SUPERMOTARD	04 > 09	•
PR4	200	ENDURO	04 > 04	•
PR4	200	SUPERMOTARD	04 > 04	•

APRILIA

RX	50	06 > 14	•
SX	50	06 > 13	•

MOTORHISPANIA

RYZ	50	SUPERMOTARD	05 > 10	•

SHERCO

125	CITY CORP 4T ENDURO	03 > 07	•
125	CITY CORP 4T SM	03 > 07	•
125		02 > 02	•

TOMOS

MC	125	T	06 > 08	•
SE	125		05 > 08	•

07090.CC 109,1 x 41,1 x 8
111,1 x 44,3 x 8

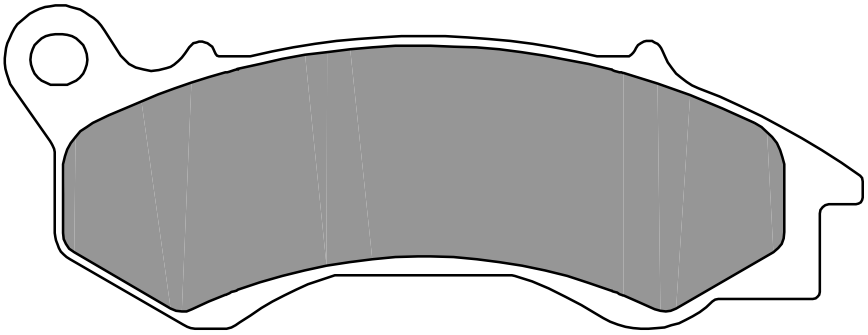

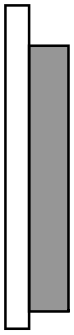

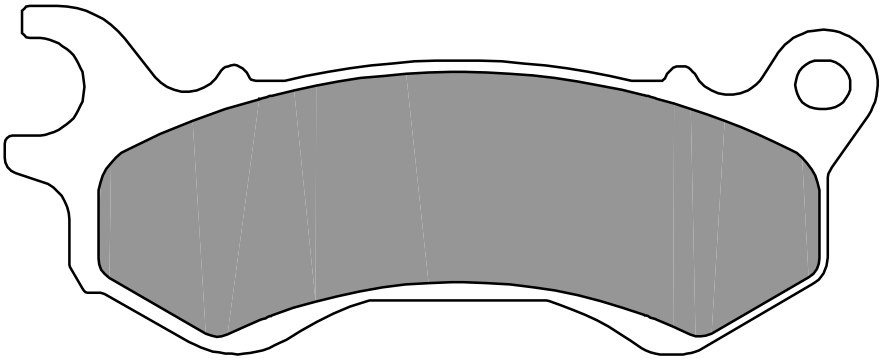

HONDA

NSC	50	VISION	10 > 18	•
NSC	110	VISION	10 > 12	•
SCV	110	LEAD	10 > 12	•
PCX	125		09 > 17	•
SH	125	MODE	14 > 20	•
PCX	150		12 > 17	•

MALAGUTI

	125	MONTE	20 > 20	•

PEUGEOT

	50	DJANGO ALLURE	14 > 16	•
	50	DJANGO EVASION	14 > 16	•
	50	DJANGO SPORT	14 > 16	•
	125	DJANGO ALLURE	14 > 16	•
	125	DJANGO EVASION	14 > 16	•
	125	DJANGO SPORT	14 > 16	•
	125	SATELIS BLACK ED.	17 > 17	•
	150	DJANGO ALLURE	14 > 15	•
	150	DJANGO EVASION	14 > 15	•
	150	DJANGO SPORT	14 > 15	•

SWM

RS	125	R	18 > 20	•
SM	125	R	18 > 20	•
	125	ACE OF SPADES	20 > 20	•
	125	GRAN MILANO OUTLAW	20 > 20	•
	125	OUTLAW	20 > 20	•
	125	VAREZ	20 > 20	•

07091.CC 76,5x40,1x9
98,9 x40,5x8,1

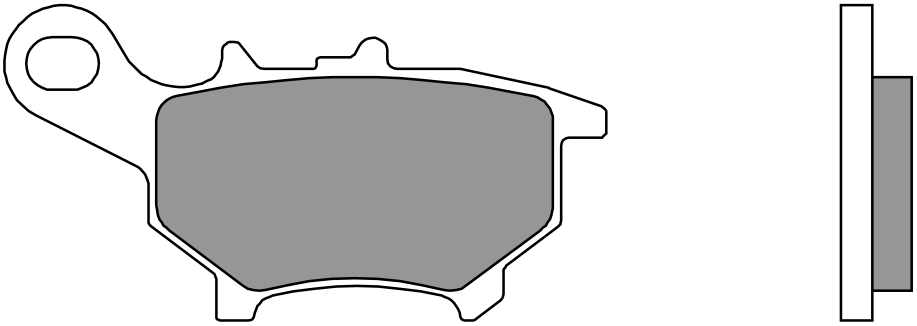

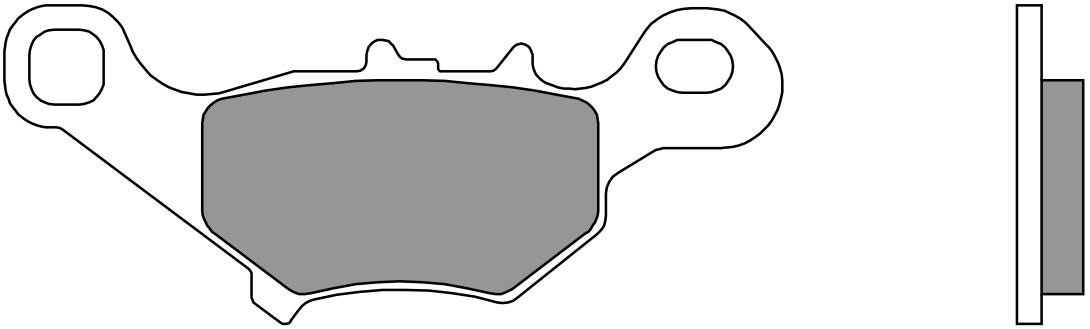

YAMAHA

CV	50	A/R JOG	03 > 08	•

07092.CC 90 x 39 x10,3

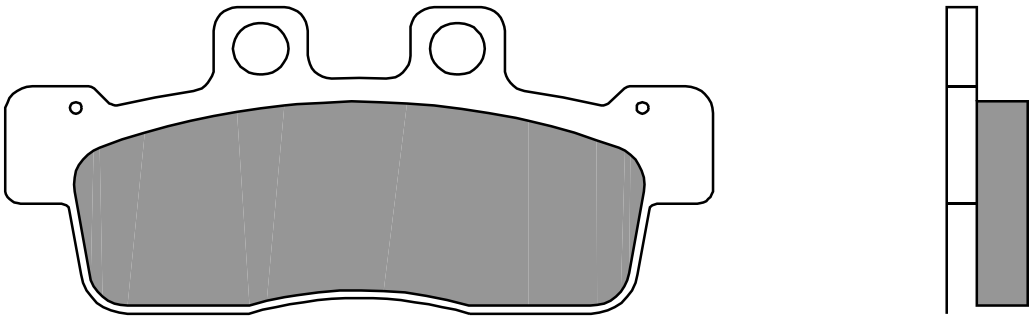

YAMAHA

NXC	125	CYGNUS	10 > 11	•

07093.CC 108,9 x 50,6 x 9,8
113 x 41,4 x 9

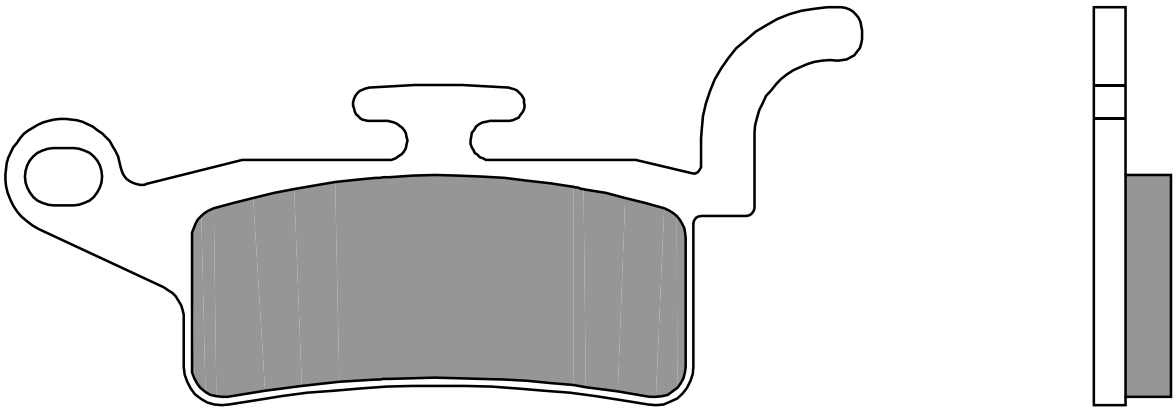

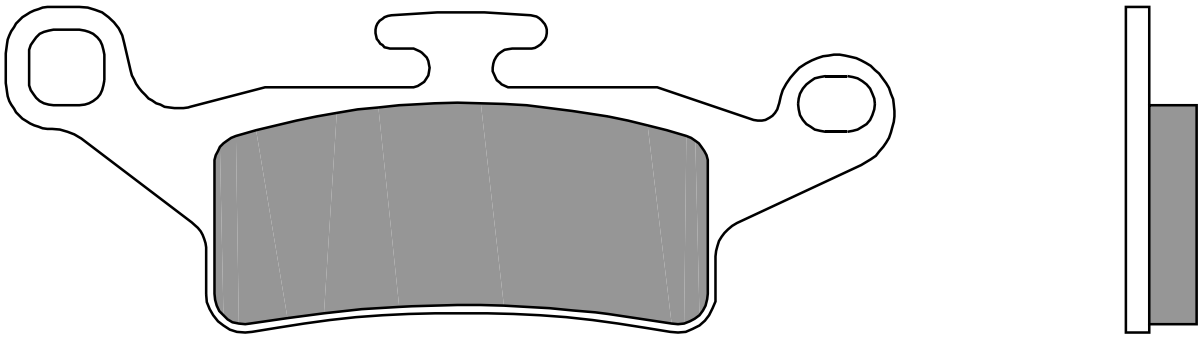

MBK

YW	125	Z	10 > 10 •

YAMAHA

BWS	125		10 > 11 •
YW	125	Z	10 > 11 •
	125	XENTER	12 > 18 •
	150	XENTER	12 > 18 •

07094.CC 40,9 x 42,8 x 5,3

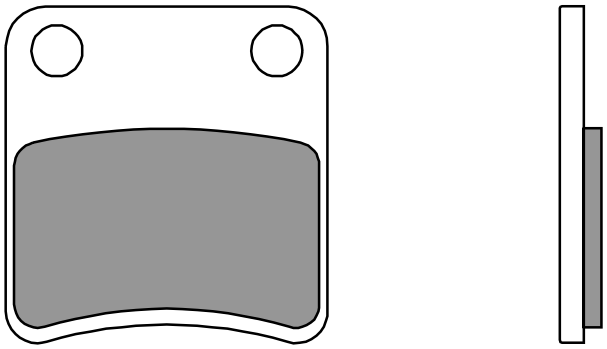

APRILIA

SRV	850	(PARKING BRAKE)	12 > 19	•

BMW

C	600	SPORT (PARKING BRAKE)	12 > 15	•
C	650	GT (PARKING BRAKE)	12 > 15	•
C	EV	EVOLUTION (PARKING BRAKE)	12 > 18	•

GILERA

RC	500	FUOCO IE (PARKING BRAKE)	08 > 17	•
GP	800	(PARKING BRAKE)	08 > 15	•

HONDA

FJS	400	SILVERWING (PARKING BRAKE)	06 > 08	•
FJS	600	SILVERWING (PARKING BRAKE)	01 > 18	•
DN-01	680	(PARKING BRAKE)	08 > 11	•

PIAGGIO VESPA

	125	MP3 (PARKING BRAKE)	06 > 07	•
	125	MP3 EFI (PARKING BRAKE)	08 > 11	•
	125	MP3 HYBRID (PARKING BRAKE)	09 > 12	•
	125	MP3 YOURBAN (PARKING BRAKE)	11 > 12	•
	250	MP3 (PARKING BRAKE)	06 > 07	•
	250	MP3 EFI (PARKING BRAKE)	08 > 09	•
	250	MP3 LT IE (PARKING BRAKE)	09 > 09	•
	300	MP3 HYBRID (PARKING BRAKE)	11 > 12	•
	300	MP3 HYBRID IE (PARKING BRAKE)	11 > 19	•
	300	MP3 IE (PARKING BRAKE)	10 > 19	•
	300	MP3 LT (PARKING BRAKE)	13 > 19	•
	300	MP3 LT BUSINESS (PARKING BRAKE)	13 > 19	•
	300	MP3 LT IE ABS (PARKING BRAKE)	14 > 19	•
	300	MP3 LT SPORT ABS (PARKING BRAKE)	14 > 19	•
	300	MP3 LT TOURING (PARKING BRAKE)	11 > 12	•
	300	MP3 TOURING (PARKING BRAKE)	11 > 12	•
	300	MP3 YOURBAN IE (PARKING BRAKE)	11 > 19	•
	350	X10 EXECUTIVE	13 > 16	•
	400	MP3 IE (PARKING BRAKE)	07 > 10	•
	400	MP3 LT IE (PARKING BRAKE)	09 > 10	•
	400	MP3 LT TOURING (PARKING BRAKE)	11 > 12	•
	400	MP3 TOURING (PARKING BRAKE)	11 > 12	•
	500	MP3 (PARKING BRAKE)	10 > 10	•
	500	MP3 LT TOURING BUSINESS (PARKING BRAKE)	11 > 13	•
	500	MP3 LT TOURING BUSINESS ABS (PARKING BRAKE)	14 > 15	•
	500	MP3 LT TOURING SPORT (PARKING BRAKE)	11 > 13	•
	500	MP3 LT TOURING SPORT ABS (PARKING BRAKE)	14 > 15	•
	500	MP3 TOURING BUSINESS (PARKING BRAKE)	11 > 12	•
	500	MP3 TOURING SPORT (PARKING BRAKE)	11 > 12	•
	500	X10 EXECUTIVE (PARKING BRAKE)	13 > 15	•

07095.CC	76,9x41,9 x9,3 116,3x41,9 x9,3
07095.XS	" " "

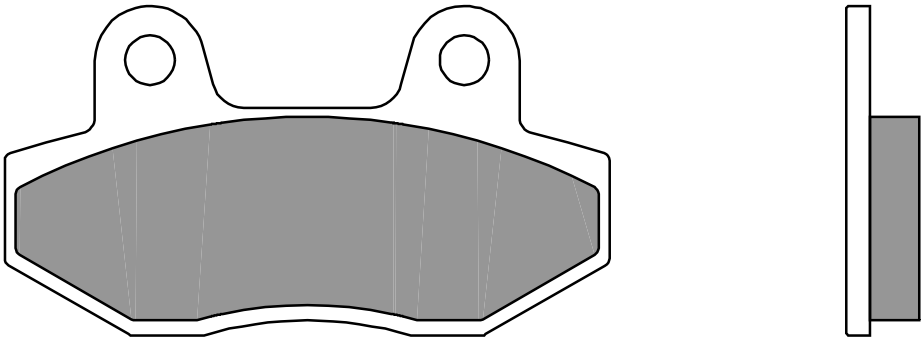

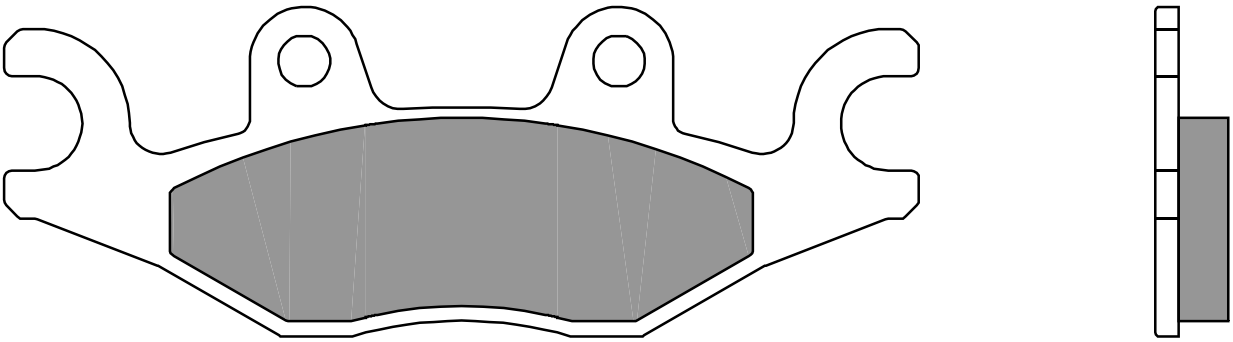

CECTEK

	500	EFI KING COBRA	09 > 13	•
	500	EFI QUADRIFT	09 > 11	•
	500	I ESTOC	10 > 10	•

PGO

BR	500	I RACER	07 > 08	•
	500	BUG	08 > 14	•

TGB

	125	X-LARGE	11 > 11	•
	125	X-MOTION	08 > 12	•
	250	X-MOTION	08 > 09	•
	300	X-MOTION	10 > 12	•

07096.CC	102,1 x 38,9 x 10,4
07096.XS	" " "

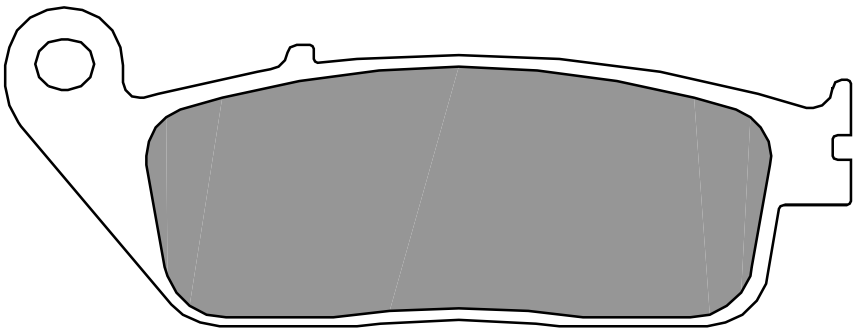

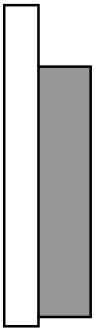

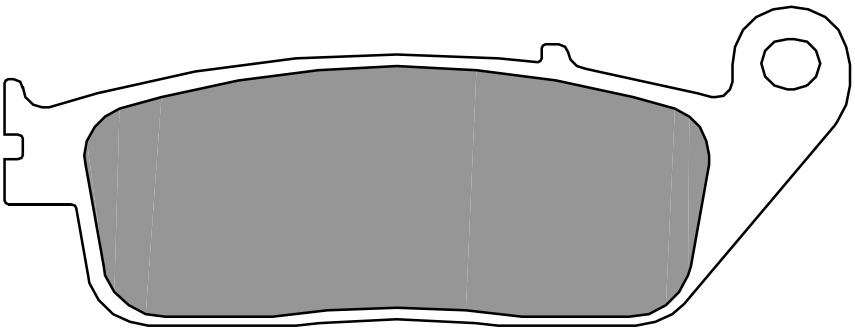

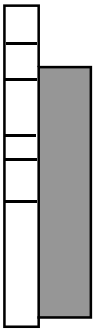

YAMAHA

VP	125	X-CITY	08 > 13	•
YP	125	XMAX	10 > 23	•
YP	125	XMAX ABS	11 > 16	•
YP	125	XMAX BUSINESS ABS	11 > 13	•
YP	125	XMAX SPORT ED.	11 > 13	•
VP	250	X-CITY	07 > 09	•
YP	250	XMAX	10 > 13	•
YP	250	XMAX	14 > 16	•
VP	300	VERSITY	05 > 06	•
YP	400	R XMAX	13 > 16	•
YP	400	RA XMAX	14 > 16	•

07097.CC 57,7x33,2x6,1

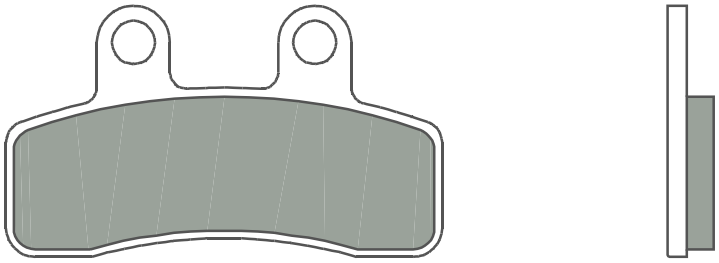

ELSTARS

	125	BLADE S	10 > 11	•	•

GENERIC

SM	50	MINI TRIGGER	08 > 09	•	•
X	50	MINI TRIGGER	08 > 09	•	•

ITALJET

	50	PIT JET	07 > 09	•	•
	125	PIT JET	07 > 09	•	•

LAMBRETTA

	50	PATO	08 > 09	•

LIFAN

LF	125	OFF ROAD	07 > 07	•

MOTOM

	50	SPASSO	08 > 09	•

QUADZILLA

WK	140	06 > 08	•

STOMP

	125	ELITE	07 > 09	•

07098.CC 102,1x38,9x8,5

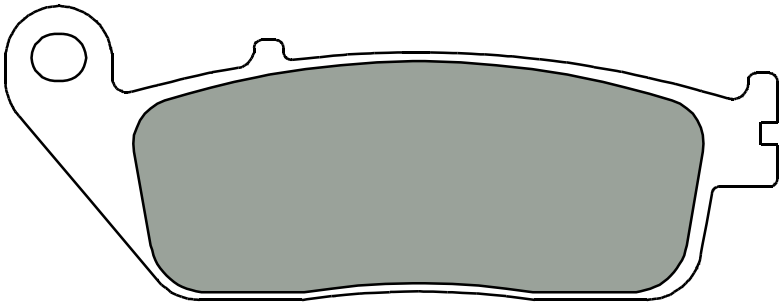

KYMCO

S	400	XCITING I TCS	22 > 23	•
	400	XCITING I	12 > 14	•
	500	XCITING	04 > 15	•
	500	XCITING I EVO ABS	11 > 13	•
	500	XCITING R ABS	09 > 13	•
	700	MYROAD, ABS	09 > 15	•

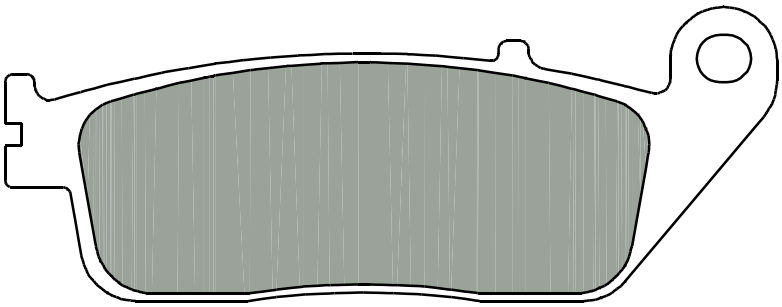

07099.CC	73,7 x 36,2 x 2,7 37,6 x 31,7 x 9

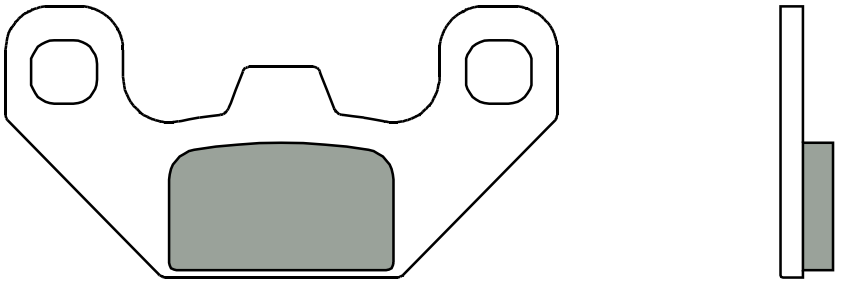

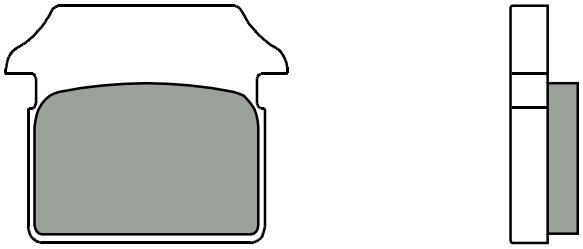

LIFAN

LF	125	OFF ROAD	07 > 07	•

QUADZILLA

WK	140	06 > 08	•

STOMP

125	ELITE	07 > 09	•

07100.CC	68,3x 55,3 x 9,2
07100.XS	" " "

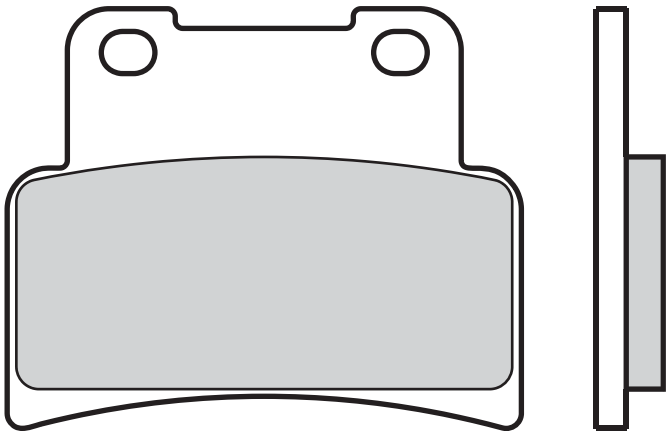

KYMCO

S	400	XCITING I TCS	22 > 23	•
	400	XCITING I	12 > 14	•

SYM

400	I MAXSYM	11 > 11	•

07101.CC	72,4x53,1x8
07101.XS	" " "

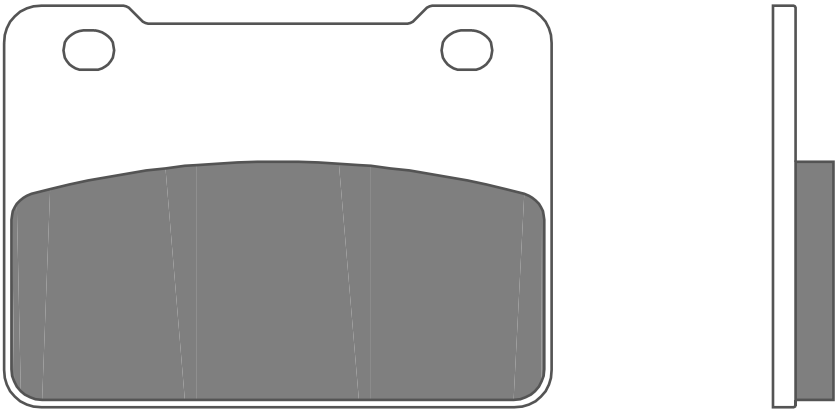

AEON

	400	ELITE	14 > 15	•

SYM

SN	250	NI WOLF	14 > 15	•
SN	250	T2 WOLF	12 > 15	•
SB	300	CAFE RACER	16 > 17	•
	300	CRUISYM	17 > 17	•
	300	WOLF CAFE RACER	15 > 15	•
	300	WOLF CLASSIC	15 > 15	•
	400	I MAXSYM	12 > 17	•
	465	MAXSYM TL	20 > 20	•
TL	508	MAXSYM TCS	22 > 22	•
	600	I MAXSYM	14 > 19	•
	600	I MAXSYM SPORT	18 > 19	•

07102.CC 84,9 x 44,1 x 7
74,5 x 40,9 x 7

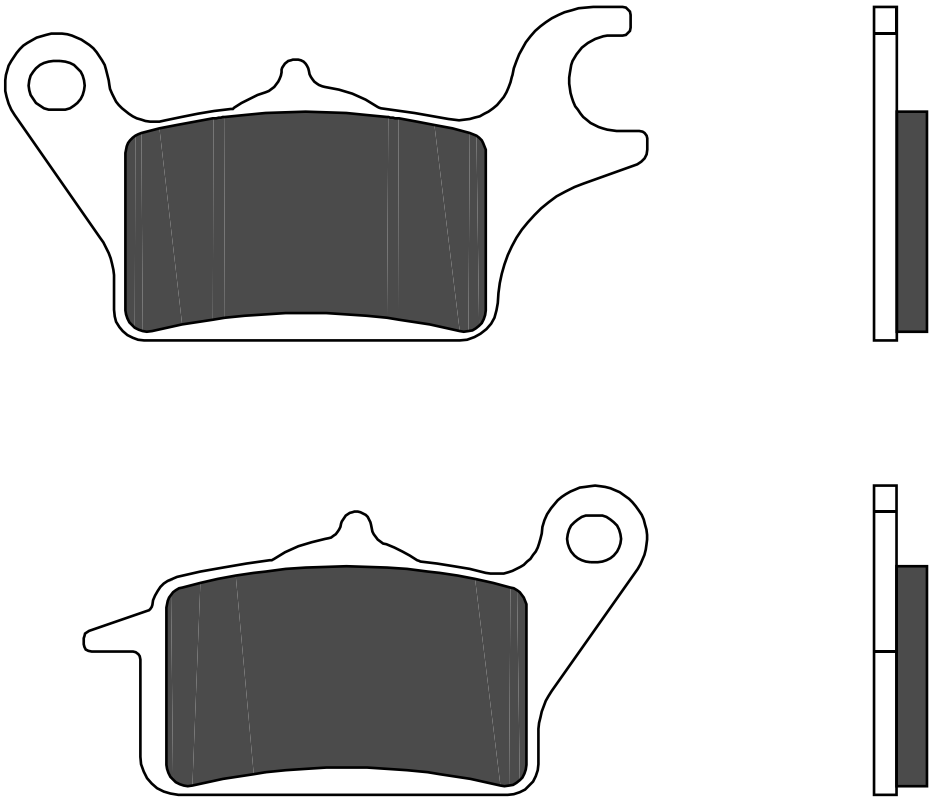

HONDA

AFS	110	WAVE	12 > 19	•
C	125	SUPER CUB	19 > 22	•

07103.CC	82,8x 47,4 x 11,8
07103.XS	" " "

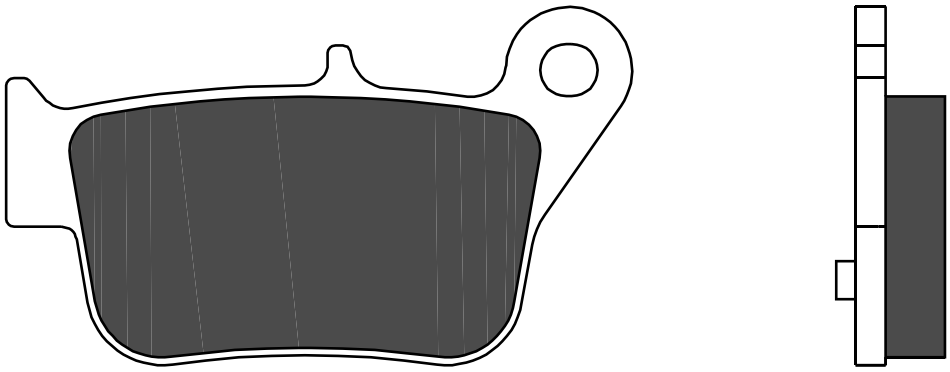

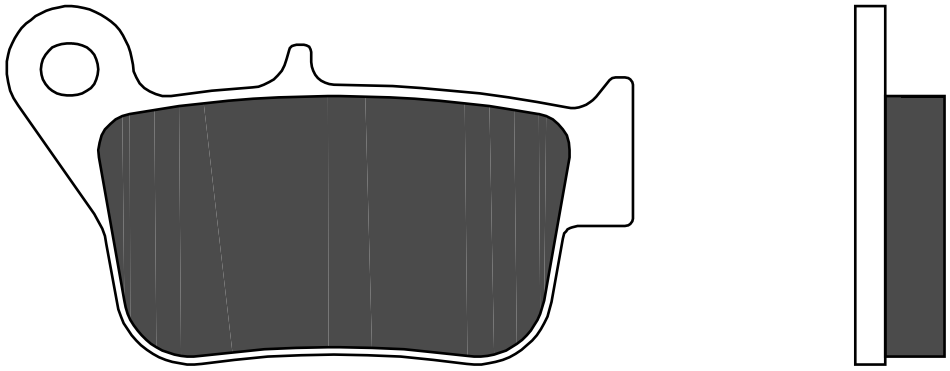

SYM

	400	I MAXSYM	11 > 11	•
	400	I MAXSYM	12 > 17	•
	465	MAXSYM TL	20 > 20	•
TL	508	MAXSYM TCS	22 > 22	•
	600	I MAXSYM	14 > 19	•
	600	I MAXSYM SPORT	18 > 19	•

07104.XS 97 x 39,6 x 7

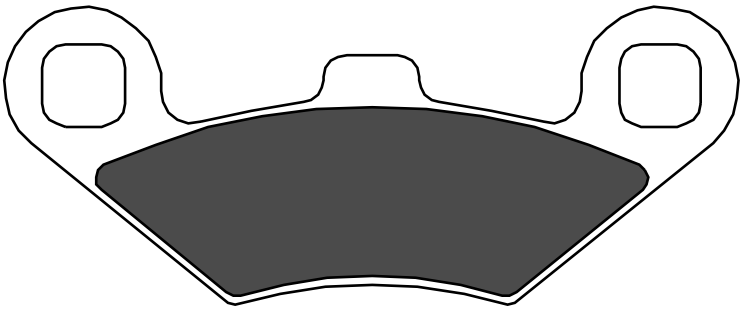

PEUGEOT

400	METROPOLIS	15 > 16	•	•

07106.CC 59,7 x 43,7 x 9,5

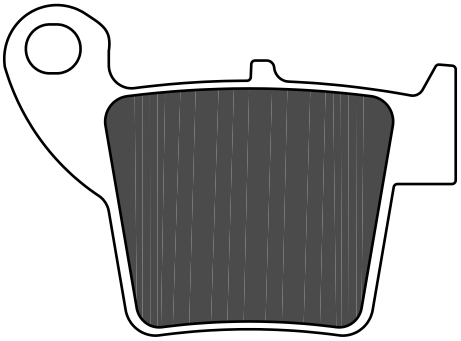

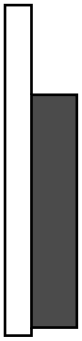

FANTIC

50	CABALLERO MOTARD	10 > 10	•
50	CABALLERO REGOLARITA	10 > 10	•

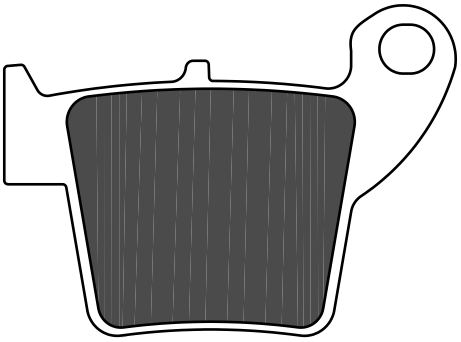

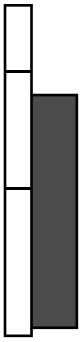

07107.CC 93,9x32,7 x8

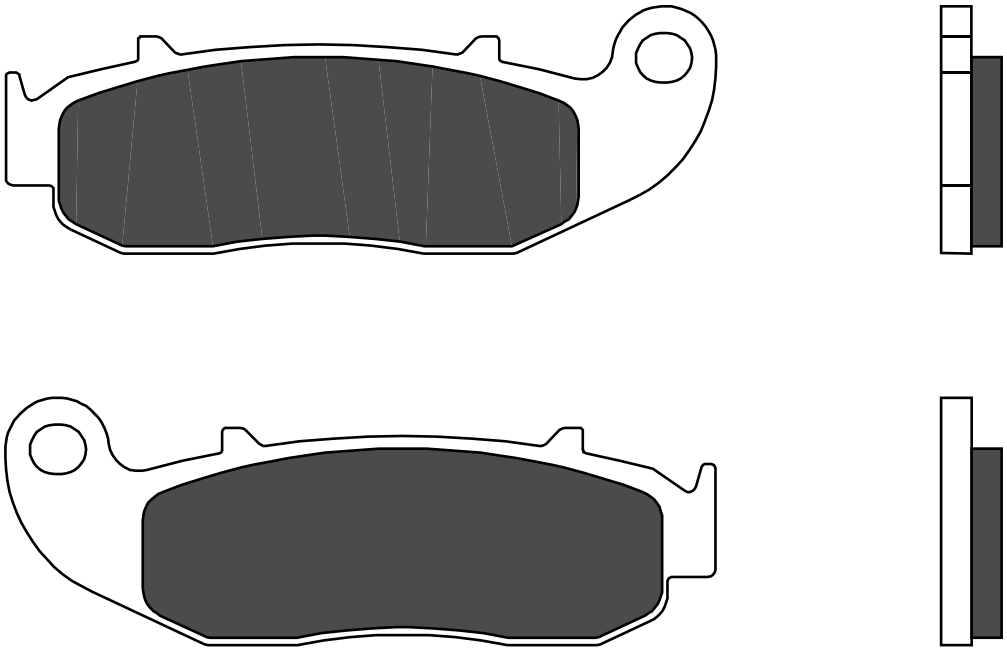

FANTIC

50	CABALLERO MOTARD	10 > 10	•
50	CABALLERO REGOLARITA	10 > 10	•

07108.CC 55,4 x 49,4 x 6,6

07108.XS " " "

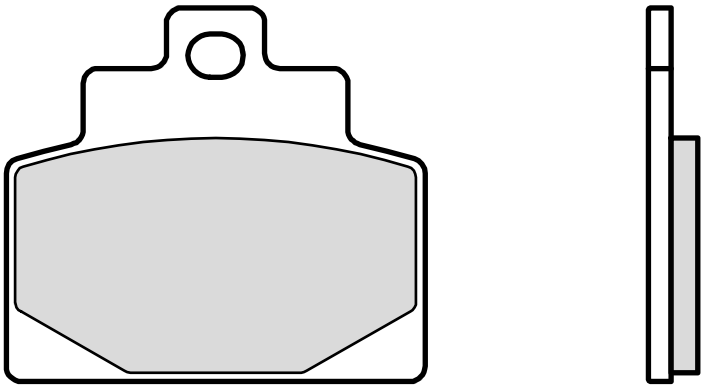

PIAGGIO VESPA

300	MP3 LT IE ABS	14 > 19	•
300	MP3 LT SPORT ABS	14 > 19	•
500	MP3 LT TOURING BUSINESS ABS	14 > 15	•
500	MP3 LT TOURING SPORT ABS	14 > 15	•

07109.XS 79,9 x 43,7 x 8,4

3

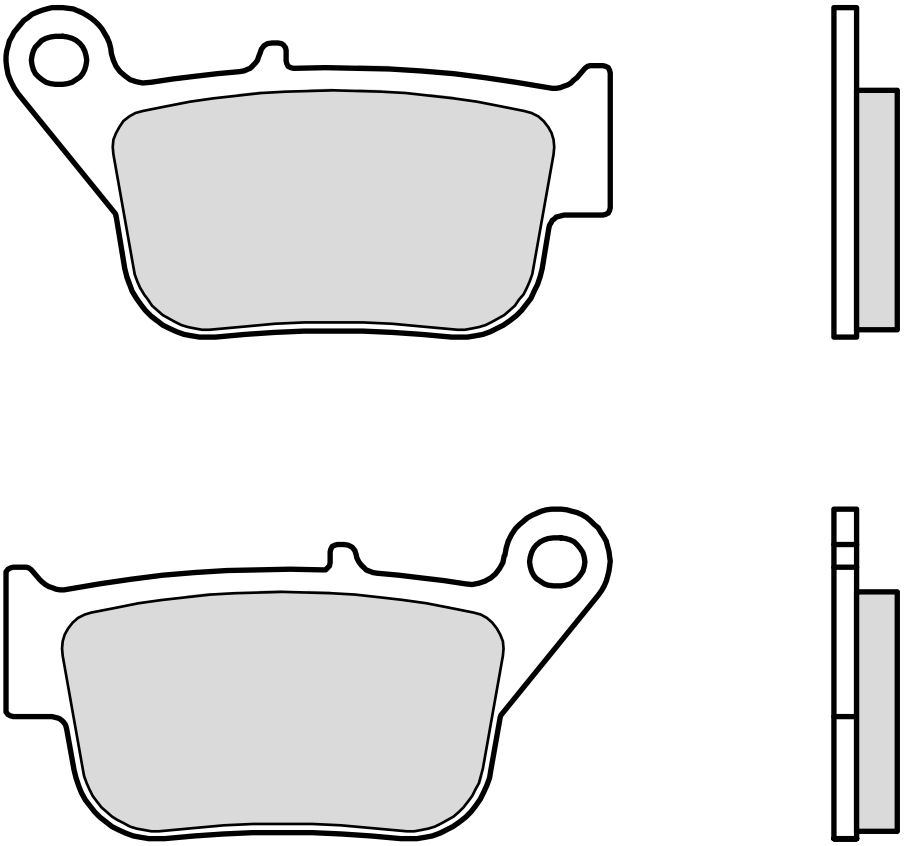

YAMAHA

YP	250	XMAX	14 > 16	•

07110.CC 106,7 x 42,2 x 10
91,4 x 39,8 x 10

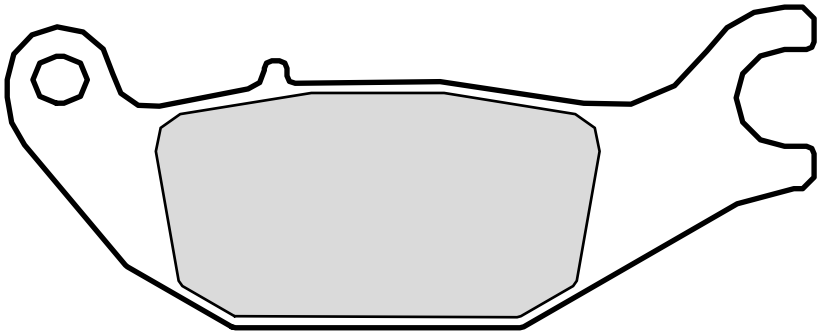

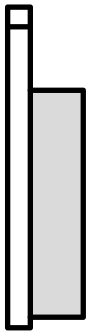

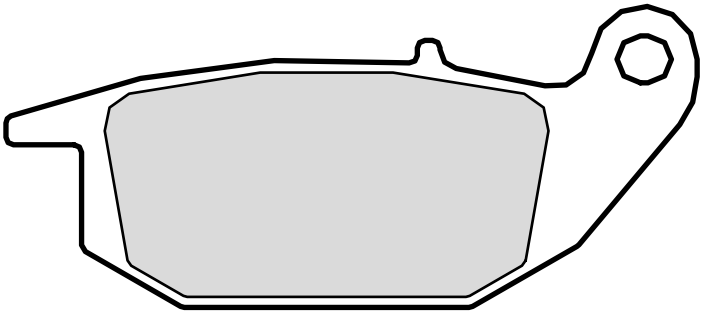

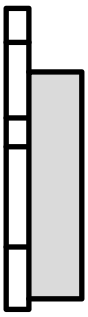

YAMAHA

MW	125	TRICITY LEFT	14 > 19	•

07111.CC 84,9 x 44,1 x 9
74,2 x 40,6 x 9

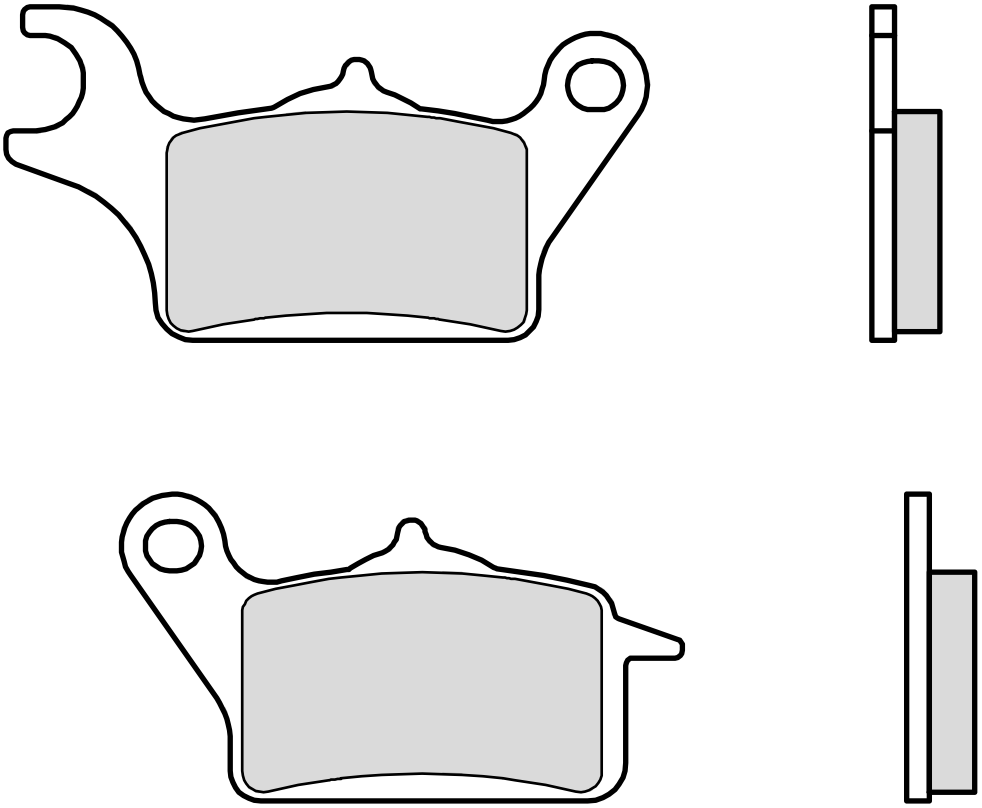

SUZUKI

	125	ADDRESS	23 > 23	•
	125	AVENSIS	23 > 23	•
	125	BURGMAN STREET EX	23 > 23	•

YAMAHA

MW	125	TRICITY RIGHT	14 > 19	•
	300	TRICITY RIGHT	20 > 20	•

07112.CC 84,9 x 44,1 x 9
74,2 x 40,6 x 9

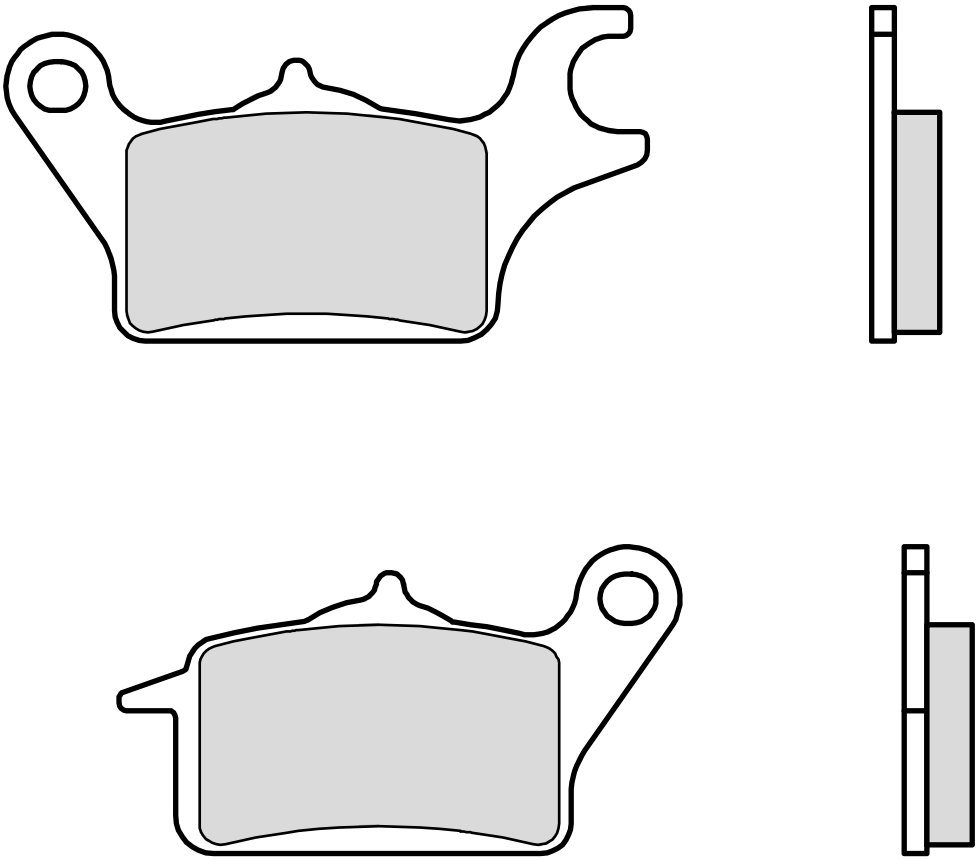

YAMAHA

MW	125	TRICITY LEFT	14 > 19	•
	300	TRICITY LEFT	20 > 20	•

07113.CC 98 x 48,5 x 7,5
84,6 x 38,5 x 7,5

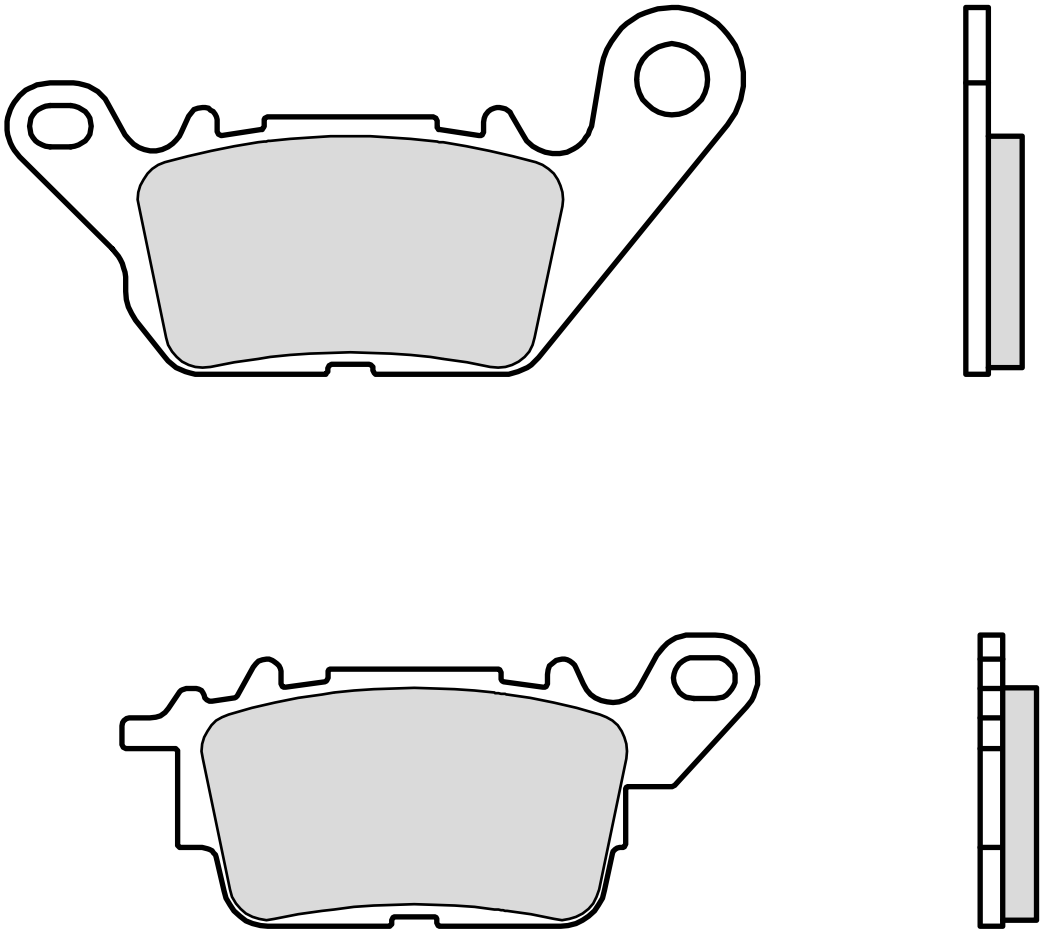

YAMAHA

GPD	125 N-MAX	15 > 19	•
	125 D'ELIGHT	17 > 22	•
GPD	155 N-MAX	15 > 19	•

07114.CC 109,8x 51 x8,2
95,2 x36,9 x8,2

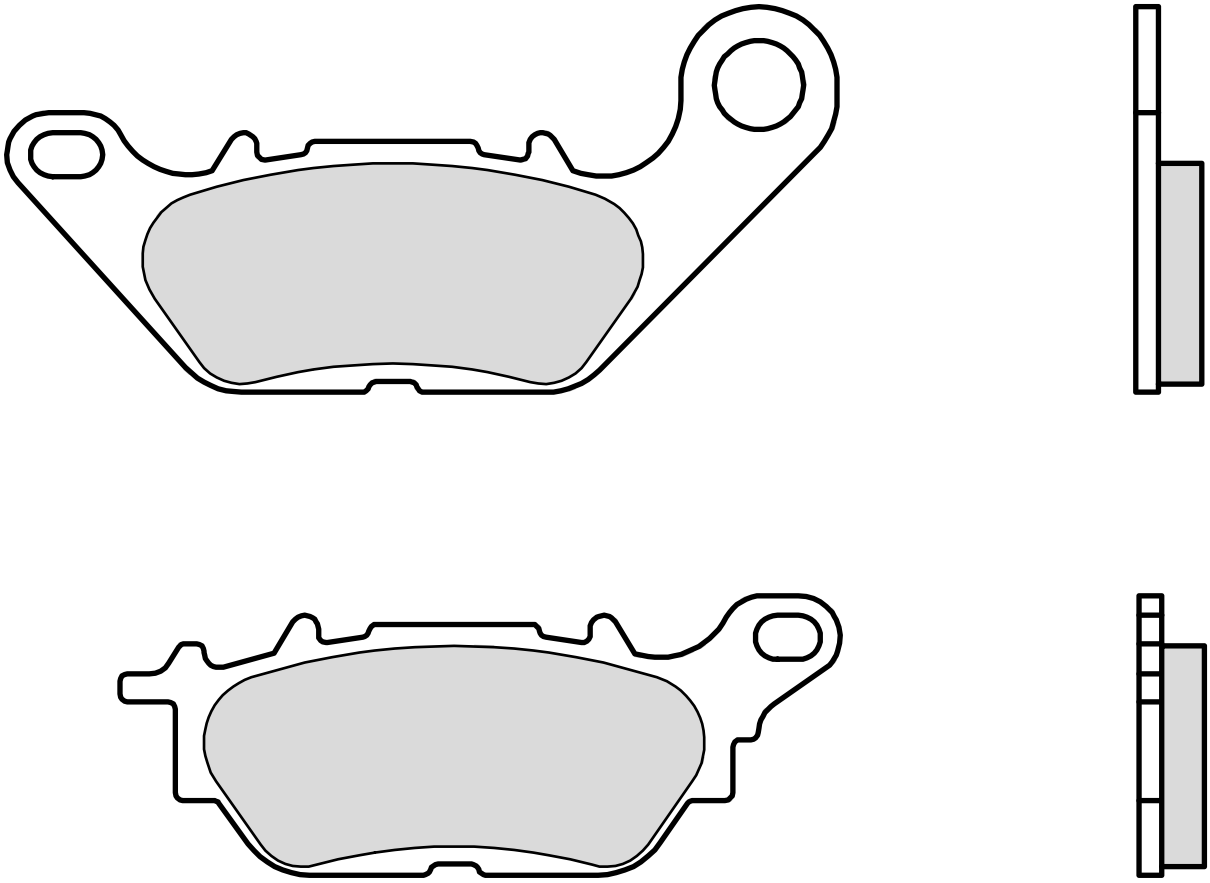

YAMAHA

	115	D'ELIGHT	14 > 20	•
GPD	125	N-MAX	15 > 19	•
GPD	155	N-MAX	15 > 19	•
	300	TRICITY LEFT	20 > 20	•

07115.CC 123,9x 43 x9
115,2x 42,8 x9

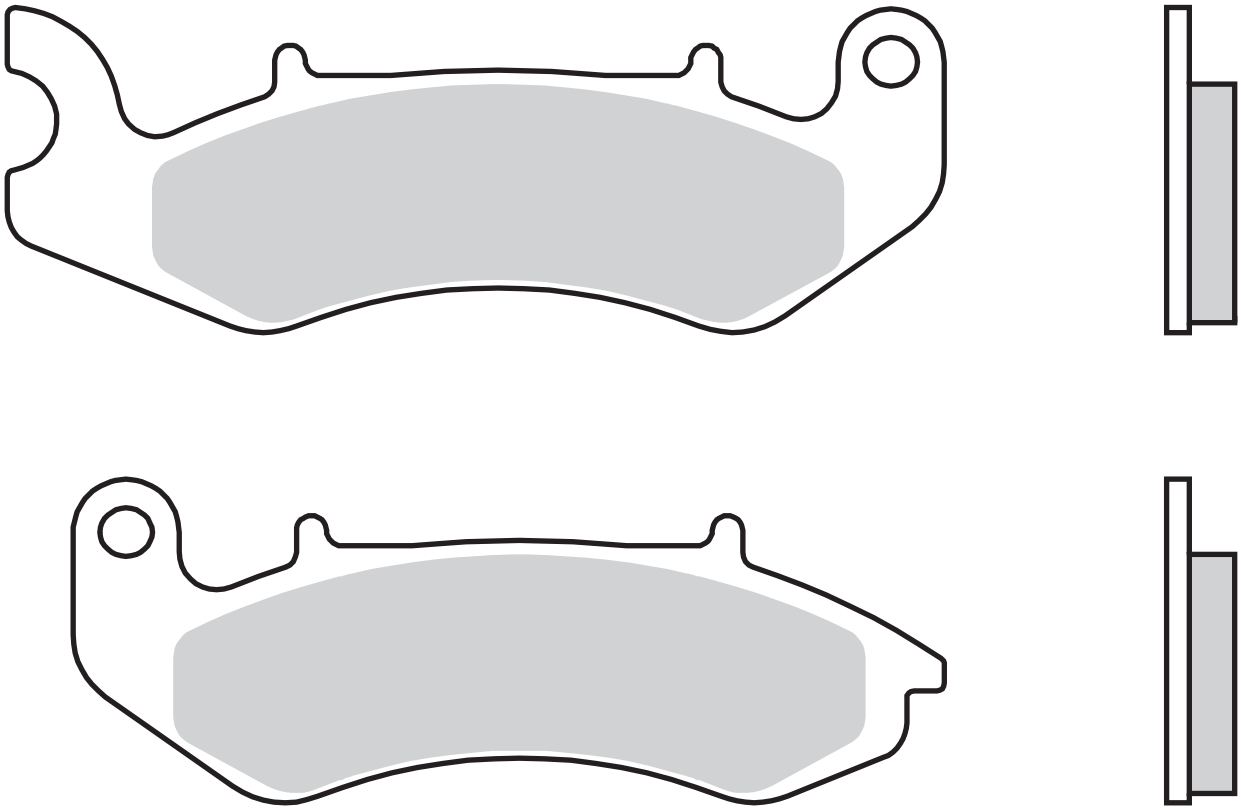

KEEWAY

125	CITYBLADE	17 > 19	•
125	LOGIK	17 > 19	•
125	SUPERLIGHT	17 > 19	•

07117.CC 123,9x42,8 x9
115,2x42,8 x9

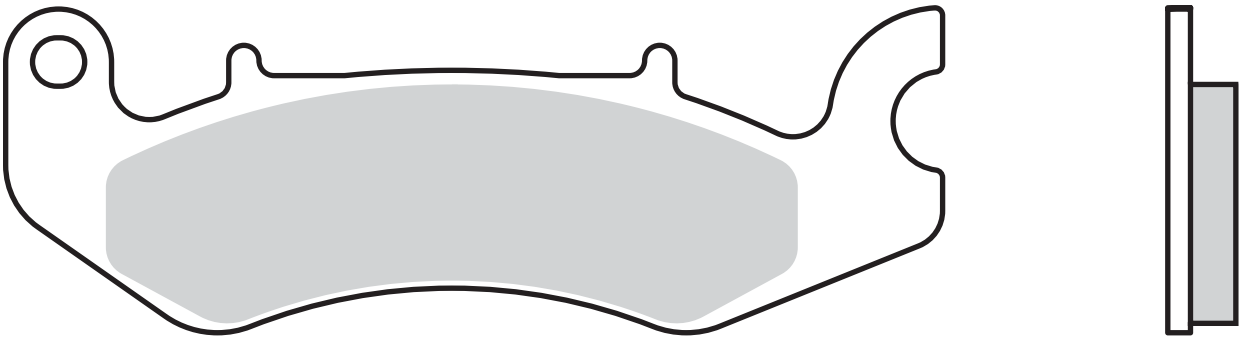

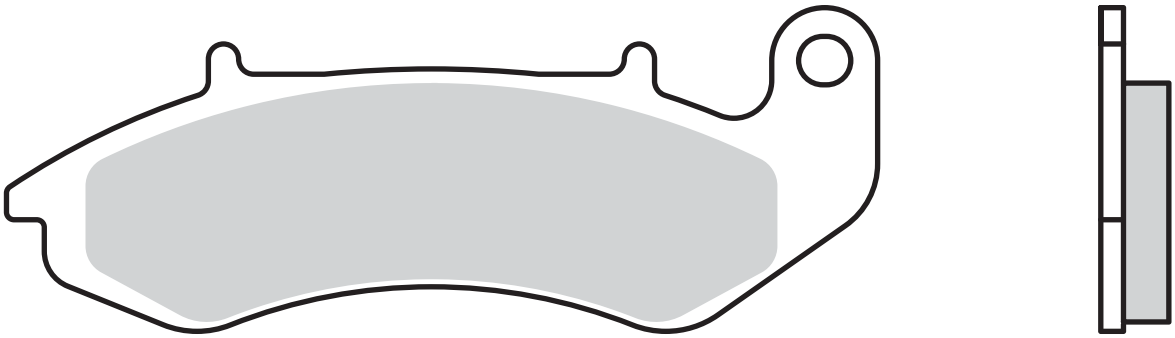

KEEWAY

125 SILVERBLADE	17 > 20	•

07118.CC	98,6x 43,5 x 7,5 101,7x 43,5 x 7,6
07118.XS	" " "

3

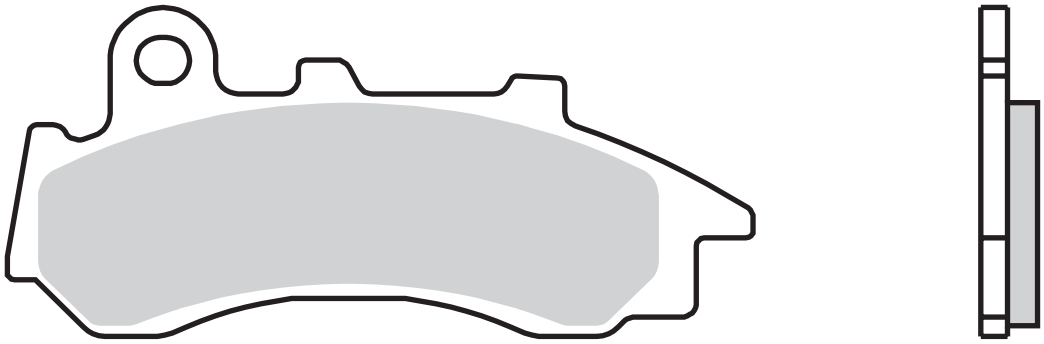

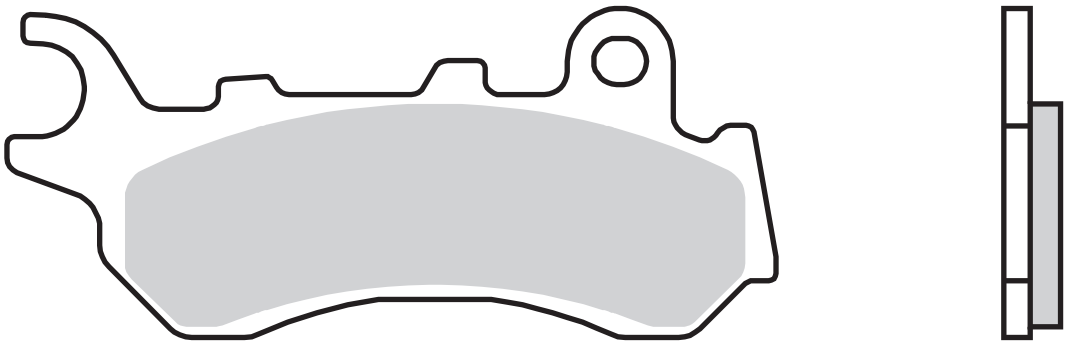

HONDA

PCX	125 (NISSIN CAL.)	18 > 20	•
PCX	150	18 > 20	•

07119.CC 109,1 x 41,1 x 8
110,8 x 44,1 x 8

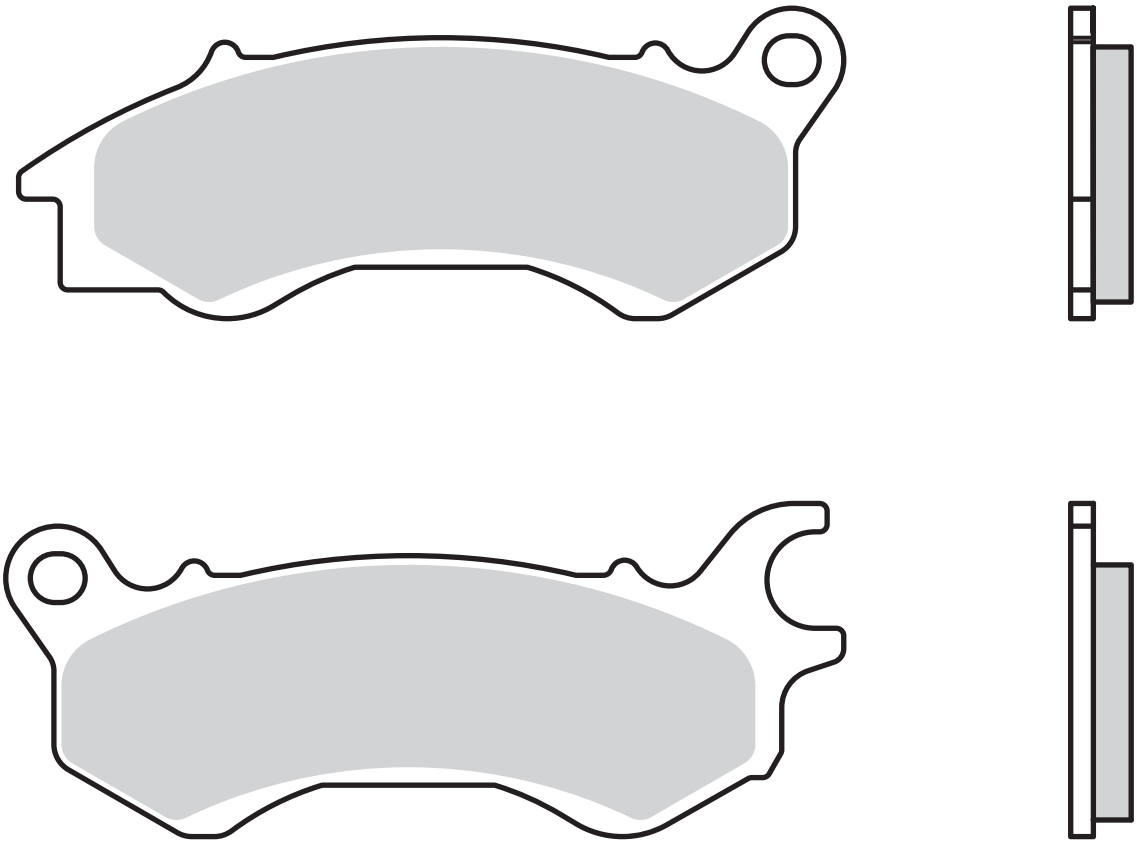

DAYTONA

DY	125	RS EFI	17 > 21	•

07120.CC

94 x 36,2 x 7,6
109,4 x 39,9 x 7,6

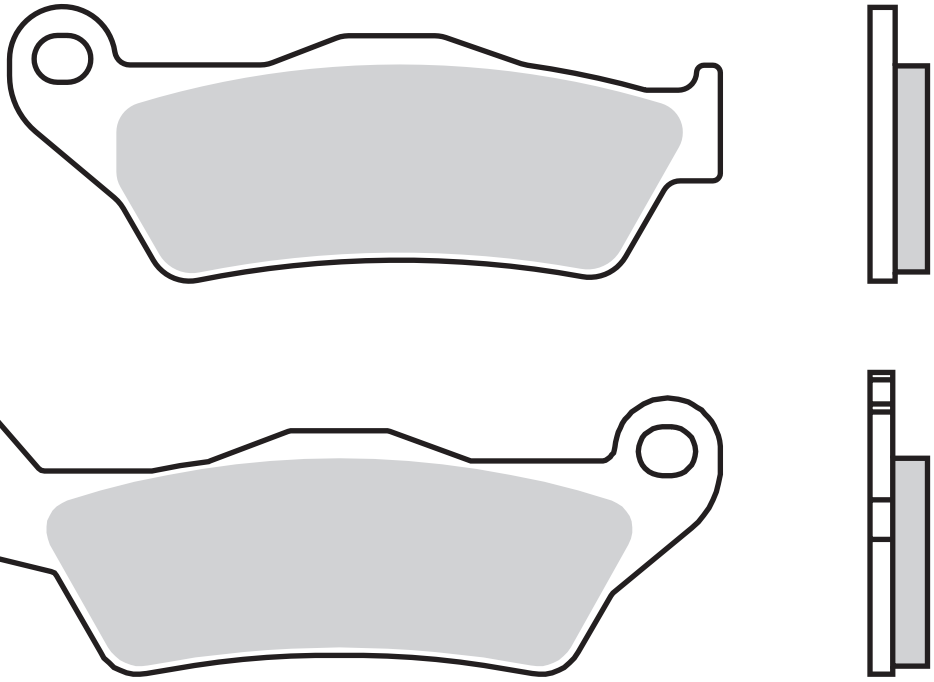

APRILIA

SR	50	MOTARD	18 > 22	•
SXR	50		21 > 23	•
SXR	160		21 > 23	•

PIAGGIO VESPA

	50	TYPHOON	18 > 22	•

07121.CC

85,6 x 37,8 x 9

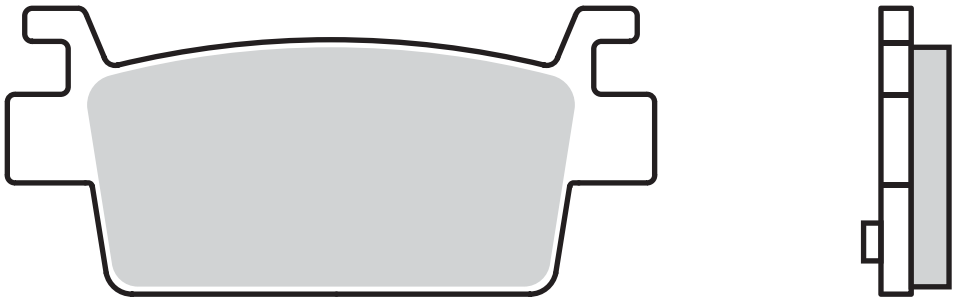

KYMCO

AK	550	ST	22 > 23	•
AK	550		17 > 23	•

07122.CC 84,9 x 44,1 x 7
74,2 x 40,6 x 7

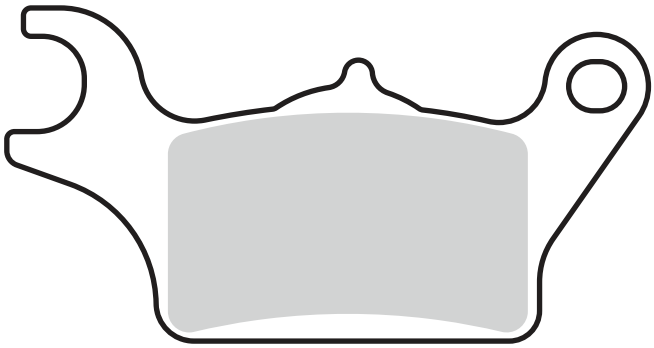

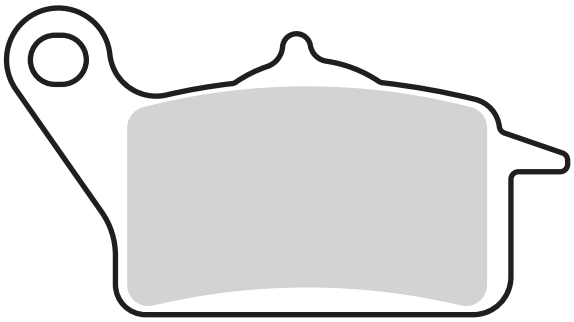

HONDA

NSC	110	VISION	17 > 20 •

FOLLOW US

brembo.com
bremboparts.com

Brembo S.p.A.
Via Brembo 25
24035 Curno (BG) - Italy
Tel.: +39 035 605 1111
Fax: +39 035 605 2102